50Hz

Pentax®
WATER PUMPS

CATÁLOGO GENERAL

www.pentax-pumps.it

Donde hay agua
hay Pentax
PENTAX s.p.a.
Viale dell'Industria, 1
37040 Veronella (VR) - Italia
Tel. +39 0442 489500
Fax +39 0442 489510
com@pentax-pumps.it
www.pentax-pumps.it
Pentax
WATER PUMPS

HISTORIA

Pentax ha consolidado su presencia en el mercado global de bombas de agua gracias a una estrategia centrada en la innovación y la diversificación de productos. Nuestro equipo de ventas trabaja continuamente para mejorar la atención a los clientes actuales y expandirse a nuevos mercados, respaldado por una amplia gama de productos que cubren la mayoría de las aplicaciones en el sector.

Prestamos especial atención a los estudios de mercado para identificar nuevas necesidades y transferirlas de inmediato al departamento de investigación y desarrollo, garantizando así una evolución constante y la anticipación a los escenarios futuros.

1989
Pentax es el resultado de una estrategia diseñada a finales de los años 80, orientada a la creación de una entidad corporativa estructurada en la descentralización de la producción.

1990
La empresa nació de la fusión de Elettromac y Zetabase, dos entidades con años de experiencia en el sector. Gracias a tecnologías avanzadas y a una racionalización del proceso productivo, en los años 90 la empresa logró imponerse en el mercado.

1994
Foras se une al grupo.

2000
Aumentar la producción de modelos, el número de clientes y la velocidad de entrega.

2010
El grupo Pentax se expande nuevamente con la incorporación de Marly: una empresa especializada en la fabricación de bombas industriales.

2018
El grupo, ahora líder en el sector, alcanza una facturación consolidada de 70 millones de euros.

2019
Inicio de las obras para ampliar la sede operativa con la creación de un nuevo centro logístico de más de 8.000 metros cuadrados.

2022
Instalación del sistema fotovoltaico de 500 kW e inicio de las obras de ampliación de la oficina comercial.

2024
Exa Pumps se une al grupo: una empresa especializada en la fabricación de bombas sumergibles.

MISIÓN

Después de más de **30 años de actividad**, finalmente podemos trazar las directrices que han guiado y dirigido el desarrollo industrial de **Pentax Industries SpA**. Acciones y procesos que se han entrelazado con el objetivo evidente de crear valor, beneficios que puedan ser redistribuidos entre las diversas componentes del proceso de producción y distribución.

Una asignación racional de los recursos disponibles, junto con un refinado programa de descentralización de la producción, ha permitido a la empresa adaptarse a las cambiantes condiciones del mercado con una rapidez extrema en cada ocasión.

Nos comprometemos a atender en tiempo real las necesidades específicas de cada mercado, manteniendo un enfoque constante en el progreso tecnológico. Todo esto bajo la perspectiva de una política cuidadosa orientada a la **satisfacción del cliente**.

“Crear valor es nuestro principal objetivo”

Gianluigi Pedrollo, Presidente

VALORES

Fiabilidad
Con Pentax, la seguridad está garantizada en cada paso

Calidad
Donde hay control, hay fiabilidad: la base del éxito

Rapidez
Tiempos de entrega impecables

Flexibilidad
Pentax analiza cada caso a fondo, identifica la mejor solución y actúa con seguridad

Variedad
El mejor servicio: una amplia gama de productos Pentax, uno para cada necesidad

DIARIO OFICIAL DE LA UNIÓN EUROPEA

Reglamento UE 547/2012
ANEXO II

«El punto de referencia para las bombas de agua más eficientes es MEI ≥ 0,70».

«La eficiencia de una bomba con un impulsor recortado suele ser menor que la de una bomba con el diámetro completo del impulsor. El recorte del impulsor adapta la bomba a un punto de funcionamiento fijo, lo que reduce el consumo de energía. El índice mínimo de eficiencia (MEI) se basa en el diámetro completo del impulsor».

«El funcionamiento de esta bomba de agua con puntos de trabajo variables puede ser más eficiente y económico cuando se controla, por ejemplo, mediante el uso de un variador de velocidad que adapte el trabajo de la bomba al sistema».

La información sobre la eficiencia de referencia está disponible en: *www.europump.org/efficiencycharts.*

CERTIFICATO
Nr. 50 100 3634 Rev.010

SI ATTESTA CHE / THIS IS TO CERTIFY THAT

IL SISTEMA DI GESTIONE PER LA QUALITÀ DI
THE QUALITY MANAGEMENT SYSTEM OF

PENTAX S.p.A.

SEDE LEGALE E OPERATIVA:
REGISTERED OFFICE AND OPERATIONAL SITE:

VIALE DELL'INDUSTRIA 1
IT - 37040 VERONELLA (VR)

SEDI OPERATIVE: VEDI ALLEGATO 1 / OPERATIONAL SITES: SEE ANNEX 1

È CONFORME AI REQUISITI DELLA NORMA
HAS BEEN FOUND TO COMPLY WITH THE REQUIREMENTS OF

UNI EN ISO 9001:2015

QUESTO CERTIFICATO È VALIDO PER IL SEGUENTE CAMPO DI APPLICAZIONE
THIS CERTIFICATE IS VALID FOR THE FOLLOWING SCOPE OF APPLICATION

Progettazione e fabbricazione di elettropompe e sistemi di pressurizzazione per acque. Commercializzazione di pompe sommerse e accessori per pompe. Procedura per lo svolgimento delle attività di pesatura per la determinazione della "Massa Lorda Verificata del contenitore" (VGM) secondo il Metodo 2 previsto dagli emendamenti al Capitolo VI Regola 2 della Convenzione SOLAS 74 come emendata (IAF 18, 29)

Design and manufacture of electric pumps and pressure systems for water. Trade of submersed pumps and accessories for pumps. Weighing procedures for obtaining the "Verified Gross Mass" (VGM) of a packed container according to the Method no. 2 prescribed by the amendments to SOLAS 74 Convention, chapter VI, regulation 2, as amended (IAF 18, 29)

Per l'Organismo di Certificazione / For the Certification Body: TÜV Italia S.r.l.
Validità / Validity: Dal / From: 2024-11-01; Al / To: 2027-10-31
Data emissione / Issuing Date: 2024-10-28
Francesco Scarlata, Direttore Divisione Business Assurance / Business Assurance Division Manager

PRIMA CERTIFICAZIONE / FIRST CERTIFICATION: 2003-12-22

CERTIFICATO
Nr. 50 100 12552 Rev.005

SI ATTESTA CHE / THIS IS TO CERTIFY THAT

IL SISTEMA DI GESTIONE AMBIENTALE DI
THE ENVIRONMENTAL MANAGEMENT SYSTEM OF

PENTAX S.p.A.

SEDE LEGALE E OPERATIVA:
REGISTERED OFFICE AND OPERATIONAL SITE:

VIALE DELL'INDUSTRIA 1
IT - 37040 VERONELLA (VR)

SEDI OPERATIVE: VEDI ALLEGATO 1 / OPERATIONAL SITES: SEE ANNEX 1

È CONFORME AI REQUISITI DELLA NORMA
HAS BEEN FOUND TO COMPLY WITH THE REQUIREMENTS OF

UNI EN ISO 14001:2015

QUESTO CERTIFICATO È VALIDO PER IL SEGUENTE CAMPO DI APPLICAZIONE
THIS CERTIFICATE IS VALID FOR THE FOLLOWING SCOPE OF APPLICATION

Fabbricazione di elettropompe e sistemi di pressurizzazione per acque mediante processi di lavaggio e verniciatura di fondo dei getti di ghisa effettuati da terzi, lavorazioni meccaniche, bilanciatura rotanti, assemblaggio, verniciatura, imballo e spedizione (IAF 18, 29)

Manufacture of electric pumps and water pressurization systems, including third-party washing and primer coating of cast-iron castings, mechanical machining, rotating component balancing, assembly, painting, packaging and shipping (IAF 18, 29)

CERTIFICAZIONE RILASCIATA IN CONFORMITÀ AL REGOLAMENTO TECNICO ACCREDIA RT-09
CERTIFICATION ISSUED IN ACCORDANCE TO ACCREDIA TECHNICAL REGULATION RT-09

Per l'Organismo di Certificazione / For the Certification Body: TÜV Italia S.r.l.
Validità / Validity: Dal / From: 2026-06-16; Al / To: 2029-06-15
Data emissione / Issuing Date: 2026-06-10
Francesco Scarlata, Direttore Divisione Business Assurance / Business Assurance Division Manager

PRIMA CERTIFICAZIONE / FIRST CERTIFICATION: 2014-05-16

CERTIFICATO
Nr. 50 100 14960 Rev.003

SI ATTESTA CHE / THIS IS TO CERTIFY THAT

IL SISTEMA DI GESTIONE SICUREZZA E SALUTE DEI LAVORATORI DI
THE OCCUPATIONAL HEALTH AND SAFETY MANAGEMENT SYSTEM OF

PENTAX S.p.A.

SEDE LEGALE E OPERATIVA:
REGISTERED OFFICE AND OPERATIONAL SITE:

VIALE DELL'INDUSTRIA 1
IT - 37040 VERONELLA (VR)

SEDI OPERATIVE: VEDI ALLEGATO 1 / OPERATIONAL SITES: SEE ANNEX 1

È CONFORME AI REQUISITI DELLA NORMA
HAS BEEN FOUND TO COMPLY WITH THE REQUIREMENTS OF

UNI EN ISO 45001:2023

QUESTO CERTIFICATO È VALIDO PER IL SEGUENTE CAMPO DI APPLICAZIONE
THIS CERTIFICATE IS VALID FOR THE FOLLOWING SCOPE

Progettazione e fabbricazione di elettropompe e sistemi di pressurizzazione per acque mediante processi di lavaggio e verniciatura di fondo dei getti di ghisa, lavorazioni meccaniche, bilanciatura rotanti, assemblaggio, verniciatura, imballo e spedizione. Commercializzazione di pompe sommerse e accessori per pompe (IAF 18, 29)

Design and manufacture of electric pumps and pressure system for water by processes of: washing and priming of cast iron items, mechanical machining, impellers and motor shafts balancing, assembling, painting, packing and shipment. Trade of submersed pumps and accessories for pumps (IAF 18, 29)

Per l'Organismo di Certificazione / For the Certification Body: TÜV Italia S.r.l.
Validità / Validity: Dal / From: 2024-02-27; Al / To: 2027-02-26
Data emissione / Issuing Date: 2024-01-31
Francesco Scarlata, Direttore Divisione Business Assurance / Business Assurance Division Manager

PRIMA CERTIFICAZIONE / FIRST CERTIFICATION: 2018-02-27 (SMESSO DA ALTRO ODC/ ISSUED BY OTHER CB)

Pentax
industrias

INDEX

PERIFÉRICAS 15

PM 18

CP 21

MD 23

AUTOCEBANTES 25

CAM 28

INOX 33

ULTRA A 36

ULTRA SA 38

AP 40

CAB 42

MP/A 45

MPX 47

CENTRÍFUGAS ROSCADAS 51

CM 54

MB 59

CB 62

CR 67

CS 70

CH 78

CENTRÍFUGAS BRIDADAS 83

CM 92

CMG-CMGX 93

CA-CAX / 4CA-4CAX 94

CMS 134

HORIZONTALES MULTICELULARES 141

ULTRA 144

ULTRA S 149

VERTICALES MULTICELULARES 157

ULTRA V/L 160

ULTRA LG 161

ULTRA SV/SL/SLX 169

ULTRA SLG/SLXG 176

ULTRA HX 181

ULTRA HS/HX 187

MOTORES IE3-IE4 205

80-132 206

160-355 207

GRUPOS DE PRESIÓN 213

AQUADOMUS 214

SUPERDOMUS 216

SUPERDOMUS+VSD 217

AUTOCEBANTES 218

CENTRÍFUGOS ROSCADOS 221

CENTRÍFUGOS CON BRIDAS 224

MULTICELULARES 227

DRENAJE Y AGUAS RESIDUALES	235
DP/DPV	238
DPM	241
DH	243
DC	245
DB	251
DM	253
DM4	258
DTR 101	262
DTR/DTRT	264
DG	269

DX 272

DV 274

DV4 278

bombas sumergibles para pozo 283

5PES 288

4E 292

6E 304

6ES 314

Línea 6-8-10LMG 324

Línea 6LRH y 6LM 354

Línea 8LRH y 8LM 387

Líneas 10-12LM y E14 426

motores sumergibles para pozo 457

4MPE/6MPE 459

6R/8R/10R 462

PTR12/PTR14 468

LÍNEA INDUSTRIAL 471

MSV-4MSV 473

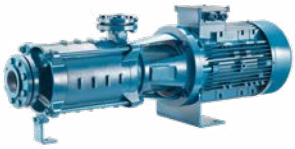

MSH-4MSH 481

SERIE HP 489

PSC 492

SERIE VP 495

ACCESORIOS 499

CONTROL ELECTRÓNICO DE FLUJO 500

VARIADORES DE VELOCIDAD 501

PROTECCIONES/PANELES DE CONTROL 505

TANQUES 510

MEMBRANAS 510

PRESOSTATOS 511

MANÓMETROS 511

TUBOS FLEXIBLES 511

RACORES 512

VÁLVULAS 512

FLOTADORES ELÉCTRICOS 512

JUNTAS DE CABLES 513

SONDAS DE NIVEL 513

GENERAL SALES CONDITIONS 515

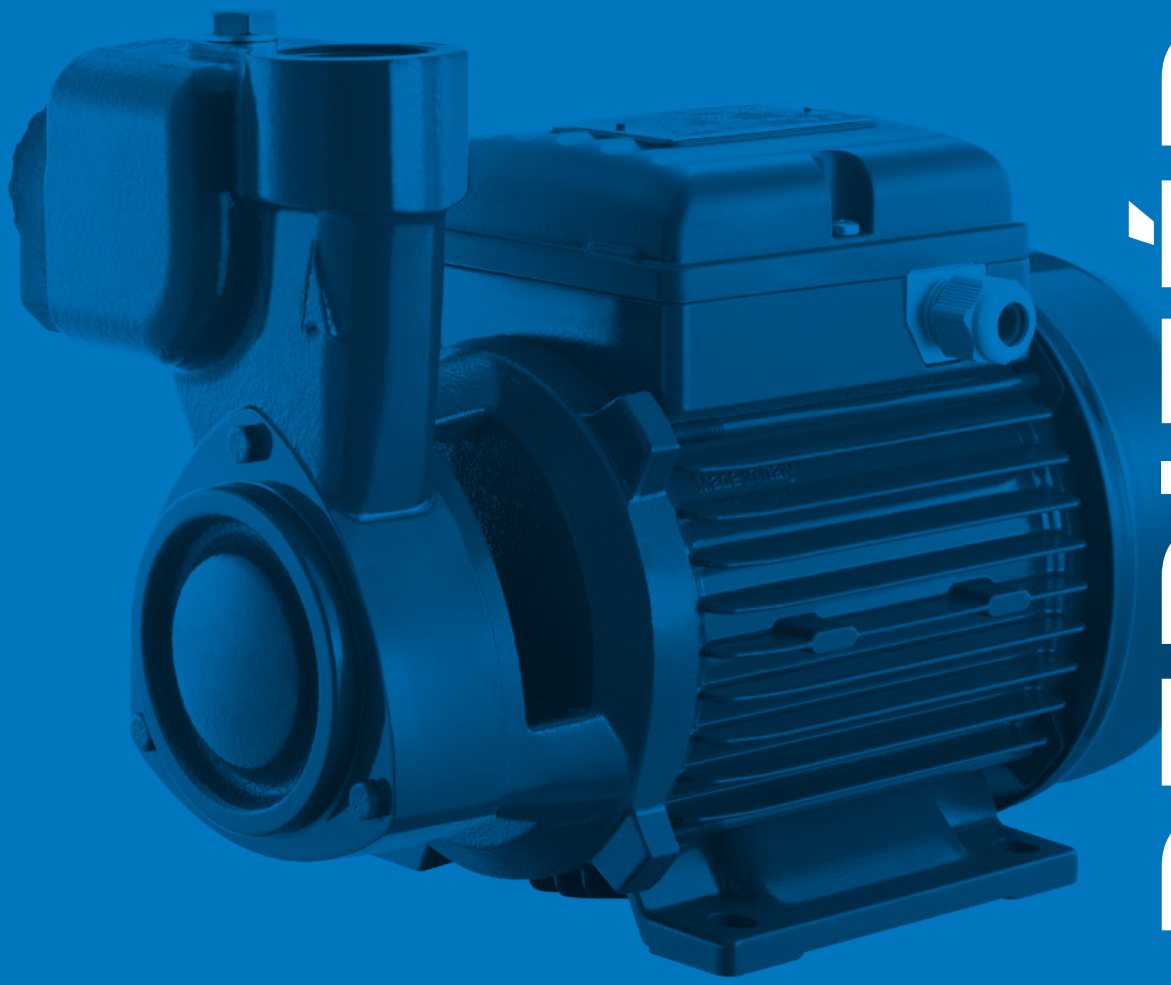

PERIFÉRICAS

BOMBAS PERIFÉRICAS

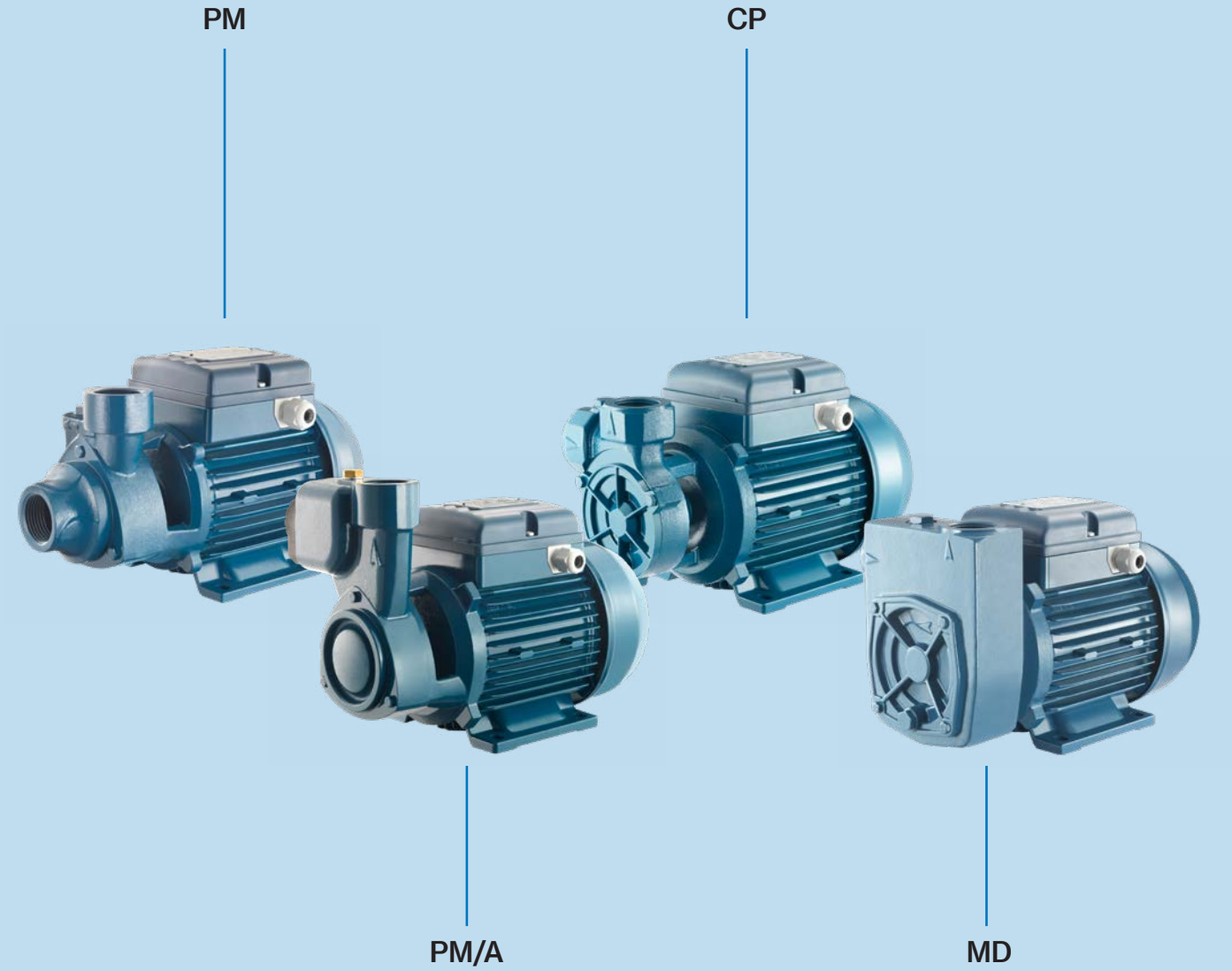

Gama de bombas periféricas y de tipo anillo líquido de desplazamiento positivo; se caracterizan por la alta relación entre el rendimiento ofrecido y la potencia requerida.

Aplicaciones:

- Pequeñas instalaciones domésticas
- Alimentación de calderas
- Para lavado
- Presurización de plantas industriales
- Pequeños autoclaves
- Transferencia de líquidos

BOMBAS PERIFÉRICAS

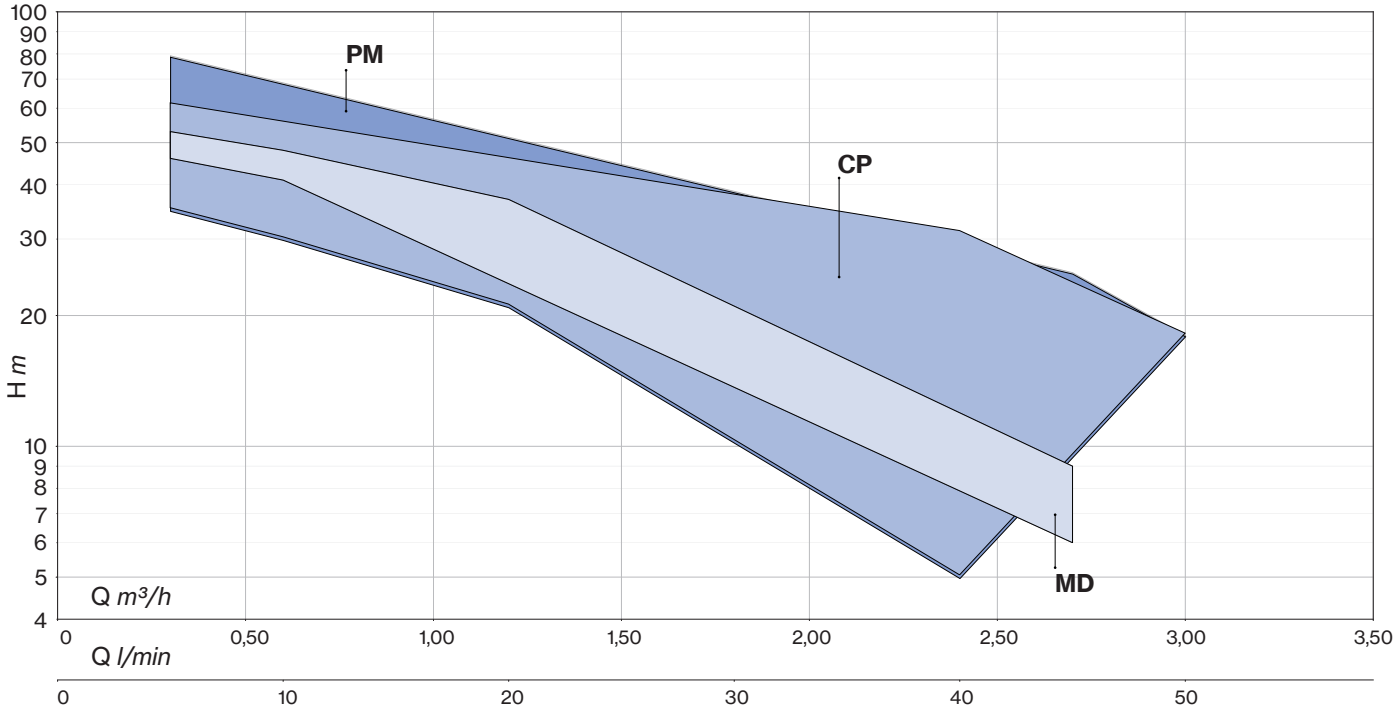

PM

PM

PM/A

PM50

Bombas periféricas de desplazamiento positivo con succión frontal (PM) y succión lateral con sistema autocebante (PM A) para pequeños sistemas domésticos y aplicaciones industriales sencillas; caracterizadas por una notable relación entre el rendimiento y la potencia requerida.

Características constructivas

Pintura	cataforesis (50)
Cuerpo bomba	hierro fundido bronce (45BR)
Soporte del motor	hierro fundido bronce (45BR) aluminio con inserto AISI304 (50)
Rodete	latón
Sello mecánico	cerámica-grafito-NBR
Extremo eje bomba	acero inoxidable AISI416
Temperatura del líquido	0 - 90 °C
Presión de trabajo	máx. 6 bar (45, 50) máx. 8 bar (65, 80) máx. 9 bar (90)

Motor

Motor de inducción de 2 polos	3~ 230/400V - 50Hz 1~ 230V - 50Hz (con protección térmica)
Clase de aislamiento	F
Grado de protección	IPX4

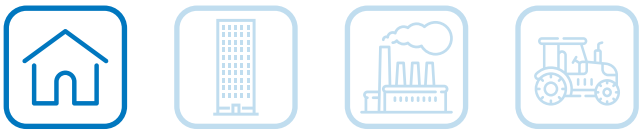

PMT 45 A

- versión: estándar / **A** autocebante / **BR** cuerpo bomba de bronce
- motor: 1~ / **T** 3~
- tipo bomba

LOTES				
TIPO	CAMIÓN		CONTENEDOR	
	PALET (cm)	N° bombas	PALET (cm)	N° bombas
PM(T) 45÷50	85×110×170	198	85×110×190	220
	80×120×170	207	80×120×190	230
PM(T) 45A **PM(T) 65A** **PM(T) 80-90**	80×110×170	105	85×110×190	135
			85×120×170	136
PM(T) 65	80×120×140	152	80×120×175	171
	85×100×140	160	85×100×175	180
PM(T) 80A	80×120×145	102	80×120×190	136

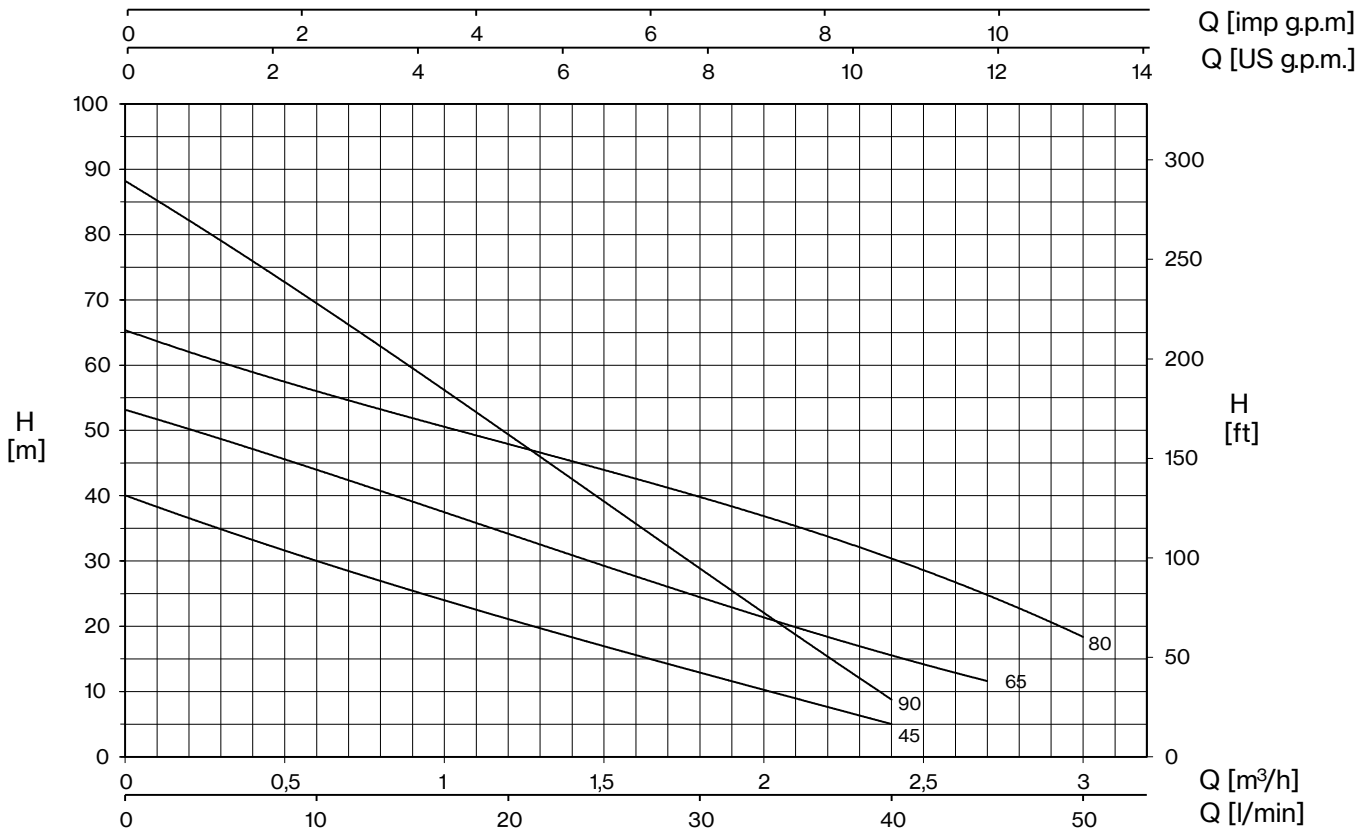

TIPO - 50 Hz		P2		P1		TENSIÓN		Q (m³/h - l/min)							
1~	3~			1~	3~	1~ 230V	3~ 400V	0	0,3	0,6	1,2	1,8	2,4	2,7	3
								0	5	10	20	30	40	45	50
		CV	kW	kW		A		H (m)							
PM 45	**PMT 45**	0,5	0,37	0,5	0,5	2,3	1,0	40,0	35,0	30,0	21,0	13,0	5,0		
PM 45BR	**PMT 45BR**	0,5	0,37	0,5	0,5	2,3	1,0	40,0	35,0	30,0	21,0	13,0	5,0		
PM 45A	**PMT 45A**	0,5	0,37	0,5	0,5	2,3	1,0	40,0	35,0	30,0	21,0	13,0	5,0		
PM 50	**-**	0,5	0,37	0,5	-	2,3	-	40,0	35,0	30,0	21,0	13,0	5,0		
PM 65	**PMT 65**	0,7	0,5	0,9	0,9	4,0	1,7	53,1	48,8	44,1	33,8	24,7	15,5	11,6	
PM 65A	**PMT 65A**	0,7	0,5	0,9	0,9	4,0	1,7	53,1	48,8	44,1	33,8	24,7	15,5	11,6	
PM 80	**PMT 80**	1	0,74	1,1	1,1	5,2	2,0	65,0	61,0	56,0	48,0	39,0	31,0	25,1	18,0
PM 80A	**PMT 80A**	1	0,74	1,1	1,1	5,2	2,0	65,0	61,0	56,0	48,0	39,0	31,0	25,1	18,0
PM 90	**PMT 90**	1	0,74	1,2	1,1	5,6	2,0	88,2	79,2	69,3	49,5	28,8	8,8		

PM

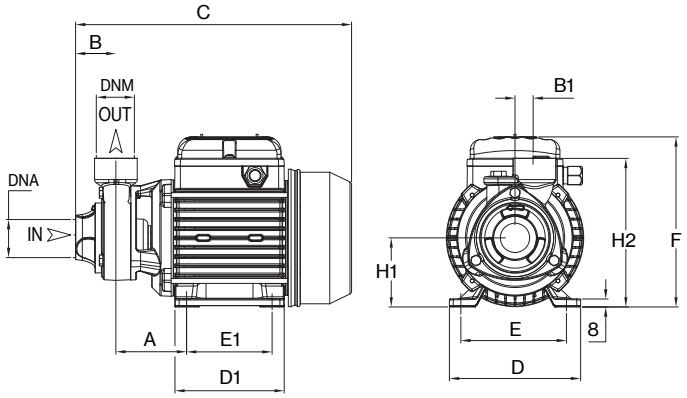

TIPO		DIMENSIONES (mm)																Kg
1~	3~	A	B	B1	C	D	D1	E	E1	F	H1	H2	DNA	DNM	I	L	M	
PM 45	**PMT 45**	63	50	20	260	120	101	100	80	158	63	143			265	150	175	6,5
PM 45BR	**PMT 45BR**	63	50	20	260	120	101	100	80	158	63	143			265	150	175	7
PM 65	**PMT 65**	71,5	42	20	256	120	101	100	80	158	63	145	1” G	1” G	285	150	180	8,5
PM 80	**PMT 80**	72,5	41	20	280	135	112	112	89	172	71	152			300	170	195	10,5
PM 90	**PMT 90**	74,5	50	20	286	135	112	112	89	172	71	158			310	185	195	11

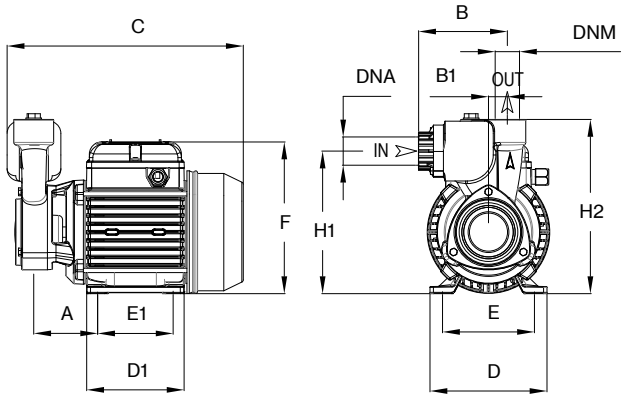

TIPO		DIMENSIONES (mm)																Kg
1~	3~	A	B	B1	C	D	D1	E	E1	F	H1	H2	DNA	DNM	I	L	M	
PM 45A	**PMT 45A**	63	89	20	240	120	101	100	80	158	150	184			300	170	195	7,5
PM 65	**PMT 65**	71,5	42	20	256	120	101	100	80	158	63	145	1” G	1” G	285	150	180	8,5
PM 65A	**PMT 65A**	71,5	101	20	248	120	101	100	80	158	157	193			300	170	195	9
PM 80A	**PMT 80A**	71,5	101	20	271	135	112	112	89	172	165	201			290	170	230	11

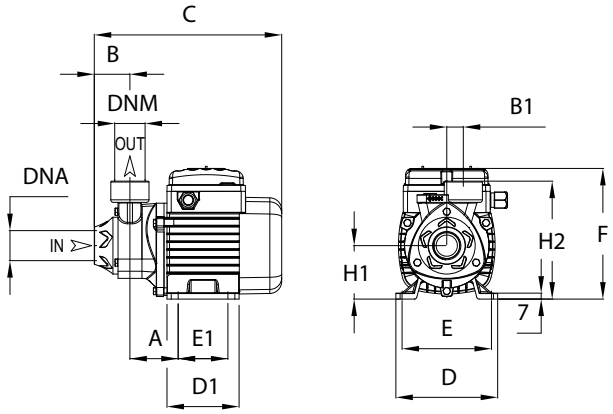

TIPO	DIMENSIONES (mm)																Kg
1~	A	B	B1	C	D	D1	E	E1	F	H1	H2	DNA	DNM	I	L	M	
PM 50	52	42	20	221	120	85	98	67	154	63	139	1” G	1” G	245	150	175	5,5

CP

Periféricas

Bombas periféricas de desplazamiento positivo con succión lateral para pequeños sistemas domésticos y aplicaciones industriales sencillas; caracterizadas por una notable relación entre el rendimiento y la potencia requerida; inserto frontal de latón que evita el riesgo de obstrucción.

Características constructivas

Cuerpo bomba	hierro fundido y latón
Soporte del motor	hierro fundido
Rodete	latón
Sello	cerámica-grafito-NBR
Extremo eje bomba	acero inox AISI 416
Temperatura del líquido	0 - 90 °C
Presión de trabajo	máx. 8 bar

Motor

Motor de inducción de 2 polos	3~ 230/400V - 50Hz 1~ 230V - 50Hz (con protección térmica)
Clase de aislamiento	F
Grado de protección	IPX4

CPT 45

- motor: 1~ / **T** 3~
- tipo bomba

TIPO	LOTES			
	CAMIÓN		CONTENEDOR	
	PALET (cm)	N° bombas	PALET (cm)	N° bombas
CP(T) 45	85×110×170	207	85×110×190	220
	80×120×170	198	80×120×190	230
CP(T) 75	85×110×170	105	85×110×190	135
			80×120×170	136

CP

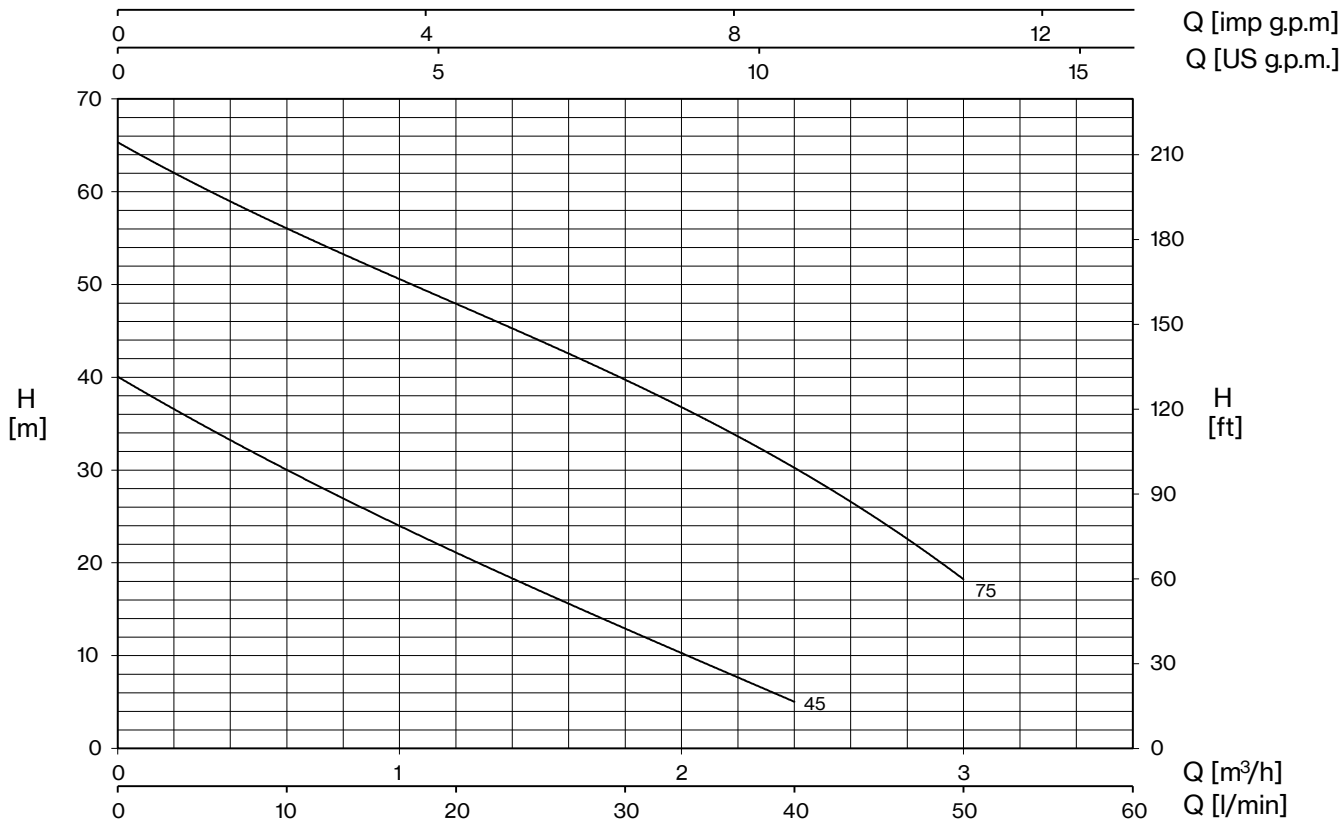

TIPO - 50 Hz		P2		P1		TENSIÓN		Q (m³/h - l/min)					
1~	3~			1~	3~	1~ 230V	3~ 400V	0,3	0,6	1,2	1,8	2,4	3
								5	10	20	30	40	50
		CV	kW	kW		A		H (m)					
CP 45	**CPT 45**	0,5	0,37	0,5	0,5	2,3	1,0	35,0	30,0	21,0	13,0	5,0	
CP 75	**CPT 75**	1	0,74	1,11	1,13	5,2	2,0	61,0	56,0	48,0	39,0	31,0	18,0

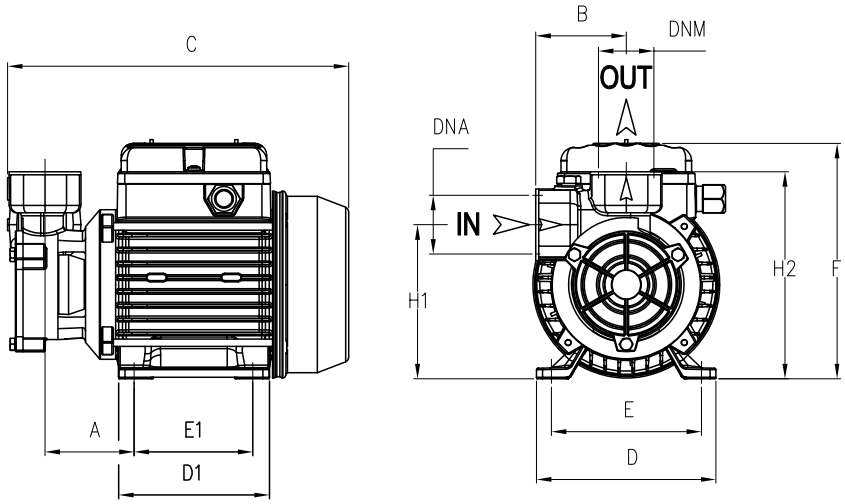

TIPO		DIMENSIONES (mm)															Kg
~1	~3	A	B	C	D	D1	E	E1	F	H1	H2	DNA	DNM	I	L	M	
CP 45	**CPT 45**	67	60	235	120	101	97	80	165	105	140	1" G	1" G	265	145	165	5,7
CP 75	**CPT 75**	71,5	60	263	135	112	112	89	172	124	156			310	185	195	9,2

MD

Bombas volumétricas con rodete de anillo líquido que proporciona una considerable capacidad de succión. Especialmente adecuadas para la transferencia de líquidos (incluidos líquidos volátiles). Las bombas cuentan con una tapa frontal de latón que evita el riesgo de obstrucción.

Características constructivas

Cuerpo bomba	hierro fundido y latón
Soporte del motor	hierro fundido
Rodete	latón
Sello	cerámica-grafito-NBR
Extremo eje bomba	acero inox AISI 416
Temperatura del líquido	0 - 90 °C
Presión de trabajo	máx. 8 bar

Motor

Motor de inducción de 2 polos	3~ 230/400V - 50Hz 1~ 230V - 50Hz (con protección térmica)
Clase de aislamiento	F
Grado de protección	IPX4

MDT 75 -G

- sello mecánico: estándar / **G** para diesel
- motor: 1~ / **T** 3~
- tipo bomba

LOTES				
TIPO	CAMIÓN		CONTENEDOR	
	PALET (cm)	N° bombas	PALET (cm)	N° bombas
MD(T) 75-100	85×110×170	105	85×110×190 80×120×170	135 136

MD

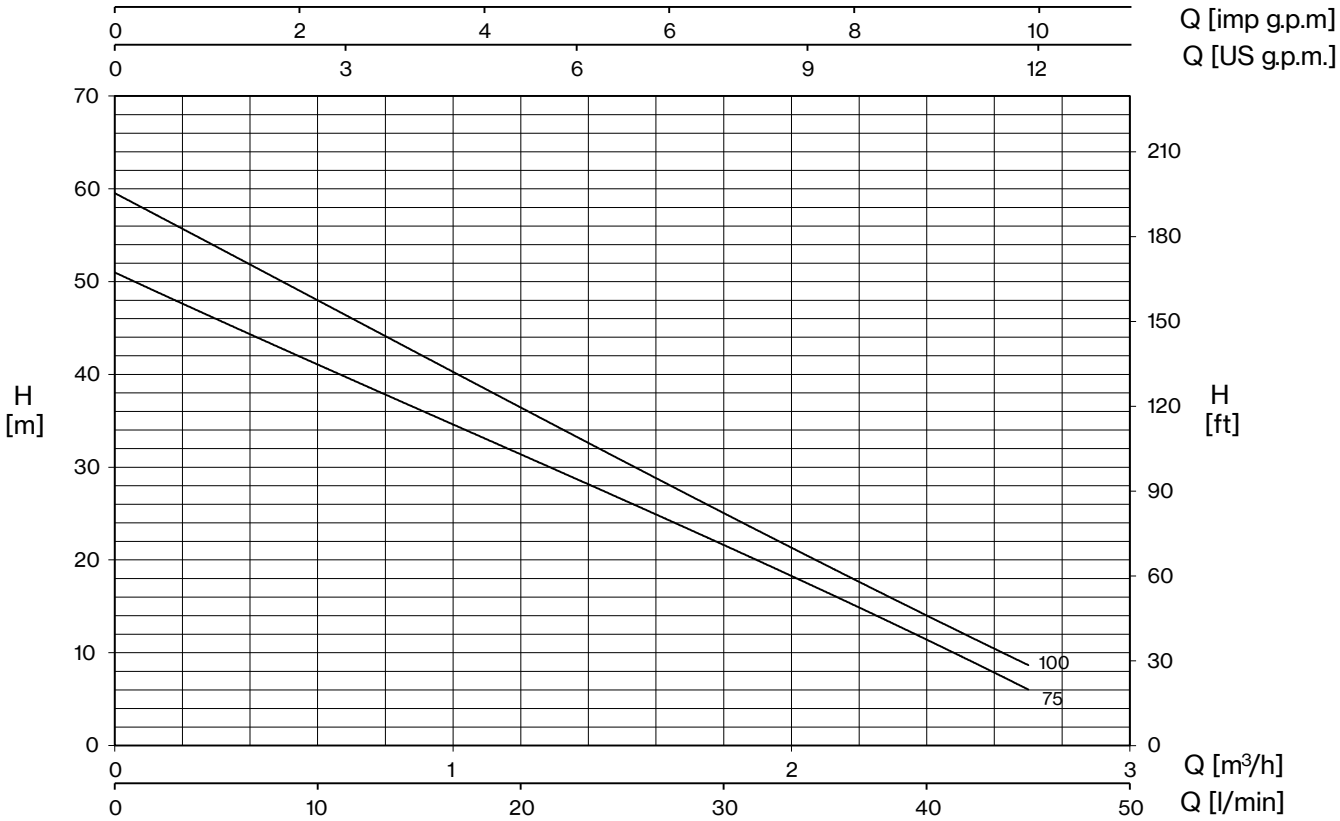

TIPO - 50 Hz		P2		P1		TENSIÓN		Q (m³/h - l/min)					
1~	3~			1~	3~	1~ 230V	3~ 400V	0,3	0,6	1,2	1,8	2,4	2,7
								5	10	20	30	40	45
		CV	kW	kW		A		H (m)					
MD 75	**MDT 75**	0,8	0,59	1,03	0,94	5,0	1,7	46,0	41,0	31,5	21,5	11,5	6,0
MD 100	**MDT 100**	1	0,74	1,17	0,98	5,4	2,1	53,0	48,0	37,0	25,0	13,5	9,0

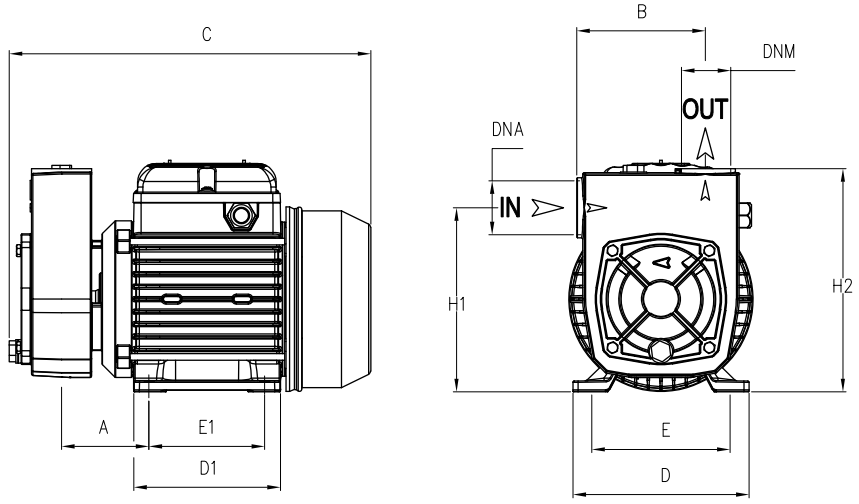

TIPO		DIMENSIONES (mm)														Kg
~1	~3	A	B	C	D	D1	E	E1	H1	H2	DNA	DNM	I	L	M	
MD 75	**MDT 75**	70	98,5	270	135	112	112	89	141	170	1" G	1" G	310	185	195	11,1
MD 100	**MDT 100**	70	98,5	270	135	112	112	89	141	170			310	185	195	11,8

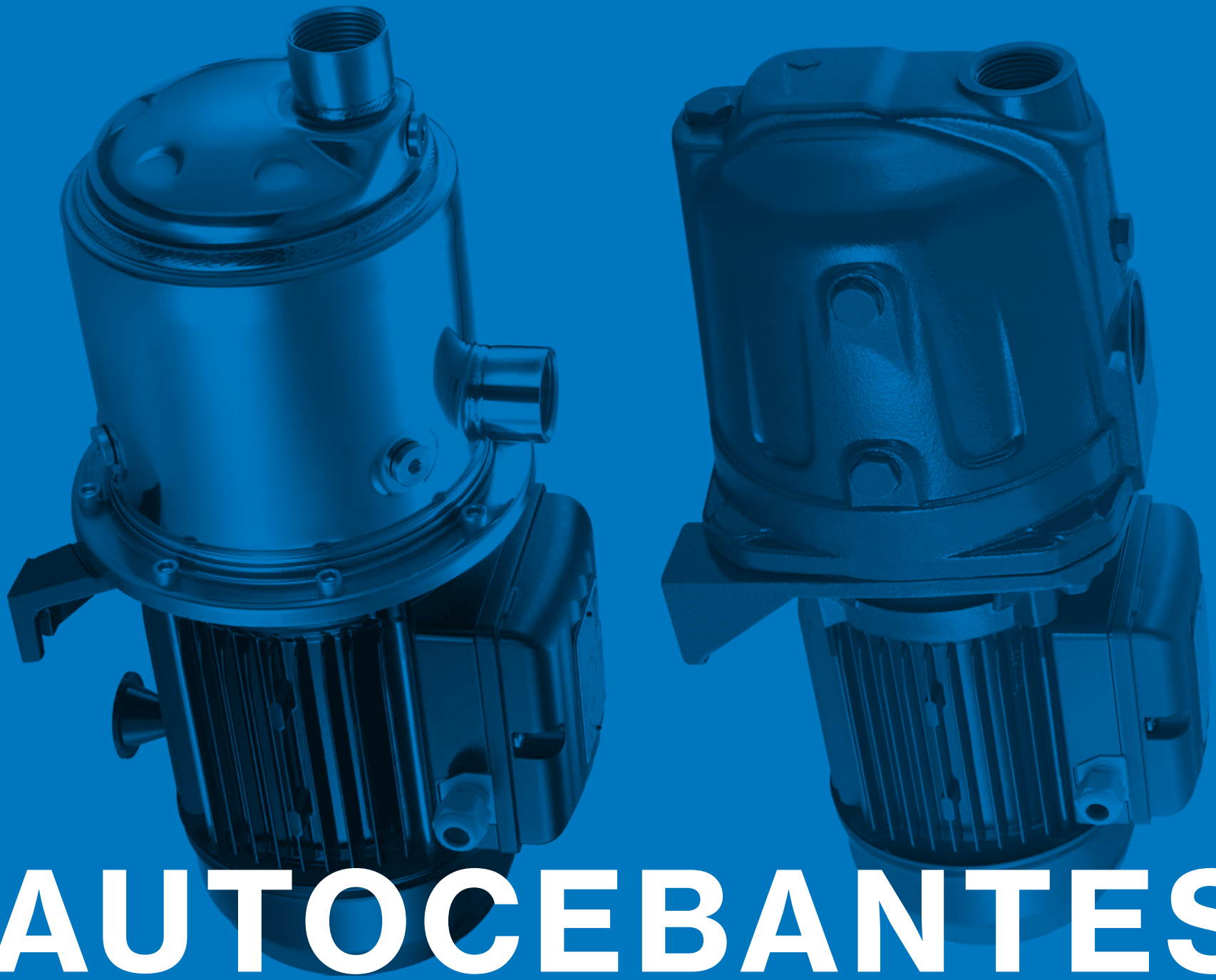

AUTOCEBANTES

BOMBAS AUTOCEBANTES

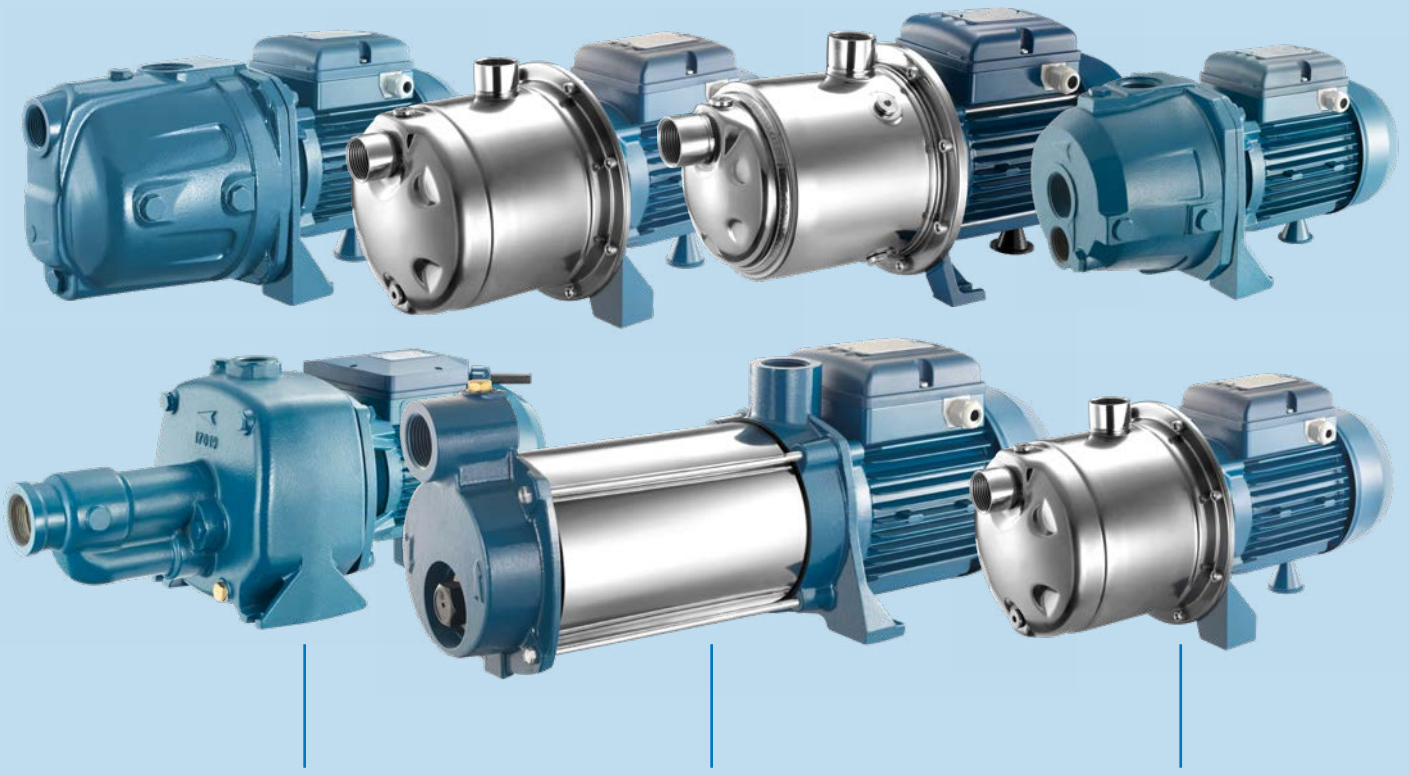

Amplia gama de bombas autocebantes de una y varias etapas, caracterizadas por su capacidad para manejar líquidos con aire o gases disueltos.

Aplicaciones:

- Abastecimiento de agua
- Presurización
- Transferencia de líquidos
- Riego y vaciado de tanques
- Pequeños sistemas automáticos de aumento de presión

BOMBAS AUTOCEBANTES

Acero inox

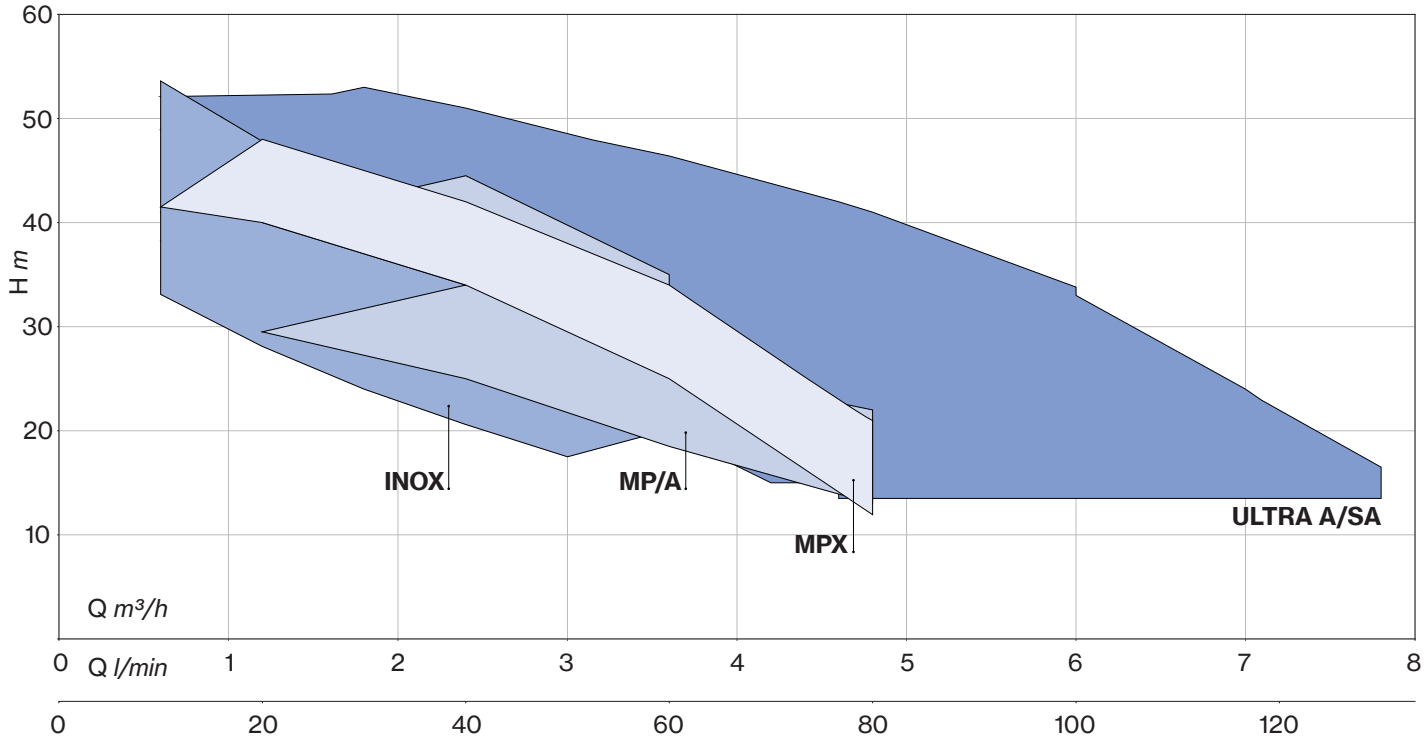

Hierro fundido

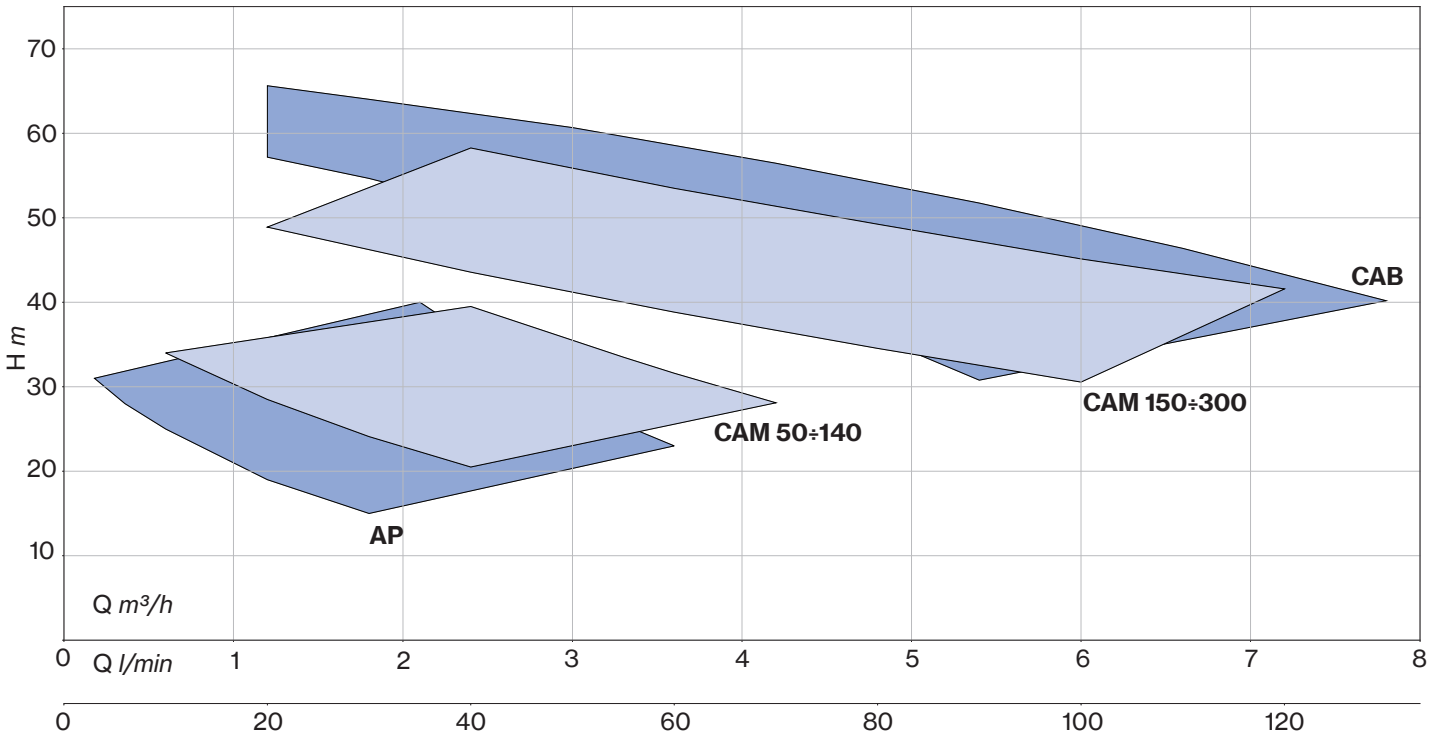

CAM

Autocebantes

CAM 50N÷140

CAM 150÷300

Bombas centrífugas autocebantes para el suministro de agua (incluso mezclada con gas) en pequeños sistemas domésticos, conectadas a tanques de autoclave, para la transferencia de líquidos y el vaciado de tanques; también utilizadas para jardinería.

Características constructivas	
Cuerpo bomba	hierro fundido
Soporte del motor	aluminio (50N÷140) hierro fundido (150÷300)
Rodete	Noryl®, latón AISI 304, Noryl®, latón (100N÷140)
Sello mecánico	cerámica-grafito-NBR
Extremo eje bomba	acero inox AISI 416
Temperatura del líquido	0 - 50 °C
Presión de trabajo	máx. 6 bar (50N÷75N) máx. 7 bar (100N÷140) máx. 8 bar (150÷300)

Motor	
Motor de inducción de 2 polos	3~ 230/400V - 50Hz 1~ 230V - 50Hz (con protección térmica)
Clase de aislamiento	F
Grado de protección	IPX4

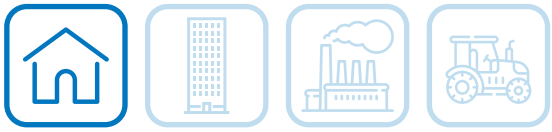

CAMT 100N /6 2

- tipo bomba: CAM
- motor: (1~) / **T** 3~
- soporte motor: **0** hierro fundido (150÷300) / **6** aluminio (50N÷140)
- rodete: **0** Noryl® / **1** latón / **2** AISI 304 (100N÷140)

LOTES				
TIPO	CAMIÓN		CONTENEDOR	
	PALET (cm)	N° bombas	PALET (cm)	N° bombas
CAM(T) 50N÷140	85×110×145	60	85×110×190	80
CAM(T) 150÷200	80×120×140	25	80×120×180	35
CAM 300	85×110×145	20	85×110×170	24
CAMT 300	80×120×140	25	80×120×180	35

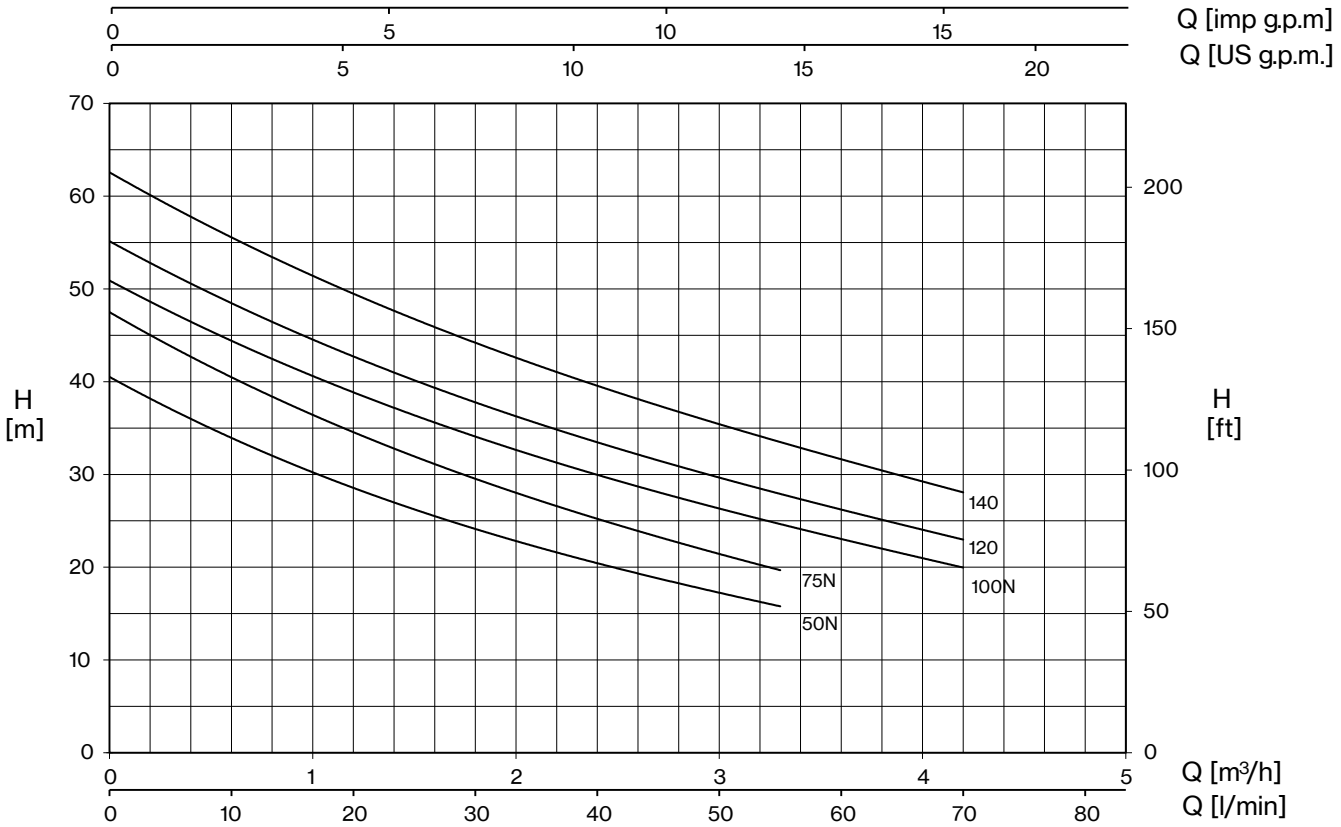

TIPO - 50 Hz		P2		P1		TENSIÓN		Q (m³/h - l/min)								
1~	3~			1~	3~	1~ 230V	3~ 400V	0	0,6	1,2	1,8	2,4	3	3,3	3,6	4,2
								0	10	20	30	40	50	55	60	70
		CV	kW	kW		A		H (m)								
CAM 50N	**CAMT 50N**	0,6	0,44	0,7	0,67	3,1	1,3	40,5	34,0	28,5	24,1	20,5	17,2	15,8		
CAM 75N	**CAMT 75N**	0,8	0,59	0,82	0,78	3,6	1,4	47,5	40,5	34,5	29,6	25,2	21,4	19,7		
CAM 100N	**CAMT 100N**	1	0,74	1,04	0,92	4,7	1,7	50,9	44,3	38,9	34,1	30,1	26,3	24,6	23,0	20,0
CAM 120	**CAMT 120**	1,2	0,88	1,14	1,07	5,2	1,9	55,1	48,5	42,6	37,8	33,5	29,7	27,9	26,2	23,0
CAM 140	**CAMT 140**	1,5	1,1	1,3	1,25	6,0	2,5	62,5	55,7	49,4	44,2	39,5	35,5	33,5	31,6	28,1

CAM

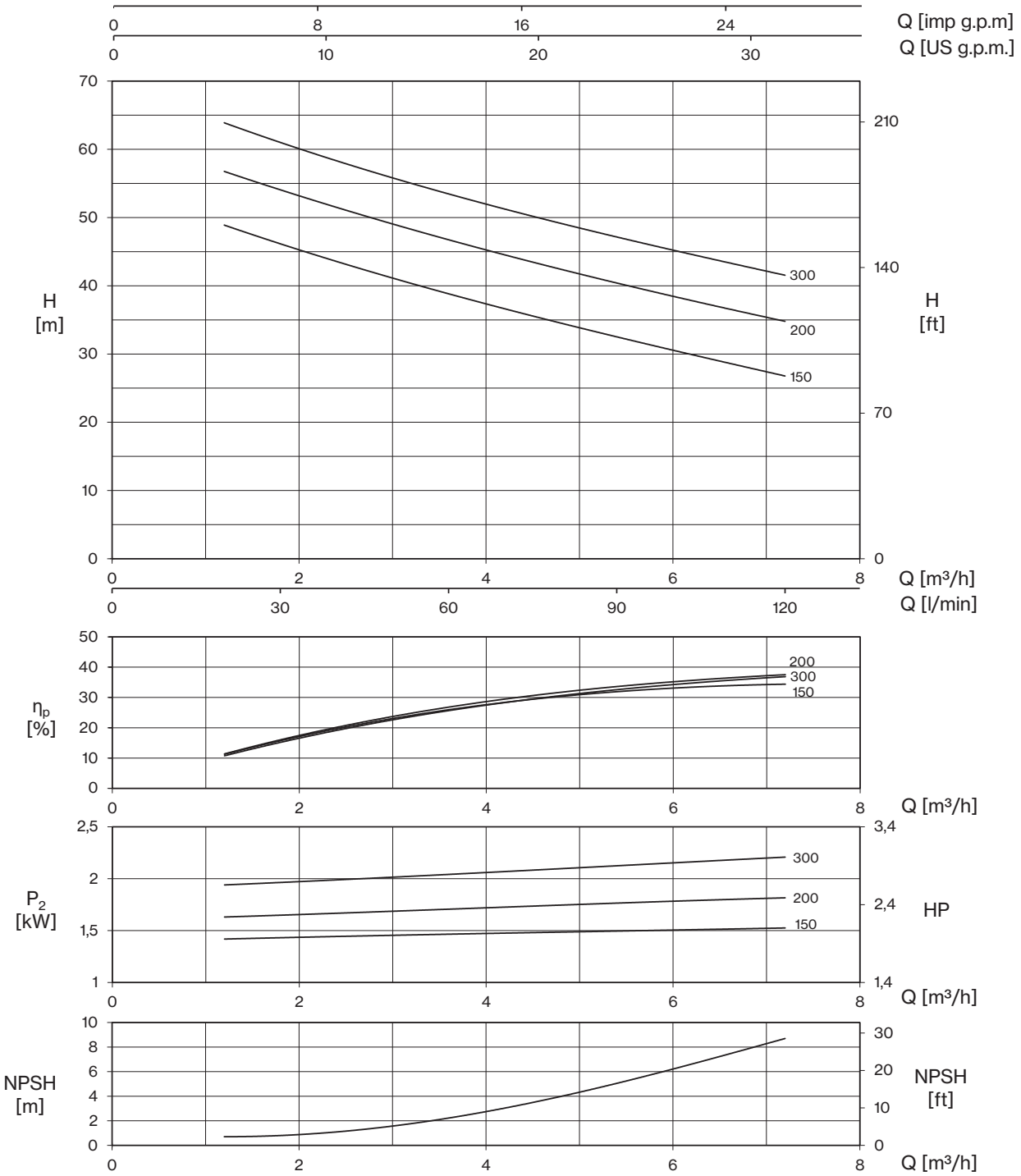

TIPO - 50 Hz		P2		P1		TENSIÓN		Q (m³/h - l/min)						
1~	3~			1~	3~	1~ 230V	3~ 400V	0	1,2	2,4	3,6	4,8	6	7,2
								0	20	40	60	80	100	120
		CV	kW	kW		A		H (m)						
CAM 150	**CAMT 150**	2	1,5	1,9	1,8	8,5	3,7	54,8	48,9	43,6	38,8	34,5	30,6	26,8
CAM 200	**CAMT 200**	2,5	1,85	2,3	2,2	10,4	4,4	62,7	56,8	51,5	46,8	42,4	38,4	34,8
CAM 300	**CAMT 300**	3	2,2	2,7	2,6	12,5	5,2	70,0	63,9	58,3	53,5	49,2	45,1	41,6

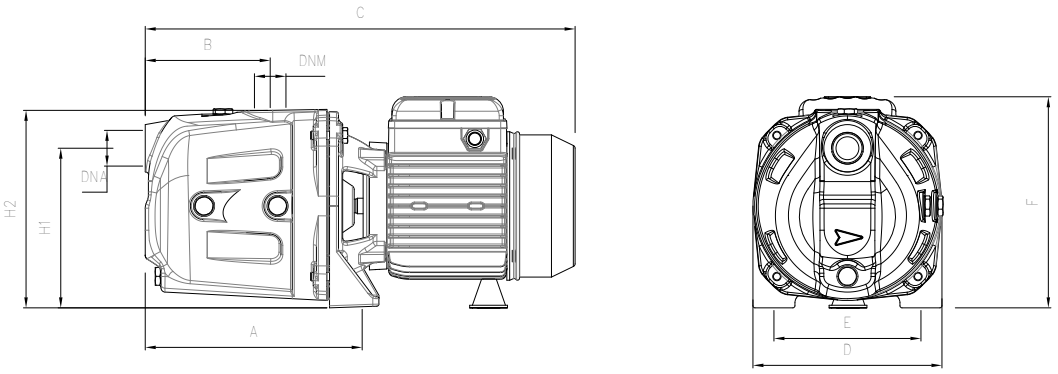

TIPO		DIMENSIONES (mm)													Kg
-1	-3	A	B	C	D	E	F	H1	H2	DNA	DNM	I	L	M	
CAM 50N	**CAMT 50N**	214	119	410	180	140	195	150	185			440	194	215	12
CAM 75N	**CAMT 75N**	214	119	410	180	140	195	150	185			440	194	215	12,5
CAM 100N	**CAMT 100N**	214	119	410	180	140	195	150	185	1" G	1" G	440	194	215	14
CAM 120	**CAMT 120**	214	119	410	180	140	195	150	185			440	194	215	14,5
CAM 140	**CAMT 140**	214	119	410	180	140	195	150	185			440	194	215	15

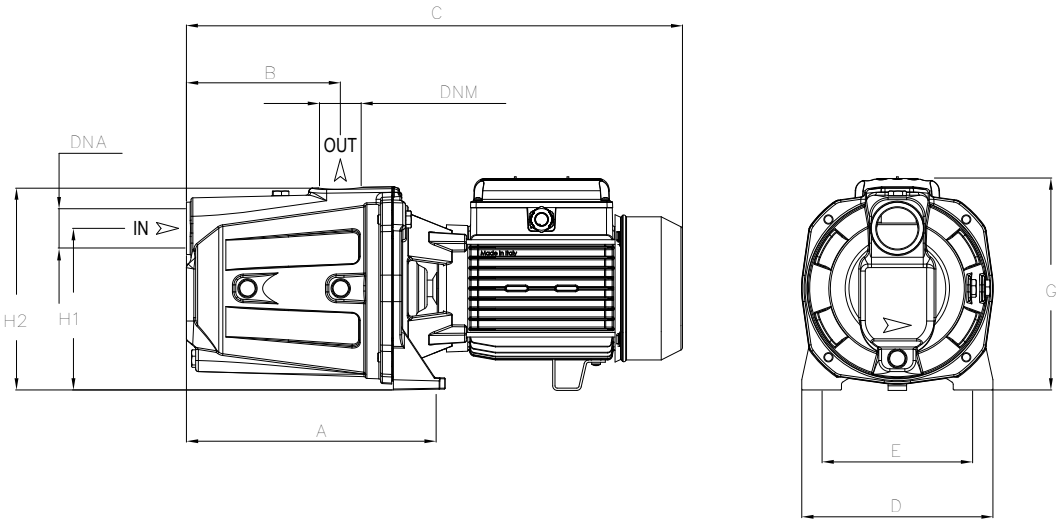

TIPO		DIMENSIONES (mm)													Kg	
-1	-3	A	B	C	D	E	G	H1	H2	DNA	DNM	I	L	M	-1	-3
CAM 150	**CAMT 150**	269,6	167	538	203	165	231,5	175	220			**565**	**235**	**232**	29	30,5
CAM 200	**CAMT 200**	269,6	167	538	203	165	231,5	175	220	1" ½ G	1" ¼ G	**565**	**235**	**232**	30	29,5
CAM 300	**-**	269,6	167	608	203	165	231,5	175	220			**638**	**230**	**255**	38	-
-	**CAMT 300**	269,6	167	538	203	165	231,5	175	220			**565**	**235**	**232**	-	30,5

CAM GARDEN

Electrobombas portátiles completas con asa, cable con enchufe y interruptor.
El rendimiento depende del tipo de bomba adoptado.

TIPO - 50 Hz	P2		P1	Tubería		Rendimiento	
1~	CV	kW	kW	Succión	Descarga	Q (l/min)	H (m)
CAM 50N GARDEN	0,6	0,44	0,7			10-55	34,0-15,8
CAM 75N GARDEN	0,8	0,59	0,82			10-55	40,5-19,7
CAM 100N GARDEN	1	0,74	1,04	1" G	1" G	10-70	44,3-20,0
CAM 120 GARDEN	1,2	0,88	1,14			10-70	48,5-23
CAM 140 GARDEN	1,5	1,1	1,3			10-70	55,7-28,1

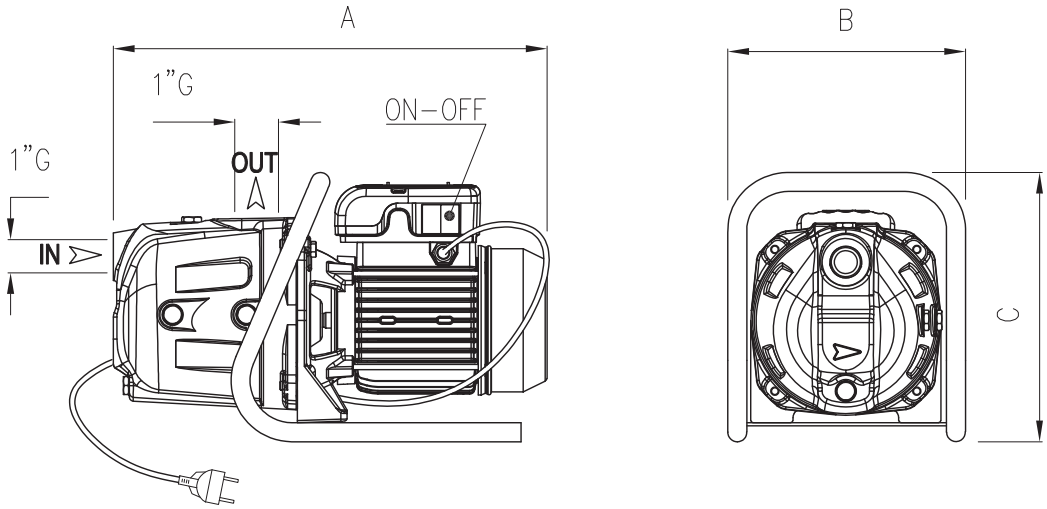

TIPO	DIMENSIONES (mm)		
	A	B	C
CAM 50N GARDEN	410	266	252
CAM 75N GARDEN	410	266	252
CAM 100N GARDEN	410	266	252
CAM 120 GARDEN	410	266	252
CAM 140 GARDEN	410	266	252

INOX

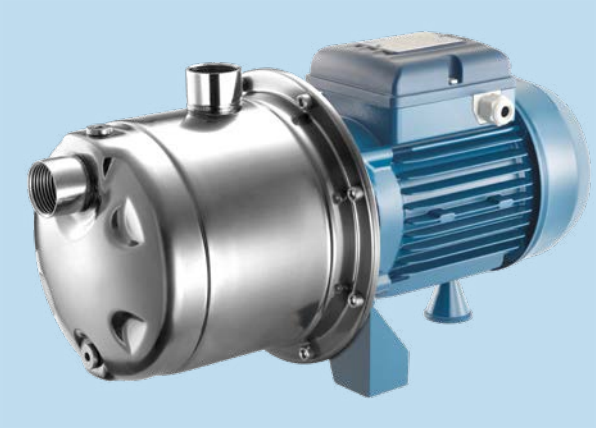

Bombas centrífugas autocebantes, aptas para aspirar agua mezclada con aire. Recomendadas en combinación con tanques de expansión para la transferencia de agua, recolección de agua de lluvia y sistemas de riego de jardines.

Características constructivas

Cuerpo bomba	acero inox AISI 304
Soporte del motor	aluminio
Rodete	Noryl® Noryl®, AISI 304 (100N÷140)
Sello mecánico	cerámica-grafito-NBR
Extremo eje bomba	acero inox AISI 416
Temperatura del líquido	0 - 50 °C
Presión de trabajo	máx. 8 bar

Motor

Motor de inducción de 2 polos	3~ 230/400V - 50Hz 1~ 230V - 50Hz (con protección térmica)
Clase de aislamiento	F
Grado de protección	IPX4

INOXT 100N /6 2

- tipo bomba
- motor: 1~ / **T** 3~
- soporte motor: **6** aluminio
- rodete: **0** Noryl® / **2** AISI 304 (100N÷140)

LOTES				
TIPO	CAMIÓN		CONTENEDOR	
	PALET (cm)	N° bombas	PALET (cm)	N° bombas
INOX(T)	85×110×150	60	85×110×190	80

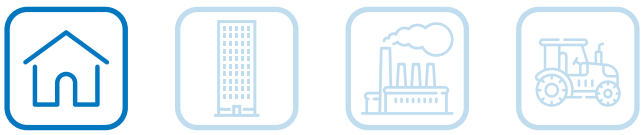

INOX

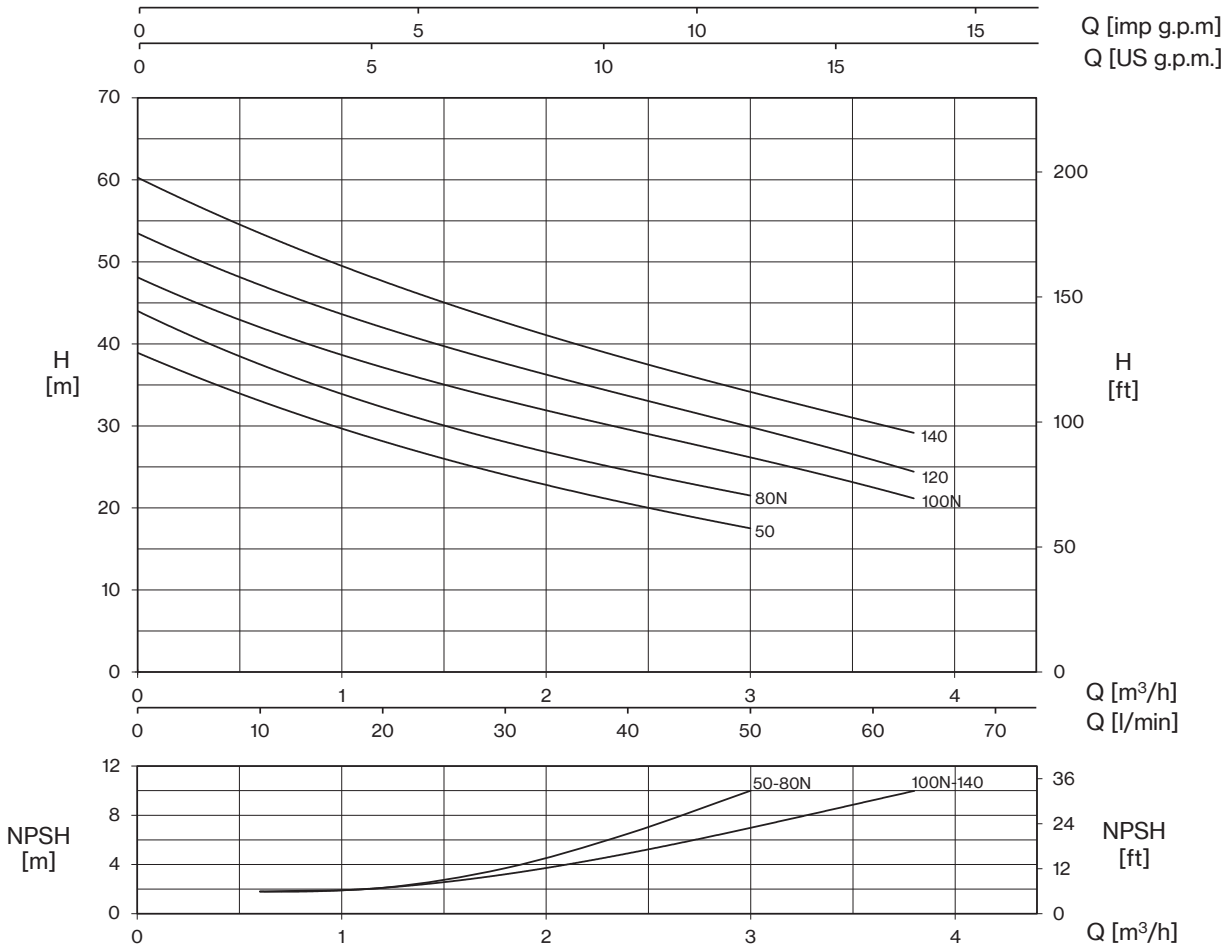

TIPO - 50 Hz		P2		P1		TENSIÓN		Q (m³/h - l/min)							
1~	3~			1~	3~	1~ 230V	3~ 400V	0	0,6	1,2	1,8	2,4	3	3,6	3,8
								0	10	20	30	40	50	60	63,3
		CV	kW	kW		A		H (m)							
INOX 50	**INOXT 50**	0,6	0,44	0,67	0,63	2,9	1,2	38,9	33,1	28,1	24,0	20,6	17,5		
INOX 80N	**INOXT 80N**	0,8	0,59	0,75	0,76	3,3	1,4	44,0	37,5	32,3	28,0	24,6	21,5		
INOX 100N	**INOXT 100N**	1	0,74	1,04	0,92	4,7	1,7	48,0	42,3	37,0	33,0	29,6	26,2	22,7	21,0
INOX 120	**INOXT 120**	1,2	0,88	1,14	1,03	5,2	1,9	53,4	47,4	41,9	37,5	33,7	29,9	26,0	24,3
INOX 140	**INOXT 140**	1,5	1,1	1,3	1,23	6,0	2,5	60,2	53,6	47,8	42,4	38,0	34,4	30,5	29,0

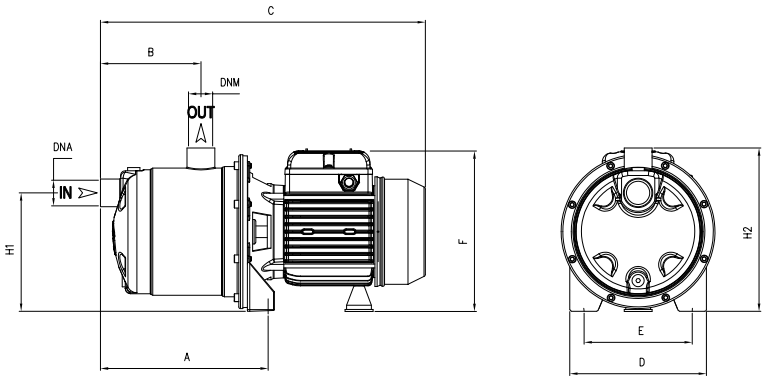

TIPO		DIMENSIONES (mm)													Kg
~1	~3	A	B	C	D	E	F	H1	H2	DNA	DNM	I	L	M	
INOX 50	**INOXT 50**	208	128	410	175	140	215	153	210			430	210	235	8,5
INOX 80N	**INOXT 80N**	208	128	410	175	140	215	153	210			430	210	235	9,5
INOX 100N	**INOXT 100N**	208	128	410	175	140	215	153	210	1” G	1” G	430	210	235	10,5
INOX 120	**INOXT 120**	208	128	410	175	140	215	153	210			430	210	235	11
INOX 140	**INOXT 140**	208	128	410	175	140	215	153	210			430	210	235	11,5

INOX GARDEN-BOX

Electrobombas portátiles completas con asa, cable con enchufe y interruptor.
El rendimiento depende del tipo de bomba adoptado.

INOX GARDEN

INOX BOX

TIPO - 50 Hz	P2		P1	Tubería		Rendimiento	
1~	CV	kW	kW	Succión	Descarga	Q (l/min)	H (m)
INOX 100N GARDEN-BOX	1	0,74	1,04	1" G	1" G	10-63,3	42,3-21,0

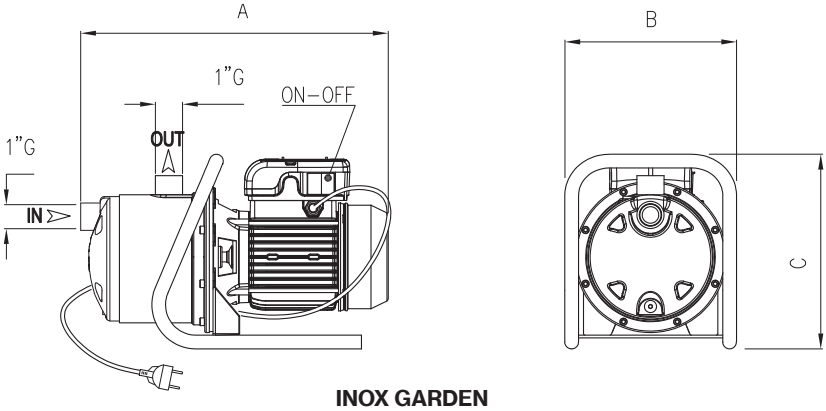

INOX GARDEN

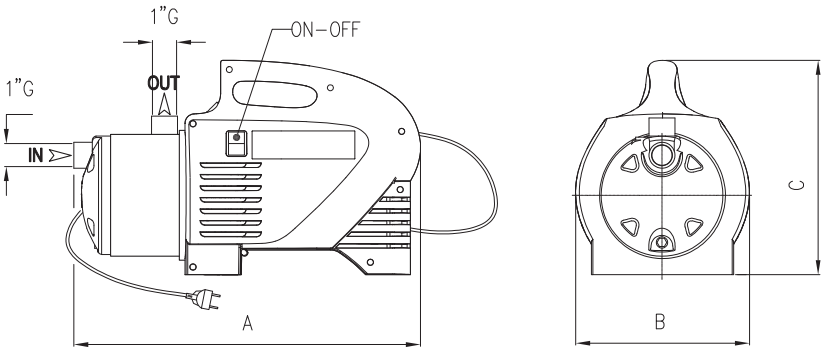

INOX BOX

TIPO	DIMENSIONES (mm)		
	A	B	C
INOX 100N GARDEN	410	175	285
INOX 100N BOX	429	209	287

ULTRA A

Autocebantes

Bombas horizontales autocebantes multicelulares de acero inox adecuadas para uso doméstico, también en combinación con un tanque de expansión. Aptas para agua potable o glicol, para sistemas de tratamiento de agua, calefacción, aire acondicionado y lavado.

Características constructivas

Cuerpo bomba, tapa sello mecánico	acero inox AISI 304
Soporte del motor	aluminio
Rodete, difusor	Noryl®
Sello mecánico	cerámica-grafito-EPDM
Extremo eje bomba	acero inox AISI 303
Temperatura del líquido	-5 ÷ +35 °C
Presión de trabajo	máx. 7 bar

Motor

Motor de inducción de 2 polos	3~ 230/400V - 50Hz 1~ 230V - 50Hz (con protección térmica hasta 1,85 kW)
Clase de aislamiento	F
Grado de protección	IPX4

U 3 A - 100 / 5 T -WR

- certificación
  - (en blanco) estándar
  - **-WR** aprobado WRAS
- motor
  - (en blanco) 1~
  - **T** 3~
- N° de rodetes
- autocebante
- caudal nominal m³/h
- tipo bomba

WRAS APPROVED PRODUCT
CERTIFICATION MARK

TIPO	LOTES			
	CAMIÓN		CONTENEDOR	
	PALET (cm)	N° bombas	PALET (cm)	N° bombas
U 3A-90/4(T)	85×110×160	70	85×110×185	80
U 3A-100/5(T)	90×110×150	48	90×110×170	56
U 5A-120/4(T)	85×110×160	70	85×110×185	80
U 5A-150/5(T)	90×110×150	48	90×110×170	56

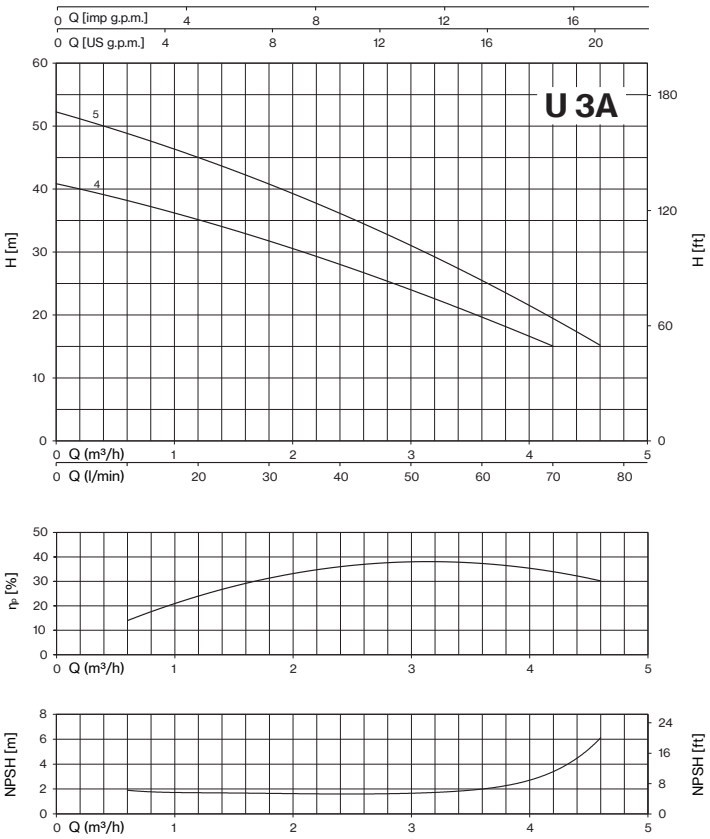

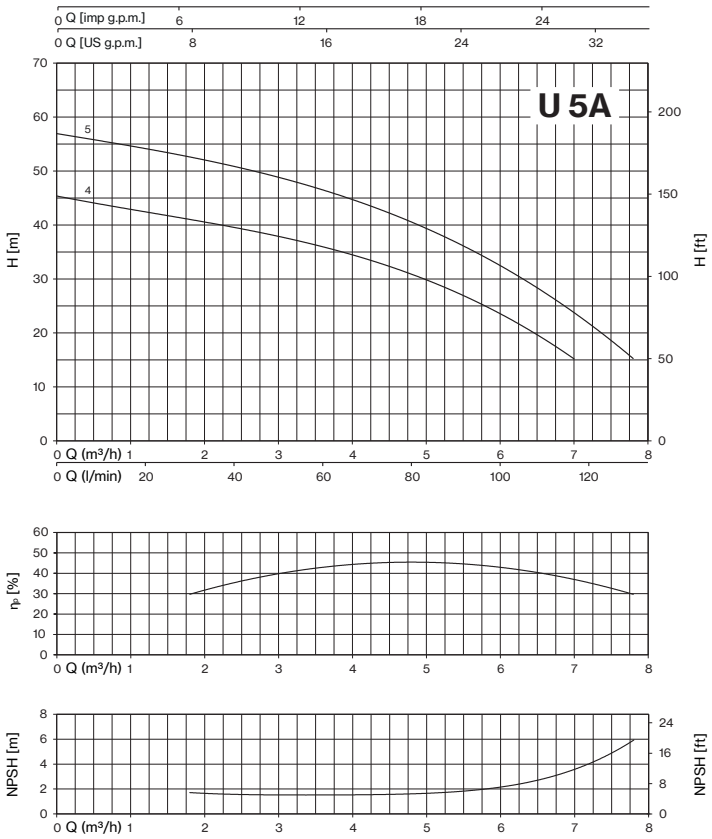

TIPO - 50 Hz		P2		P1		TENSIÓN		Q (m³/h - l/min)											
1~	3~			1~	3~	1~ 230V	3~ 400V	0	0,6	1,2	1,8	2,4	3,6	4,2	4,6	4,8	6	7	7,8
								0	10	20	30	40	60	70	76,7	80	100	116,7	130
		CV	kW	kW		A		H (m)											
U 3A-90/4	**U 3A-90/4T**	0,9	0,66	0,9	0,88	4	1,8	40,8	38,3	35,1	31,8	27,9	19,8	15,0					
U 3A-100/5	**U 3A-100/5T**	1	0,75	1,06	1,01	4,8	1,9	52,2	48,9	45,1	40,8	36,0	25,4	19,8	15,0				
U 5A-120/4	**U 5A-120/4T**	1,2	0,9	1,13	1,13	5,2	2,5	45,3			41,3	39,6	35,6	33,4	31,7	30,8	24,0	15,0	
U 5A-150/5	**U 5A-150/5T**	1,5	1,1	1,47	1,39	6,8	2,8	56,8			53,0	51,0	46,1	43,2	41,2	40,1	33,0	24,0	15,0

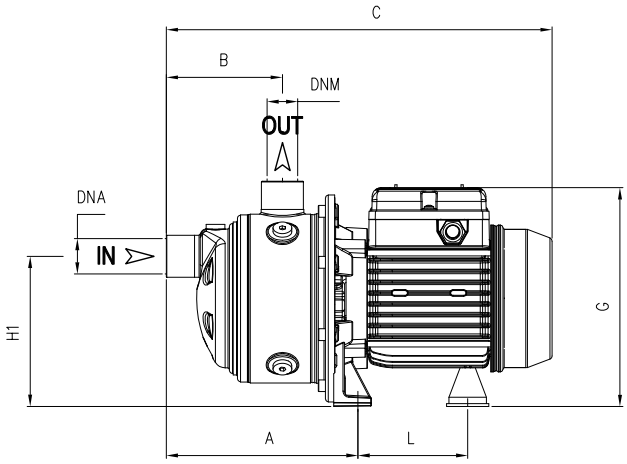

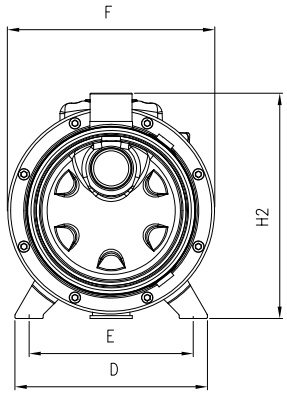

TIPO		DIMENSIONES (mm)												Kg
~1	~3	A	B	C	D	E	F	G	L	H1	H2	DNA	DNM	
U 3A-90/4	**U 3A-90/4T**	238,8	175	405	164	140	176	190	93,7	128	192	1” G	1” G	9
U 3A-100/5	**U 3A-100/5T**	262,8	199	452	164	140	176	203	104,7	128	192			11,5
U 5A-120/4	**U 5A-120/4T**	238,8	175	428	164	140	176	203	104,7	128	192			11,5
U 5A-150/5	**U 5A-150/5T**	262,8	199	514	164	140	176	217	128,2	134	198			14,5

ULTRA SA

Autocebantes

Bombas horizontales autocebantes multicelulares de acero inox, adecuadas para uso doméstico, también en combinación con un tanque de expansión. Aptas para agua potable o glicol, para sistemas de tratamiento de agua, calefacción, aire acondicionado y lavado.

Características constructivas

Cuerpo bomba, tapa sello mecánico	acero inox AISI 304
Soporte del motor	aluminio
Rodete, difusor	acero inox AISI 304
Sello	cerámica-grafito-EPDM
Extremo eje bomba	acero inox AISI 303
Temperatura del líquido	-15 ÷ +110 °C
Presión de trabajo	máx. 7 bar

Motor

Motor de inducción de 2 polos	3~ 230/400V - 50Hz 1~ 230V - 50Hz (con protección térmica hasta 1,85 kW)
Clase de aislamiento	F
Grado de protección	IPX4

U 3 S A - 100 / 5 T -WR

- tipo bomba
- caudal nominal m³/h
- rodetes y difusores de acero inox
- autocebante
- N° de rodetes
- motor: 1~ / T 3~
- certificación: estándar / -WR aprobado WRAS

WRAS APPROVED PRODUCT
CERTIFICATION MARK

LOTES				
TIPO	CAMIÓN		CONTENEDOR	
	PALET (cm)	N° bombas	PALET (cm)	N° bombas
U 3SA-90/4(T)	85×110×160	70	85×110×185	80
U 3SA-100/5(T)	90×110×150	48	90×110×170	56
U 5SA-120/4(T)	85×110×160	70	85×110×185	80
U 5SA-150/5(T)	90×110×150	48	90×110×170	56

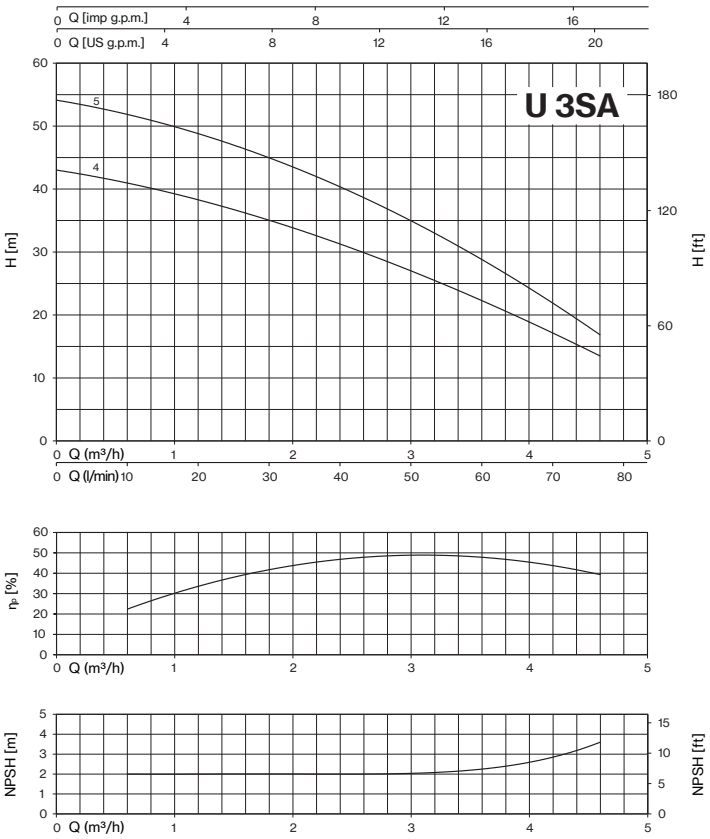

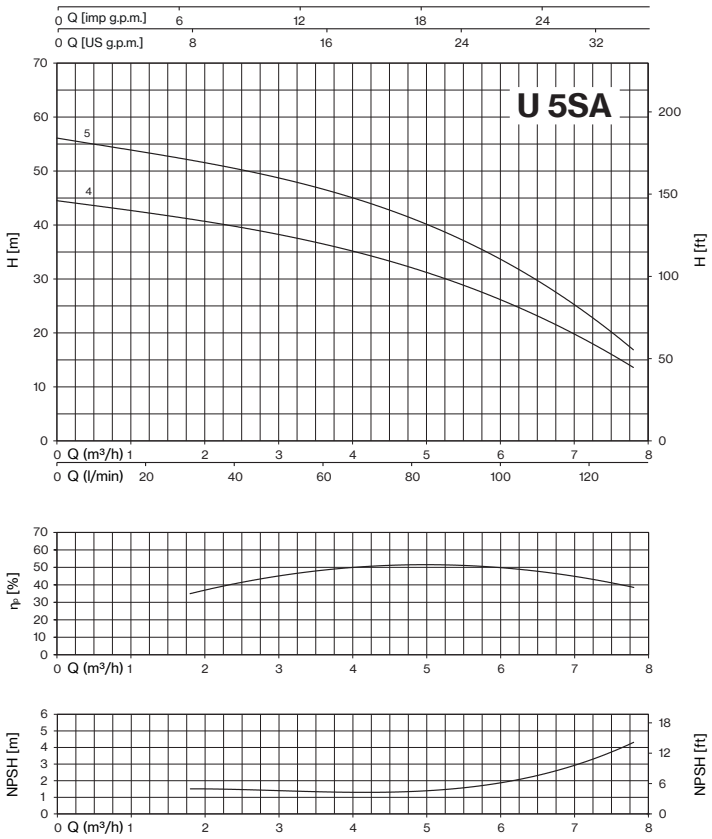

TIPO - 50 Hz		P2		P1		TENSIÓN		Q (m³/h - l/min)										
1~	3~			1~	3~	1~ 230V	3~ 400V	0	0,6	1,2	1,8	2,4	3,6	4,6	4,8	6	7	7,8
								0	10	20	30	40	60	76,7	80	100	116,7	130
		CV	kW	kW		A		H (m)										
U 3SA-90/4	**U 3SA-90/4T**	0,9	0,66	0,83	0,8	3,6	1,7	43,0	41,0	38,3	35,0	31,3	22,3	13,5				
U 3SA-100/5	**U 3SA-100/5T**	1	0,75	0,99	0,92	4,4	1,7	54,0	52,1	48,8	44,9	40,2	29,0	16,8				
U 5SA-120/4	**U 5SA-120/4T**	1,2	0,9	1,09	1,08	4,9	2,4	44,5			41,0	40,0	36,4	32,8	32,0	26,2	18,5	13,5
U 5SA-150/5	**U 5SA-150/5T**	1,5	1,1	1,39	1,31	6,5	2,7	56,0			52,4	50,5	46,4	42,0	41,0	33,8	23,8	16,5

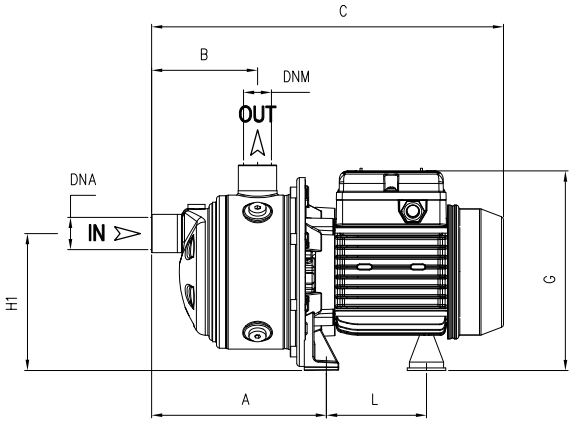

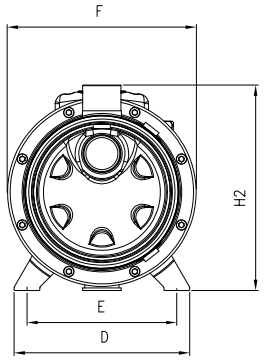

TIPO		DIMENSIONES (mm)												Kg
~1	~3	A	B	C	D	E	F	G	L	H1	H2	DNA	DNM	
U 3SA-90/4	**U 3SA-90/4T**	238,8	175	405	164	140	176	190	93,7	128	192	1" G	1" G	10
U 3SA-100/5	**U 3SA-100/5T**	262,8	199	452	164	140	176	203	104,7	128	192			12,5
U 5SA-120/4	**U 5SA-120/4T**	238,8	175	428	164	140	176	203	104,7	128	192			12,5
U 5SA-150/5	**U 5SA-150/5T**	262,8	199	514	164	140	176	217	128,2	134	198			15,5

AP

Autocebantes

Bombas centrífugas autocebantes con eyector externo de 4”. Adecuadas para el suministro de agua (incluso mezclada con aire) en pequeños sistemas domésticos, que pueden conectarse a un tanque de expansión.

Características constructivas	
Cuerpo bomba	hierro fundido
Soporte del motor	aluminio (75-100) hierro fundido (150-200)
Rodete	Noryl® o latón
Sello mecánico	cerámica-grafito-NBR
Extremo eje bomba	acero inox AISI 416 (75-100); acero inox AISI 303 parte hidráulica (150-200)
Temperatura del líquido	0 - 50 °C
Presión de trabajo	máx. 8 bar

Motor	
Motor de inducción de 2 polos	3~ 230/400V - 50Hz 1~ 230V - 50Hz (con protección térmica)
Clase de aislamiento	F
Grado de protección	IPX4

APT 100-4"/00

- rodete: **0** Noryl®; **1** latón
- soporte del motor: **0** hierro fundido (150-200); **6** aluminio (75-100)
- eyector externo **4"** tubería del pozo
- motor: 1~; **T** 3~
- tipo bomba

LOTES				
TIPO	CAMIÓN		CONTENEDOR	
	PALET (cm)	N° bombas	PALET (cm)	N° bombas
AP(T) 75÷100	85×110×145	60	85×110×190	80
AP(T) 150÷200	80×120×140	35	80×120×190	49

AP 75÷100

AP 150÷200

4”

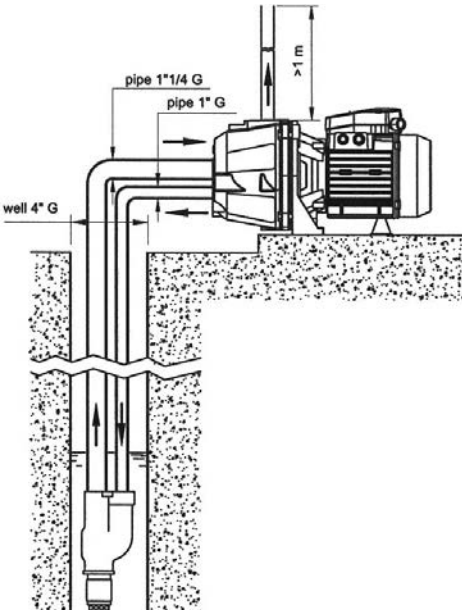

TIPO - 50 Hz		P2		P1		TENSIÓN		Tipo de eyector	Prof. succión m	Q (m³/h - l/min)									
										0,18	0,36	0,6	0,9	1,2	1,5	1,8	2,1	3	3,6
										3	6	10	15	20	25	30	35	50	60
1~	3~	CV	kW	kW		A				H (m)									
AP 75	**APT 75**	0,8	0,59	0,8	0,81	3,7	1,4	P 20	15	31	28	25	22	19	17	15	12		
									20	28	23	18	15	13	11				
								P 30	25	22	16	11	8						
									30	14	8								
AP 100	**APT 100**	1	0,74	1,02	1,05	4,7	2,3	P 20	15	40	37	34	30	27	24	21	18		
									20	37	34	30	25	21	17				
								P 30	25	30	25	20	14	11					
									30	14	8								
									35	12	4								
AP 150	**APT 150**	2	1,5	1,8	1,7	8,2	3,6	P 20	15							42	35	25	21
									20						50	37	30	21	
									25						45	34	27		
								P 30	35				49	41	20				
									40			48	40						
									50		49	43	20						
AP 200	**APT 200**	2,5	1,85	2,2	2,1	9,9	4,3	P 20	15								46	35	30
									20							48	43	32	27
									25						50	44	40	28	23
								P 30	35							28	20		
									40				46	30					
									50			49	40						

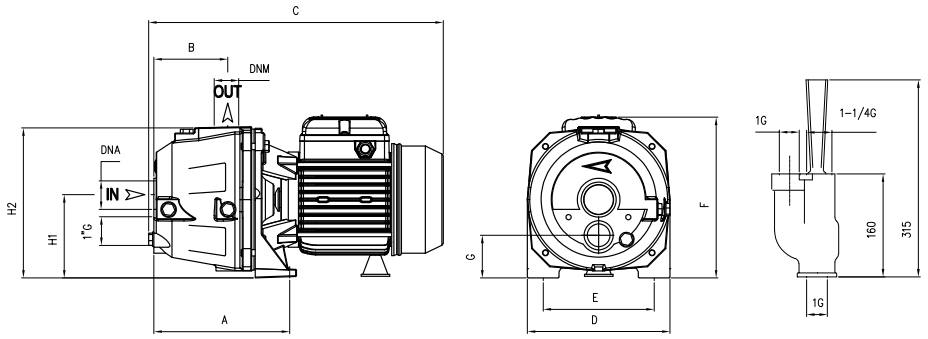

TIPO		DIMENSIONES (mm)														Kg
~1	~3	A	B	C	D	E	F	G	H1	H2	DNA	DNM	I	L	M	
AP 75	**APT 75**	168	82	360	180	140	195	52	97	188	1" ¼ G	1" G	440	200	225	16
AP 100	**APT 100**	168	82	360	180	140	195	52	97	188			440	200	225	18
AP 150	**APT 150**	125	74	415	220	177	230	60	112	240			525	230	280	28,5
AP 200	**APT 200**	125	74	415	220	177	230	60	112	240			525	230	280	29

CAB

Autocebantes

Bombas centrífugas autoacebantes para el suministro de agua (también mezclada con aire) en instalaciones domésticas y civiles pequeñas y medianas, que se pueden combinar con tanque de expansión.

Características constructivas	
Cuerpo bomba	hierro fundido
Soporte del motor	hierro fundido
Rodete	Noryl® o latón
Sello mecánico	cerámica-grafito-NBR
Extremo eje bomba	acero inox AISI 303 lado hidráulico
Temperatura del líquido	0 - 50 °C
Presión de trabajo	máx. 8 bar

Motor	
Motor de inducción de 2 polos	3~ 230/400V - 50Hz 1~ 230V - 50Hz (con protección térmica)
Clase de aislamiento	F
Grado de protección	IPX4

CABT 150 / 01

- rodete: **0** Noryl®; **1** latón
- soporte del motor: **0** hierro fundido
- motor: 1~; **T** 3~
- tipo bomba

LOTES				
TIPO	CAMIÓN		CONTENEDOR	
	PALET (cm)	N° bombas	PALET (cm)	N° bombas
CAB(T) 150÷200	80×120×140	25	80×120×190	35
CAB 300	85×110×160	20	85×110×190	24
CABT 300	80×120×140	25	80×120×190	35

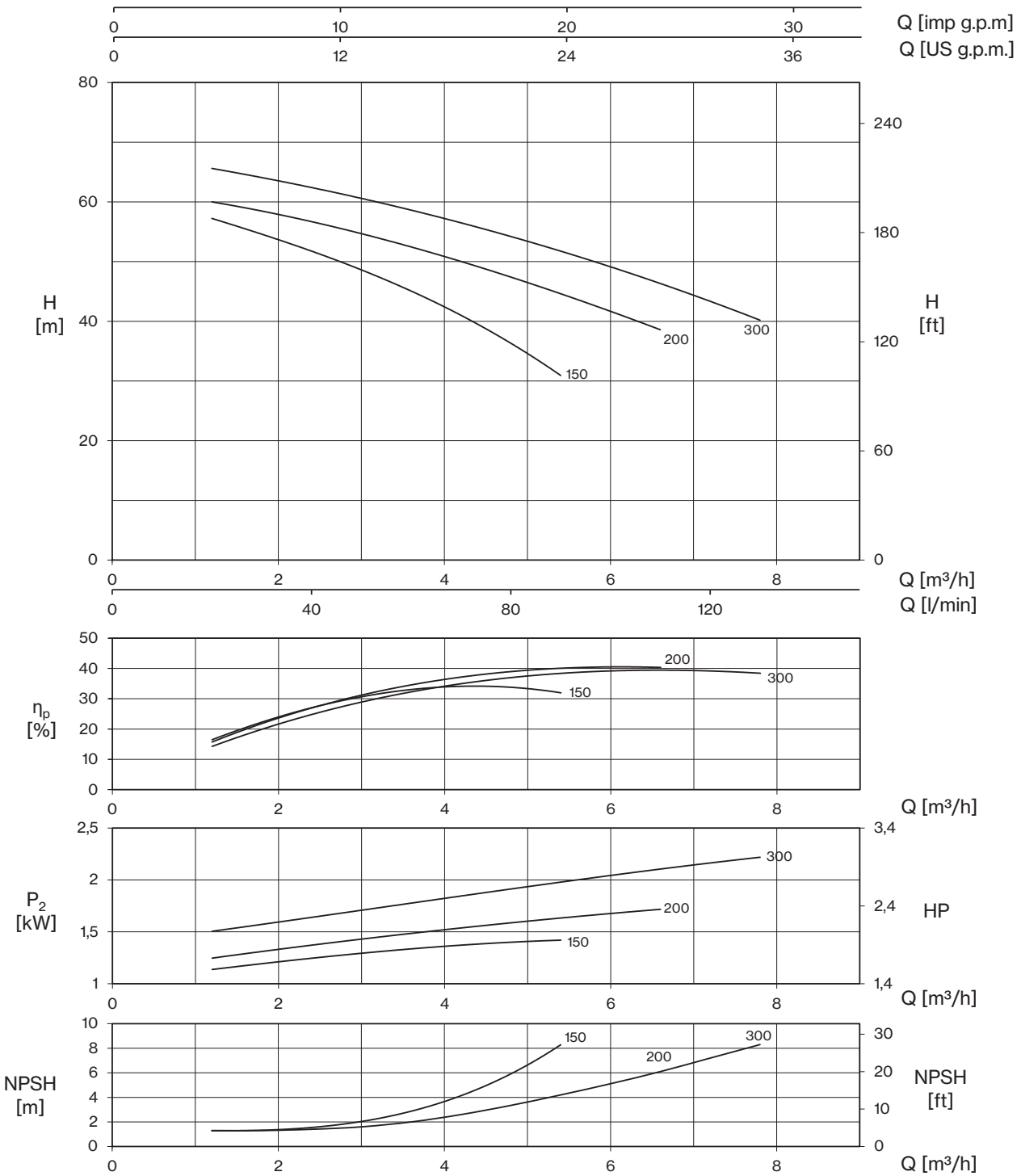

TIPO - 50 Hz		P2		P1		TENSIÓN		Q (m³/h - l/min)							
1~	3~			1~	3~	1~ 230V	3~ 400V	0	1,2	1,8	3	4,2	5,4	6,6	7,8
								0	20	30	50	70	90	110	130
		CV	kW	kW		A		H (m)							
CAB 150	**CABT 150**	2	1,5	1,8	1,7	8,2	3,6	61,5	57,2	54,7	48,5	40,9	30,8		
CAB 200	**CABT 200**	2,5	1,85	2,2	2,1	9,9	4,3	62,8	60,0	58,5	54,7	50,1	44,5	38,7	
CAB 300	**CABT 300**	3	2,2	2,8	2,6	13,0	5,2	68,4	65,6	64,0	60,7	56,5	51,7	46,4	40,2

CAB

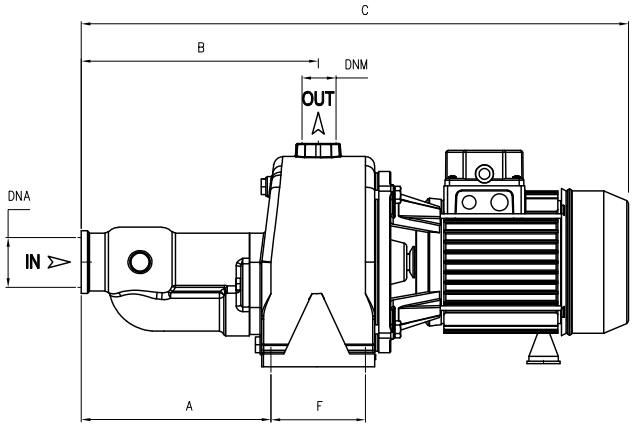

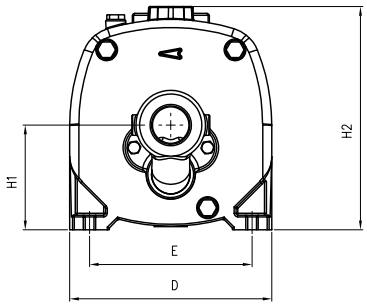

TIPO		DIMENSIONES (mm)														
~1	~3	A	B	C	D	E	F	H1	H2	DNA	DNM	I	L	M	~1	~3
CAB 150	**CABT 150**	204	257	626	220	177	105	112	240	1” ½ G	1” G	638	230	255	33	34
CAB 200	**CABT 200**	204	257	626	220	177	105	112	240			638	230	255	32,5	33
CAB 300	**-**	204	257	696	220	177	105	112	240			777	259	280	42	-
-	**CABT 300**	204	257	626	220	177	105	112	240			638	230	255	-	34

MP/A

Autocebantes

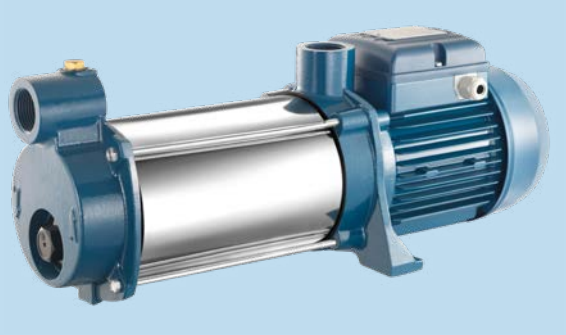

Bombas centrífugas multietapa, horizontales y autocebantes, especialmente adecuadas para la realización de pequeños y medianos sistemas de presurización; capaces de aspirar líquidos mezclados con aire.

Características constructivas	
Cuerpo bomba	hierro fundido
Soporte del motor	hierro fundido
Rodete	Noryl®
Sello mecánico	cerámica-grafito-NBR
Extremo eje bomba	acero inox AISI 416
Temperatura del líquido	0 - 50 °C
Presión de trabajo	máx. 11 bar

Motor	
Motor de inducción de 2 polos	3~ 230/400V - 50Hz 1~ 230V - 50Hz (con protección térmica)
Clase de aislamiento	F
Grado de protección	IPX4

MP T 100 /4 A

- tipo bomba
- motor: 1~ / **T** 3~
- N° de rodetes
- autocebante

LOTES				
TIPO	CAMIÓN		CONTENEDOR	
	PALET (cm)	N° bombas	PALET (cm)	N° bombas
MP/A(T)	80×120×150	48	80×120×190	64

MP/A

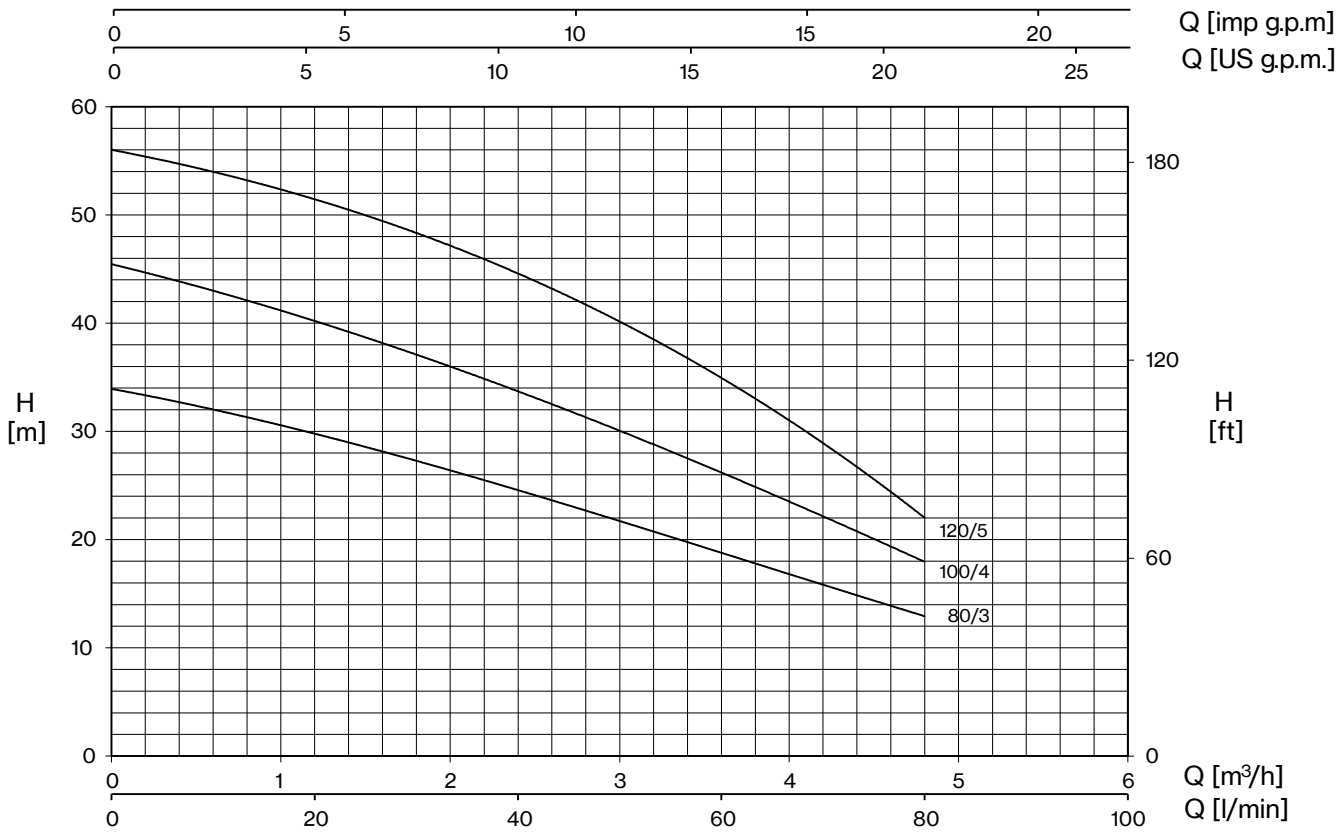

TIPO - 50 Hz		P2		P1		TENSIÓN		Q (m³/h - l/min)				
1~	3~			1~	3~	1~ 230V	3~ 400V	0	1,2	2,4	3,6	4,8
								0	20	40	60	80
		CV	kW	kW		A		H (m)				
MP 80/3 A	**MPT 80/3 A**	0,8	0,59	0,83	0,88	3,8	1,6	34,0	29,5	25,0	18,5	13,0
MP 100/4 A	**MPT 100/4 A**	1	0,74	1,07	1,1	5,0	1,9	45,5	40,0	34,0	26,0	18,0
MP 120/5 A	**MPT 120/5 A**	1,2	0,88	1,27	1,33	6,1	2,3	56	51,5	44,5	35,0	22,0

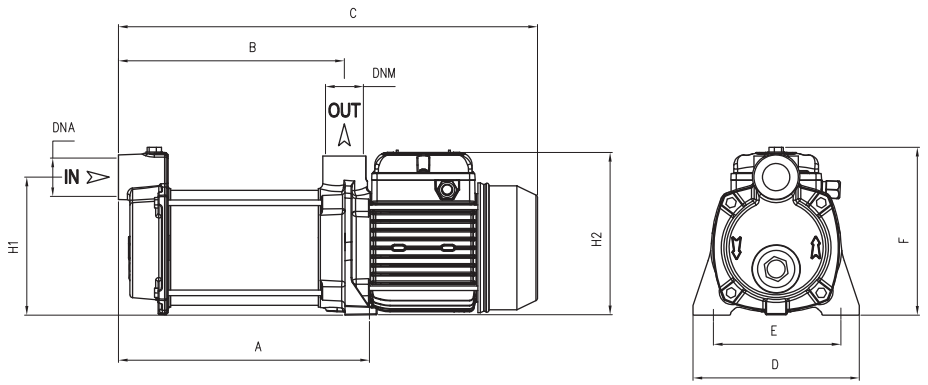

TIPO		DIMENSIONES (mm)													Kg
-1	-3	A	B	C	D	E	F	H1	H2	DNA	DNM	I	L	M	
MP 80/3 A	**MPT 80/3 A**	245	224	425	180	140	185	150	175			440	200	215	14
MP 100/4 A	**MPT 100/4 A**	270	240	450	180	140	185	150	175	1" G	1" G	500	200	215	15,5
MP 120/5 A	**MPT 120/5 A**	295	264	475	180	140	185	150	175			500	200	215	16

MPX

Autocebantes

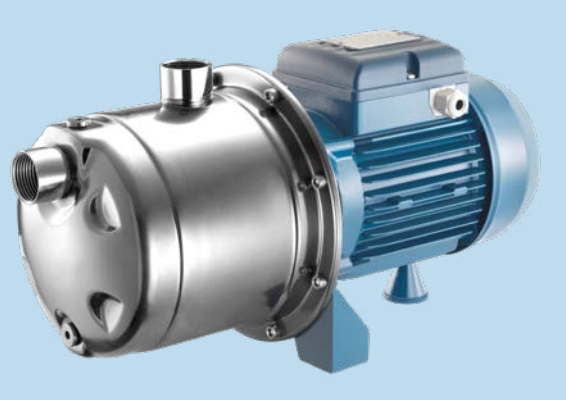

Bombas centrífugas multietapa, horizontales y autocebantes, especialmente adecuadas para la realización de pequeños y medianos sistemas de presurización; capaces de aspirar líquidos mezclados con aire.

Características constructivas	
Cuerpo bomba	acero inox AISI 304
Soporte del motor	aluminio
Rodete	Noryl®
Sello mecánico	cerámica-grafito-NBR
Eje bomba	acero inox AISI 416
Temperatura del líquido	0 - 50 °C
Presión de trabajo	máx. 8 bar

Motor	
Motor de inducción de 2 polos	3~ 230/400V - 50Hz 1~ 230V - 50Hz (con protección térmica)
Clase de aislamiento	F
Grado de protección	IPX4

MPX 100 /4 T

- motor: 1~ / **T** 3~
- N° de rodetes
- tipo bomba

LOTES				
TIPO	CAMIÓN		CONTENEDOR	
	PALET (cm)	N° bombas	PALET (cm)	N° bombas
MPX(T)	85×110×170	60	85×110×190	80

MPX

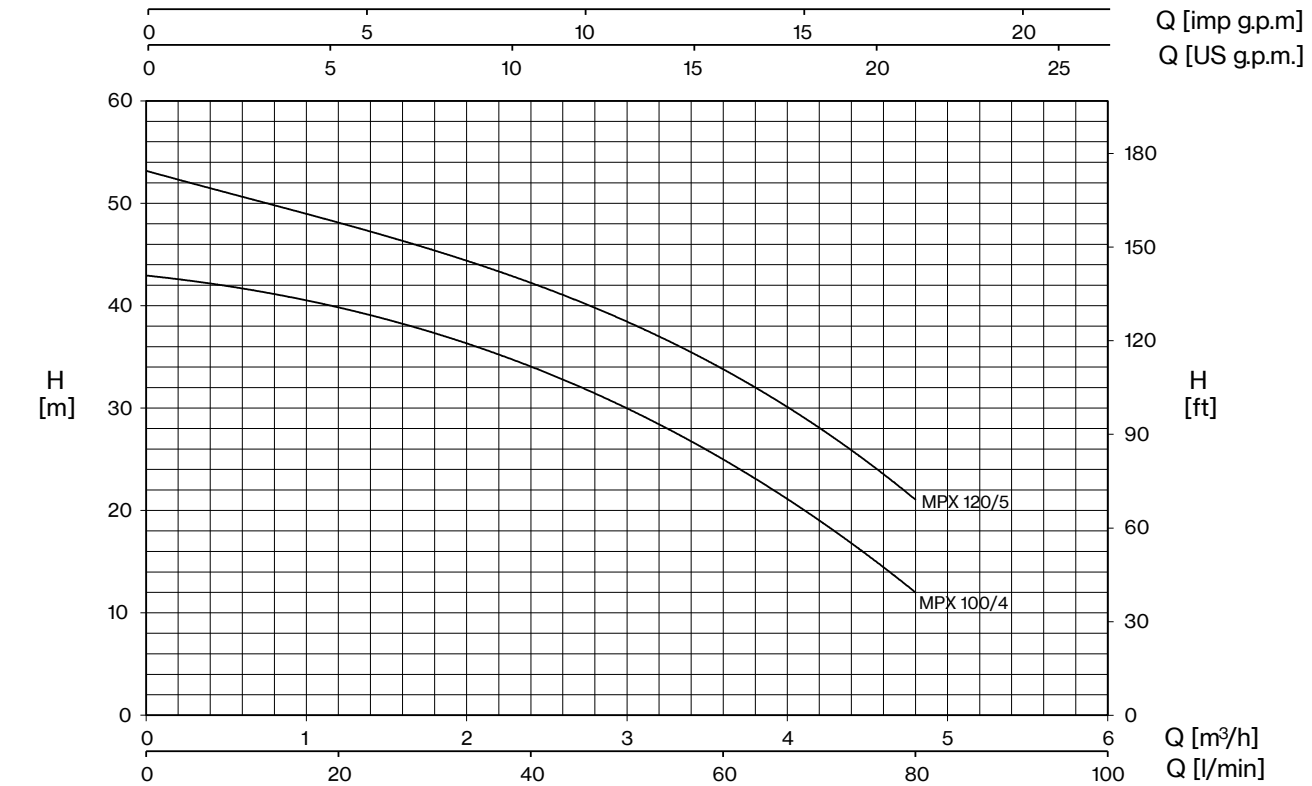

TIPO - 50 Hz		P2		P1		TENSIÓN		Q (m³/h - l/min)					
1~	3~			1~	3~	1~ 230V	3~ 400V	0	0,6	1,2	2,4	3,6	4,8
								0	10	20	40	60	80
		CV	kW	kW		A		H (m)					
MPX 100/4	**MPXT 100/4**	1	0,74	1,07	1,1	5,0	1,9	43,0	41,5	40,0	34,0	25,0	12,0
MPX 120/5	**MPXT 120/5**	1,2	0,88	1,27	1,33	6,1	2,3	53,0	51,0	48,0	42,0	34,0	21,0

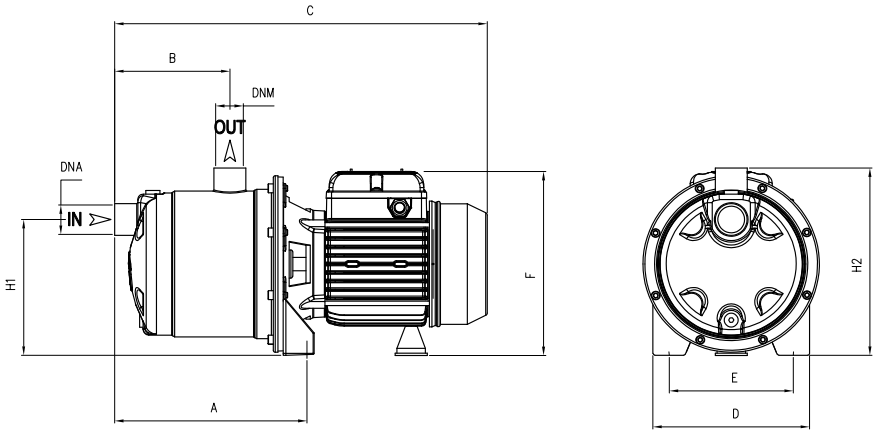

TIPO		DIMENSIONES (mm)													Kg
~1	~3	A	B	C	D	E	F	H1	H2	DNA	DNM	I	L	M	
MPX 100/4	**MPXT 100/4**	208	128	410	175	140	215	153	210	1" G	1" G	430	210	235	11
MPX 120/5	**MPXT 120/5**	208	128	410	175	140	215	153	210			430	210	235	11,5

MPX GARDEN-BOX

Electrobombas portátiles completas con asa, cable con enchufe y interruptor.
El rendimiento depende del tipo de bomba adoptado.

MPX GARDEN

MPX BOX

TIPO - 50 Hz	P2		P1	Tubería		Rendimiento	
1~	CV	kW	kW	Succión	Descarga	Q (l/min)	H (m)
MPX 100/4 GARDEN-BOX	1	0,74	1,07	1" G	1" G	10,0-80,0	41,5-12,0
MPX 120/5 GARDEN-BOX	1,2	0,88	1,27			10,0-80,0	51,0-21,0

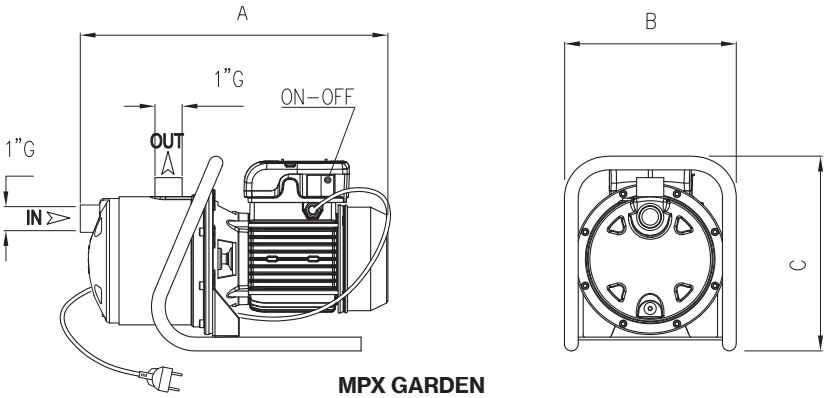

MPX GARDEN

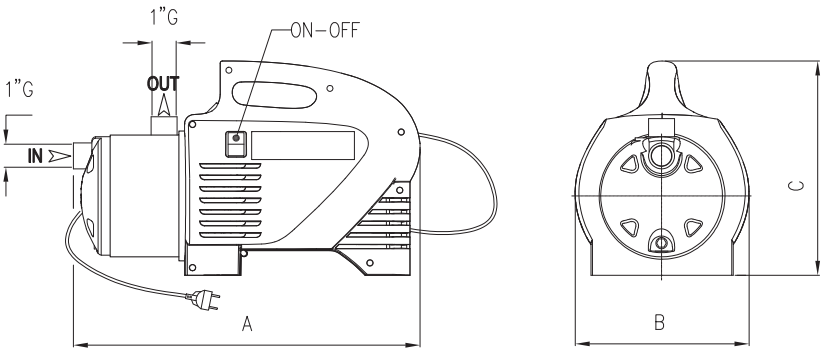

MPX BOX

TIPO	DIMENSIONES (mm)		
	A	B	C
MPX 100/4 GARDEN	410	175	285
MPX 120/5 GARDEN	410	175	285
MPX 100/4 BOX	429	209	287
MPX 120/5 BOX	429	209	287

Pentax®

WATER PUMPS

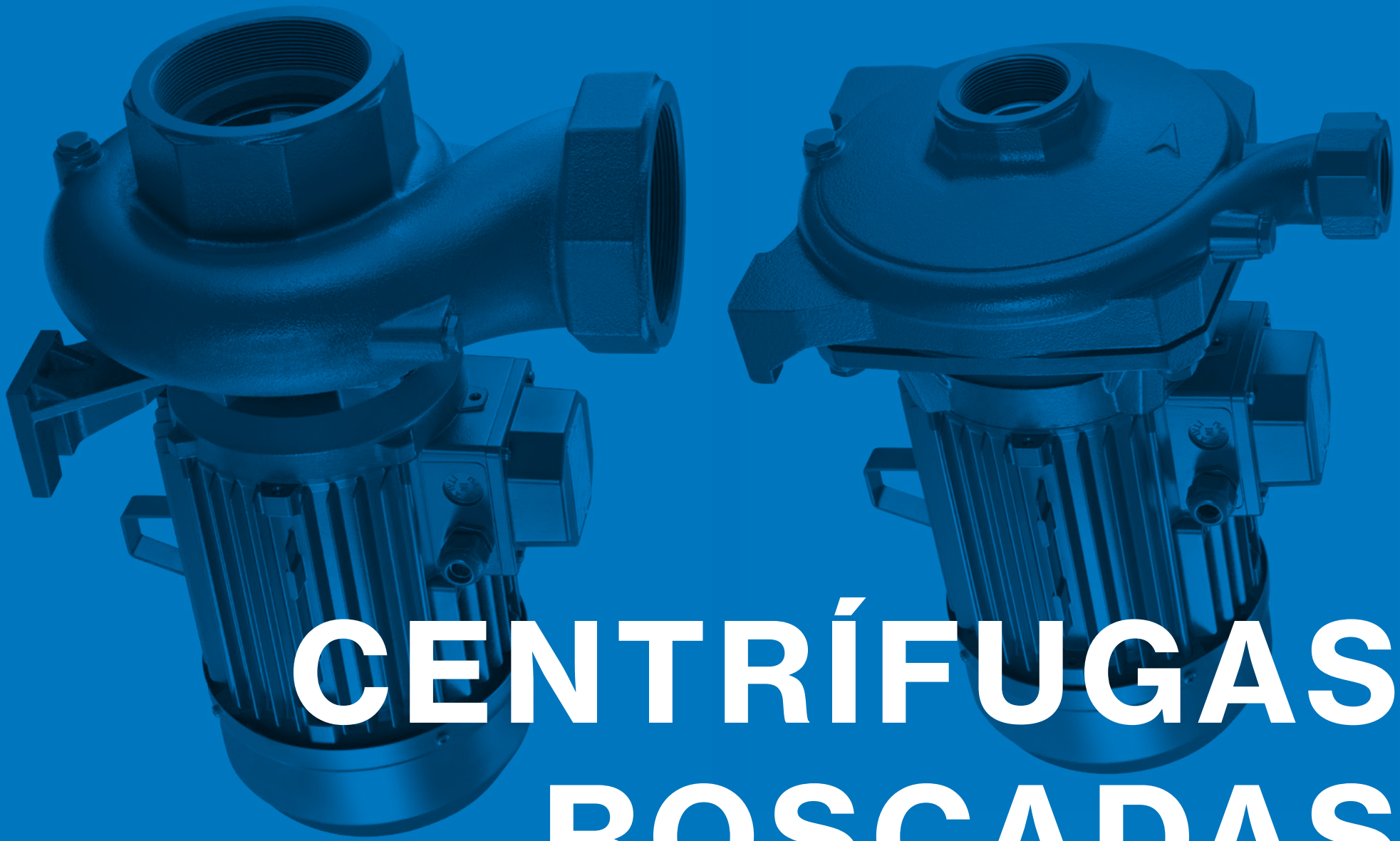

CENTRÍFUGAS ROSCADAS

BOMBAS CENTRÍFUGAS ROSCADAS

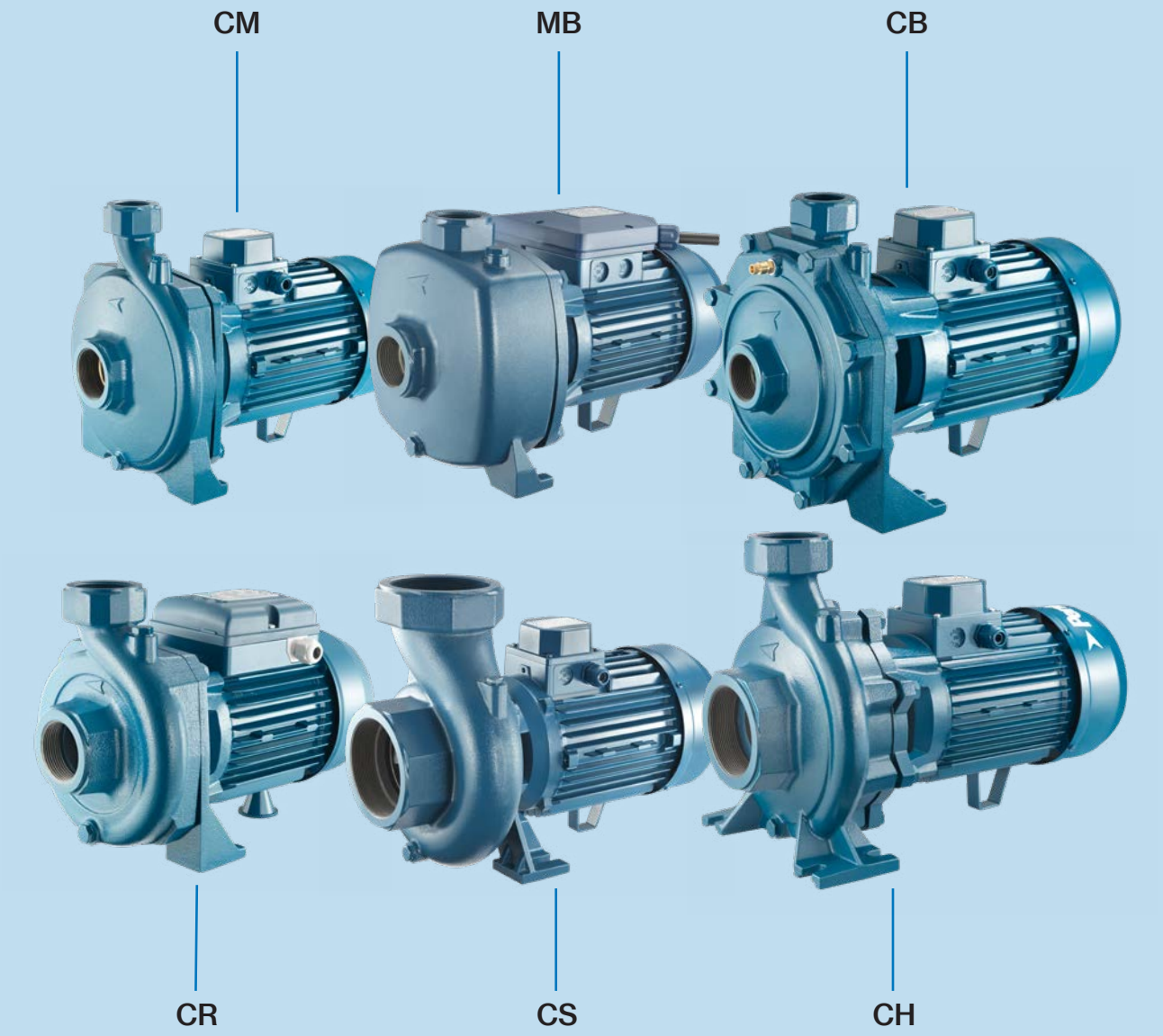

Bombas centrífugas de rodete simple y doble, extremadamente silenciosas, diseñadas para una amplia gama de aplicaciones.

Aplicaciones:

- Suministro de agua
- Presurización
- Sistemas de circulación de agua para calefacción y aire acondicionado
- Transferencia de líquidos en la industria y horticultura

BOMBAS CENTRÍFUGAS ROSCADAS

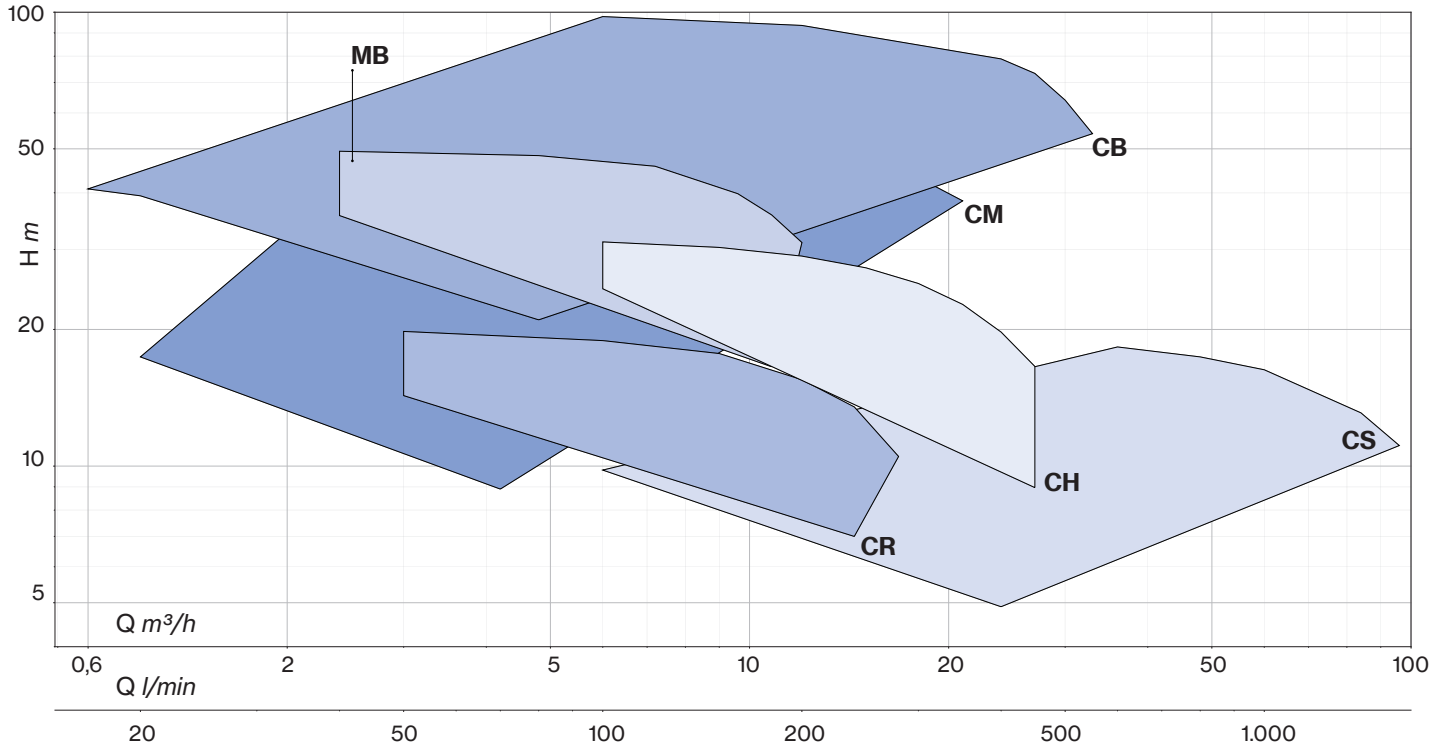

CM

Centrífugas Roscadas

Bombas centrífugas de rodete simple, extremadamente silenciosas, adecuadas para aplicaciones domésticas, civiles e industriales. Las bombas garantizan una presión constante ante la variación de los caudales.

Características constructivas

Cuerpo bomba	hierro fundido
Soporte del motor	hierro fundido (45, 50, 164÷550) aluminio (75÷100)
Rodete	Noryl® (45) Noryl® o latón (50÷550)
Sello mecánico	cerámica-grafito-NBR
Eje del motor	acero inox AISI 416 (45÷100) acero inox AISI 303 (164÷550)
Temperatura del líquido	rodete Noryl®: 0 - 50 °C rodete latón: 0 - 90 °C
Presión de trabajo	máx. 6 bar (45÷100) máx. 8 bar (164÷550)

Motor

Motor de inducción de 2 polos	3~ 230/400V - 50Hz 1~ 230V - 50Hz (con protección térmica hasta MEC 80)
Clase de aislamiento	F
Grado de protección	IPX4

CMT 100 / 60

- rodete: **0** Noryl®; **1** latón
- soporte del motor: **0** hierro fundido (45, 50, 164÷550); **6** aluminio (75÷100)
- motor: 1~; **T** 3~
- tipo bomba

LOTES				
TIPO	CAMIÓN		CONTENEDOR	
	PALET (cm)	N° bombas	PALET (cm)	N° bombas
CM(T) 45÷50	80×120×145	102	80×120×190	136
CM(T) 75÷100	85×110×145	65	85×110×195	91
CM(T) 164÷214	85×110×170	40	85×110×200	48
CM 314	85×110×150	24	85×110×180	30
CMT 314	85×110×170	40	85×110×200	48
CM(T) 400÷550	85×110×150	24	85×110×180	30

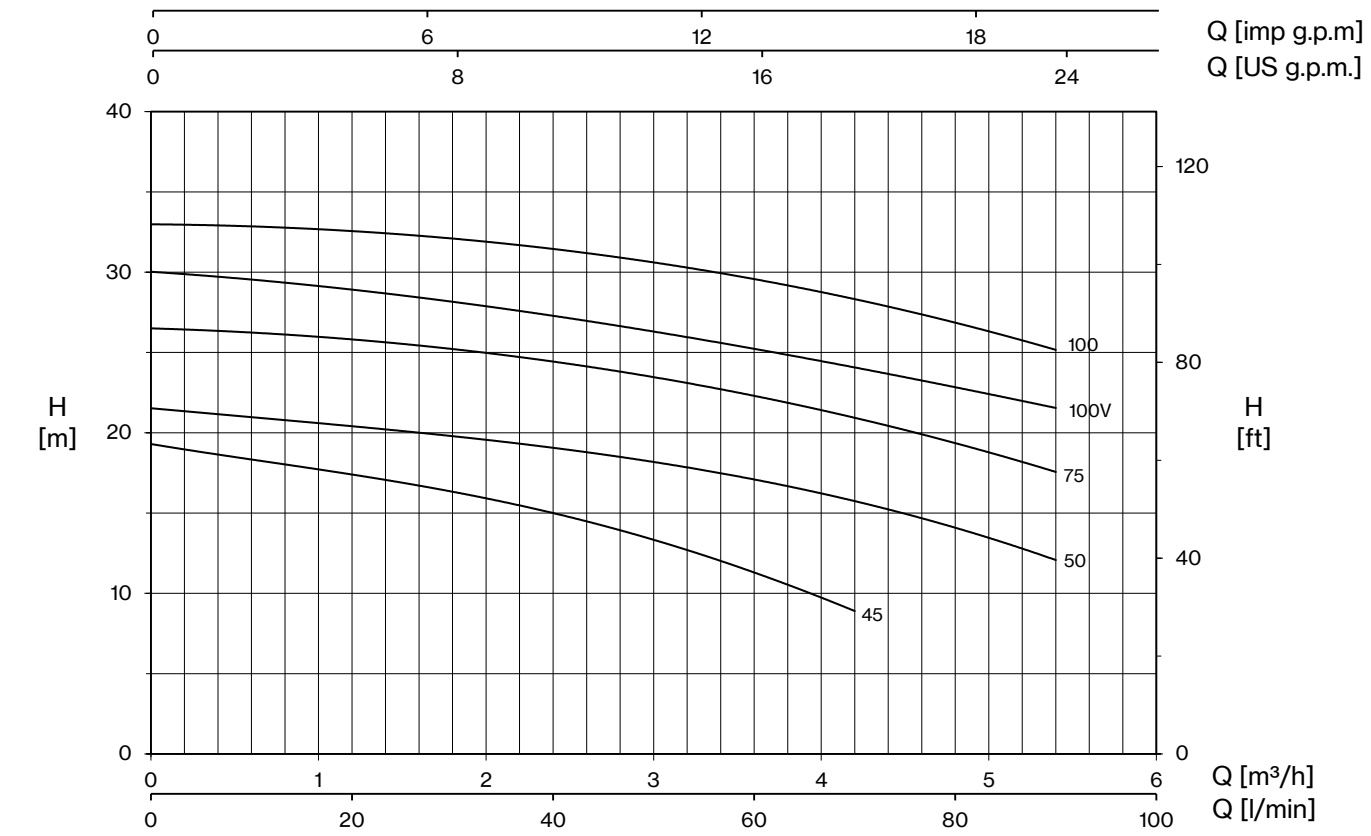

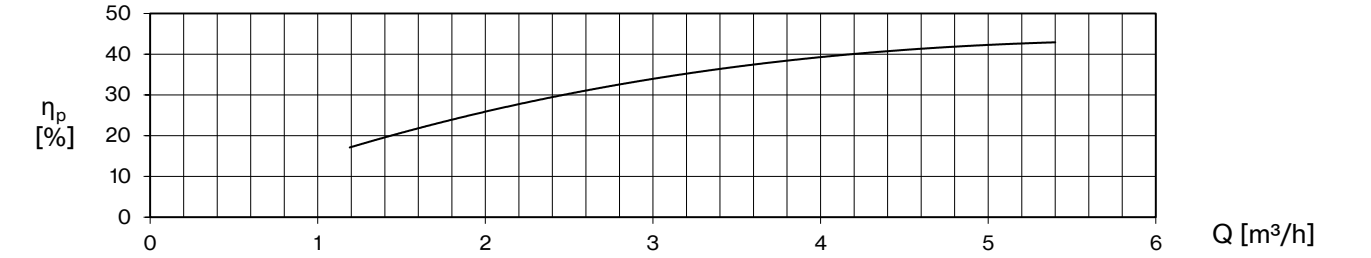

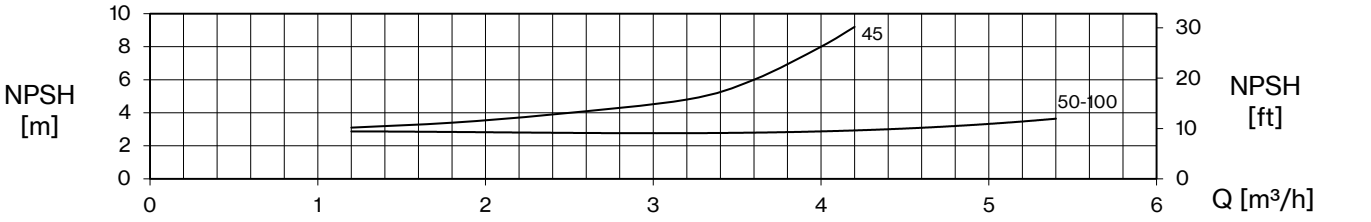

TIPO - 50 Hz		P2		P1		TENSIÓN		Q (m³/h - l/min)						
1~	3~			1~	3~	1~ 230V	3~ 400V	0	1,2	2,4	3,6	4,2	4,8	5,4
								0	20	40	60	70	80	90
		CV	kW	kW		A		H (m)						
CM 45	**CMT 45**	0,4	0,3	0,51	0,56	2,3	1,0	19,3	17,4	15,0	11,3	8,9		
CM 50	**CMT 50**	0,5	0,37	0,59	0,65	2,8	1,1	21,5	20,5	19,0	17,0	15,8	14,2	12,0
CM 75	**CMT 75**	0,8	0,59	0,9	0,94	4,5	1,7	26,5	25,8	24,5	22,2	20,9	19,5	17,5
CM 100 V	**-**	1	0,74	1,05	-	4,6	-	30,0	29,0	27,2	25,2	24,1	22,9	21,5
CM 100	**CMT 100**	1	0,74	1,16	1,17	5,7	2,0	33,0	32,5	31,5	29,6	28,3	26,8	25,2

CM

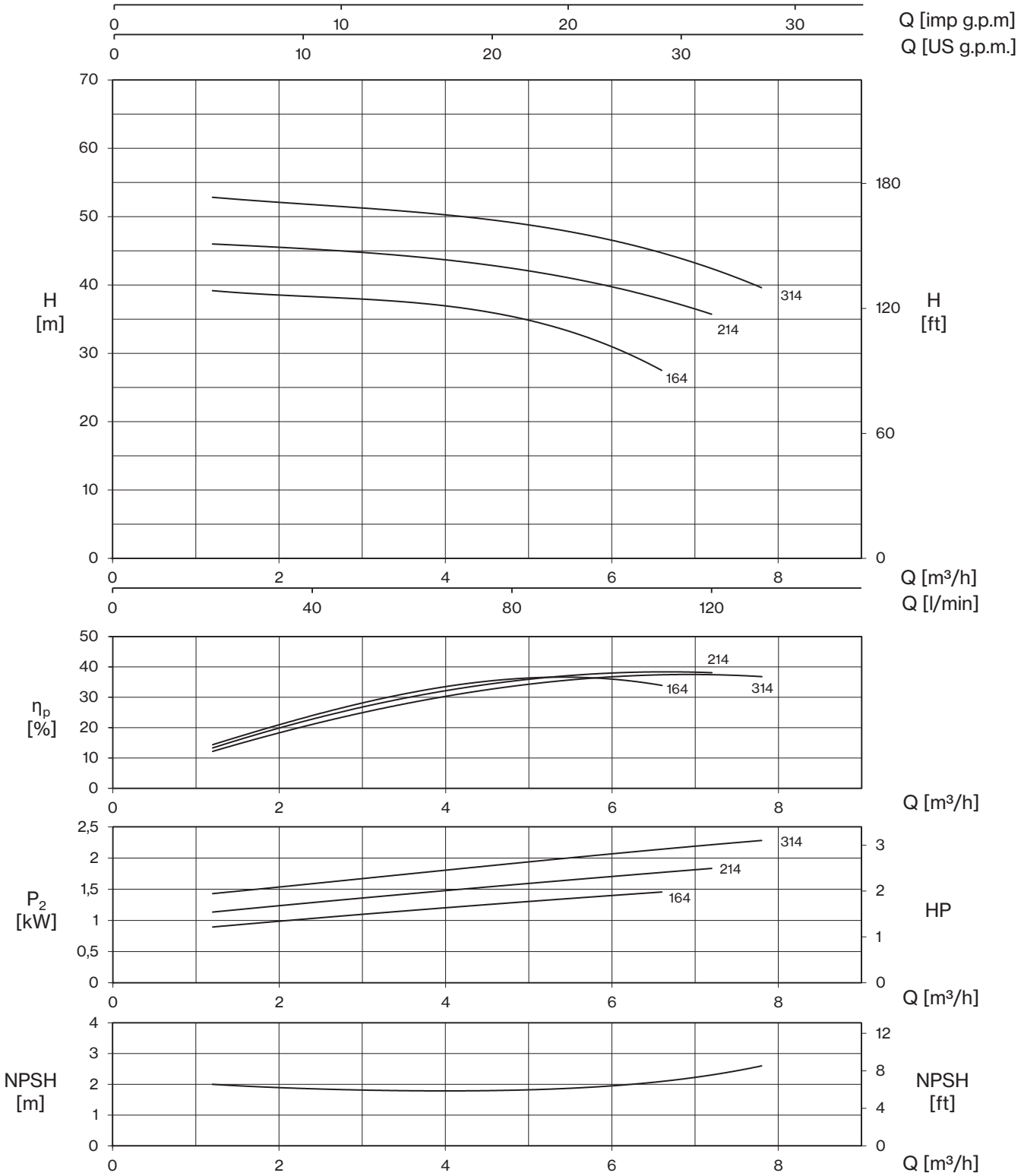

TIPO - 50 Hz		P2		P1		TENSIÓN		Q (m³/h - l/min)								
1~	3~			1~	3~	1~ 230V	3~ 400V	0	1,2	2,4	3,6	4,8	6	6,6	7,2	7,8
								0	20	40	60	80	100	110	120	130
		CV	kW	kW		A		H (m)								
CM 164	**CMT 164**	2	1,5	1,8	1,8	8,2	3,7	39,4	39,1	38,6	37,2	35,2	31,5	27,2		
CM 214	**CMT 214**	2,5	1,85	2,3	2,2	10,4	4,4	46,3	45,9	45,5	44,1	42,1	39,8	38,2	35,5	
CM 314	**CMT 314**	3	2,2	2,8	2,6	13,0	5,2	53,2	52,7	52,1	50,8	48,8	46,3	45,0	42,9	39,2

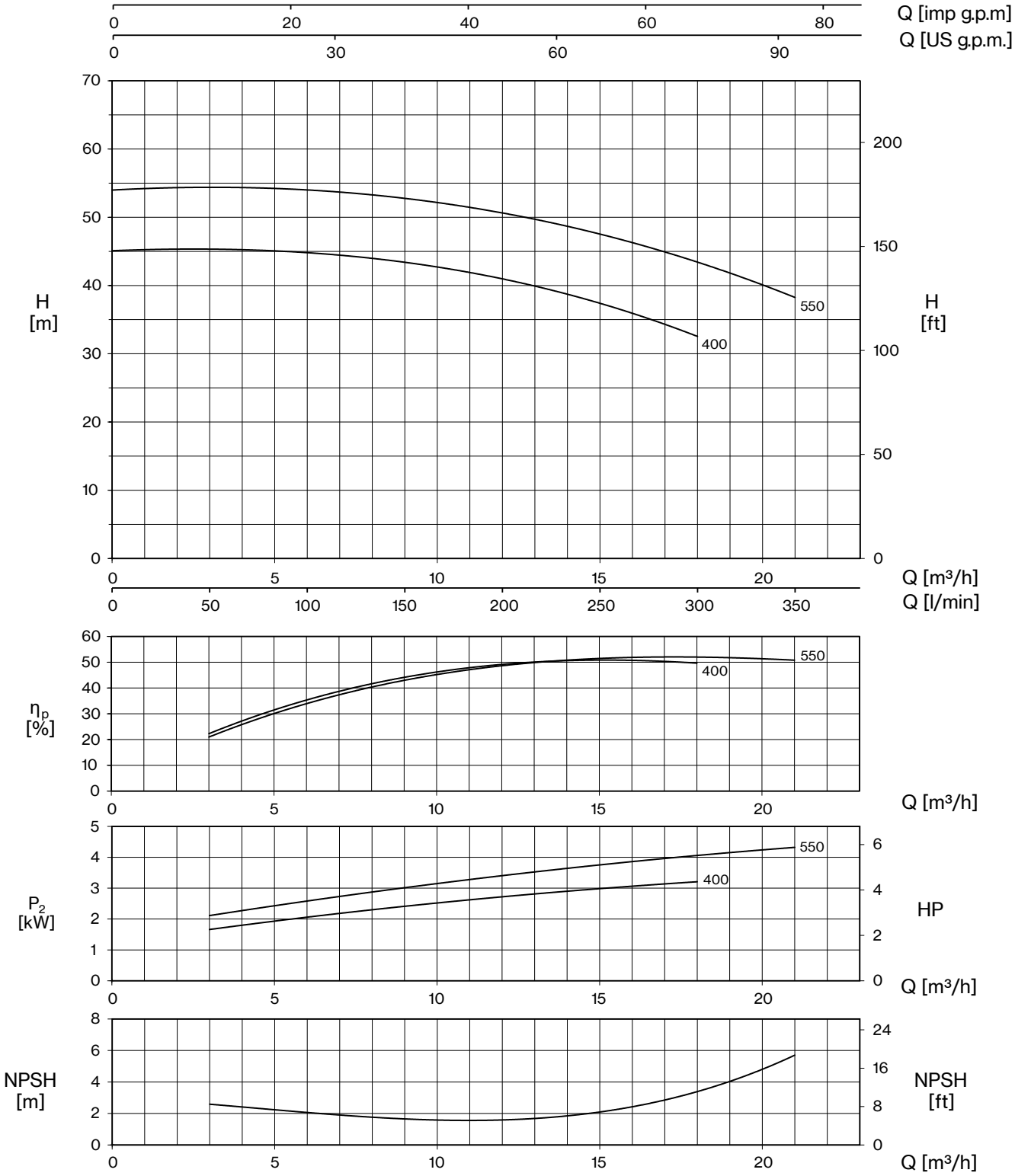

TIPO - 50 Hz		P2		P1		TENSIÓN		Q (m³/h - l/min)							
1~	3~			1~	3~	1~ 230V	3~ 400V	0	3	6	9	12	15	18	21
								0	50	100	150	200	250	300	350
		CV	kW	kW		A		H (m)							
CM 400	**CMT 400**	4	3	3,6	3,7	16,0	6,7	45,1	45,2	44,9	43,4	40,9	37,4	32,5	
-	**CMT 550**	5,5	4	-	4,9	-	9,0	54,1	54,1	54,0	52,9	50,7	47,5	43,2	38,4

CM

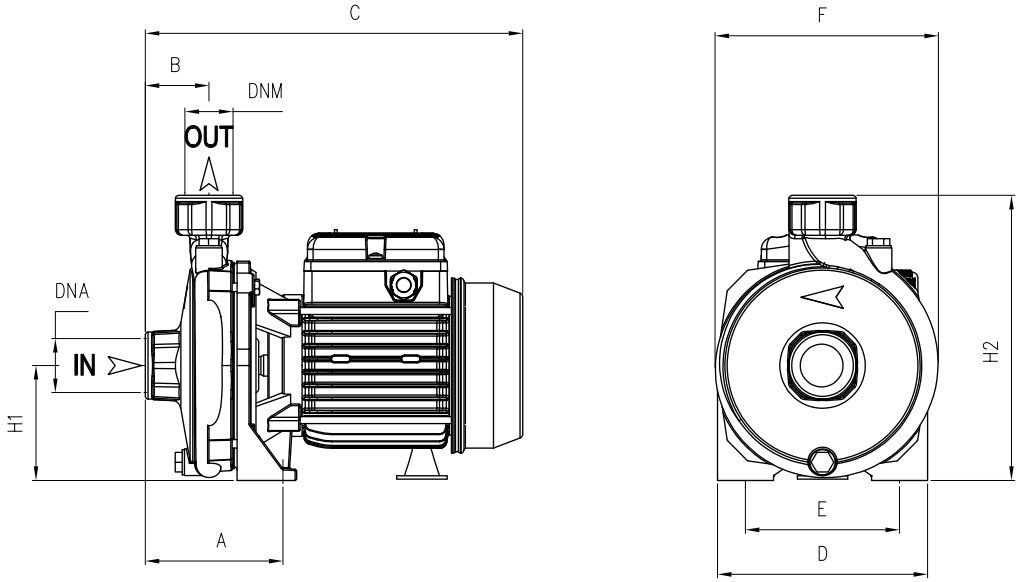

TIPO		DIMENSIONES (mm)													Kg	
~1	~3	A	B	C	D	E	F	H1	H2	DNA	DNM	I	L	M	~1	~3
CM 45	**CMT 45**	95	45,5	265	150	110	160	82	202	1" G	1" G	290	175	225	8,5	8,5
CM 50	**CMT 50**	95	45,5	265	150	110	160	82	202			290	170	230	9,5	9,5
CM 75	**CMT 75**	110	46,5	300	180	140	185	97	234	1" G	1" G	325	200	265	13,5	13
CM 100 V	**-**	110	46,5	300	180	140	185	97	234			325	200	265	14	-
CM 100	**CMT 100**	110	46,5	300	180	140	185	97	234			325	200	265	15	14,5
CM 164	**CMT 164**	117	46,5	378	220	180	225	115	285	1" ¼ G	1" G	420	230	309	25,5	26,5
CM 214	**CMT 214**	117	46,5	378	220	180	225	115	285			420	230	309	26,5	25,5
CM 314	**-**	117	46,5	446	220	180	225	115	285			520	235	320	34,5	-
-	**CMT 314**	117	46,5	378	220	180	225	115	285			420	230	309	-	27
CM 400	**CMT 400**	108	54	460	240	190	250	133	323	2" G	1" ¼ G	480	255	342	46	41,5
-	**CMT 550**	108	54	460	240	190	250	133	323			480	255	342	-	45,5

MB

Centrífugas Roscadas

Bombas centrífugas compactas de dos rodetes para la construcción de sistemas de presurización en instalaciones civiles e industriales: garantizan una buena relación entre presión y caudal.

Características constructivas

Cuerpo bomba	hierro fundido
Soporte del motor	hierro fundido
Rodete	Noryl® o latón
Sello mecánico	cerámica-grafito-NBR
Eje del motor	acero inox AISI 303
Temperatura del líquido	0 - 50 °C
Presión de trabajo	máx. 8 bar

Motor

Motor de inducción de 2 polos	3~ 230/400V - 50Hz 1~ 230V - 50Hz (con protección térmica)
Clase de aislamiento	F
Grado de protección	IPX4

MBT 150 / 01

- rodete: **0** Noryl®; **1** latón
- soporte del motor: **0** hierro fundido
- motor: 1~; **T** 3~
- tipo bomba

LOTES				
TIPO	CAMIÓN		CONTENEDOR	
	PALET (cm)	N° bombas	PALET (cm)	N° bombas
MB(T) 130÷200	85×110×160	35	85×110×190	42
MB 300	80×120×145	24	80×120×175	30
MBT 300	85×110×160	35	85×110×190	42

MB

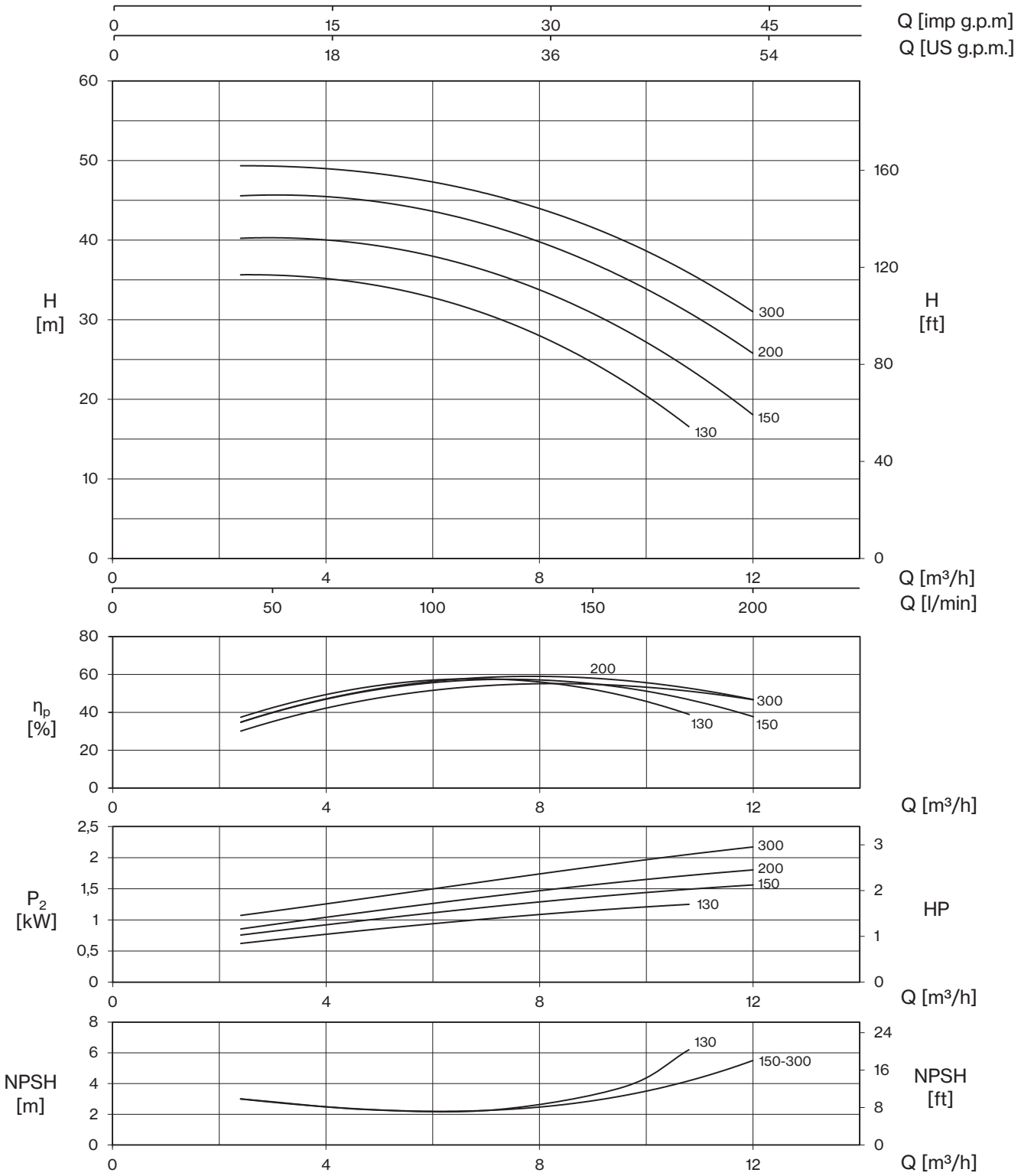

TIPO - 50 Hz		P2		P1		TENSIÓN		Q (m³/h - l/min)						
1~	3~			1~	3~	1~ 230V	3~ 400V	0	2,4	4,8	7,2	9,6	10,8	12
								0	40	80	120	160	180	200
		CV	kW	kW		A		H (m)						
MB 130	**-**	1,8	1,3	1,6	-	7,4	-	35,1	35,6	34,5	30,2	22,2	16,6	
MB 150	**MBT 150**	2	1,5	2,0	1,9	8,9	3,7	39,2	40,2	39,5	35,7	28,7	23,9	18,0
MB 200	**MBT 200**	2,5	1,85	2,3	2,2	10,4	4,4	44,9	45,6	44,8	41,7	35,2	30,8	25,8
MB 300	**MBT 300**	3	2,2	2,6	2,5	12,4	5,1	49,5	49,4	48,3	45,8	39,8	35,8	31,1

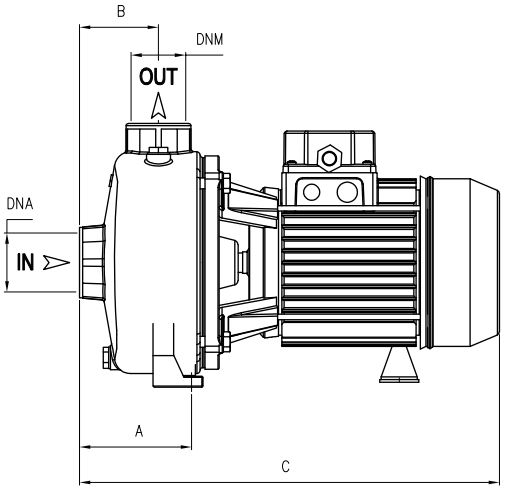

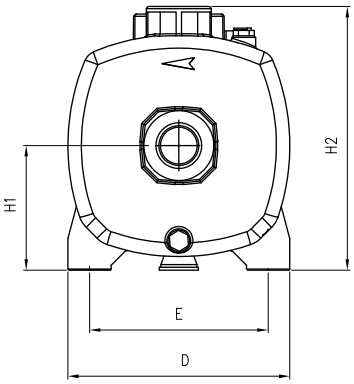

TIPO		DIMENSIONES (mm)													
~1	~3	A	B	C	D	E	H1	H2	DNA	DNM	I	L	M	~1	~3
MB 130	**-**	108	73	415	205	165	115	242	1" ½ G	1" ¼ G	433	220	287	23,5	-
MB 150	**MBT 150**	108	73	415	205	165	115	242			433	220	287	24	25
MB 200	**MBT 200**	108	73	415	205	165	115	242			433	220	287	25,5	25
MB 300	**-**	108	73	485	205	165	115	242			520	235	320	34	-
-	**MBT 300**	108	73	415	205	165	115	242			433	220	287	-	26,5

CB

Centrífugas Roscadas

Bombas centrífugas de doble impulsor para sistemas de presurización en aplicaciones civiles e industriales; los dos impulsores garantizan una alta altura manométrica.

Características constructivas

Cuerpo bomba	hierro fundido
Soporte del motor	hierro fundido
Rodete	Noryl® o latón (100÷900) latón (800÷1500)
Sello mecánico	cerámica-grafito-NBR
Eje del motor	acero inox AISI 303 acero inox AISI 416 (100)
Temperatura del líquido	rodete Noryl®: 0 - 50 °C rodete latón: 0 - 90 °C
Presión de trabajo	máx. 6 bar (100) máx. 11 bar (160÷1500)

Motor

Motor de inducción de 2 polos	3~ 230/400V - 50Hz P ⩽ 4kW 3~ 400/690V - 50Hz P > 4kW 1~ 230V - 50Hz (con protección térmica hasta MEC 80)
Clase de aislamiento	F
Grado de protección	IPX4 IPX5 (800÷1500)

CBT 100 / 00

- rodete: **0** Noryl®; **1** latón; (800, 1000÷1500) latón
- soporte motor: **0** hierro fundido; (800, 1000÷1500) hierro fundido
- motor: (vacío) 1~; **T** 3~
- tipo bomba

LOTES				
TIPO	CAMIÓN		CONTENEDOR	
	PALET (cm)	N° bombas	PALET (cm)	N° bombas
CB(T) 100	90×110×145	65	90×110×195	91
CB(T) 160÷210	85×110×160	35	85×110×190	42
CB 310	85×110×150	24	85×110×180	30
CBT 310	85×110×160	35	85×110×190	42
CB(T) 400÷900	85×120×150	24	85×120×180	30
CBT 800÷1500	100×120×140	18	100×120×185	24

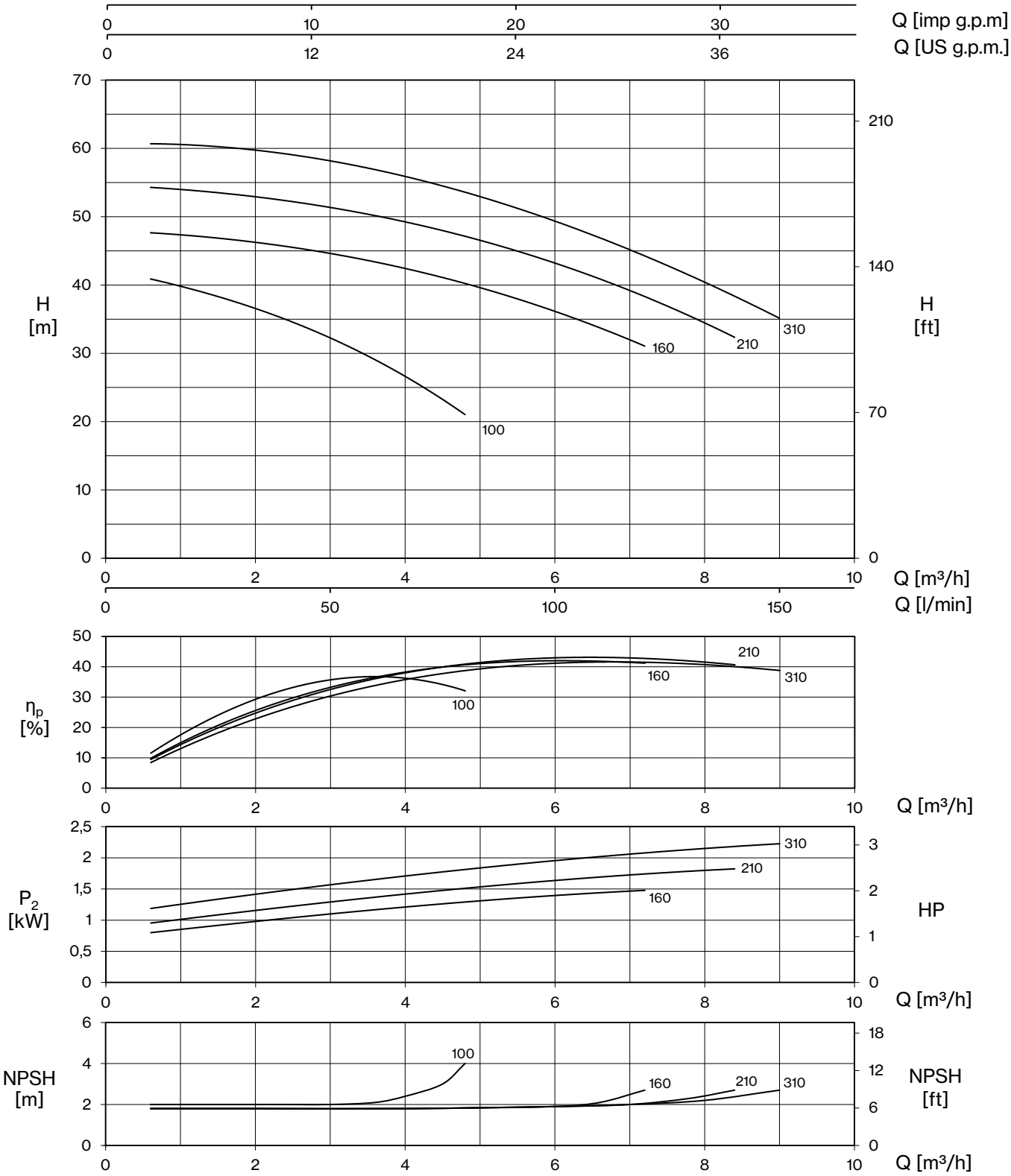

TIPO - 50 Hz		P2		P1		TENSIÓN		Q (m³/h - l/min)										
1~	3~			1~	3~	1~ 230V	3~ 400V	0	0,6	1,2	1,8	2,4	3,6	4,8	6	7,2	8,4	9
								0	10	20	30	40	60	80	100	120	140	150
		CV	kW	kW		A		H (m)										
CB 100	**CBT 100**	1	0,74	1,17	1,15	5,4	2,4	42,0	40,8	39,4	37,4	34,7	29,2	21,0				
CB 160	**CBT 160**	2	1,5	1,9	1,8	8,5	3,7	48,3	47,7	47,1	46,5	45,7	43,5	40,1	36,2	31,1		
CB 210	**CBT 210**	2,5	1,85	2,3	2,2	10,4	4,4	54,9	54,4	53,8	53,0	52,3	50,5	47,1	43,1	38,3	32,4	
CB 310	**CBT 310**	3	2,2	2,8	2,6	13,0	5,2	61,4	60,9	60,3	59,8	59,2	57,1	53,6	49,3	44,2	38,3	35,2

CB

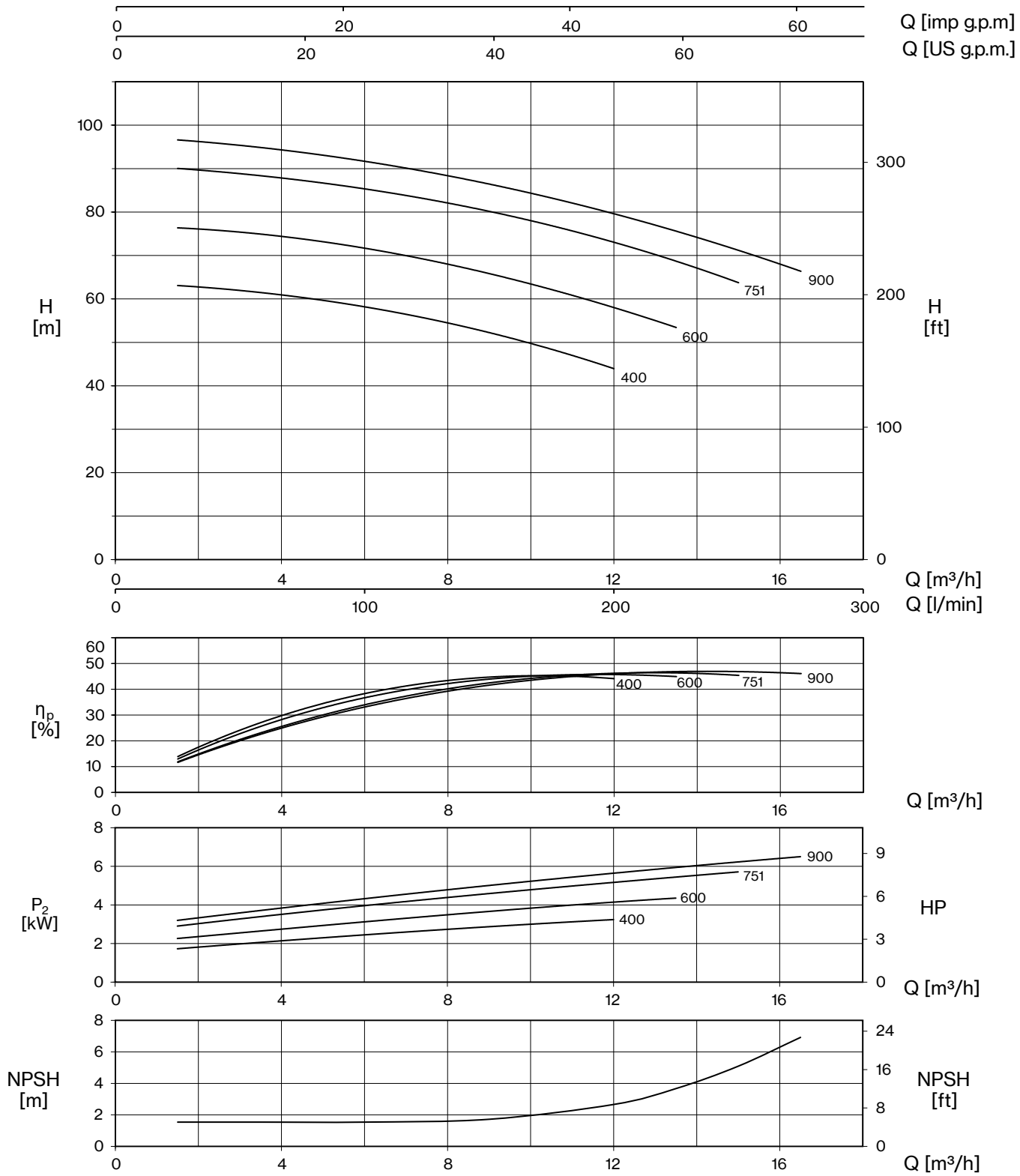

TIPO - 50 Hz		P2		P1		TENSIÓN		Q (m³/h - l/min)											
1~	3~			1~	3~	1~ 230V	3~ 400V	0	1,5	3,0	4,5	6,0	7,5	9,0	10,5	12	13,5	15,0	16,5
								0	25	50	75	100	125	150	175	200	225	250	275
		CV	kW	kW		A		H (m)											
CB 400	**CBT 400**	4	3,0	3,7	3,8	16,4	6,7	63,6	63,1	62,0	60,3	58,2	55,5	52,3	48,4	43,9			
CB 600	**CBT 600**	5,5	4,0	5,2	5,0	23,3	9,1	76,9	76,4	75,4	73,8	71,7	69,0	65,9	62,1	58,0	53,4		
-	**CBT 751**	7,5	5,5	-	6,5	-	11,5	90,7	90,0	88,9	87,3	85,3	82,9	80,1	76,8	73,1	68,8	63,7	
-	**CBT 900**	10	7,5	-	7,3	-	13,3	97,5	96,6	95,4	93,7	91,7	89,2	86,5	83,3	79,8	75,2	71,2	66,4

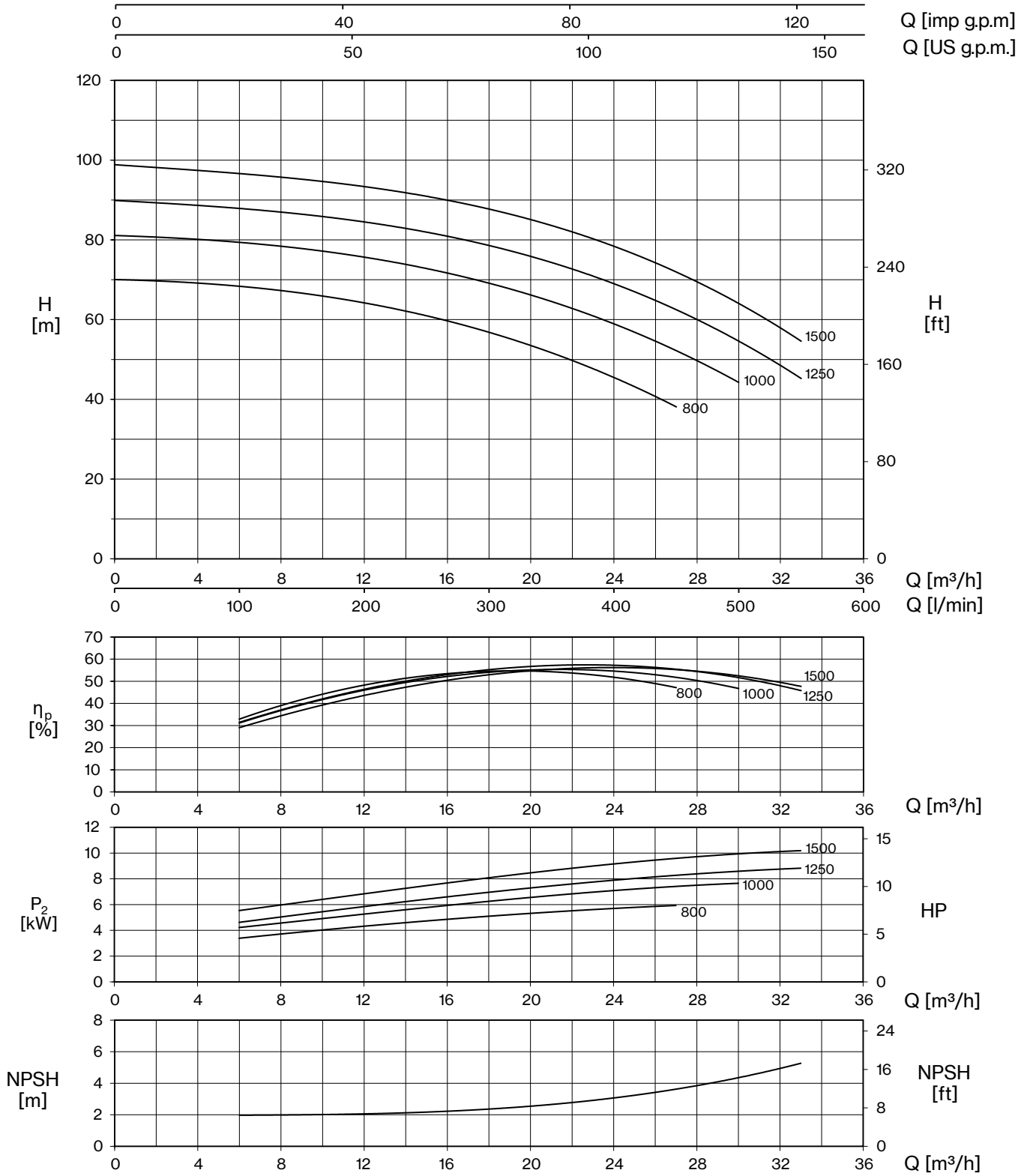

TIPO - 50 Hz	P2		P1	TENSIÓN	Q (m³/h - l/min)							
3~				3~ 400V	0	6	12	18	24	27	30	33
					0	100	200	300	400	450	500	550
	CV	kW	kW	A	H (m)							
CBT 800	7,5	5,5	6,7	11,1	70,0	68,5	63,9	57,1	45,3	38,2		
CBT 1000	10	7,5	8,5	13,9	80,7	80,4	75,0	68,5	59,7	52,6	43,7	
CBT 1250	12,5	9,2	9,8	16,3	89,5	88,8	84,1	77,7	69,7	63,0	54,2	45,1
CBT 1500	15	11,0	11,2	18,6	98,3	97,8	93,5	85,7	78,9	73,3	64,0	54,0

CB

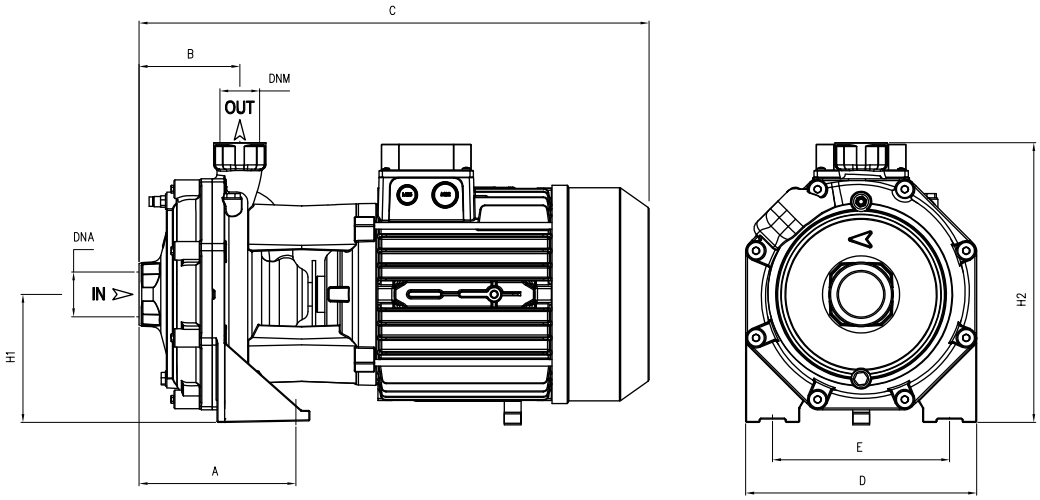

TIPO		DIMENSIONES (mm)													
~1	~3	A	B	C	D	E	H1	H2	DNA	DNM	I	L	M	~1	~3
CB 100	**CBT 100**	122	72	328	180	140	98	228	1” G	1” G	350	195	265	15,5	15
CB 160	**CBT 160**	115	82	408	210	170	110	265	1” ¼ G		433	220	287	25,5	26,5
CB 210	**CBT 210**	115	82	408	210	170	110	265			433	220	287	26	27
CB 310	**-**	115	82	477	210	170	110	265			520	235	320	35,5	-
-	**CBT 310**	115	82	408	210	170	110	265			433	220	287	-	27,5
CB 400	**CBT 400**	145	95,5	498	266	212	135	305	1” ½ G	1” ¼ G	553	274	318	48	44
CB 600	**CBT 600**	145	95,5	498	266	212	135	305			553	274	318	56,5	48
-	**CBT 751**	145	95,5	532	266	212	135	305			553	274	318	-	56
-	**CBT 900**	145	95,5	532	266	212	135	305			553	274	318	-	62
-	**CBT 800**	190	120	605	275	210	150	330	2” G	1” ¼ G	675	390	300	-	78
-	**CBT 1000**	190	120	605	275	210	150	330			675	390	300	-	84
-	**CBT 1250**	190	120	645	275	210	150	330			675	390	300	-	91,5
-	**CBT 1500**	190	120	645	275	210	150	330			675	390	300	-	95,5

CR

Centrífugas Roscadas

Bombas centrífugas de mediana capacidad para aplicaciones agrícolas e industriales. Equipadas con un rodete abierto que permite el bombeo de líquidos no completamente limpios, garantizando el paso de pequeños sólidos (Ø máx. 10 mm).

Características constructivas

Cuerpo bomba	hierro fundido
Soporte del motor	hierro fundido
Rodete	Noryl® o latón
Sello mecánico	cerámica-grafito-NBR
Eje del motor	acero inox AISI 416
Temperatura del líquido	rodete Noryl®: 0 - 50 °C rodete latón: 0 - 90 °C
Presión de trabajo	máx. 6 bar

Motor

Motor de inducción de 2 polos	3~ 230/400V - 50Hz 1~ 230V - 50Hz (con protección térmica)
Clase de aislamiento	F
Grado de protección	IPX4

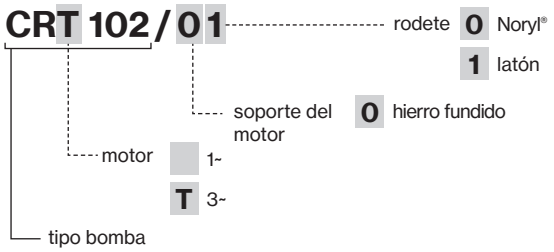

LOTES				
TIPO	CAMIÓN		CONTENEDOR	
	PALET (cm)	N° bombas	PALET (cm)	N° bombas
CR(T)	85×110×145	65	85×110×195	91

CR

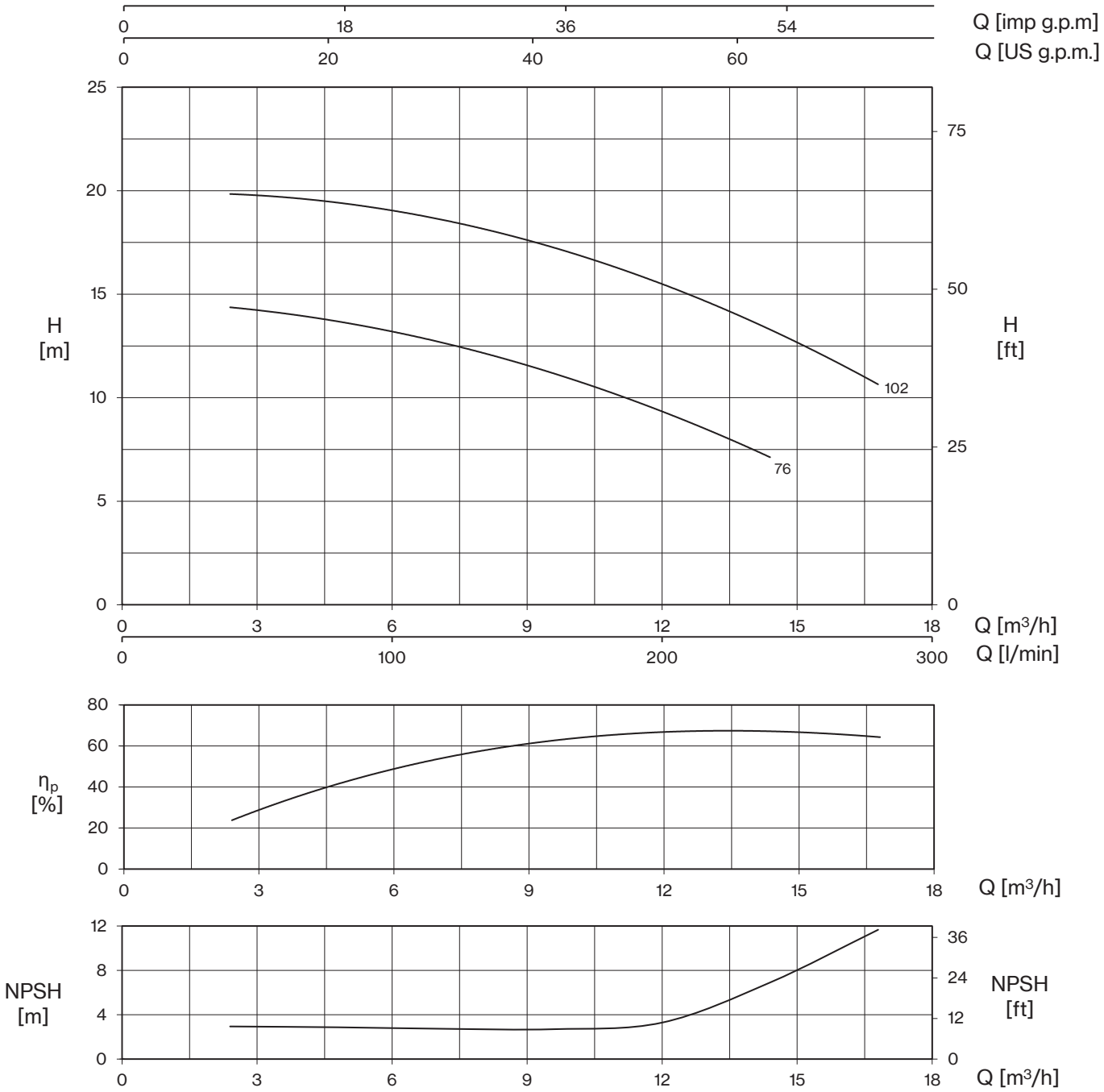

TIPO - 50 Hz		P2		P1		TENSIÓN		Q (m³/h - l/min)						
1~	3~			1~	3~	1~ 230V	3~ 400V	0	3	6	9	12	14,4	16,8
								0	50	100	150	200	240	280
		CV	kW	kW		A		H (m)						
CR 76	**CRT 76**	0,8	0,59	0,73	0,83	3,4	1,5	15,0	14,3	13,0	11,6	9,5	7,0	
CR 102	**CRT 102**	1	0,74	1,14	1,2	5,3	2,4	20,5	19,8	18,9	17,7	15,5	13,5	10,5

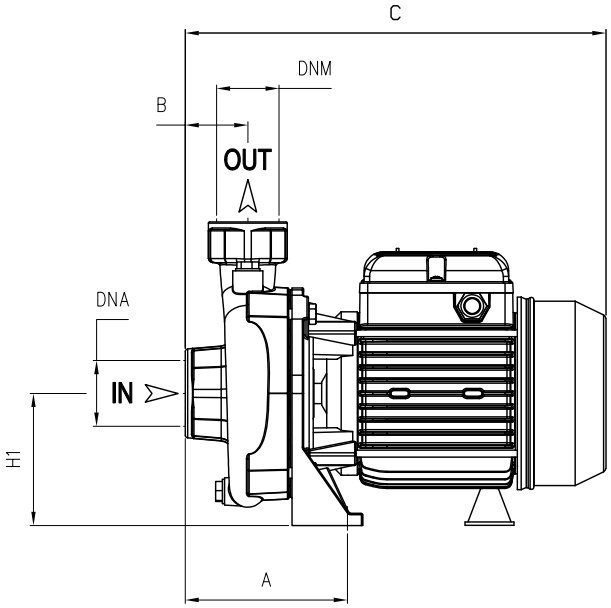

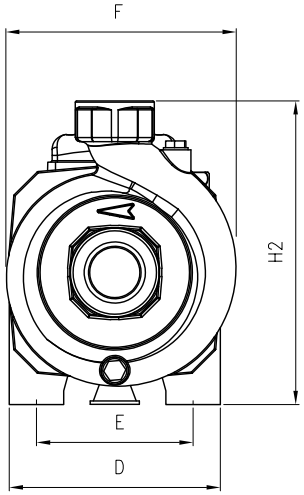

TIPO		DIMENSIONES (mm)														
-1	-3	A	B	C	D	E	F	H1	H2	DNA	DNM	I	L	M	1~	3~
CR 76	**CRT 76**	120	45	308	155	115	170	97	222	1" ½ G	1" ½ G	325	200	265	13,1	12,5
CR 102	**CRT 102**	120	45	308	155	115	170	97	222			325	200	265	14,5	13,7

CS

Centrífugas Roscadas

Bombas centrífugas, con caudal medio alto y bocas de descarga de 2”, 3” y 4”. Utilizadas principalmente en agricultura para el riego por goteo o aspersión, así como para la extracción de agua de embalses y canales.

Características constructivas

Cuerpo bomba	hierro fundido
Soporte del motor	hierro fundido
Rodete	hierro fundido o latón (CSB)
Sello mecánico	cerámica-grafito-NBR
Eje del motor	acero inox AISI 303 acero inox AISI 416 (75÷120)
Temperatura del líquido	0 - 90 °C
Presión de trabajo	máx. 6 bar

Motor

Motor de inducción de 2 polos	3~ 230/400V - 50Hz P ⩽ 4kW 3~ 400/690V - 50Hz P > 4kW 1~ 230V - 50Hz (con protección térmica hasta MEC 80)
Clase de aislamiento	F
Grado de protección	IPX4

CS T 150 / 2

- bocas de entrada/ salida de 2”
- motor: 1~ / **T** 3~
- rodete: hierro fundido / **B** latón (150)
- tipo bomba

LOTES				
TIPO	CAMIÓN		CONTENEDOR	
	PALET (cm)	N° pumps	PALET (cm)	N° pumps
CS(T) 75/2÷120/2	90×110×145	65	90×110×195	91
CS(B)(T) 100/2÷250/2	85×110×170	40	85×110×200	48
CS(T) 200/3-300/3	85×110×150	30	85×110×180	60
CS(T) 400/3÷550/4	80×120×150	30	80×120×180	60
CST 750/4-1000/4	100×120×140	18	100×120×185	24

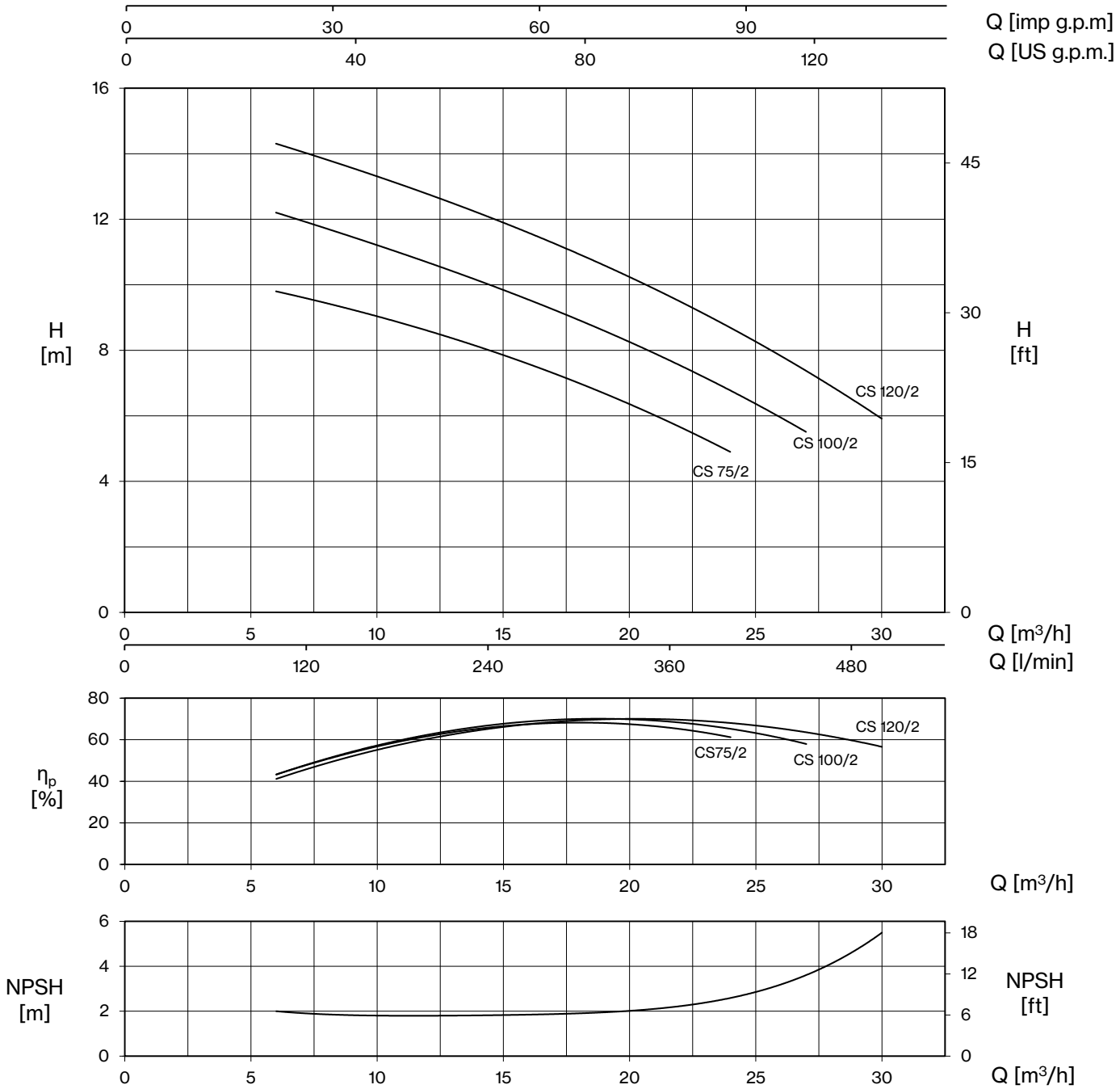

TIPO - 50 Hz		P2		P1		TENSIÓN		Q (m³/h - l/min)						
1~	3~			1~	3~	1~ 230V	3~ 400V	0	6	12	18	24	27	30
								0	100	200	300	400	450	500
		CV	kW	kW		A		H (m)						
CS 75/2	**CST 75/2**	0,8	0,59	0,8	0,7	3,5	1,3	10,1	9,8	8,6	7,0	4,9		
CS 100/2	**CST 100/2**	1	0,74	1	0,85	4,5	1,6	12,8	12,2	10,7	8,9	6,8	5,5	
CS 120/2	**CST 120/2**	1,2	0,9	1,2	1,1	5,4	2,0	15,0	14,3	12,8	10,9	8,7	7,4	5,9

CS

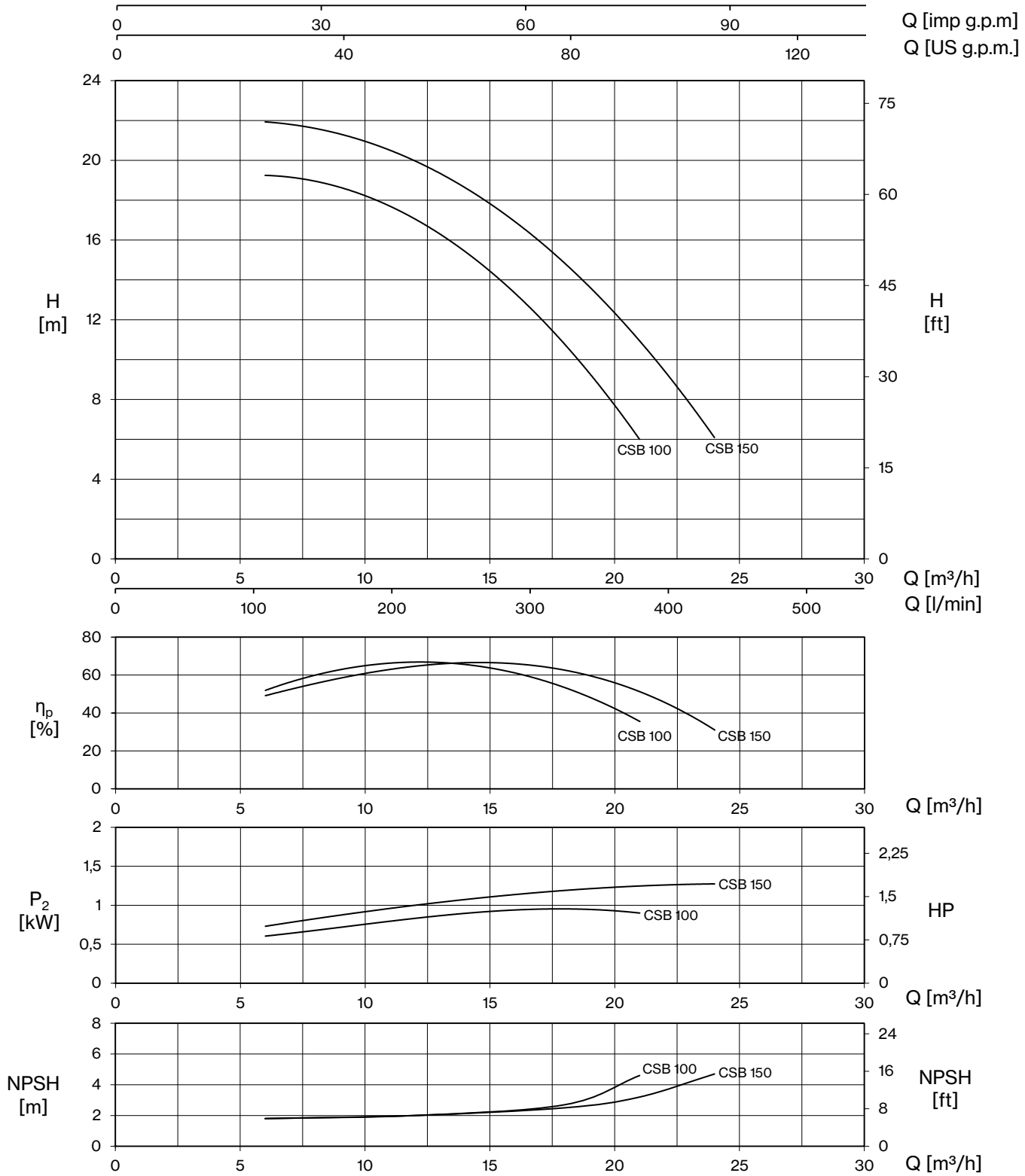

TIPO - 50 Hz		P2		P1		TENSIÓN		Q (m³/h - l/min)					
1~	3~			1~	3~	1~ 230V	3~ 400V	0	6	12	18	21	24
								0	100	200	300	350	400
		CV	kW	kW		A		H (m)					
CSB 100/2	**-**	1,5	1,1	1,3	-	6,1	-	18,8	19,2	17,1	10,8	6,0	
CSB 150/2	**CSBT 150/2**	1,8	1,3	1,6	1,5	7,4	3,5	21,6	21,9	19,9	15,0	10,8	6,1

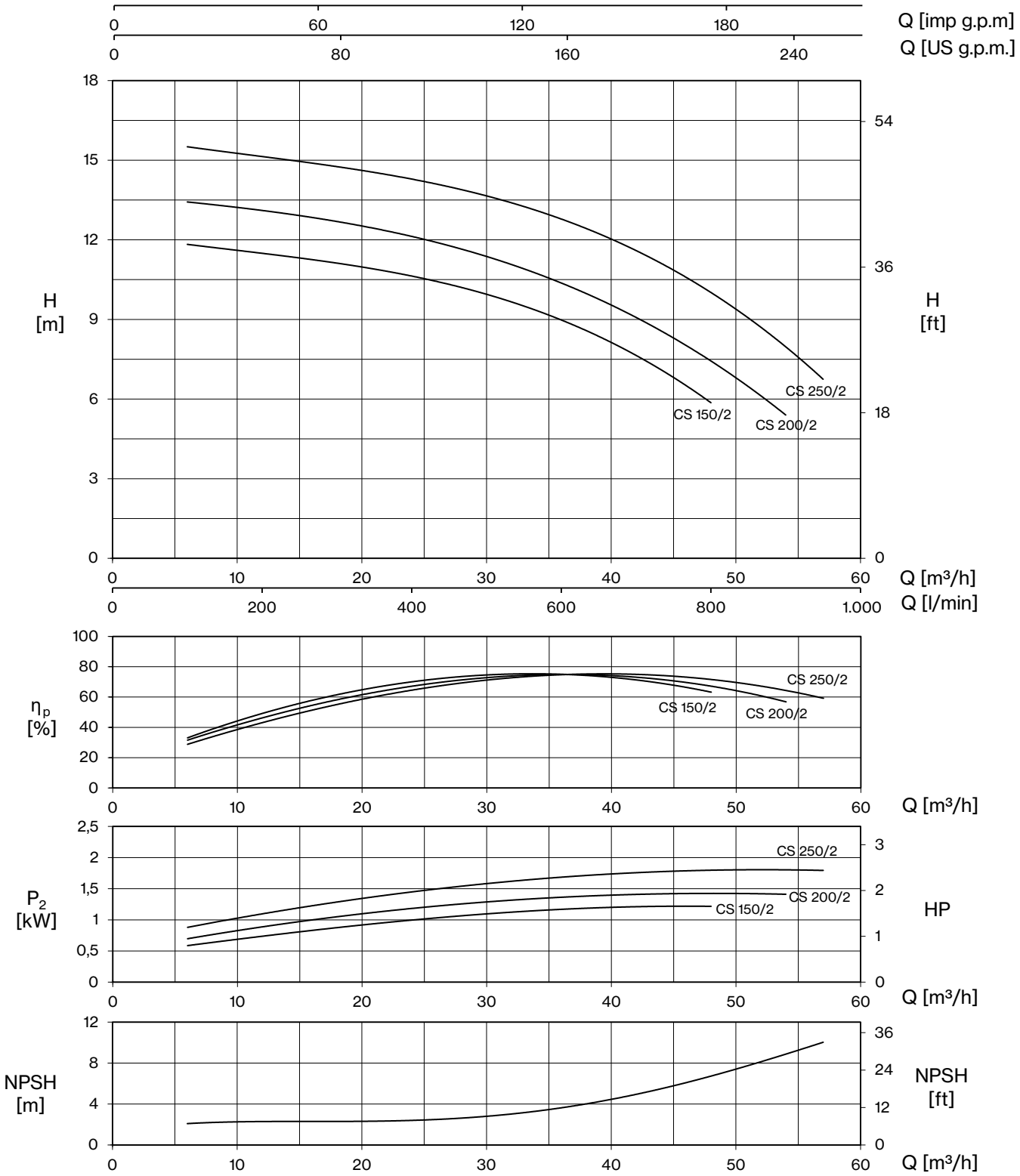

TIPO - 50 Hz		P2		P1		TENSIÓN		Q (m³/h - l/min)									
1~	3~			1~	3~	1~ 230V	3~ 400V	0	6	18	24	30	36	42	48	54	57
								0	100	300	400	500	600	700	800	900	950
		CV	kW	kW		A		H (m)									
CS 150/2	**CST 150/2**	1,8	1,3	1,5	1,4	7,1	3,4	11,9	11,8	11,1	10,6	10,0	8,9	7,6	5,9		
CS 200/2	**CST 200/2**	2	1,5	1,7	1,7	8,0	3,6	13,5	13,4	12,6	12,1	11,4	10,4	9,1	7,3	5,4	
CS 250/2	**CST 250/2**	2,5	1,85	2,2	2,1	9,9	4,3	15,6	15,6	14,6	14,3	13,8	12,9	11,6	9,9	7,9	6,9

CS

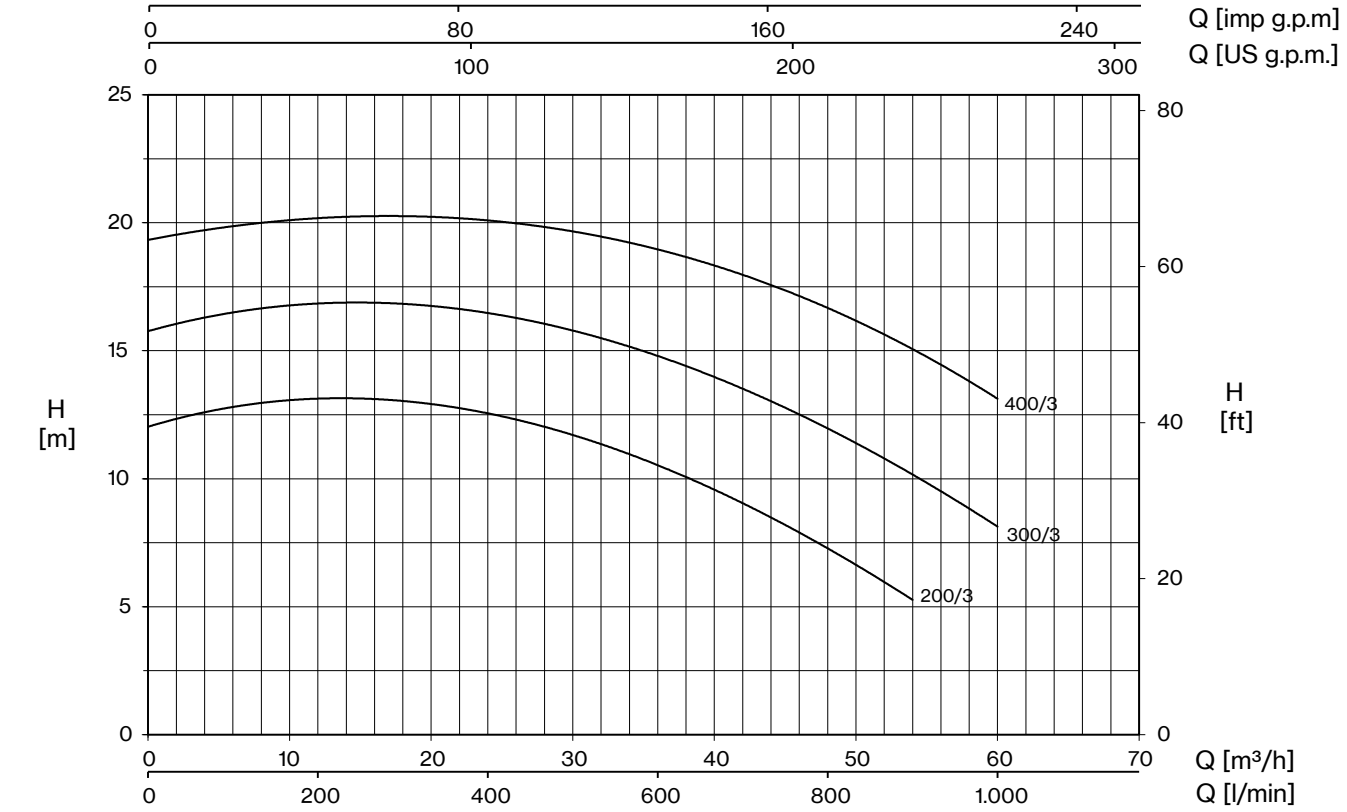

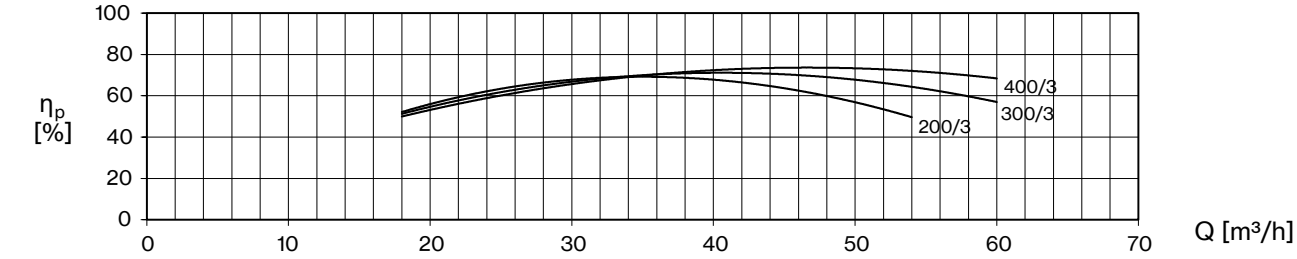

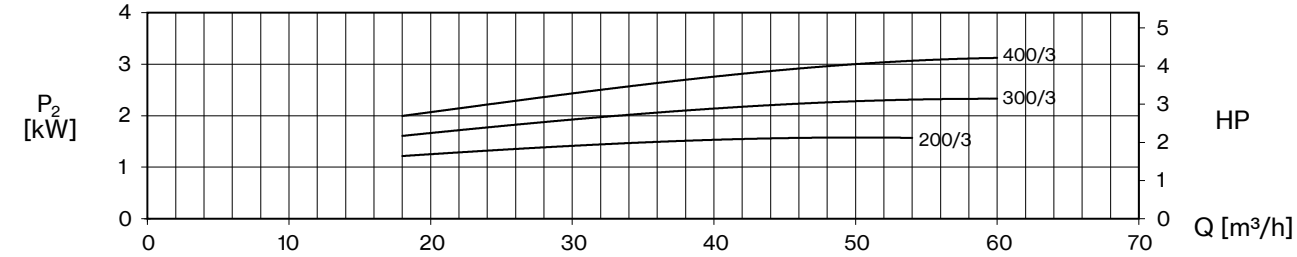

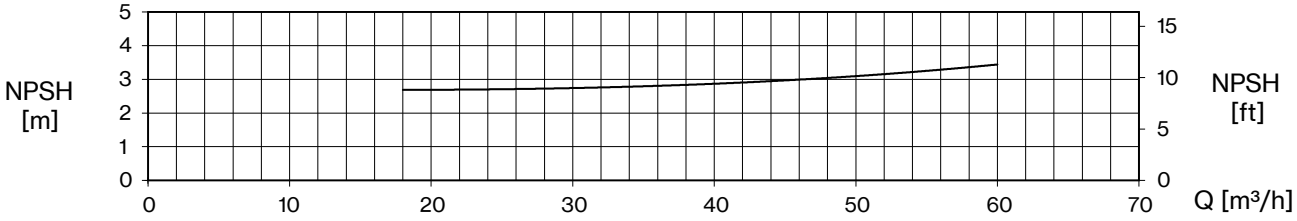

TIPO - 50 Hz		P2		P1		TENSIÓN		Q (m³/h - l/min)								
1~	3~			1~	3~	1~ 230V	3~ 400V	0	18	24	30	36	42	48	54	60
								0	300	400	500	600	700	800	900	1000
		CV	kW	kW		A		H (m)								
CS 200/3	**CST 200/3**	2	1,5	1,9	1,9	8,9	3,5	12,0	13,0	12,6	11,8	10,6	9,0	7,2	5,3	
CS 300/3	**CST 300/3**	3	2,2	2,7	2,7	12,4	5	15,8	16,8	16,5	15,7	14,7	13,6	12,0	10,1	8,2
-	**CST 400/3**	4	3	-	3,6	-	6,6	19,3	20,3	20,1	19,6	18,9	18,0	16,8	15,0	13,1

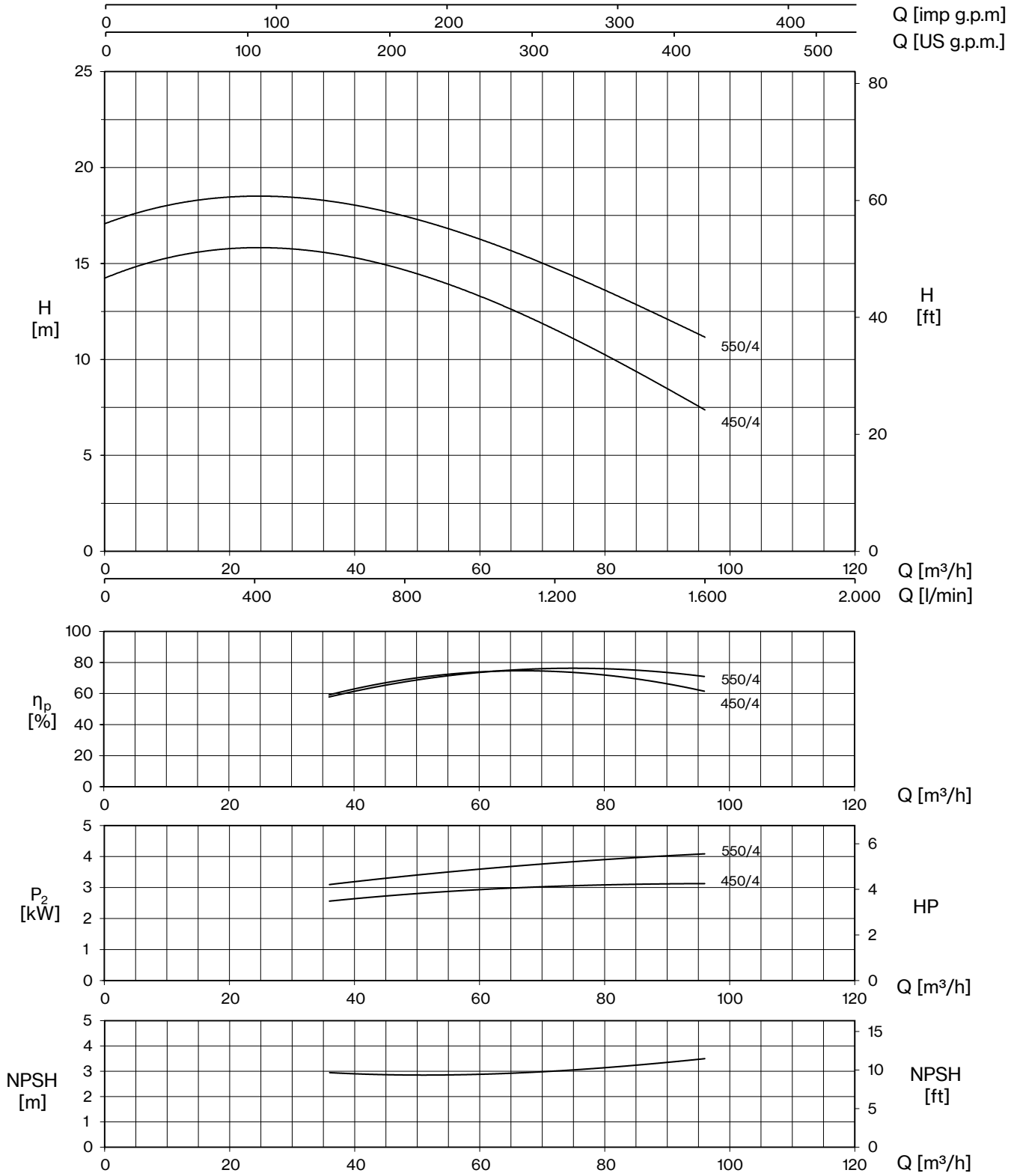

TIPO - 50 Hz		P2		P1		TENSIÓN		Q (m³/h - l/min)						
1~	3~			1~	3~	1~ 230V	3~ 400V	0	36	48	60	72	84	96
								0	600	800	1000	1200	1400	1600
		CV	kW	kW		A		H (m)						
CS 450/4	**CST 450/4**	4	3	3,6	3,6	16,1	6,5	14,2	15,5	14,7	13,4	11,5	9,6	7,4
-	**CST 550/4**	5,5	4	-	4,7	-	8,5	17,1	18,3	17,4	16,3	14,7	13,1	11,1

CS

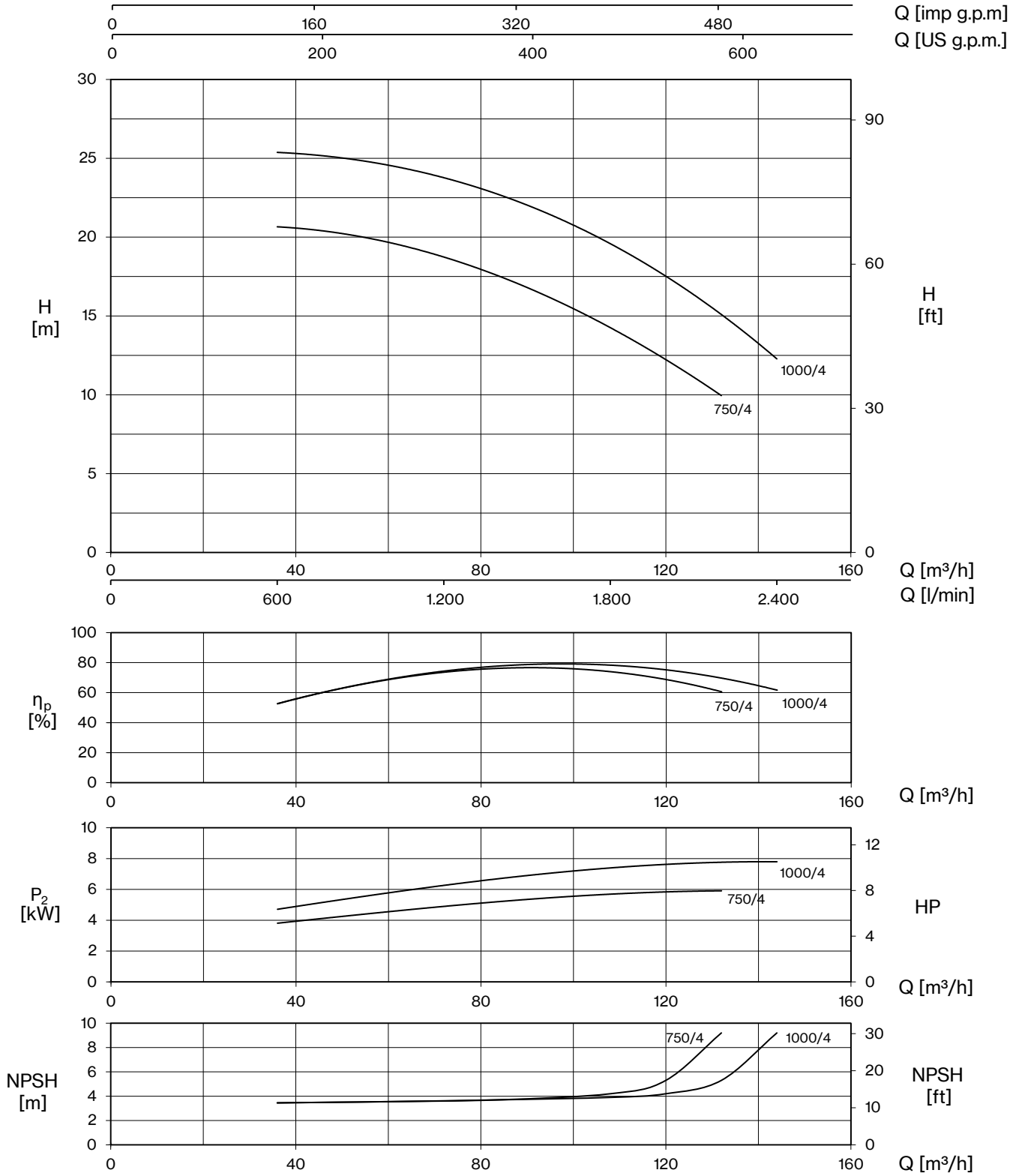

TIPO - 50 Hz	P2		P1	TENSIÓN	Q (m³/h - l/min)								
3~				3~ 400V	0	36	48	60	84	108	120	132	144
					0	600	800	1000	1400	1800	2000	2200	2400
	CV	kW	kW	A	H (m)								
CST 750/4	7,5	5,5	6,7	11,6	18,9	20,6	20,4	19,7	17,4	14,3	12,3	9,9	
CST 1000/4	10	7,5	8,8	15,4	23,6	25,3	25,2	24,6	22,6	19,5	17,6	15,2	12,2

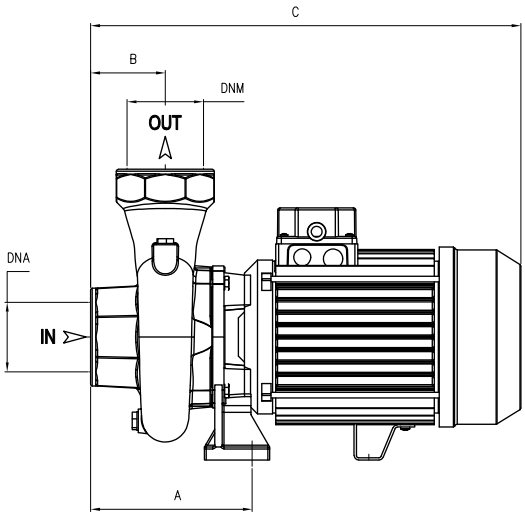

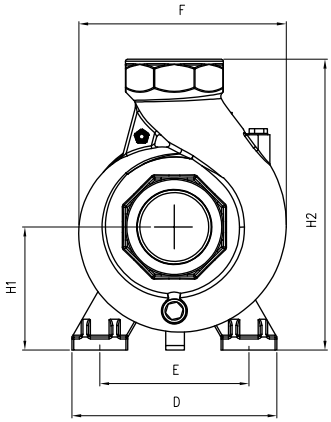

TIPO		DIMENSIONES (mm)													Kg	
~1	~3	A	B	C	D	E	F	H1	H2	DNA	DNM	I	L	M	~1	~3
CS 75/2	**CST 75/2**	127	45	315	155	115	178	97	247	2” G	2” G	340	195	280	14,5	14
CS 100/2	**CST 100/2**	127	45	315	155	115	178	97	247			340	195	280	16	15
CS 120/2	**CST 120/2**	127	45	315	155	115	178	97	247			340	195	280	16,5	16
CSB 100/2	**-**	130	70	395	180	130	195	90	240			420	230	309	23	-
CSB 150/2	**CSBT 150/2**	130	70	395	180	130	195	90	240			420	230	309	23	23
CS 150/2	**CST 150/2**	150	53	400	180	140	218	115	285	2" G	2" G	420	230	309	27	27,5
CS 200/2	**CST 200/2**	150	53	400	180	140	218	115	285			420	230	309	26	27,5
CS 250/2	**CST 250/2**	150	53	400	180	140	218	115	285			420	230	309	27,5	28
CS 200/3	**CST 200/3**	176,5	80	485	184	130	225	112	292	3” G	3” G	520	235	320	33	28
CS 300/3	**CST 300/3**	176,5	80	485	184	130	225	112	292			520	235	320	33	30,5
-	**CST 400/3**	176,5	80	485	184	130	225	112	292			520	235	320	-	36,5
CS 450/4	**CST 450/4**	165	85	515	200	150	250	130	330	4” G	4” G	546	265	355	46,5	42,5
-	**CST 550/4**	165	85	515	200	150	250	130	330			546	265	355	-	47
-	**CST 750/4**	117	83	559	215	170	254	134	333			627	287	408	-	56,5
-	**CST 1000/4**	117	83	559	215	170	254	134	333			627	287	408	-	63

CH

Centrífugas Roscadas

Bombas centrífugas caracterizadas por un caudal medio y una altura manométrica estable a medida que varía el caudal. Adecuadas para riego por goteo o aspersión, extracción de agua de embalses o canales, y aplicaciones industriales.

Características constructivas

Cuerpo bomba	hierro fundido
Soporte del motor	hierro fundido
Rodete	latón (160÷310) hierro fundido (350÷550)
Sello mecánico	cerámica-grafito-NBR
Eje del motor	acero inox AISI 303
Temperatura del líquido	0 - 90 °C
Presión de trabajo	máx. 6 bar

Motor

Motor de inducción de 2 polos	3~ 230/400V - 50Hz 1~ 230V - 50Hz (con protección térmica hasta MEC 80)
Clase de aislamiento	F
Grado de protección	IPX4

CH T 160

- motor: 1~ / **T** 3~
- tipo bomba

LOTES				
TIPO	CAMIÓN		CONTENEDOR	
	PALET (cm)	N° bombas	PALET (cm)	N° bombas
CH(T) 160÷210	85×110×170	40	85×110×200	48
CH 310	80×120×145	24	80×120×175	30
CHT 310	85×110×170	40	85×110×200	48
CH(T) 350÷550	85×110×150	30	85×110×180	30

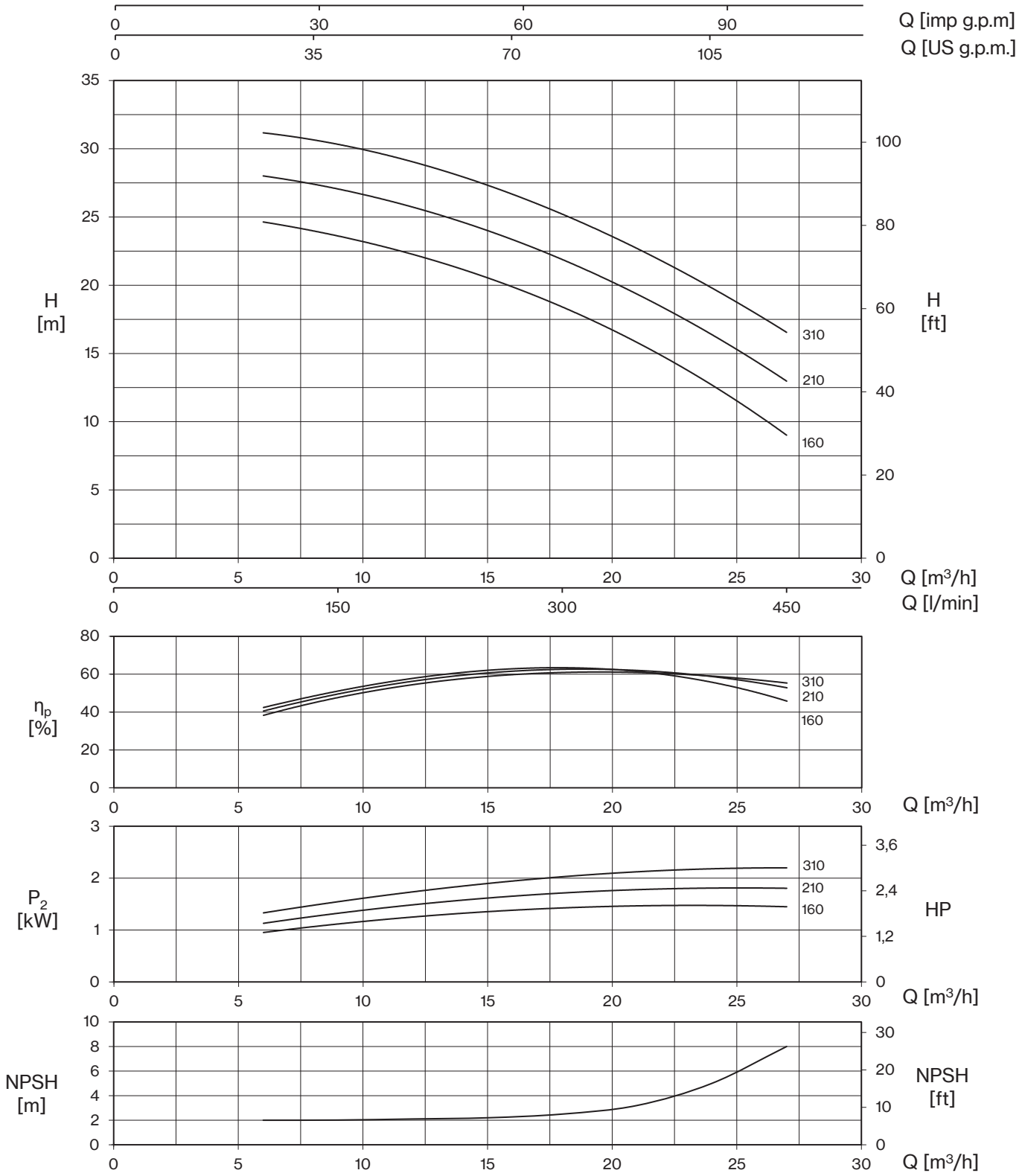

TIPO - 50 Hz		P2		P1		TENSIÓN		Q (m³/h - l/min)								
1~	3~			1~	3~	1~ 230V	3~ 400V	0	6	9	12	15	18	21	24	27
								0	100	150	200	250	300	350	400	450
		CV	kW	kW		A		H (m)								
CH 160	**CHT 160**	2	1,5	1,8	1,8	8,2	3,7	24,8	24,6	23,7	22,3	20,5	18,4	15,8	12,8	9,0
CH 210	**CHT 210**	2,5	1,85	2,3	2,1	10,4	4,3	28,3	28,0	27,1	25,7	23,9	21,9	19,3	16,4	13,0
CH 310	**CHT 310**	3	2,2	2,6	2,6	12,3	5,2	31,6	31,2	30,3	29,0	27,3	25,3	22,7	19,7	16,6

CH

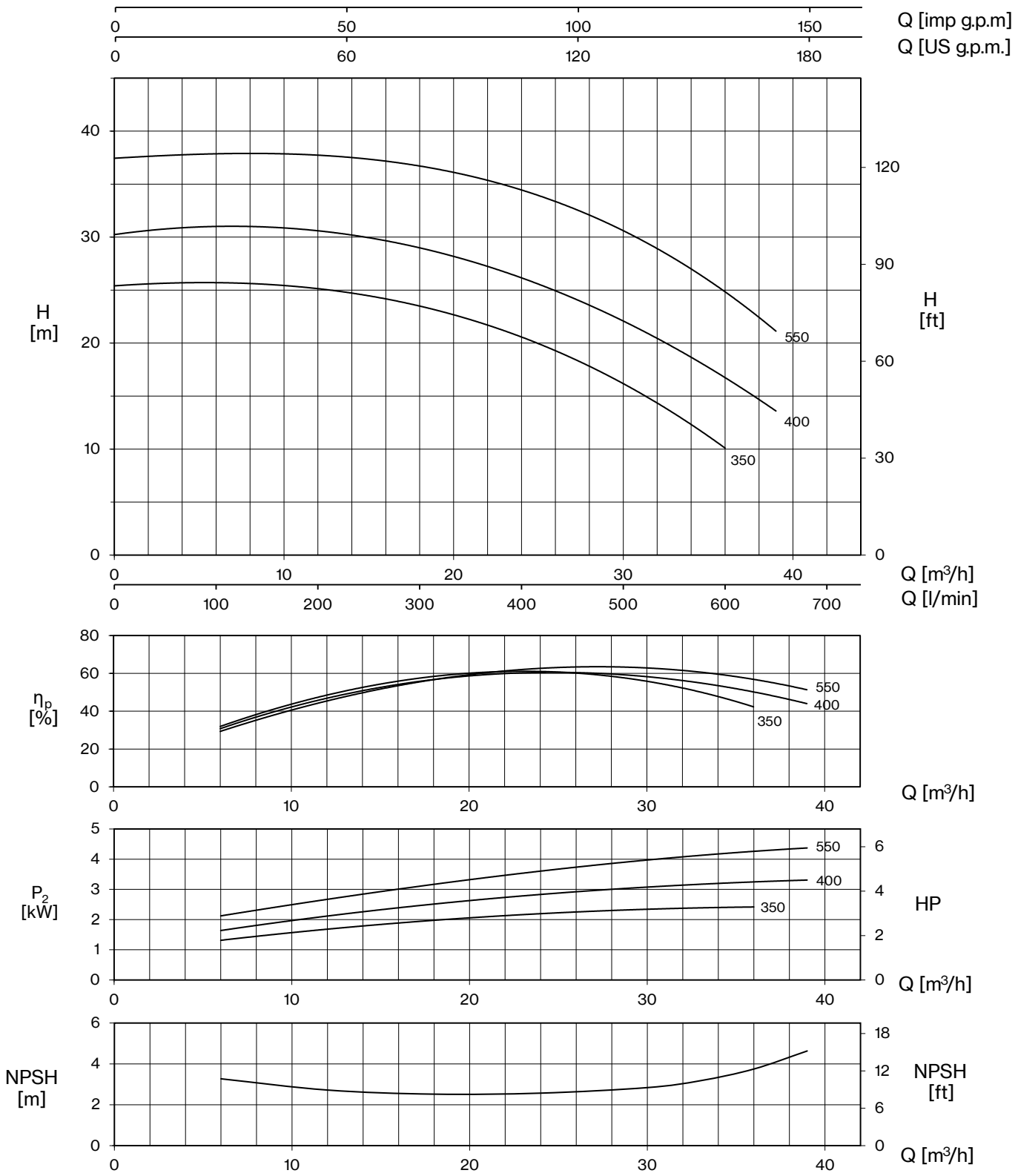

TIPO - 50 Hz		P2		P1		TENSIÓN		Q (m³/h - l/min)								
1~	3~			1~	3~	1~ 230V	3~ 400V	0	6	12	18	24	30	33	36	39
								0	100	200	300	400	500	550	600	650
		CV	kW	kW		A		H (m)								
CH 350	**CHT 350**	3	2,2	2,8	2,8	12,7	5,2	25,4	25,6	25,3	23,5	20,5	16,2	13,5	10,0	
CH 400	**CHT 400**	4	3,0	3,8	3,8	17,0	6,9	30,3	30,8	30,7	29,1	26,1	22	19,5	16,7	13,6
-	**CHT 550**	5,5	4,0		5,0	-	9,1	37,4	37,8	37,9	36,8	34,3	30,2	28,2	25,5	20,7

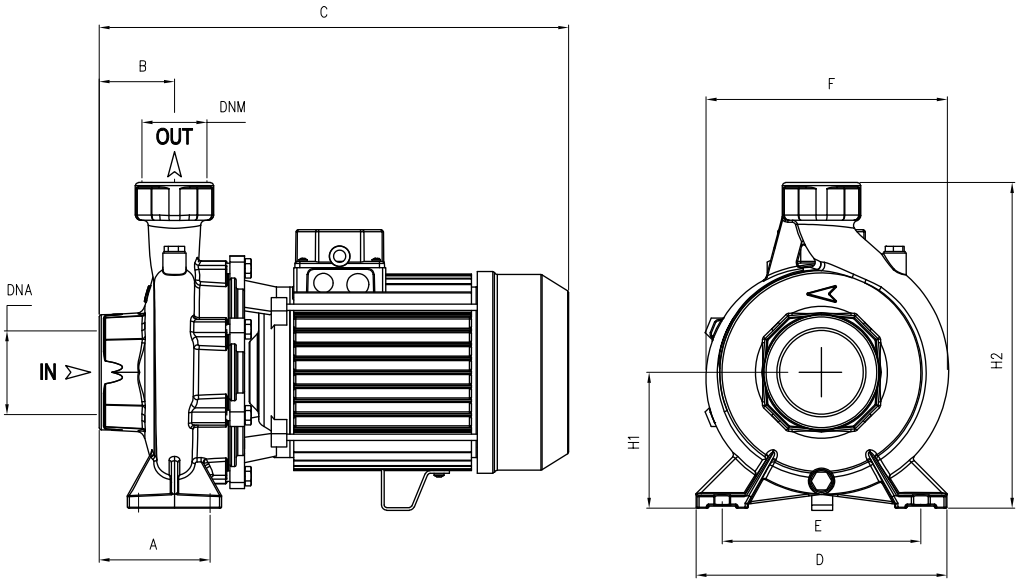

TIPO		DIMENSIONES (mm)													Kg	
-1	-3	A	B	C	D	E	F	H1	H2	DNA	DNM	I	L	M	-1	-3
CH 160	**CHT 160**	105	48	395	200	160	215	110	285	2” G	2” G	420	230	309	26,5	27,5
CH 210	**CHT 210**	105	48	395	200	160	215	110	285			420	230	309	26	26,5
CH 310	**-**	105	48	465	200	160	215	110	285			520	235	320	35,5	-
-	**CHT 310**	105	48	395	200	160	215	110	285			420	230	309	-	28
CH 350	**-**	105	70	465	240	190	240	126	306	3” G	2” G	530	280	355	38	-
-	**CHT 350**	105	70	425	240	190	240	126	306			530	280	355	-	35
CH 400	**-**	105	70	480	240	190	240	126	306			530	280	355	45,5	-
-	**CHT 400**	105	70	465	240	190	240	126	306			530	280	355	-	38,5
-	**CHT 550**	105	70	480	240	190	240	126	306			530	280	355	-	45,5

Pentax®

WATER PUMPS

CENTRÍFUGAS BRIDADAS

BOMBAS CENTRÍFUGAS BRIDADAS

Amplia gama de bombas centrífugas de eje libre y monobloc, bridadas con succión axial, con la parte hidráulica completamente fabricada en hierro fundido (CM, CMG, CA), en AISI 304 (CMS) y AISI 316 (CAX).

Aplicaciones:

- Suministro de agua
- Presurización
- Circulación de agua en sistemas de calefacción y aire acondicionado
- Transferencia de fluidos en la industria y la agricultura

CM-CMG-CA-4CA

Centrífugas Bridadas EN 733

2 polos

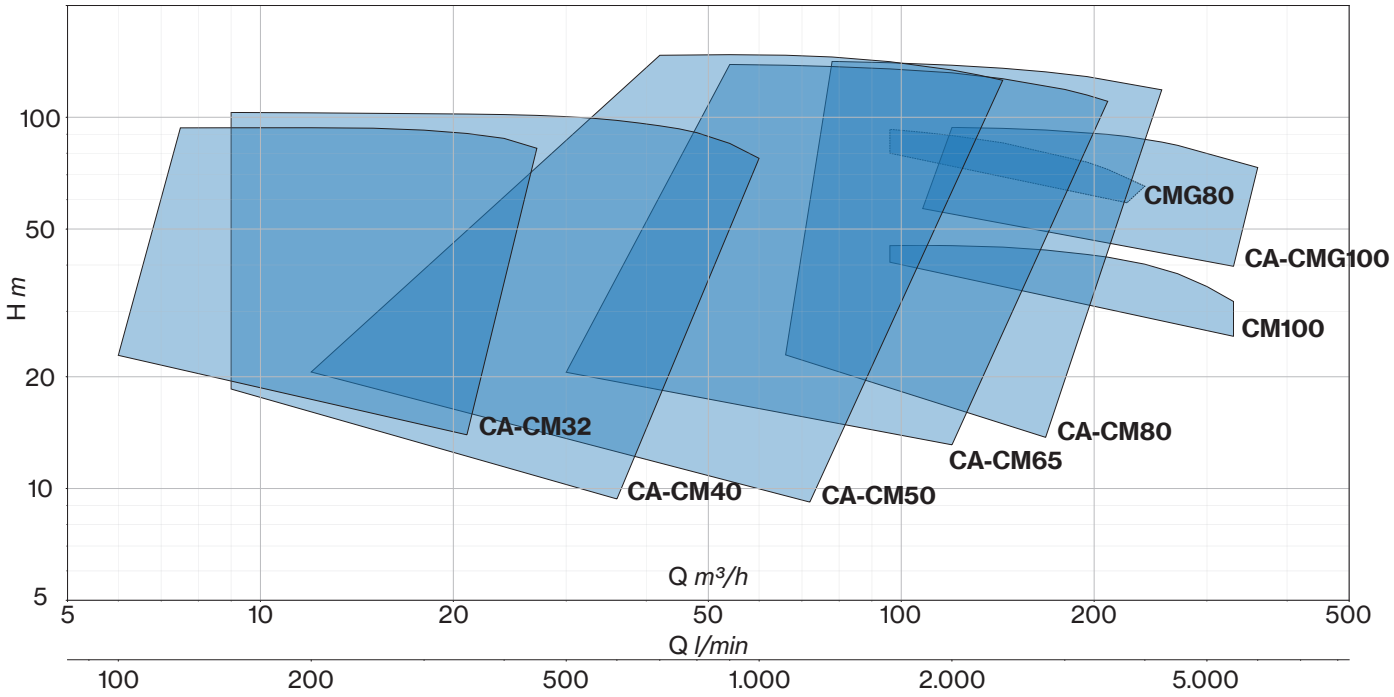

4 polos

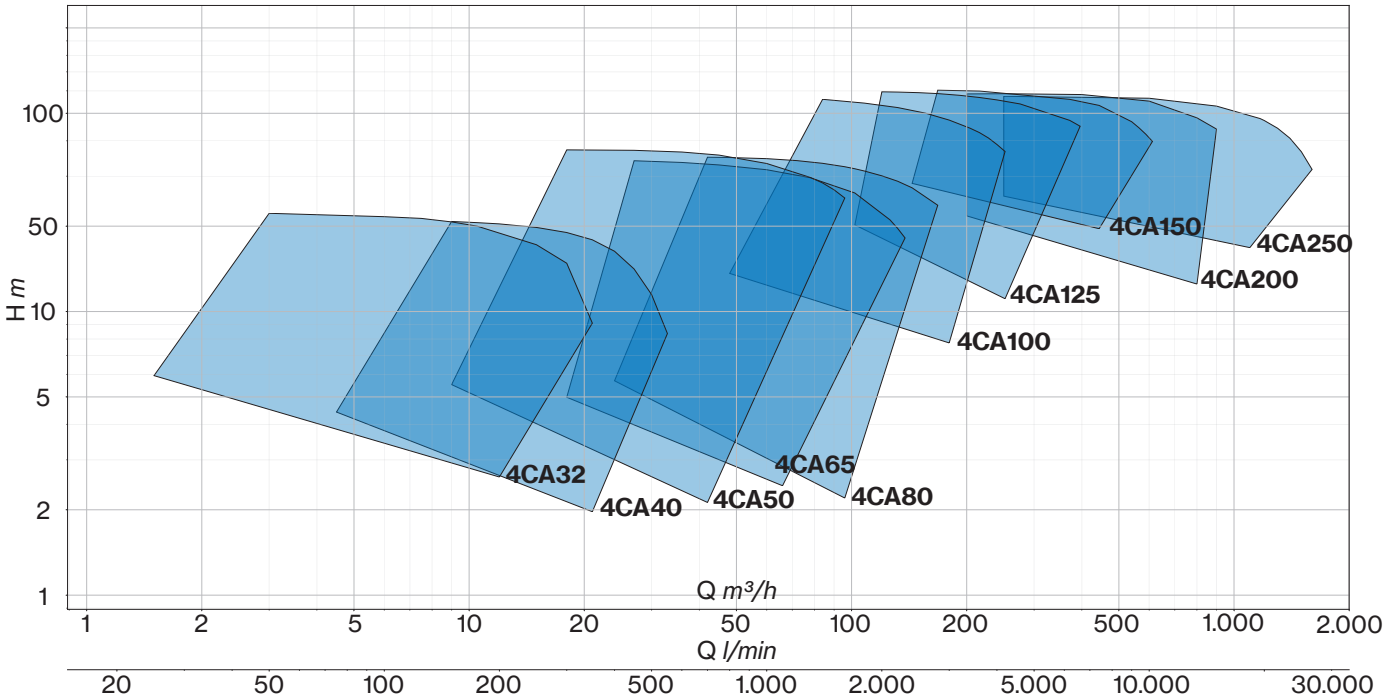

CM-CMG-CA-4CA

Centrífugas Bridadas EN 733

CM: Bombas centrífugas monobloc de succión frontal con rodete cerrado, montadas sobre una extensión del eje del motor IE3. Cuerpo de la bomba con succión axial y descarga radial en la parte superior, con dimensiones principales y prestaciones conforme a EN 733.

CMG-CMGX: Bombas centrífugas de succión frontal conectadas a un motor estándar IE3 (construcción con eje intermedio). Cuerpo de la bomba con succión axial y descarga radial en la parte superior, con dimensiones principales y prestaciones conforme a EN 733.

CA-CAX-4CA-4CAX: Bombas centrífugas de succión axial de una etapa montadas sobre bastidor. Dimensiones según EN 733.

TIPO	2 POLOS							4 POLOS			
	CM	CMG	CMGX	CA	CAT CAX CATX	Caudal m³/h	Altura m	4CA 4CAT	4CAX 4CATX	Caudal m³/h	Altura m
32-160C	■	-	-	■	■	6 ÷ 21	22,8 ÷ 14	■	■	3 ÷ 12	5,6 ÷ 2,4
32-160B	■	-	-	■	■	6 ÷ 24	27,7 ÷ 17	■	■	3 ÷ 12	6,7 ÷ 3,8
32-160A	■	-	-	■	■	6 ÷ 27	36,2 ÷ 22,1	■	■	3 ÷ 13,5	9,0 ÷ 5,6
32-200C	■	-	-	■	■	6 ÷ 27	40,3 ÷ 28,7	■	■	3 ÷ 18	9,9 ÷ 2,6
32-200B1	■	-	-	-	-	6 ÷ 27	48 ÷ 37,9	-	-	-	-
32-200B	■	-	-	■	■	6 ÷ 30	48 ÷ 35,4	■	■	3 ÷ 19	12,0 ÷ 4,8
32-200A1	■	-	-	-	-	6 ÷ 30	58,3 ÷ 46,6	-	-	-	-
32-200A	■	-	-	■	■	6 ÷ 33	58,3 ÷ 44,3	■	■	3 ÷ 20	14,7 ÷ 5,8
32-250C	■	-	-	■	■	6 ÷ 27	72 ÷ 61,3	■	■	3 ÷ 19	17,5 ÷ 9,1
32-250B	■	-	-	■	■	7,5 ÷ 27	84 ÷ 73,2	■	■	3 ÷ 20	20,5 ÷ 11,8
32-250A1	■	-	-	-	-	7,5 ÷ 27	93,6 ÷ 85,3	-	-	-	-
32-250A	■	-	-	■	■	7,5 ÷ 27	93,6 ÷ 85,5	■	■	3 ÷ 21	23,1 ÷ 13,2
40-125C	■	-	-	■	■	9 ÷ 36	18,5 ÷ 9,4	■	■	3 ÷ 18	4,5 ÷ 2
40-125B	■	-	-	■	■	9 ÷ 39	23,4 ÷ 13,2	■	■	3 ÷ 21	5,6 ÷ 2,2
40-125A	■	-	-	■	■	9 ÷ 42	27,6 ÷ 16,8	■	■	3 ÷ 24	6,5 ÷ 2,3
40-160B	■	-	-	■	■	9 ÷ 36	29,2 ÷ 20,5	■	■	3 ÷ 24	7,1 ÷ 2,8
40-160A	■	-	-	■	■	9 ÷ 42	34,9 ÷ 23,4	■	■	3 ÷ 24	8,5 ÷ 4,6
40-160AP	■	-	-	■	■	9 ÷ 48	39,8 ÷ 25,3	■	■	3 ÷ 24	9,5 ÷ 5,6
40-200B1	■	-	-	-	-	9 ÷ 39	45,5 ÷ 32,3	-	-	-	-
40-200B	■	-	-	■	■	9 ÷ 42	45,5 ÷ 29,4	■	■	3 ÷ 24	11,0 ÷ 5,0
40-200A1	■	-	-	-	-	9 ÷ 39	56,5 ÷ 44,4	-	-	-	-
40-200A	■	-	-	■	■	9 ÷ 42	56,5 ÷ 41,6	■	■	3 ÷ 24	13,9 ÷ 8,5
40-200AP	■	-	-	■	■	9 ÷ 45	61,4 ÷ 42,2	■	■	3 ÷ 24	14,8 ÷ 8,8
40-250C	■	-	-	■	■	9 ÷ 36	64,4 ÷ 55,4	■	■	3 ÷ 27	15,9 ÷ 5,0
40-250B	■	-	-	■	■	9 ÷ 39	79,9 ÷ 62,1	■	■	3 ÷ 30	18,4 ÷ 5,2
40-250A1	■	-	-	-	-	9 ÷ 42	84,6 ÷ 72,8	-	-	-	-
40-250A	■	-	-	■	■	9 ÷ 45	84,6 ÷ 69	■	■	3 ÷ 33	20,8 ÷ 5,4
40-250BM	■	-	-	■	■	9 ÷ 54	93,2 ÷ 72	■	■	3 ÷ 33	22,7 ÷ 8,0
40-250AM	■	-	-	■	■	9 ÷ 60	103 ÷ 77,5	■	■	3 ÷ 33	24,5 ÷ 11,3
50-125B	■	-	-	■	■	12 ÷ 72	20,6 ÷ 9,2	■	■	9 ÷ 42	5,1 ÷ 1,6
50-125A	■	-	-	■	■	12 ÷ 72	24,3 ÷ 14,2	■	■	9 ÷ 45	6,1 ÷ 2,1
50-160B1	■	-	-	-	-	21 ÷ 66	33,5 ÷ 21,5	-	-	-	-
50-160B	■	-	-	■	■	21 ÷ 72	33,5 ÷ 18,9	■	■	9 ÷ 42	7,8 ÷ 2,6
50-160A1	■	-	-	-	-	21 ÷ 72	39,8 ÷ 27,6	-	-	-	-
50-160A	■	-	-	■	■	21 ÷ 78	39,8 ÷ 25,4	■	■	9 ÷ 48	9,5 ÷ 3,4
50-200C	■	-	-	■	■	24 ÷ 72	49,7 ÷ 28,9	■	■	9 ÷ 42	12,1 ÷ 3,7
50-200B	■	-	-	■	■	24 ÷ 72	54,6 ÷ 35	■	■	9 ÷ 45	13,3 ÷ 3,9
50-200A1	■	-	-	-	-	24 ÷ 78	61,8 ÷ 39,8	-	-	-	-

TIPO	2 POLOS							4 POLOS			
	CM	CMG	CMGX	CA	CAT CAX CATX	Caudal m³/h	Altura m	4CA 4CAT	4CAX 4CATX	Caudal m³/h	Altura m
50-200A	■	-	-	■	■	24 ÷ 78	61,8 ÷ 39,8	■	■	9 ÷ 45	14,9 ÷ 5,6
50-250C1	■	-	-	-	-	27 ÷ 60	68,2 ÷ 56,2	-	-	-	-
50-250C	■	-	-	■	■	27 ÷ 66	68,2 ÷ 52,1	■	■	12 ÷ 45	17,4 ÷ 8
50-250B	■	-	-	■	■	27 ÷ 72	78,4 ÷ 58,5	■	■	12 ÷ 48	19,6 ÷ 8,2
50-250A	■	-	-	■	■	27 ÷ 78	88,3 ÷ 61,8	■	■	12 ÷ 52	21,4 ÷ 8,2
50-315DN	-	-	-	■	-	42 ÷ 132	90,4 ÷ 73,4	-	-	-	-
50-315C	-	-	-	-	-	-	-	■	■	18 ÷ 84	24,7 ÷ 16,8
50-315CN	-	-	-	■	-	42 ÷ 132	105 ÷ 88,7	-	-	-	-
50-315B	-	-	-	-	-	-	-	■	■	18 - 90	31,4 - 21,6
50-315BN	-	-	-	■	-	42 ÷ 144	124,3 ÷ 103,5	-	-	-	-
50-315A	-	-	-	-	-	-	-	■	■	18 - 96	37,2 - 25,1
50-315AN	-	-	-	■	-	42 ÷ 144	146,9 ÷ 125,8	-	-	-	-
65-125B1	■	-	-	-	-	30 ÷ 108	20,6 ÷ 15	-	-	-	-
65-125B	■	-	-	■	■	30 ÷ 120	20,6 ÷ 13,1	■	■	18 ÷ 66	5 ÷ 2,4
65-125A1	■	-	-	-	-	30 ÷ 120	25,2 ÷ 18,8	-	-	-	-
65-125A	■	-	-	■	■	30 ÷ 132	25,2 ÷ 16,8	■	■	18 ÷ 72	6,4 ÷ 3,4
65-160C	■	-	-	■	■	42 ÷ 144	30,6 ÷ 13,9	■	■	24 ÷ 78	7,3 ÷ 2,7
65-160B	■	-	-	■	■	42 ÷ 144	35,1 ÷ 20,4	■	■	24 ÷ 78	8,5 ÷ 3,9
65-160A1	■	-	-	-	-	42 ÷ 138	42,5 ÷ 31,7	-	-	-	-
65-160A	■	-	-	■	■	42 ÷ 144	42,5 ÷ 30,9	■	■	24 ÷ 8	10,4 ÷ 5,7
65-200C1	■	-	-	-	-	54 ÷ 132	46,1 ÷ 28,9	-	-	-	-
65-200C	■	-	-	■	■	54 ÷ 138	46,1 ÷ 26,8	■	■	27 ÷ 78	11,2 ÷ 5
65-200B	■	-	-	■	■	54 ÷ 144	53,9 ÷ 34,6	■	■	27 ÷ 84	13 ÷ 5,9
65-200A	■	-	-	■	■	54 ÷ 144	61,8 ÷ 44,4	■	■	27 ÷ 90	14,9 ÷ 6,4
65-250B	■	-	-	■	■	54 ÷ 144	80,6 ÷ 47,3	■	■	27 ÷ 84	20 ÷ 7
65-250A	■	-	-	■	■	54 ÷ 150	91,6 ÷ 57,9	■	■	30 ÷ 90	22,3 ÷ 7,8
65-315CM	-	-	-	-	-	-	-	■	■	27 ÷ 126	23,5 ÷ 13,9
65-315CN	-	-	-	■	-	54 ÷ 180	96,5 ÷ 80,8	-	-	-	-
65-315BM	-	-	-	-	-	-	-	■	■	27 ÷ 132	28,9 ÷ 17,2
65-315BN	-	-	-	■	-	54 ÷ 195	117,9 ÷ 96,3	-	-	-	-
65-315AM	-	-	-	-	-	-	-	■	■	27 ÷ 138	34 ÷ 18,2
65-315AN	-	-	-	■	-	54 ÷ 210	138,8 ÷ 110,4	-	-	-	-
80-160E	■	-	-	■	■	66 ÷ 168	22,9 ÷ 13,7	■	■	24 ÷ 96	5,7 ÷ 2,2
80-160D	■	-	-	■	■	66 ÷ 180	27,3 ÷ 16,4	■	■	27 ÷ 102	6,8 ÷ 2,6
80-160C1	■	-	-	-	-	66 ÷ 195	30,9 ÷ 18,4	-	-	-	-
80-160C	■	-	-	■	■	66 ÷ 195	30,9 ÷ 18,4	■	■	30 ÷ 108	7,4 ÷ 3,1
80-160B	■	-	-	■	■	66 ÷ 210	35,9 ÷ 22	■	■	33 ÷ 120	8,9 ÷ 3,5
80-160A	■	-	-	■	■	66 ÷ 225	40,5 ÷ 23,9	■	■	36 ÷ 132	9,8 ÷ 3,8
80-200B	■	-	-	■	■	72 ÷ 225	54,5 ÷ 38,5	■	■	42 ÷ 132	13,1 ÷ 7,1
80-200A	■	-	-	■	■	72 ÷ 240	61,7 ÷ 43,9	■	■	42 ÷ 144	14,7 ÷ 7,5
80-250B	-	■	■	■	■	96 ÷ 225	80 ÷ 58,8	■	■	42 ÷ 132	19,2 ÷ 11,1
80-250A	-	■	■	■	■	96 ÷ 240	92,8 ÷ 65,2	■	■	42 ÷ 144	22,9 ÷ 12,6
80-315B	-	-	-	-	-	-	-	■	■	42 ÷ 150	28,3 ÷ 19,9
80-315BN	-	-	-	■	-	78 ÷ 255	112,4 ÷ 90,8	-	-	-	-
80-315A	-	-	-	-	-	-	-	■	■	42 ÷ 168	35 ÷ 23,7
80-315AN	-	-	-	■	-	78 ÷ 255	141,4 ÷ 118,5	-	-	-	-
100-160B	■	-	-	-	-	96 ÷ 330	40,7 ÷ 25,7	-	-	-	-
100-160A	■	-	-	-	-	96 ÷ 330	45,1 ÷ 31,9	-	-	-	-
100-200D	-	-	-	■	■	108 ÷ 300	43,1 ÷ 26,6	■	■	48 ÷ 168	10,8 ÷ 4,8
100-200C	-	-	-	■	■	108 ÷ 330	48,4 ÷ 28,1	■	■	48 ÷ 168	12 ÷ 6,3
100-200B	-	■	■	■	■	108 ÷ 330	56,8 ÷ 39,7	■	■	48 ÷ 180	13,6 ÷ 7,8
100-200A	-	■	■	■	■	108 ÷ 360	62,2 ÷ 42,5	■	■	48 ÷ 192	15,4 ÷ 9,1
100-250E	-	-	-	-	-	-	-	■	■	60 ÷ 180	16,9 ÷ 11,4
100-250D	-	-	-	-	-	-	-	■	■	60 ÷ 192	19,6 ÷ 12,7

TIPO	2 POLOS							4 POLOS			
	CM	CMG	CMGX	CA	CAT CAX CATX	Caudal	Altura	4CA 4CAT	4CAX 4CATX	Caudal	Altura
						m³/h	m			m³/h	m
100-250C	-	■	■	■	■	120 ÷ 300	73,2 ÷ 61	-	-	-	-
100-250B	-	■	■	■	■	120 ÷ 330	83,7 ÷ 67,6	-	-	-	-
100-250A	-	■	■	■	■	120 ÷ 360	93,9 ÷ 73,2	■	■	60 ÷ 204	22,3 ÷ 13,8
100-315B	-	-	-	-	-	-	-	■	■	72 ÷ 216	31,4 ÷ 17,9
100-315A	-	-	-	-	-	-	-	■	■	72 ÷ 216	36,5 ÷ 23,1
100-400C	-	-	-	-	-	-	-	■	■	84 ÷ 228	40,6 ÷ 25,8
100-400B	-	-	-	-	-	-	-	■	■	84 ÷ 240	48,7 ÷ 31,6
100-400A	-	-	-	-	-	-	-	■	■	84 ÷ 252	56 ÷ 36,7
125-250B	-	-	-	-	-	-	-	■	■	102 ÷ 252	20,2 ÷ 11,1
125-250A	-	-	-	-	-	-	-	■	■	102 ÷ 276	24 ÷ 14,7
125-315C	-	-	-	-	-	-	-	■	■	120 ÷ 348	25,8 ÷ 15,7
125-315B	-	-	-	-	-	-	-	■	■	120 ÷ 372	33 ÷ 22,2
125-315A	-	-	-	-	-	-	-	■	■	120 ÷ 372	39,6 ÷ 28,2
125-400C	-	-	-	-	-	-	-	■	■	120 ÷ 372	47,6 ÷ 33,8
125-400B	-	-	-	-	-	-	-	■	■	120 ÷ 396	54,5 ÷ 39,1
125-400A	-	-	-	-	-	-	-	■	■	120 ÷ 396	59,5 ÷ 45
150-315D	-	-	-	-	-	-	-	■	■	144 ÷ 444	28,3 ÷ 19,6
150-315C	-	-	-	-	-	-	-	■	■	144 ÷ 492	32,2 ÷ 21,8
150-315B	-	-	-	-	-	-	-	■	■	144 ÷ 540	36,3 ÷ 23,6
150-315A	-	-	-	-	-	-	-	■	■	144 ÷ 564	41 ÷ 27,2
150-400C	-	-	-	-	-	-	-	■	■	168 ÷ 564	47,8 ÷ 28,7
150-400B	-	-	-	-	-	-	-	■	■	168 ÷ 588	54,4 ÷ 34,3
150-400A	-	-	-	-	-	-	-	■	■	168 ÷ 612	60,3 ÷ 39,8
No previsto en la norma EN 733											
200-315D	-	-	-	-	-	-	-	■	■	200 ÷ 800	21,7 ÷ 12,5
200-315C	-	-	-	-	-	-	-	■	■	200 ÷ 850	26,6 ÷ 14,6
200-315B	-	-	-	-	-	-	-	■	■	200 ÷ 900	33,4 ÷ 16,7
200-315A	-	-	-	-	-	-	-	■	■	200 ÷ 900	35,9 ÷ 19,8
200-400C	-	-	-	-	-	-	-	■	■	200 ÷ 800	44,1 ÷ 31,5
200-400B	-	-	-	-	-	-	-	■	■	200 ÷ 850	50,8 ÷ 36,6
200-400A	-	-	-	-	-	-	-	■	■	200 ÷ 900	58,5 ÷ 44
250-315C	-	-	-	-	-	-	-	■	■	250 ÷ 1100	25,5 ÷ 16,8
250-315B	-	-	-	-	-	-	-	■	■	250 ÷ 1170	33 ÷ 19
250-315A	-	-	-	-	-	-	-	■	■	250 ÷ 1200	35 ÷ 20
250-400D	-	-	-	-	-	-	-	■	■	250 ÷ 1300	39,9 ÷ 24,3
250-400C	-	-	-	-	-	-	-	■	■	250 ÷ 1400	45,8 ÷ 27,4
250-400B	-	-	-	-	-	-	-	■	■	250 ÷ 1500	51,7 ÷ 30,3
250-400A	-	-	-	-	-	-	-	■	■	250 ÷ 1600	57,4 ÷ 31,7

Serie CM
Lista de modelos y materiales

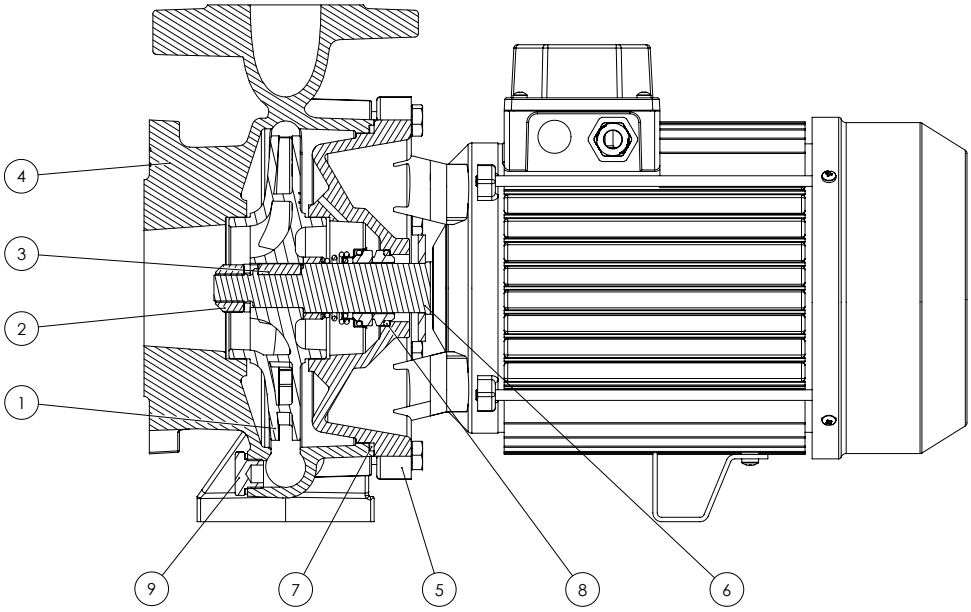

POS. N.	DENOMINACIÓN	VERSIÓN	MATERIAL	NORMAS DE REFERENCIA	
				EUROPA	EE.UU.
1	**Rodete**	Estándar	Hierro fundido G20	GJL-200 (JL1030)	ASTM Clase 30
		B	Bronce	CuSn10-C (CC480K)	UNS C90700
		X	Acero inox	X5CrNiMo17-12-2/ 1.4401	AISI 316
2	**Tuerca de bloqueo del rodete y arandela**		Acero inox	X5CrNiMo17-12-2/ 1.4401	AISI 316
3	**Chaveta del rodete**		Acero inox	X5CrNiMo17-12-2/ 1.4401	AISI 316
4	**Carcasa de voluta**	Hasta 80-200	Hierro fundidon G20	GJL-200 (JL1030)	ASTM Clase 30
		A partir de 80-250	Hierro fundido G25	GJL-250 (JL1040)	ASTM Clase 35
5	**Soporte motor**		Hierro fundido G20	GJL-200 (JL1030)	ASTM Clase 30
6	**Extensión eje**		Acero inox	X5CrNi18-10/ 1.4301	AISI 304
7	**O-ring**	Estándar	NBR		
		E	EPDM		
		V	FKM		
8	**Sello mecánico**		(Busque el material en la tabla de sellos mecánicos)		
9	**Tapones de llenado y drenaje**		Latón	CU ZN 40 PB2 UNI 5705/65	C37700

Serie CMG
Lista de modelos y materiales

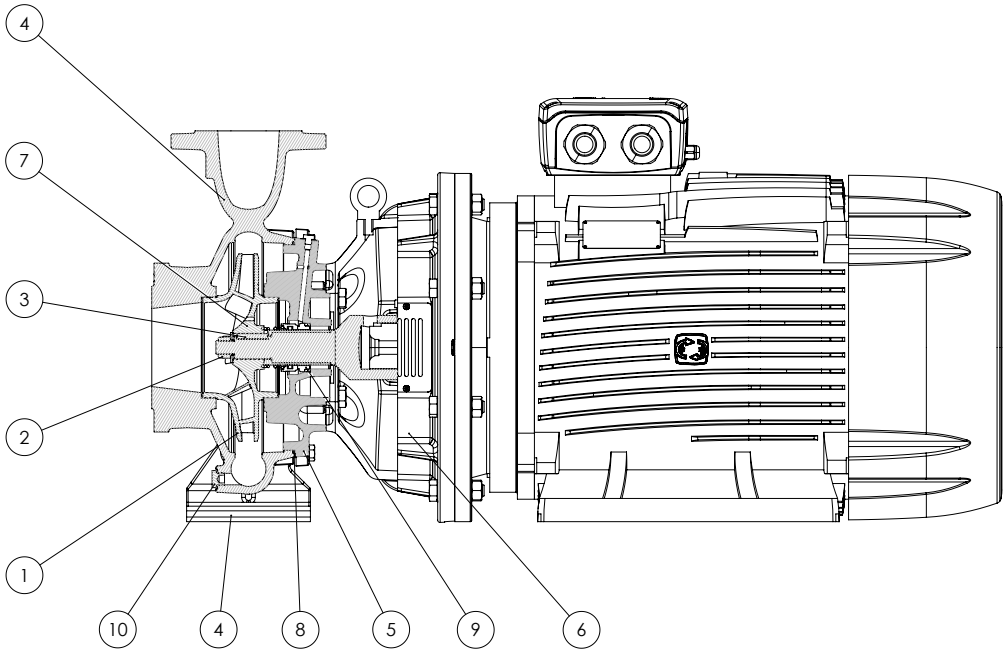

POS. N.	DENOMINACIÓN	VERSIÓN	MATERIAL	NORMAS DE REFERENCIA	
				EUROPA	EE.UU.
1	**Rodete**	Estándar	Hierro fundido G20	GJL-200 (JL1030)	ASTM Clase 30
		B	Bronce	CuSn10-C (CC480K)	UNS C90700
		X	Acero inox	X5CrNiMo17-12-2/ 1.4401	AISI 316
2	**Tuerca de bloqueo del rodete y arandela**		Acero inox	X5CrNiMo17-12-2/ 1.4401	AISI 316
3	**Chaveta del rodete**		Acero inox	X5CrNiMo17-12-2/ 1.4401	AISI 316
4	**Carcasa de voluta**	Estándar	Hierro fundido G25	GJL-250 (JL1040)	ASTM Clase 35
		X	Acero inox	X5CrNiMo17-12-2/ 1.4401	AISI 316
5	**Tapa de la carcasa**	Estándar	Hierro fundido G20	GJL-200 (JL1030)	ASTM Clase 30
		X	Acero inox	X5CrNiMo17-12-2/ 1.4401	AISI 316
6	**Soporte del motor**		Hierro fundido G20	GJL-200 (JL1030)	ASTM Clase 30
7	**Eje intermedio**		Acero inox	X5CrNiMo17-12-2/ 1.4401	AISI 316
8	**O-ring**	Estándar	NBR		
		E	EPDM		
		V	FKM		
9	**Sello mecánico**		(Busque el material en la tabla de sellos mecánicos)		
10	**Tapones de llenado y vaciado**	Fill and drain plugs	Latón	CU ZN 40 PB2 UNI 5705/65	C37700

Serie CA-4CA
Lista de modelos y materiales

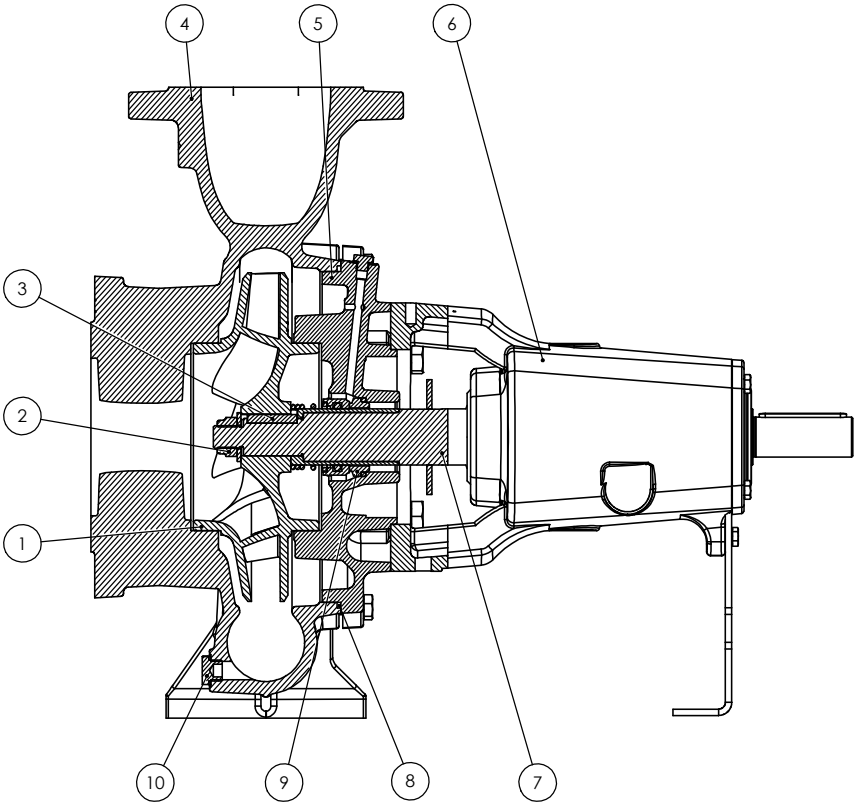

POS. N.	DENOMINACIÓN	VERSIÓN	MATERIAL	NORMAS DE REFERENCIA	
				EUROPA	EE.UU.
1	**Rodete**	Estándar	Hierro fundido G20	GJL-200 (JL1030)	ASTM Clase 30
		B	Bronce	CuSn10-C (CC480K)	UNS C90700
		X	Acero inox	X5CrNiMo17-12-2/ 1.4401	AISI 316
2	**Tuerca de bloqueo del rodete y arandela**		Acero inox	X5CrNiMo17-12-2/ 1.4401	AISI 316
3	**Chaveta del rodete**		Acero inox	X5CrNiMo17-12-2/ 1.4401	AISI 316
4	**Carcasa de voluta**	Up to 80-200	Hierro fundido G20	GJL-200 (JL1030)	ASTM Clase 30
		From 80-250	Hierro fundido G25	GJL-250 (JL1040)	ASTM Clase 35
		X	Acero inox	X5CrNiMo17-12-2/ 1.4401	AISI 316
5	**Tapa de la carcasa**	Estándar	Hierro fundido G20	GJL-200 (JL1030)	ASTM Clase 30
		X	Acero inox	X5CrNiMo17-12-2/ 1.4401	AISI 316
6	**Soporte**		Hierro fundido G20	GJL-200 (JL1030)	ASTM Clase 30
7	**Eje**		Acero inox	X5CrNiMo17-12-2/ 1.4401	AISI 316
8	**O-ring**	Estándar	NBR		
		E	EPDM		
		V	FKM		
9	**Sello mecánico**		(Busque el material en la tabla de sellos mecánicos)		
10	**Tapones de llenado y vaciado**	Estándar	Latón	CU ZN 40 PB2 UNI 5705/65	C37700
		X	Acero inox	X5CrNiMo17-12-2/ 1.4401	AISI 316

CM ~ 2900 rpm

Centrífugas Bridadas EN 733

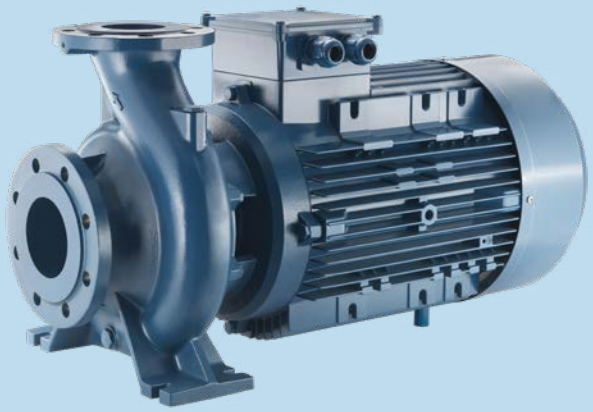

Bombas centrífugas horizontales monobloc, construidas en conformidad con las normas EN 733; ampliamente utilizadas en suministros de agua, sistemas de presurización y extinción de incendios, refrigeración, calefacción, riego, aplicaciones industriales y agrícolas.

Características constructivas	
Cuerpo bomba	hierro fundido
Soporte del motor	hierro fundido
Rodete	hierro fundido, bronce o acero inox AISI 316
Tipo de sello	mecánico
Extremo eje bomba	acero inox AISI 304
Temperatura del líquido	-10 ÷ +90 °C
Presión de trabajo	máx. 10 bar

Motor	
Motor de inducción de 2 polos	3~ 230/400V - 50Hz P ⩽ 4kW 3~ 400/690V - 50Hz P > 4kW 1~ 230V-50Hz
Clase de aislamiento	F
Grado de protección	IPX5

CM 50-160A -X -2E -WF

- tipo bomba
- rodete: hierro fundido; **B** bronce; **X** AISI 316
- sello mecánico y O-rings: estándar; **E** EPDM; **V** FKM; **2E** SiC-SiC-EPDM; **2V** SiC-SiC-FKM
- contrabrida: con; **WF** sin

CMG-CMGX ~ 2900 rpm

Centrífugas Bridadas EN 733

Bombas centrífugas horizontales monobloc, construidas en conformidad con las normas EN 733, con eje intermedio y soporte para acoplamiento a motores estándar; ampliamente utilizadas en suministros de agua, sistemas de presurización y extinción de incendios.

Características constructivas	
Cuerpo bomba	hierro fundido (CMG) acero inox AISI 316 (CMGX)
Soporte del motor	hierro fundido
Rodete	hierro fundido, bronce acero inox AISI 316 (CMG) acero inox AISI 316 (CMGX)
Tipo de sello	mecánico
Extremo eje bomba	acero inox AISI 316
Temperatura del líquido	-10 ÷ +90 °C
Presión de trabajo	máx. 10 bar

Motor	
Motor de inducción de 2 polos	3~ 400/690V - 50Hz
Clase de aislamiento	F
Grado de protección	IPX5

CMGX 80-250 A -X -2E -WF

- tipo bomba
- material cuerpo bomba: (vacío) hierro fundido; X AISI 316
- material del rodete: (vacío) igual al cuerpo de la bomba; B bronce; X AISI 316
- sello mecánico y O-rings: (vacío) estándar; E EPDM; V FKM; 2E SiC-SiC-EPDM; 2V SiC-SiC-FKM
- contrabrida: (vacío) con; WF sin

CA-CAX

~ 2900 rpm

4CA-4CAX

~ 1450 rpm

Centrífugas Bridadas EN 733

Bombas centrífugas de eje libre, construidas en conformidad con las normas EN 733; ampliamente utilizadas en suministros de agua, sistemas de presurización y extinción de incendios.

CA-4CA

CAX-4CAX

Características constructivas

Cuerpo bomba	hierro fundido (CA) acero inox AISI 316 (CAX)
Soporte del motor	hierro fundido
Rodete	hierro fundido, bronce acero inox AISI 316 (CA) acero inox AISI 316 (CAX)
Tipo de sello	mecánico (CA-CAX) o empaquetadura impregnada de grafito (CAT-CATX)
Extremo eje bomba	acero inox AISI 316
Temperatura del líquido	-10 ÷ +90 °C
Presión de trabajo	máx. 10 bar máx. 14 bar (... -315 ~ 2900 rpm)

Motor

Disponible con motor de clase de eficiencia IE3-IE4

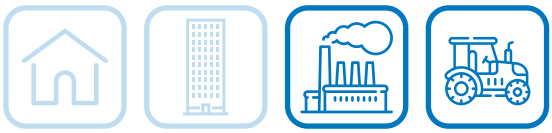

4CA 80-160A -X -2E -WF

- **4CA** — tipo bomba
- **4** — polos: 4 polos; (en blanco): 2 polos
- **80-160A** — sello: (en blanco): mecánico; **T**: empaquetadura
- **-X** — material cuerpo bomba: (en blanco): hierro fundido; **X**: AISI 316
- **-2E** — sello mecánico y O-rings: (en blanco): estándar; **E**: EPDM; **V**: FKM; **2E**: SiC-SiC-EPDM; **2V**: SiC-SiC-FKM
- **-WF** — contrabrida: (en blanco): con; **WF**: sin
- material del rodete: (en blanco): igual al cuerpo de la bomba; **B**: bronce; **X**: AISI 316

CA-CAX

~ 2900 rpm

4CA-4CAX

~ 1450 rpm

Versiones de construcción

Las bombas pueden montarse junto a un motor sobre una base común, con el eje de la bomba y el eje del motor conectados mediante un acoplamiento flexible.

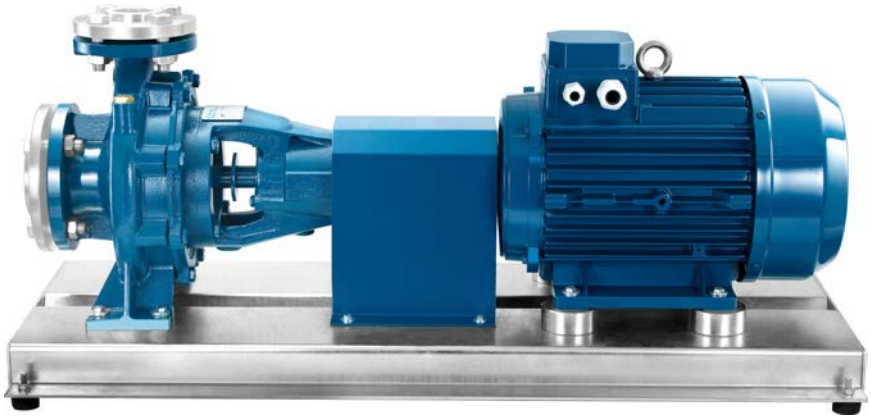

CA-4CA con motor
contrabridas suministradas por separado

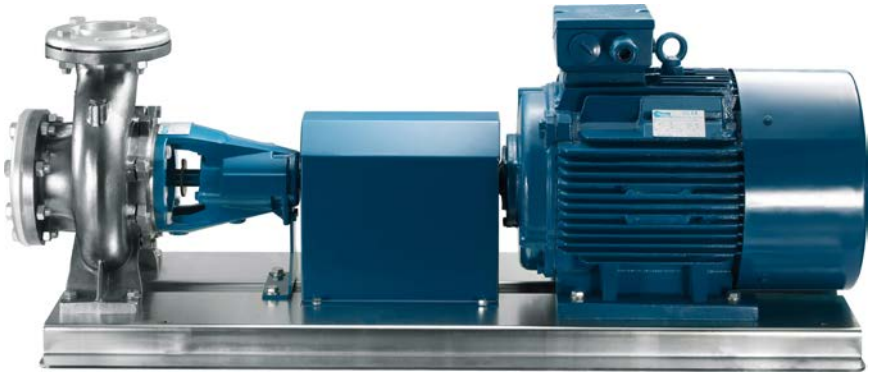

CAX-4CAX con motor
contrabridas suministradas por separado

Versiones de sellos de eje

Las bombas pueden suministrarse, bajo pedido, con empaquetadura en lugar de sello mecánico.

CA-CAX-4CA-4CAX
sello mecánico

CAT-CATX-4CAT-4CATX
sello de empaquetadura

TIPO - 50 Hz	P2		P1		TENSIÓN		Q (m³/h - l/min)											
			1~	3~	1~ 230V	3~ 400V	0	6	7,5	9	12	15	18	21	24	27	30	33
							0	100	125	150	200	250	300	350	400	450	500	550
	CV	kW	kW		A		H (m)											
32-160C	2	1,5	2,0	1,9	9,3	3,6	23,0	22,8	22,5	22,0	21,0	19,2	16,9	14,0				
32-160B	3	2,2	2,7	2,6	12,4	4,9	28,0	27,7	27,4	27,0	26,2	24,9	22,9	20,1	17,0			
32-160A	4	3	-	3,8	-	6,8	36,1	36,2	36,0	35,6	34,6	33,2	31,4	28,9	25,7	22,1		
32-200C	5,5	4	5,2	4,9	22,9	8,9	40,2	40,3	40,1	39,8	38,9	37,7	36,1	34,2	31,6	28,7		
32-200B1	7,5	5,5	-	6,4	-	11,3	48,3	48,0	47,9	47,6	46,7	45,5	44,2	42,6	40,5	37,9		
32-200B	7,5	5,5	-	6,7	-	11,1	48,3	48,0	47,9	47,6	46,7	45,5	44,2	42,6	40,5	37,9	35,4	
32-200A1	10	7,5	-	8,2	-	14,5	57,9	58,3	58,4	58,4	58,0	57,1	55,6	53,8	51,4	49,2	46,6	
32-200A	10	7,5	-	8,6	-	14,1	57,9	58,3	58,4	58,4	58,0	57,1	55,6	53,8	51,4	49,2	46,6	44,3
32-250C	12,5	9,2	-	10,0	-	16,8	74,6		72,8	72,5	71,9	70,5	68,8	66,6	64,1	61,3		
32-250B	15	11	-	12,2	-	20,0	84,8		84,0	83,9	83,6	82,7	81,1	78,6	75,4	73,2		
32-250A1	20	15	-	13,5	-	23,2	93,5		93,6	93,7	93,7	93,4	92,3	90,4	87,7	85,3		
32-250A	20	15	-	13,5	-	23,2	93,5		93,6	93,7	93,7	93,4	92,3	90,4	87,7	85,3		

TIPO - 50 Hz	P2		P1		TENSIÓN		Q (m³/h - l/min)																
			1~	3~	1~ 230V	3~ 400V	0	9	12	15	18	21	24	27	30	33	36	39	42	45	48	54	60
							0	150	200	250	300	350	400	450	500	550	600	650	700	750	800	900	1000
	CV	kW	kW		A		H (m)																
40-125C	2	1,5	2,0	1,9	9,3	3,6	17,9	18,5	18,4	18,1	17,5	16,6	15,6	14,3	12,8	11,1	9,4						
40-125B	3	2,2	2,7	2,6	12,4	4,9	22,6	23,4	23,3	23,1	22,7	22,0	21,0	19,9	18,6	17,0	15,1	13,2					
40-125A	4	3	-	3,6	-	6,5	26,8	27,6	27,7	27,6	27,2	26,5	25,7	24,6	23,4	22,0	20,3	18,5	16,8				
40-160B	4	3	3,8	3,8	16,7	6,8	28,2	29,2	29,2	28,9	28,3	27,5	26,5	25,3	23,8	22,3	20,5						
40-160A	5,5	4	5,0	4,9	22,5	8,8	33,8	34,9	34,8	34,5	33,9	33,2	32,4	31,3	30,0	28,5	26,9	25,2	23,4				
40-160AP	7,5	5,5	-	6,1	-	11,0	38,6	39,8	39,9	39,8	39,4	38,7	37,9	37,0	35,8	34,4	32,9	31,1	29,3	27,4	25,3		
40-200B1	7,5	5,5	-	6,8	-	12,0	44,7	45,5	45,4	45,0	44,5	43,5	42,3	41,0	39,3	37,2	34,9	32,3					
40-200B	7,5	5,5	-	6,9	-	11,4	44,6	45,5	45,4	45,0	44,5	43,5	42,3	41,0	39,3	37,2	34,9	32,3	29,4				
40-200A1	10	7,5	-	9,0	-	15,5	56,2	56,5	56,5	56,3	55,9	55,1	54,1	52,8	51,2	49,3	47,0	44,4					
40-200A	10	7,5	-	9,3	-	15,1	56,2	56,5	56,5	56,3	55,9	55,1	54,1	52,8	51,2	49,3	47,0	44,4	41,6				
40-200AP	12,5	9,2	-	10,2	-	16,8	61,7	61,4	61,2	60,8	60,0	59,1	57,9	56,4	54,7	53,1	51,1	48,5	45,5	42,2			
40-250C	12,5	9,2	-	11,1	-	18,0	64,8	64,4	64,2	63,8	63,4	62,7	61,9	61,0	59,8	57,9	55,4						
40-250B	15	11	-	13,8	-	22,3	73,7	73,9	74,5	73,2	71,9	71,1	70,2	69,2	68,1	66,7	64,7	62,1					
40-250A1	20	15	-	16,5	-	27,2	82,6	84,6	84,8	84,7	84,3	83,4	82,4	81,3	80,0	78,5	76,9	75,4	72,8				
40-250A	20	15	-	17,5	-	29,1	82,6	84,6	84,8	84,7	84,3	83,4	82,4	81,3	80,0	78,5	76,9	75,4	72,8	69,0			
40-250BM máx. 14 bar	25	18,5	-	20,6	-	34,1	92,6	93,2	93,3	93,2	93,1	92,8	92,4	91,7	90,9	89,8	88,3	86,5	84,6	82,3	79,5	72,0	
40-250AM máx. 14 bar	30	22	-	24,4	-	40,3	101,7	103,0	102,8	102,3	102,2	102,0	101,7	101,2	100,4	99,4	98,1	96,5	94,8	93,1	90,9	85,0	77,5

TIPO - 50 Hz	P2		P1		TENSIÓN		Q (m³/h - l/min)																	
			1~	3~	1~ 230V	3~ 400V	0	12	15	18	21	24	27	30	33	36	39	42	45	48	54	60	66	72	78
							0	200	250	300	350	400	450	500	550	600	650	700	750	800	900	1000	1100	1200	1300
	CV	kW	kW		A		H (m)																	
50-125B	4	3	3,6	3,8	16,1	6,8	20,0	20,6	20,6	20,4	20,3	20,1	19,9	19,6	19,2	18,7	18,2	17,6	17,0	16,4	15,0	13,2	11,3	9,2	
50-125A	5,5	4	5,0	4,8	22,5	8,8	23,7	24,3	24,3	24,2	24,1	23,9	23,7	23,3	23,0	22,6	22,1	21,7	21,2	20,7	19,6	18,2	16,4	14,2	
50-160B1	7,5	5,5	-	6,5	-	11,4	32,1				33,5	33,4	33,1	32,7	32,2	31,6	31,0	30,2	29,1	28,3	26,2	23,9	21,5		
50-160B	7,5	5,5	-	6,5	-	10,9	32,1				33,5	33,4	33,1	32,7	32,2	31,6	31,0	30,2	29,1	28,3	26,2	23,9	21,5	18,9	
50-160A1	10	7,5	-	8,6	-	15,1	38,1				39,8	39,8	39,7	39,5	39,2	38,8	38,3	37,7	36,7	36,0	34,2	32,2	29,7	27,4	
50-160A	10	7,5	-	8,8	-	14,4	38,1				39,8	39,8	39,7	39,5	39,2	38,8	38,3	37,7	36,7	36,0	34,2	32,2	29,7	27,4	25,4
50-200C	12,5	9,2	-	10,4	-	17,2	48,2					49,7	49,2	48,5	47,7	46,9	45,9	44,9	43,7	42,6	40,0	36,0	32,3	28,9	
50-200B	15	11	-	11,9	-	19,5	53,1					54,6	54,1	53,5	52,9	52,2	51,4	50,4	49,3	48,1	45,5	42,7	38,8	35,0	
50-200A1	20	15	-	14,6	-	24,7	59,9					61,8	61,5	61,0	60,4	59,7	58,8	58,0	57,1	56,0	53,6	50,8	47,8	44,4	39,8
50-200A	20	15	-	14,6	-	24,7	59,9					61,8	61,5	61,0	60,4	59,7	58,8	58,0	57,1	56,0	53,6	50,8	47,8	44,4	39,8
50-250C1	20	15	-	16,1	-	26,6	69,2						68,2	67,7	67,0	66,3	65,6	64,7	63,8	62,8	59,9	56,2			
50-250C	20	15	-	17,2	-	28,6	69,2						68,2	67,7	67,0	66,3	65,6	64,7	63,8	62,8	59,9	56,2	52,1		
50-250B	25	18,5	-	20,7	-	34,3	78,8						78,4	78,0	77,6	77,0	76,1	75,1	74,0	72,9	70,3	66,9	62,9	58,5	
50-250A	30	22	-	24,8	-	40,9	88,5						88,3	88,1	87,7	87,2	86,6	85,8	84,8	83,8	81,4	78,5	75,0	70,2	64,8

TIPO - 50 Hz	P2		P1	3~ 400V	Q (m³/h - l/min)																				
					0	30	33	36	39	42	45	48	54	60	66	72	78	84	96	108	120	132	138	144	150
					0	500	550	600	650	700	750	800	900	1000	1100	1200	1300	1400	1600	1800	2000	2200	2300	2400	2500
	CV	kW	kW	A	H (m)																				
65-125B1	7,5	5,5	6,4	11,3	19,7	20,6	20,5	20,4	20,4	20,3	20,2	20,2	20,0	19,7	19,3	18,8	18,2	17,5	16,3	15,0					
65-125B	7,5	5,5	6,6	11,0	19,7	20,6	20,5	20,4	20,4	20,3	20,2	20,2	20,0	19,7	19,3	18,8	18,2	17,5	16,3	15,0	13,1				
65-125A1	10	7,5	8,6	15,1	24,6	25,2	25,2	25,1	25,1	25,0	24,8	24,9	24,7	24,5	24,2	23,9	23,5	23,0	22,0	20,6	18,8				
65-125A	10	7,5	8,8	14,4	24,6	25,2	25,2	25,1	25,1	25,0	24,9	24,9	24,7	24,5	24,2	23,9	23,5	23,0	22,0	20,6	18,8	16,8			
65-160C	12,5	9,2	10,1	16,8	28,9					30,6	30,5	30,3	30,0	29,6	29,1	28,5	27,9	27,2	25,3	22,9	20,2	17,5	16,0	13,9	
65-160B	15	11	12,7	20,6	33,2					35,1	35,0	34,9	34,6	34,3	33,8	33,3	32,8	32,1	30,4	28,2	25,5	22,5	21,4	20,4	
65-160A1	20	15	16,8	27,6	40,1					42,5	42,5	42,5	42,3	42,1	41,8	41,4	41,0	40,4	38,9	37,1	35,3	32,8	31,7		
65-160A	20	15	17,1	28,5	40,1					42,5	42,5	42,5	42,3	42,1	41,8	41,4	41,0	40,4	38,9	37,1	35,3	32,8	31,7	30,9	
65-200C1	20	15	16,8	27,6	44,4								46,1	45,4	44,7	44,0	43,2	42,4	40,3	37,5	33,7	28,9			
65-200C	20	15	17,0	28,3	44,4								46,1	45,4	44,7	44,0	43,2	42,4	40,3	37,5	33,7	28,9	26,8		
65-200B	25	18,5	21,2	34,8	51,7								53,9	53,4	52,7	52,0	51,3	50,4	48,6	45,9	43,0	39,4	37,1	34,6	
65-200A	30	22	25,4	41,7	60,3								61,8	61,4	61,0	60,4	59,8	59,1	57,1	54,6	51,6	48,3	46,5	44,4	
65-250B	40	30	30,8	55,3	80,6								80,6	79,5	78,4	77,1	75,7	74,1	70,4	66,1	61,0	54,7	51,0	47,3	
65-250A	50	37	37,0	69,2	91,6								91,6	90,8	89,8	88,6	87,4	85,9	82,5	77,8	72,8	67,4	64,3	60,8	57,9

TIPO - 50 Hz	P2		P1	3~ 400V	Q (m³/h - l/min)																	
					0	66	72	78	84	96	108	120	132	138	144	156	168	180	195	210	225	240
					0	1100	1200	1300	1400	1600	1800	2000	2200	2300	2400	2600	2800	3000	3250	3500	3750	4000
	CV	kW	kW	A	H (m)																	
80-160E	12,5	9,2	9,8	16,3	21,5	22,9	22,5	22,1	21,6	20,8	19,9	18,9	17,7	17,2	16,6	15,3	13,7					
80-160D	15	11	12,2	20,0	25,4	27,3	27,0	26,6	26,3	25,4	24,5	23,5	22,4	21,8	21,2	19,9	18,3	16,4				
80-160C1	20	15	14,5	24,5	29,0	30,9	30,7	30,4	30,1	29,4	28,5	27,4	26,3	25,8	25,3	24,1	22,5	20,7	18,4			
80-160C	20	15	14,5	24,5	29,0	30,9	30,7	30,4	30,1	29,4	28,5	27,4	26,3	25,8	25,3	24,1	22,5	20,7	18,4			
80-160B	25	18,5	18,1	30,3	33,6	35,9	35,7	35,4	35,2	34,5	33,7	32,9	32,0	31,6	31,1	30,0	28,6	27,0	24,5	22,0		
80-160A	30	22	22	37	38	40,5	40,4	40,2	40,1	39,6	39,1	38,4	37,5	37,1	36,6	35,4	34,1	32,6	30,4	28,3	23,9	
80-200B	40	30	32,0	57,2	50,4				54,5	53,9	53,2	52,3	51,3	50,7	50,2	48,9	47,4	45,8	43,4	40,9	38,5	
80-200A	50	37	38,6	71,6	57,3				61,7	61,3	60,6	59,4	58,2	57,8	57,5	56,8	55,4	53,7	51,5	49,1	46,6	43,9

TIPO - 50 Hz	P2		P1	3~ 400V	Q (m³/h - l/min)																
					0	96	108	120	132	138	144	156	168	180	195	210	225	240	270	300	330
					0	1600	1800	2000	2200	2300	2400	2600	2800	3000	3250	3500	3750	4000	4500	5000	5500
	CV	kW	kW	A	H (m)																
100-160B	40	30	31,9	57,1	41,7	40,7	40,8	40,7	40,4	40,3	40,1	39,6	39,1	38,5	37,8	37,0	36,1	35,0	32,3	29,2	25,7
100-160A	50	37	37,5	70,2	46,0	45,1	45,2	45,1	44,9	44,8	44,7	44,3	43,9	43,3	42,7	42,0	41,1	40,2	37,9	35,0	31,9

CMG-CMGX ~ 2900 rpm

Centrífugas Bridadas EN 733

TIPO - 50 Hz	P2	Tamaño motor	Q (m³/h - l/min)																		
			0	96	108	120	132	138	144	156	168	180	195	210	225	240	255	270	300	330	360
			0	1600	1800	2000	2200	2300	2400	2600	2800	3000	3250	3500	3750	4000	4250	4500	5000	5500	6000
	kW		H (m) *potencia de entrada de la bomba (kW)*																		
80-250B	45	225M	77,2 *14,01*	80,0 *30,93*	79,0 *32,60*	77,5 *34,34*	75,3 *36,13*	74,2 *37,02*	73,1 *37,86*	71,0 *39,38*	69,0 *40,78*	67,0 *42,10*	64,5 *43,60*	61,8 *44,94*	58,8 *46,15*						
80-250A	55	250M	90,0 *16,74*	92,8 *36,56*	91,1 *38,57*	89,3 *40,54*	87,4 *42,46*	86,4 *43,39*	85,4 *44,31*	83,1 *46,12*	80,7 *47,81*	78,5 *49,29*	75,7 *50,92*	72,4 *52,59*	68,8 *54,18*	65,2 *55,50*					
100-200B	45	225M	56,1 *21,75*		56,8 *28,84*	56,5 *29,78*	56,1 *30,74*	55,9 *31,24*	55,6 *31,75*	55,1 *32,81*	54,5 *33,89*	53,9 *35,04*	53,1 *36,50*	52,2 *37,82*	51,4 *38,89*	50,4 *39,85*	49,0 *40,77*	47,5 *41,60*	43,8 *42,92*	39,7 *43,82*	
100-200A	55	250M	61,1 *24,57*		62,2 *33,04*	61,8 *34,07*	61,5 *35,11*	61,2 *35,64*	61,0 *36,18*	60,5 *37,28*	59,9 *38,39*	59,5 *39,49*	58,9 *40,86*	58,3 *42,23*	57,4 *43,60*	56,4 *44,97*	55,2 *46,20*	53,8 *47,28*	50,6 *49,05*	46,8 *50,53*	42,5 *51,62*
100-250C	55	250M	71,9			73,2	73,1	73,0	72,9	72,6	72,2	71,8	71,1	70,3	69,3	67,9	66,4	64,7	61,0		
	75	280S	*24,75*			*40,12*	*41,93*	*42,84*	*43,70*	*45,28*	*46,77*	*48,21*	*49,94*	*51,65*	*53,38*	*55,05*	*56,66*	*58,19*	*60,99*		
100-250B	75	280S	83,6 *29,69*			83,7 *47,10*	83,5 *49,06*	83,4 *50,04*	83,2 *51,01*	82,9 *52,92*	82,5 *54,76*	82,1 *56,47*	81,4 *58,46*	80,8 *60,26*	80,0 *61,86*	79,0 *63,49*	77,9 *65,17*	76,4 *66,93*	72,0 *70,91*	67,6 *73,78*	
100-250A	90	280M	93,5 *32,71*			93,9 *51,99*	93,7 *54,14*	93,5 *55,23*	93,4 *56,31*	92,9 *58,48*	92,4 *60,60*	91,8 *62,57*	90,9 *64,88*	89,9 *66,97*	88,8 *68,84*	87,4 *70,81*	85,7 *72,81*	84,0 *74,73*	80,4 *78,17*	75,8 *81,33*	70,8 *84,50*

TIPO - 50 Hz	P2	Tamaño motor	Q (m³/h - l/min)											
			0	6	7,5	9	12	15	18	21	24	27	30	33
			0	100	125	150	200	250	300	350	400	450	500	550
	kW		H (m) *potencia de entrada de la bomba (kW)*											
32-160C	1,5	90S	23,0 *0,57*	22,8 *0,93*	22,5 *1,02*	22,0 *1,10*	21,0 *1,26*	19,2 *1,40*	16,9 *1,52*	14,0 *1,61*				
32-160B	2,2	90L	28,0 *0,83*	27,7 *1,24*	27,4 *1,35*	27,0 *1,45*	26,2 *1,65*	24,9 *1,83*	22,9 *1,99*	20,1 *2,13*	17,0 *2,25*			
32-160A	3	100L	36,1	36,2	36,0	35,6	34,6	33,2	31,4	28,9	25,7	22,1		
	4	112M	*1,29*	*1,80*	*1,94*	*2,07*	*2,32*	*2,55*	*2,76*	*2,94*	*3,11*	*3,25*		
32-200C	4	112M	40,2	40,3	40,1	39,8	38,9	37,7	36,1	34,2	31,6	28,7		
	5,5	132S	*1,61*	*2,27*	*2,45*	*2,63*	*2,96*	*3,27*	*3,56*	*3,82*	*4,08*	*4,31*		
32-200B	5,5	132S	48,3	48,0	47,9	47,6	46,7	45,5	44,2	42,6	40,5	37,9	35,4	
	7,5	132S	*2,35*	*3,16*	*3,37*	*3,57*	*3,97*	*4,35*	*4,71*	*5,05*	*5,36*	*5,66*	*5,93*	
32-200A	7,5	132S	57,9 *3,06*	58,3 *4,03*	58,4 *4,28*	58,4 *4,53*	58,0 *5,02*	57,1 *5,50*	55,6 *5,92*	53,8 *6,34*	51,4 *6,72*	49,2 *7,08*	46,6 *7,42*	44,3 *7,72*
32-250C	11	160M	74,6 *4,25*		72,8 *5,69*	72,5 *6,00*	71,9 *6,59*	70,5 *7,17*	68,8 *7,69*	66,6 *8,17*	64,1 *8,67*	61,3 *9,08*		
32-250B	11	160M	84,8 *5,16*		84,0 *6,93*	83,9 *7,29*	83,6 *7,99*	82,7 *8,66*	81,1 *9,28*	78,6 *9,87*	75,4 *10,44*	73,2 *11,05*		
32-250A	15	160M	93,5 *5,71*		93,6 *7,59*	93,7 *7,99*	93,7 *8,82*	93,4 *9,59*	92,3 *10,35*	90,4 *11,07*	87,7 *11,72*	85,3 *12,34*		

TIPO - 50 Hz	P2	Tamaño motor	Q (m³/h - l/min)																
			0	9	12	15	18	21	24	27	30	33	36	39	42	45	48	54	60
			0	150	200	250	300	350	400	450	500	550	600	650	700	750	800	900	1000
	kW		H (m) *potencia de entrada de la bomba (kW)*																
40-125C	1,5	90S	17,9	18,5	18,4	18,1	17,5	16,6	15,6	14,3	12,8	11,1	9,4						
	2,2	90L	*0,56*	*0,96*	*1,09*	*1,21*	*1,31*	*1,41*	*1,48*	*1,53*	*1,57*	*1,59*	*1,60*						
40-125B	2,2	90L	22,6	23,4	23,3	23,1	22,7	22,0	21,0	19,9	18,6	17,0	15,1	13,2					
	3	100L	*0,82*	*1,30*	*1,48*	*1,63*	*1,76*	*1,89*	*2,00*	*2,09*	*2,16*	*2,22*	*2,27*	*2,30*					
40-125A	3	100L	26,8 *1,10*	27,6 *1,64*	27,7 *1,83*	27,6 *2,03*	27,2 *2,20*	26,5 *2,37*	25,7 *2,52*	24,6 *2,65*	23,4 *2,76*	22,0 *2,86*	20,3 *2,95*	18,5 *3,02*	16,8 *3,08*				
40-160B	3	100L	28,2	29,2	29,2	28,9	28,3	27,5	26,5	25,3	23,8	22,3	20,5						
	4	112M	*1,26*	*1,92*	*2,13*	*2,33*	*2,51*	*2,67*	*2,82*	*2,96*	*3,08*	*3,17*	*3,25*						
40-160A	4	112M	33,8	34,9	34,8	34,5	33,9	33,2	32,4	31,3	30,0	28,5	26,9	25,2	23,4				
	5,5	132S	*1,62*	*2,33*	*2,58*	*2,81*	*3,04*	*3,25*	*3,44*	*3,62*	*3,78*	*3,93*	*4,06*	*4,16*	*4,25*				
40-160AP	5,5	132S	38,6 *1,90*	39,8 *2,76*	39,9 *3,06*	39,8 *3,33*	39,4 *3,60*	38,7 *3,85*	37,9 *4,08*	37,0 *4,29*	35,8 *4,49*	34,4 *4,67*	32,9 *4,84*	31,1 *5,00*	29,3 *5,14*	27,4 *5,27*	25,3 *5,39*		
40-200B	5,5	132S	44,6	45,5	45,4	45,0	44,5	43,5	42,3	41,0	39,3	37,2	34,9	32,3	29,4				
	7,5	132S	*2,32*	*3,25*	*3,62*	*3,96*	*4,27*	*4,57*	*4,85*	*5,11*	*5,35*	*5,57*	*5,76*	*5,94*	*6,13*				
40-200A	7,5	132S	56,2	56,5	56,5	56,3	55,9	55,1	54,1	52,8	51,2	49,3	47,0	44,4	41,6				
	11	160M	*3,48*	*4,63*	*5,08*	*5,51*	*5,91*	*6,31*	*6,68*	*7,01*	*7,32*	*7,63*	*7,90*	*8,14*	*8,37*				
40-200AP	7,5	132S	61,7	61,4	61,2	60,8	60,0	59,1	57,9	56,4	54,7	53,1	51,1	48,5	45,5	42,2			
	11	160M	*3,50*	*4,81*	*5,30*	*5,74*	*6,16*	*6,56*	*6,95*	*7,31*	*7,65*	*7,96*	*8,25*	*8,51*	*8,73*	*8,93*			
40-250C	11	160M	64,8 *4,23*	64,4 *5,50*	64,2 *6,02*	63,8 *6,56*	63,4 *7,11*	62,7 *7,65*	61,9 *8,14*	61,0 *8,63*	59,8 *9,12*	57,9 *9,57*	55,4 *10,01*						
40-250B	11	160M	73,7	73,9	74,5	73,2	71,9	71,1	70,2	69,2	68,1	66,7	64,7	62,1					
	15	160M	*5,33*	*6,74*	*7,38*	*7,96*	*8,53*	*9,10*	*9,69*	*10,28*	*10,87*	*11,43*	*11,91*	*12,39*					
40-250A	15	160M	82,6	84,6	84,8	84,7	84,3	83,4	82,4	81,3	80,0	78,5	76,9	75,4	72,8	69,0			
	18,5	160L	*6,57*	*8,36*	*9,03*	*9,74*	*10,45*	*11,11*	*11,76*	*12,44*	*13,08*	*13,66*	*14,23*	*14,80*	*15,37*	*15,93*			
40-250BM máx. 14 bar	18,5	160L	92,6 *7,41*	93,2 *9,12*	93,3 *9,78*	93,2 *10,48*	93,1 *11,18*	92,8 *11,91*	92,4 *12,65*	91,7 *13,38*	90,9 *14,06*	89,8 *14,73*	88,3 *15,38*	86,5 *16,00*	84,6 *16,60*	82,3 *17,18*	79,5 *17,74*	72,0 *18,83*	
40-250AM máx. 14 bar	22	180M	101,7 *8,80*	103,0 *10,63*	102,8 *11,26*	102,3 *11,93*	102,2 *12,69*	102,0 *13,46*	101,7 *14,21*	101,2 *14,97*	100,4 *15,74*	99,4 *16,50*	98,1 *17,22*	96,5 *17,92*	94,8 *18,61*	93,1 *19,29*	90,9 *19,96*	85,0 *21,28*	77,5 *22,45*

CA-CAX ~ *EN 733*

TIPO - 50 Hz	P2	Tamaño motor	Q (m³/h - l/min)																		
			0	12	15	18	21	24	27	30	33	36	39	42	45	48	54	60	66	72	78
			0	200	250	300	350	400	450	500	550	600	650	700	750	800	900	1000	1100	1200	1300
	kW		H (m) *potencia de entrada de la bomba (kW)*																		
50-125B	3	100L	20,0 *1,15*	20,6 *1,65*	20,6 *1,79*	20,4 *1,93*	20,3 *2,07*	20,1 *2,19*	19,9 *2,28*	19,6 *2,37*	19,2 *2,49*	18,7 *2,63*	18,2 *2,75*	17,6 *2,84*	17,0 *2,92*	16,4 *3,00*	15,0 *3,13*	13,2 *3,21*	11,3 *3,28*	9,2 *3,31*	
50-125A	4	112M	23,7 *1,50*	24,3 *2,02*	24,3 *2,19*	24,2 *2,35*	24,1 *2,51*	23,9 *2,66*	23,7 *2,81*	23,3 *2,94*	23,0 *3,07*	22,6 *3,21*	22,1 *3,34*	21,7 *3,47*	21,2 *3,59*	20,7 *3,69*	19,6 *3,88*	18,2 *4,03*	16,4 *4,15*	14,2 *4,23*	
50-160B	5,5	132S	32,1 *1,92*				33,5 *3,60*	33,4 *3,84*	33,1 *4,06*	32,7 *4,28*	32,2 *4,48*	31,6 *4,67*	31,0 *4,84*	30,2 *4,99*	29,1 *5,12*	28,3 *5,24*	26,2 *5,45*	23,9 *5,60*	21,5 *5,70*	18,9 *5,75*	
50-160A	7,5	132S	38,1 *2,49*				39,8 *4,44*	39,8 *4,74*	39,7 *5,03*	39,5 *5,30*	39,2 *5,56*	38,8 *5,79*	38,3 *6,00*	37,7 *6,21*	36,9 *6,21*	36,0 *6,60*	34,2 *6,93*	32,2 *7,20*	29,7 *7,45*	27,4 *7,66*	25,4 *7,95*
50-200C	11	160M	48,2 *3,13*					49,7 *6,11*	49,2 *6,44*	48,5 *6,75*	47,7 *7,06*	46,9 *7,35*	45,9 *7,62*	44,9 *7,88*	43,7 *8,11*	42,6 *8,31*	40,0 *8,67*	36,0 *9,02*	32,3 *9,26*	28,9 *9,43*	
50-200B	11	160M	53,1 *3,44*					54,6 *6,75*	54,1 *7,14*	53,5 *7,52*	52,9 *7,86*	52,2 *8,17*	51,4 *8,47*	50,4 *8,78*	49,3 *9,09*	48,1 *9,34*	45,5 *9,76*	42,7 *10,15*	38,8 *10,47*	35,0 *10,73*	
50-200A	15	160M	59,9 *4,38*					61,8 *7,92*	61,5 *8,36*	61,0 *8,78*	60,4 *9,20*	59,7 *9,62*	58,8 *10,02*	58,0 *10,38*	57,1 *10,73*	56,0 *11,05*	53,6 *11,65*	50,8 *12,17*	47,8 *12,62*	44,4 *13,01*	39,8 *13,35*
50-250C	15	160M	69,2 *5,27*						68,2 *10,08*	67,7 *10,60*	67,0 *11,11*	66,3 *11,60*	65,6 *12,07*	64,7 *12,52*	63,8 *12,94*	62,8 *13,33*	59,9 *14,14*	56,2 *14,94*	52,1 *15,59*		
50-250B	18,5	160L	78,8 *6,33*						78,4 *11,72*	78,0 *12,33*	77,6 *12,92*	77,0 *13,49*	76,1 *14,03*	75,1 *14,55*	74,0 *15,06*	72,9 *15,53*	70,3 *16,44*	66,9 *17,34*	62,9 *18,18*	58,5 *18,96*	
50-250A	22	180M	88,5 *7,43*						88,3 *13,20*	88,1 *13,87*	87,7 *14,55*	87,2 *15,22*	86,6 *15,88*	85,8 *16,51*	84,8 *17,13*	83,8 *17,74*	81,4 *18,90*	78,5 *19,99*	75,0 *21,00*	70,2 *21,94*	64,8 *22,82*

TIPO - 50 Hz	P2	Tamaño motor	Q (m³/h - l/min)															
			0	42	45	48	54	60	66	72	78	84	96	108	120	132	138	144
			0	700	750	800	900	1000	1100	1200	1300	1400	1600	1800	2000	2200	2300	2400
	kW		H (m) *potencia de entrada de la bomba (kW)*															
50-315DN No EN 733; no CAT, CAX, CATX	37	200L	87,8 *11,19*	90,4 *20,11*	90,3 *20,81*	90,2 *21,52*	89,9 *22,91*	89,2 *24,19*	88,2 *25,41*	87,1 *26,58*	86,0 *27,71*	84,8 *28,81*	82,4 *30,91*	79,9 *32,92*	76,9 *34,81*	73,4 *36,56*		
50-315CN No EN 733; no CAT, CAX, CATX	45	225M	101,8 *13,32*	105,0 *23,97*	104,9 *24,79*	104,8 *25,63*	104,3 *27,25*	103,7 *28,77*	102,7 *30,21*	101,5 *31,55*	100,3 *32,85*	99,1 *34,15*	96,7 *36,68*	94,1 *39,06*	91,3 *41,26*	88,7 *43,26*		
50-315BN No EN 733; no CAT, CAX, CATX	55	250M	122,3 *17,44*	124,3 *29,30*	124,4 *30,29*	124,5 *31,30*	124,7 *33,28*	124,4 *35,10*	123,6 *36,80*	122,5 *38,35*	121,3 *39,85*	119,9 *41,39*	116,6 *44,41*	113,3 *47,32*	110,1 *50,01*	107,1 *52,39*	105,4 *53,60*	103,5 *54,83*
50-315AN No EN 733; no CAT, CAX, CATX	75	280S	146,1 *22,75*	146,9 *35,89*	147,1 *37,03*	147,3 *38,21*	147,4 *40,53*	147,3 *42,66*	146,9 *44,71*	146,3 *46,72*	145,3 *48,67*	144,1 *50,59*	141,2 *54,26*	137,9 *57,67*	134,1 *60,84*	130,0 *63,78*	127,9 *65,11*	125,8 *66,34*

TIPO - 50 Hz	P2	Tamaño motor	Q (m³/h - l/min)																				
			0	30	33	36	39	42	45	48	54	60	66	72	78	84	96	108	120	132	138	144	150
			0	500	550	600	650	700	750	800	900	1000	1100	1200	1300	1400	1600	1800	2000	2200	2300	2400	2500
	kW		H (m) *potencia de entrada de la bomba (kW)*																				
65-125B	5,5	132S	19,7 *2,07*	20,6 *3,36*	20,5 *3,49*	20,4 *3,62*	20,4 *3,75*	20,3 *3,87*	20,2 *3,99*	20,2 *4,11*	20,0 *4,34*	19,7 *4,54*	19,3 *4,71*	18,8 *4,87*	18,2 *5,03*	17,5 *5,17*	16,3 *5,45*	15,0 *5,67*	13,1 *5,84*				
65-125A	7,5	132S	24,6 *2,95*	25,2 *4,37*	25,2 *4,52*	25,1 *4,68*	25,1 *4,83*	25,0 *4,98*	24,9 *5,13*	24,9 *5,29*	24,7 *5,60*	24,5 *5,89*	24,2 *6,16*	23,9 *6,41*	23,5 *6,65*	23,0 *6,86*	22,0 *7,25*	20,6 *7,55*	18,8 *7,77*	16,8 *7,93*			
65-160C	11	160M	28,9 *2,67*					30,6 *5,52*	30,5 *5,71*	30,3 *5,90*	30,0 *6,26*	29,6 *6,60*	29,1 *6,93*	28,5 *7,23*	27,9 *7,51*	27,2 *7,77*	25,3 *8,26*	22,9 *8,64*	20,2 *8,92*	17,5 *9,11*	16,0 *9,17*	13,9 *9,19*	
65-160B	11	160M	33,2 *3,37*					35,1 *6,51*	35,0 *6,74*	34,9 *6,95*	34,6 *7,37*	34,3 *7,77*	33,8 *8,17*	33,3 *8,56*	32,8 *8,91*	32,1 *9,24*	30,4 *9,85*	28,2 *10,38*	25,5 *10,82*	22,5 *11,17*	21,4 *11,34*	20,4 *11,49*	
65-160A	15	160M	40,1 *4,54*					42,5 *8,31*	42,5 *8,59*	42,5 *8,86*	42,3 *9,37*	42,1 *9,86*	41,8 *10,35*	41,4 *10,85*	41,0 *11,32*	40,4 *11,77*	38,9 *12,65*	37,1 *13,46*	35,3 *14,14*	32,8 *14,79*	31,7 *15,14*	30,9 *15,52*	
65-200C	15	160M	44,4 *4,38*								46,1 *10,30*	45,4 *10,87*	44,7 *11,44*	44,0 *12,00*	43,2 *12,52*	42,4 *12,98*	40,3 *13,76*	37,5 *14,36*	33,7 *14,89*	28,9 *15,27*	26,8 *15,43*		
65-200B	18,5	160L	51,7 *5,71*								53,9 *12,58*	53,4 *13,25*	52,7 *13,89*	52,0 *14,51*	51,3 *15,12*	50,4 *15,66*	48,6 *16,56*	45,9 *17,56*	43,0 *18,37*	39,4 *18,96*	37,1 *19,20*	34,6 *19,42*	
65-200A	22	180M	60,3 *7,25*								61,8 *14,56*	61,4 *15,38*	61,0 *16,18*	60,4 *16,93*	59,8 *17,64*	59,1 *18,33*	57,1 *19,66*	54,6 *20,84*	51,6 *21,83*	48,3 *22,73*	46,5 *23,10*	44,4 *23,41*	
65-250B	30	200L	80,6 *9,16*								80,6 *19,79*	79,5 *20,77*	78,4 *21,74*	77,1 *22,72*	75,7 *23,63*	74,1 *24,37*	70,4 *25,59*	66,1 *26,73*	61,0 *27,55*	54,7 *28,09*	51,0 *28,27*	47,3 *28,38*	
65-250A	37	200L	91,6 *11,32*								91,6 *23,01*	90,8 *24,18*	89,8 *25,33*	88,6 *26,47*	87,4 *27,58*	85,9 *28,55*	82,5 *30,14*	77,8 *31,64*	72,8 *32,77*	67,4 *33,54*	64,3 *33,85*	60,8 *34,09*	57,9 *34,25*

TIPO - 50 Hz	P2	Tamaño motor	Q (m³/h - l/min)																		
			0	54	60	66	72	78	84	96	108	120	132	138	144	150	156	168	180	195	210
			0	900	1000	1100	1200	1300	1400	1600	1800	2000	2200	2300	2400	2500	2600	2800	3000	3250	3500
	kW		H (m) *potencia de entrada de la bomba (kW)*																		
65-315CN No CAT, CAX, CATX	55	250M	93,9 *15,58*	96,5 *26,64*	96,4 *27,96*	96,3 *29,26*	96,0 *30,48*	95,6 *31,67*	95,1 *32,88*	93,8 *35,28*	92,3 *37,55*	90,7 *39,76*	89,1 *41,99*	88,3 *43,09*	87,5 *44,18*	86,5 *45,24*	85,5 *46,28*	83,2 *48,31*	80,8 *50,27*		
65-315BN No CAT, CAX, CATX	75	280S	116,5 *21,16*	117,9 *34,28*	117,8 *35,82*	117,7 *37,35*	117,4 *38,80*	117,0 *40,26*	116,4 *41,84*	114,9 *45,05*	113,3 *47,88*	111,4 *50,51*	109,4 *53,05*	108,3 *54,27*	107,2 *55,48*	106,0 *56,64*	104,9 *57,76*	102,5 *59,94*	99,9 *62,26*	96,3 *65,43*	
65-315AN No CAT, CAX, CATX	90	280M	138,2 *26,69*	138,8 *43,17*	138,5 *45,02*	138,1 *46,88*	137,6 *48,78*	137,0 *50,67*	136,4 *52,51*	135,0 *56,09*	133,5 *59,51*	131,7 *62,82*	129,5 *66,08*	128,3 *67,67*	127,0 *69,20*	125,8 *70,68*	124,5 *72,10*	121,8 *74,81*	118,8 *77,32*	114,8 *80,16*	110,4 *83,11*

TIPO - 50 Hz	P2	Tamaño motor	Q (m³/h - l/min)																		
			0	66	72	78	84	96	108	120	132	138	144	156	168	180	195	210	225	240	
			0	1100	1200	1300	1400	1600	1800	2000	2200	2300	2400	2600	2800	3000	3250	3500	3750	4000	
	kW		H (m) *potencia de entrada de la bomba (kW)*																		
80-160E	11	160M	21,5 *3,48*	22,9 *6,43*	22,5 *6,65*	22,1 *6,86*	21,6 *7,07*	20,8 *7,45*	19,9 *7,76*	18,9 *8,05*	17,7 *8,38*	17,2 *8,52*	16,6 *8,65*	15,3 *8,84*	13,7 *8,88*						
80-160D	11	160M	25,4 *4,16*	27,3 *7,74*	27,0 *8,01*	26,6 *8,27*	26,3 *8,53*	25,4 *9,03*	24,5 *9,46*	23,5 *9,79*	22,4 *10,14*	21,8 *10,32*	21,2 *10,49*	19,9 *10,76*	18,3 *10,95*	16,4 *11,07*					
80-160C	15	160M	29,0 *4,74*	30,9 *8,66*	30,7 *8,98*	30,4 *9,29*	30,1 *9,59*	29,4 *10,22*	28,5 *10,85*	27,4 *11,38*	26,3 *11,85*	25,8 *12,06*	25,3 *12,25*	24,1 *12,59*	22,5 *12,85*	20,7 *13,05*	18,4 *13,21*				
80-160B	18,5	160L	33,6 *6,28*	35,9 *10,61*	35,7 *10,94*	35,4 *11,25*	35,2 *11,57*	34,5 *12,25*	33,7 *12,99*	32,9 *13,69*	32,0 *14,33*	31,6 *14,62*	31,1 *14,90*	30,0 *15,38*	28,6 *15,75*	27,0 *16,04*	24,5 *16,35*	22,0 *16,57*			
80-160A	22,5	180M	38,0 *6,82*	40,5 *12,04*	40,4 *12,50*	40,2 *12,96*	40,1 *13,42*	39,6 *14,34*	39,1 *15,23*	38,4 *16,05*	37,5 *16,81*	37,1 *17,19*	36,6 *17,57*	35,4 *18,29*	34,1 *18,86*	32,6 *19,34*	30,4 *19,84*	28,3 *20,38*	23,9 *20,28*		
80-200B	30	200L	50,4 *8,89*				54,5 *18,00*	53,9 *19,22*	53,2 *20,56*	52,3 *22,05*	51,3 *23,32*	50,7 *23,79*	50,2 *24,21*	48,9 *25,06*	47,4 *26,03*	45,8 *26,97*	43,4 *27,97*	40,9 *28,81*	38,5 *29,48*		
80-200A	37	200L	57,3 *10,32*				61,7 *21,15*	61,3 *22,80*	60,6 *24,43*	59,4 *26,13*	58,2 *27,62*	57,8 *28,17*	57,5 *28,57*	56,8 *29,28*	55,4 *30,39*	53,7 *31,67*	51,5 *32,98*	49,1 *34,05*	46,6 *34,94*	43,9 *35,68*	
80-250B	45	225M	77,2 *14,01*					80,0 *30,93*	79,0 *32,60*	77,5 *34,34*	75,3 *36,13*	74,2 *37,02*	73,1 *37,86*	71,0 *39,38*	69,0 *40,78*	67,0 *42,10*	64,5 *43,60*	61,8 *44,94*	58,8 *46,15*		
80-250A	55	250M	90,0 *16,74*					92,8 *36,56*	91,1 *38,57*	89,3 *40,54*	87,4 *42,46*	86,4 *43,39*	85,4 *44,31*	83,1 *46,12*	80,7 *47,81*	78,5 *49,29*	75,7 *50,92*	72,4 *52,59*	68,8 *54,18*	65,2 *55,50*	

TIPO - 50 Hz	P2	Tamaño motor	Q (m³/h - l/min)																
			0	78	84	96	108	120	132	138	144	156	168	180	195	210	225	240	255
			0	1300	1400	1600	1800	2000	2200	2300	2400	2600	2800	3000	3250	3500	3750	4000	4250
	kW		H (m) *potencia de entrada de la bomba (kW)*																
80-315BN No CAT, CAX, CATX	90	280M	108,0 *21,85*	112,4 *42,35*	112,4 *44,06*	112,2 *47,49*	111,7 *50,86*	111,1 *54,13*	110,2 *57,25*	109,7 *58,76*	109,1 *60,24*	107,9 *63,14*	106,4 *65,95*	104,9 *68,72*	102,7 *72,14*	100,4 *75,60*	98,3 *78,97*	95,7 *82,15*	90,8 *85,17*
80-315AN No CAT, CAX, CATX	110	315S	140,5 *31,92*	141,4 *55,48*	141,1 *57,36*	140,2 *61,13*	139,2 *64,91*	138,1 *68,78*	136,9 *72,88*	136,2 *74,96*	135,5 *76,96*	134,1 *80,84*	132,5 *84,36*	131,0 *87,02*	128,7 *90,23*	125,8 *94,76*	122,5 *99,35*	121,7 *103,04*	118,5 *106,15*

TIPO - 50 Hz	P2	Tamaño motor	Q (m³/h - l/min)																	
			0	108	120	132	138	144	156	168	180	195	210	225	240	255	270	300	330	360
			0	1800	2000	2200	2300	2400	2600	2800	3000	3250	3500	3750	4000	4250	4500	5000	5500	6000
	kW		H (m) *potencia de entrada de la bomba (kW)*																	
100-200D	30	200L	44,1 *17,69*	43,3 *21,82*	42,9 *22,56*	42,3 *23,28*	42,0 *23,62*	41,6 *23,94*	40,8 *24,53*	39,9 *25,08*	39,0 *25,65*	37,9 *26,39*	36,8 *27,08*	35,4 *27,68*	33,8 *28,21*	32,3 *28,71*	30,6 *29,16*	26,3 *29,70*		
100-200C	37	200L	48,5 *19,89*	48,4 *24,72*	48,0 *25,53*	47,6 *26,31*	47,3 *26,70*	47,0 *27,09*	46,3 *27,87*	45,4 *28,66*	44,6 *29,43*	43,6 *30,38*	42,5 *31,30*	41,2 *32,12*	39,5 *32,85*	37,8 *33,51*	36,2 *34,11*	32,7 *35,06*	28,1 *35,64*	
100-200B	45	225M	56,1 *21,75*	56,8 *28,84*	56,5 *29,78*	56,1 *30,74*	55,9 *31,24*	55,6 *31,75*	55,1 *32,81*	54,5 *33,89*	53,9 *35,04*	53,1 *36,50*	52,2 *37,82*	51,4 *38,89*	50,4 *39,85*	49,0 *40,77*	47,5 *41,60*	43,8 *42,92*	39,7 *43,82*	
100-200A	55	250M	61,1 *24,57*	62,2 *33,04*	61,8 *34,07*	61,5 *35,11*	61,2 *35,64*	61,0 *36,18*	60,5 *37,28*	59,9 *38,39*	59,5 *39,49*	58,9 *40,86*	58,3 *42,23*	57,4 *43,60*	56,4 *44,97*	55,2 *46,20*	53,8 *47,28*	50,6 *49,05*	46,8 *50,53*	42,5 *51,62*
100-250C	55 75	250M 280S	71,9 *24,75*		73,2 *40,12*	73,1 *41,93*	73,0 *42,84*	72,9 *43,70*	72,6 *45,28*	72,2 *46,77*	71,8 *48,21*	71,1 *49,94*	70,3 *51,65*	69,3 *53,38*	67,9 *55,05*	66,4 *56,66*	64,7 *58,19*	61,0 *60,99*		
100-250B	75	280S	83,6 *29,69*		83,7 *47,10*	83,5 *49,06*	83,4 *50,04*	83,2 *51,01*	82,9 *52,92*	82,5 *54,76*	82,1 *56,47*	81,4 *58,46*	80,8 *60,26*	80,0 *61,86*	79,0 *63,49*	77,9 *65,17*	76,4 *66,93*	72,0 *70,91*	67,6 *73,78*	
100-250A	90	280M	93,5 *32,71*		93,9 *51,99*	93,7 *54,14*	93,5 *55,23*	93,4 *56,31*	92,9 *58,48*	92,4 *60,60*	91,8 *62,57*	90,9 *64,88*	89,9 *66,97*	88,8 *68,84*	87,4 *70,81*	85,7 *72,81*	84,0 *74,73*	80,4 *78,17*	75,8 *81,33*	70,8 *84,50*

4CA-4CAX

Centrífugas Bridadas EN 733

TIPO - 50 Hz	P2	Tamaño motor	Q (m³/h - l/min)										
			0	3	6	9	12	13,5	15	18	19	20	21
			0	50	100	150	200	225	250	300	316,7	333,3	350
	kW		H (m) *potencia de entrada de la bomba (kW)*										
32-160C	0,37	71B	5,7 *0,10*	5,6 *0,15*	5,1 *0,19*	4,0 *0,22*	2,4 *0,24*						
32-160B	0,37	71B	6,8 *0,12*	6,7 *0,17*	6,3 *0,22*	5,4 *0,26*	3,8 *0,29*						
32-160A	0,55	80A	9,0 *0,18*	9,0 *0,24*	8,7 *0,30*	8,0 *0,36*	6,6 *0,41*	5,6 *0,40*					
32-200C	0,75	80B	10,1 *0,25*	9,9 *0,32*	9,6 *0,41*	8,8 *0,48*	7,4 *0,54*	6,4 *0,57*	5,3 *0,60*	2,6 *0,65*			
32-200B	1,1	90S	12,0 *0,34*	12,0 *0,42*	11,8 *0,52*	11,1 *0,63*	10,1 *0,72*	9,4 *0,76*	8,5 *0,80*	5,9 *0,85*	4,8 *0,90*		
32-200A	1,1	90S	14,7 *0,39*	14,7 *0,51*	14,5 *0,63*	13,6 *0,74*	12,3 *0,84*	11,4 *0,89*	10,4 *0,93*	8,0 *1,00*	7,0 *1,02*	5,8 *1,04*	
32-250C	1,5	90L	17,8 *0,56*	17,5 *0,69*	17,2 *0,83*	16,3 *0,96*	14,9 *1,07*	14,2 *1,12*	13,2 *1,17*	10,3 *1,23*	9,1 *1,25*		
32-250B	1,5	90L	20,8 *0,71*	20,5 *0,85*	20,3 *1,01*	19,4 *1,16*	18,0 *1,29*	17,2 *1,35*	16,2 *1,40*	14,1 *1,49*	13,1 *1,52*	11,8 *1,54*	
32-250A	2,2	100L	23,5 *0,86*	23,1 *1,02*	23,0 *1,21*	22,3 *1,39*	20,9 *1,55*	19,9 *1,62*	18,8 *1,69*	16,5 *1,79*	15,6 *1,82*	14,5 *1,85*	13,2 *1,88*

TIPO - 50 Hz	P2	Tamaño motor	Q (m³/h - l/min)											
			0	3	6	9	12	15	18	21	24	27	30	33
			0	50	100	150	200	250	300	350	400	450	500	550
	kW		H (m) *potencia de entrada de la bomba (kW)*											
40-125C	0,37	71B	4,4 *0,09*	4,5 *0,12*	4,4 *0,16*	4,1 *0,19*	3,6 *0,20*	2,9 *0,21*	2,0 *0,22*					
40-125B	0,37	71B	5,5 *0,11*	5,6 *0,15*	5,6 *0,19*	5,3 *0,23*	4,8 *0,25*	4,1 *0,27*	3,2 *0,28*	2,2 *0,29*				
40-125A	0,55	80A	6,4 *0,14*	6,5 *0,19*	6,5 *0,23*	6,2 *0,27*	5,7 *0,31*	5,0 *0,33*	4,1 *0,35*	3,1 *0,36*	2,3 *0,36*			
40-160B	0,55	80A	6,9 *0,17*	7,1 *0,23*	7,2 *0,28*	7,0 *0,33*	6,6 *0,37*	5,9 *0,40*	5,1 *0,43*	4,0 *0,44*	2,8 *0,45*			
40-160A	0,75	80A	8,4 *0,23*	8,5 *0,28*	8,6 *0,34*	8,4 *0,40*	7,9 *0,46*	7,3 *0,50*	6,5 *0,53*	5,6 *0,55*	4,6 *0,57*			
40-160AP	0,75	80A	9,3 *0,26*	9,5 *0,31*	9,5 *0,38*	9,3 *0,45*	8,9 *0,51*	8,3 *0,56*	7,5 *0,60*	6,6 *0,63*	5,6 *0,65*			
40-200B	0,75	90S	11,0 *0,30*	11,0 *0,37*	11,0 *0,46*	10,7 *0,54*	10,1 *0,60*	9,3 *0,66*	8,0 *0,71*	6,5 *0,75*	5,0 *0,78*			
40-200A	1,1	90S	13,9 *0,43*	13,9 *0,51*	13,9 *0,61*	13,7 *0,72*	13,3 *0,81*	12,6 *0,90*	11,5 *0,97*	10,1 *1,02*	8,5 *1,07*			
40-200AP	1,1	90L	14,9 *0,44*	14,8 *0,52*	14,7 *0,63*	14,5 *0,74*	13,9 *0,84*	13,1 *0,93*	12,0 *1,00*	10,6 *1,05*	8,8 *1,10*			
40-250C	1,5	90L	15,7 *0,54*	15,9 *0,65*	15,8 *0,78*	15,4 *0,90*	14,9 *1,03*	13,8 *1,14*	12,1 *1,24*	10,2 *1,35*	7,8 *1,43*	5,0 *1,51*		
40-250B	2,2	100L	18,2 *0,69*	18,4 *0,81*	18,3 *0,95*	18,0 *1,10*	17,6 *1,25*	16,8 *1,39*	15,4 *1,51*	13,4 *1,64*	11,1 *1,75*	8,5 *1,85*	5,2 *1,95*	
40-250A	2,2	100L	20,5 *0,82*	20,8 *0,95*	20,9 *1,11*	20,5 *1,28*	20,0 *1,45*	19,4 *1,61*	18,3 *1,75*	16,2 *1,89*	14,0 *2,01*	11,4 *2,14*	8,5 *2,24*	5,4 *2,35*
40-250BM	3	100L	22,5 *0,92*	22,7 *1,06*	22,6 *1,23*	22,5 *1,41*	22,2 *1,60*	21,6 *1,77*	20,5 *1,92*	18,6 *2,06*	16,3 *2,19*	13,9 *2,32*	11,3 *2,44*	8,0 *2,55*
40-250AM	3	100L	24,6 *1,09*	24,5 *1,23*	24,4 *1,40*	24,3 *1,59*	24,0 *1,79*	23,5 *1,97*	22,5 *2,13*	20,9 *2,29*	18,7 *2,44*	16,4 *2,57*	13,8 *2,70*	11,3 *2,82*

TIPO - 50 Hz	P2	Tamaño motor	Q (m³/h - l/min)															
			0	9	12	15	18	21	24	27	30	33	36	39	42	45	48	52
			0	150	200	250	300	350	400	450	500	550	600	650	700	750	800	866,7
	kW		H (m) *potencia de entrada de la bomba (kW)*															
50-125B	0,55	80A	4,9 *0,17*	5,1 *0,25*	5,0 *0,29*	4,9 *0,32*	4,8 *0,35*	4,6 *0,38*	4,3 *0,40*	4,0 *0,42*	3,6 *0,43*	3,1 *0,44*	2,7 *0,45*	2,2 *0,45*	1,6 *0,44*			
540-125A	0,75	80B	5,9 *0,20*	6,1 *0,31*	6,0 *0,35*	6,0 *0,39*	5,8 *0,43*	5,7 *0,46*	5,4 *0,49*	5,1 *0,52*	4,7 *0,54*	4,3 *0,56*	3,8 *0,57*	3,2 *0,57*	2,7 *0,58*	2,1 *0,58*		
50-160B	0,75	80B	7,7 *0,27*	7,8 *0,43*	7,8 *0,49*	7,6 *0,54*	7,4 *0,59*	7,0 *0,62*	6,6 *0,65*	6,0 *0,68*	5,4 *0,70*	4,8 *0,71*	4,1 *0,71*	3,4 *0,71*	2,6 *0,71*			
50-160A	1,1	90S	9,3 *0,36*	9,5 *0,54*	9,6 *0,62*	9,5 *0,69*	9,4 *0,75*	9,1 *0,81*	8,7 *0,86*	8,2 *0,90*	7,7 *0,93*	7,2 *0,96*	6,6 *0,98*	5,9 *1,00*	5,2 *1,01*	4,3 *1,02*	3,4 *1,01*	
50-200C	1,1	90S	11,7 *0,40*	12,1 *0,66*	11,9 *0,75*	11,7 *0,83*	11,2 *0,90*	10,7 *0,96*	10,1 *1,01*	9,3 *1,06*	8,3 *1,10*	7,2 *1,12*	6,0 *1,14*	4,9 *1,15*	3,7 *1,16*			
50-200B	1,5	90L	13,1 *0,47*	13,3 *0,75*	13,2 *0,84*	12,9 *0,93*	12,5 *1,01*	12,0 *1,08*	11,5 *1,15*	10,7 *1,20*	9,8 *1,25*	8,8 *1,29*	7,7 *1,32*	6,5 *1,34*	5,3 *1,35*	3,9 *1,36*		
50-200A	1,5	90L	14,6 *0,56*	14,9 *0,86*	14,8 *0,97*	14,5 *1,07*	14,2 *1,16*	13,7 *1,24*	13,1 *1,31*	12,3 *1,38*	11,4 *1,44*	10,4 *1,49*	9,4 *1,53*	8,3 *1,56*	7,0 *1,59*	5,6 *1,61*		
50-250C	2,2	100L	17,7 *0,80*		17,4 *1,32*	17,1 *1,45*	16,8 *1,57*	16,3 *1,68*	15,8 *1,79*	15,1 *1,89*	14,2 *1,97*	13,2 *2,05*	12,0 *2,13*	10,8 *2,20*	9,4 *2,26*	8,0 *2,32*		
50-250B	3	100L	19,7 *0,93*		19,6 *1,50*	19,3 *1,65*	19,0 *1,78*	18,6 *1,91*	18,1 *2,02*	17,4 *2,13*	16,5 *2,23*	15,5 *2,32*	14,3 *2,41*	13,1 *2,49*	11,7 *2,56*	10,5 *2,63*	8,2 *2,69*	
50-250A	4	112M	21,8 *1,01*		21,4 *1,59*	21,2 *1,74*	20,9 *1,90*	20,6 *2,05*	20,0 *2,18*	19,4 *2,30*	18,5 *2,41*	17,4 *2,51*	16,2 *2,61*	15,0 *2,70*	13,8 *2,78*	12,4 *2,86*	11,0 *2,93*	8,2 *2,98*

TIPO - 50 Hz	P2	Tamaño motor	Q (m³/h - l/min)																			
			0	18	21	24	27	30	33	36	39	42	45	48	54	60	66	72	78	84	90	96
			0	300	350	400	450	500	550	600	650	700	750	800	900	1000	1100	1200	1300	1400	1500	1600
	kW		H (m) / potencia de entrada de la bomba (kW)																			
50-315C No EN 733	5,5	132M	24,4 / 1,64	24,7 / 2,58	24,7 / 2,77	24,6 / 2,96	24,5 / 3,15	24,3 / 3,33	24,0 / 3,50	23,7 / 3,66	23,4 / 3,82	23,1 / 3,96	22,8 / 4,11	22,5 / 4,24	21,9 / 4,51	21,1 / 4,77	20,2 / 5,01	19,2 / 5,23	18,1 / 5,43	16,8 / 5,62		
50-315B No EN 733	7,5	132M	31,3 / 2,35	31,4 / 3,54	31,4 / 3,78	31,3 / 4,01	31,3 / 4,24	31,2 / 4,47	30,9 / 4,68	30,6 / 4,89	30,3 / 5,08	29,9 / 5,27	29,5 / 5,46	29,1 / 5,64	28,2 / 5,99	27,3 / 6,32	26,5 / 6,61	25,5 / 6,89	24,4 / 7,14	23,1 / 7,37	21,6 / 7,58	
50-315A No EN 733	11	160M	37,5 / 3,06	37,2 / 4,39	37,2 / 4,65	37,1 / 4,92	37,0 / 5,18	36,9 / 5,45	36,7 / 5,72	36,5 / 5,97	36,3 / 6,22	36,0 / 6,45	35,6 / 6,68	35,2 / 6,90	34,3 / 7,31	33,3 / 7,69	32,1 / 8,04	30,9 / 8,37	29,7 / 8,69	28,4 / 8,96	26,9 / 9,18	25,1 / 9,37

TIPO - 50 Hz	P2	Tamaño motor	Q (m³/h - l/min)														
			0	18	21	24	27	30	36	42	48	54	60	66	72	78	84	90
			0	300	350	400	450	500	600	700	800	900	1000	1100	1200	1300	1400	1500
	kW		H (m) / potencia de entrada de la bomba (kW)															
65-125B	0,75	80M	4,8 / 0,28	5,0 / 0,45	4,9 / 0,48	4,9 / 0,51	4,8 / 0,54	4,7 / 0,56	4,5 / 0,60	4,2 / 0,64	3,8 / 0,67	3,4 / 0,69	3,0 / 0,70	2,4 / 0,70				
65-125A	1,1	90S	6,1 / 0,39	6,4 / 0,61	6,3 / 0,65	6,3 / 0,69	6,2 / 0,73	6,1 / 0,76	6,0 / 0,82	5,8 / 0,88	5,5 / 0,93	5,1 / 0,96	4,6 / 0,99	4,0 / 1,01	3,4 / 1,02			
65-160C	1,5	90L	7,1 / 0,37			7,3 / 0,74	7,2 / 0,78	7,1 / 0,83	6,9 / 0,91	6,5 / 0,97	6,1 / 1,02	5,6 / 1,07	5,0 / 1,10	4,3 / 1,12	3,5 / 1,13	2,7 / 1,14		
65-160B	1,5	90L	8,2 / 0,45			8,5 / 0,88	8,4 / 0,93	8,3 / 0,98	8,1 / 1,07	7,8 / 1,15	7,3 / 1,22	6,8 / 1,28	6,1 / 1,33	5,4 / 1,36	4,7 / 1,39	3,9 / 1,40		
65-160A	2,2	100L	10,0 / 0,66			10,4 / 1,14	10,3 / 1,21	10,3 / 1,27	10,1 / 1,40	9,9 / 1,51	9,6 / 1,62	9,1 / 1,72	8,6 / 1,81	7,9 / 1,89	7,2 / 1,95	6,5 / 2,00	5,7 / 2,03	
65-200C	2,2	100L	10,9 / 0,63				11,2 / 1,32	11,0 / 1,39	10,7 / 1,52	10,2 / 1,64	9,7 / 1,73	9,0 / 1,80	8,1 / 1,86	7,1 / 1,91	6,1 / 1,92	5,0 / 1,93		
65-200B	3	100L	12,7 / 0,74				13,0 / 1,56	12,9 / 1,64	12,5 / 1,79	12,1 / 1,92	11,5 / 2,03	10,9 / 2,13	10,2 / 2,21	9,2 / 2,27	8,1 / 2,32	7,0 / 2,36	5,9 / 2,39	
65-200A	3	100L	14,7 / 0,95				14,9 / 1,83	14,8 / 1,92	14,4 / 2,10	14,0 / 2,24	13,5 / 2,37	12,8 / 2,49	12,1 / 2,59	11,2 / 2,68	10,2 / 2,75	9,0 / 2,80	7,7 / 2,84	6,4 / 2,87
65-250B	4	112M	17,7 / 0,80				20,0 / 2,59	19,7 / 2,74	19,0 / 2,99	18,1 / 3,19	17,1 / 3,35	15,9 / 3,48	14,5 / 3,56	12,8 / 3,61	11,0 / 3,64	9,1 / 3,63	7,0 / 3,58	
65-250A	5,5	132S	22,9 / 1,44					22,3 / 3,07	21,7 / 3,34	20,9 / 3,58	19,8 / 3,78	18,6 / 3,94	17,3 / 4,06	15,8 / 4,15	14,2 / 4,21	12,3 / 4,23	10,2 / 4,21	7,8 / 4,17

TIPO - 50 Hz	P2	Tamaño motor	Q (m³/h - l/min)																							
			0	27	30	33	36	39	42	45	48	54	60	66	72	78	84	90	96	102	108	114	120	126	132	138
			0	450	500	550	600	650	700	750	800	900	1000	1100	1200	1300	1400	1500	1600	1700	1800	1900	2000	2100	2200	2300
	kW		H (m) / potencia de entrada de la bomba (kW)																							
65-315CM	7,5	132M	23,0 / 2,05	23,5 / 3,38	23,5 / 3,55	23,4 / 3,70	23,3 / 3,86	23,2 / 4,01	23,1 / 4,16	22,9 / 4,32	22,7 / 4,47	22,3 / 4,77	21,9 / 5,05	21,5 / 5,33	21,0 / 5,59	20,5 / 5,84	20,0 / 6,08	19,3 / 6,32	18,5 / 6,56	17,7 / 6,77	16,9 / 6,97	16,0 / 7,16	15,0 / 7,35	13,9 / 7,52		
65-315BM	11	160M	28,9 / 2,72	28,9 / 4,33	28,9 / 4,52	28,8 / 4,70	28,7 / 4,89	28,6 / 5,07	28,4 / 5,24	28,2 / 5,42	28,0 / 5,61	27,5 / 5,98	27,0 / 6,33	26,5 / 6,65	25,9 / 6,95	25,3 / 7,24	24,7 / 7,53	24,0 / 7,80	23,3 / 8,06	22,5 / 8,30	21,6 / 8,52	20,6 / 8,72	19,6 / 8,91	18,4 / 9,10	17,2 / 9,29	
65-315AM	11	160M	34,5 / 3,44	34,0 / 5,43	33,9 / 5,66	33,7 / 5,88	33,5 / 6,10	33,3 / 6,32	33,1 / 6,54	32,9 / 6,75	32,6 / 6,96	32,2 / 7,35	31,6 / 7,73	31,0 / 8,10	30,4 / 8,45	29,6 / 8,78	28,9 / 9,08	28,1 / 9,35	27,2 / 9,61	26,2 / 9,84	25,1 / 10,05	23,8 / 10,24	22,5 / 10,40	21,1 / 10,55	19,6 / 10,68	18,2 / 10,78

TIPO - 50 Hz	P2	Tamaño motor	Q (m³/h - l/min)															
			0	24	27	30	33	36	42	48	60	72	84	96	102	108	120	132	144
			0	400	450	500	550	600	700	800	1000	1200	1400	1600	1700	1800	2000	2200	2400
	kW		H (m) / potencia de entrada de la bomba (kW)																
80-160E	1,1	90S	5,5 / 0,35	5,7 / 0,71	5,7 / 0,74	5,7 / 0,74	5,6 / 0,78	5,4 / 0,81	5,1 / 0,88	4,9 / 0,90	4,2 / 0,97	3,8 / 1,02	2,8 / 1,02	2,2 / 1,00					
80-160D	1,5	90L	6,3 / 0,61		6,8 / 0,89	6,7 / 0,91	6,6 / 0,95	6,5 / 0,98	6,3 / 1,04	6,1 / 1,10	5,5 / 1,19	4,8 / 1,25	4 / 1,28	3,1 / 1,30	2,6 / 1,29				
80-160C	1,5	90L	7,0 / 0,67			7,4 / 1,04	7,3 / 1,08	7,3 / 1,12	7,1 / 1,18	6,8 / 1,25	6,4 / 1,35	5,7 / 1,42	4,9 / 1,47	4 / 1,48	3,5 / 1,48	3,1 / 1,48			
80-160B	2,2	100L	8,5 / 0,62				8,9 / 1,29	8,9 / 1,35	8,7 / 1,43	8,5 / 1,51	8,0 / 1,72	7,5 / 1,87	6,8 / 1,95	5,7 / 2,01	5,2 / 2,02	4,7 / 2,04	3,5 / 2,04		
80-160A	3	100L	9,3 / 1,09					9,8 / 1,60	9,7 / 1,71	9,5 / 1,81	9,1 / 2,01	8,6 / 2,14	7,9 / 2,27	7,1 / 2,34	6,6 / 2,37	6,2 / 2,39	5,0 / 2,42	3,8 / 2,43	
80-200B	4	112M	12,3 / 1,25						13,1 / 2,32	13,0 / 2,48	12,6 / 2,79	12,1 / 3,03	11,4 / 3,26	10,5 / 3,45	10,1 / 3,52	9,6 / 3,58	8,4 / 3,69	7,1 / 3,75	
80-200A	5,5	132S	13,8 / 1,40						14,7 / 2,64	14,6 / 2,81	14,2 / 3,14	13,7 / 3,43	13,1 / 3,66	12,3 / 3,87	11,7 / 3,99	11,2 / 4,09	10,1 / 4,21	8,8 / 4,30	7,5 / 4,35
80-250B	5,5	132S	18,9 / 1,79						19,2 / 3,52	19,0 / 3,75	18,1 / 4,14	17,0 / 4,48	15,9 / 4,78	14,8 / 5,05	14,2 / 5,16	13,6 / 5,24	12,4 / 5,41	11,1 / 5,54	
80-250A	7,5	132M	22,4 / 2,22						22,9 / 4,28	22,6 / 4,56	21,8 / 5,05	20,7 / 5,46	19,6 / 5,85	18,3 / 6,21	17,7 / 6,37	17,0 / 6,52	15,6 / 6,77	14,2 / 6,96	12,6 / 7,10

4CA-4CAX ~ *EN 733*

TIPO - 50 Hz	P2	Tamaño motor	Q (m³/h - l/min)														
			0	42	48	60	72	84	96	102	108	120	132	144	150	156	168
			0	700	800	1000	1200	1400	1600	1700	1800	2000	2200	2400	2500	2600	2800
	kW		H (m) *potencia de entrada de la bomba (kW)*														
80-315B	11	160M	27,7 *2,99*	28,3 *5,48*	28,2 *5,88*	27,9 *6,67*	27,2 *7,42*	26,4 *8,09*	25,4 *8,67*	24,9 *8,95*	24,4 *9,21*	23,3 *9,74*	21,9 *10,28*	20,5 *10,66*	19,9 *10,85*		
80-315A	15	160L	34,5 *4,29*	35,0 *7,30*	34,9 *7,78*	34,6 *8,75*	34,0 *9,66*	33,3 *10,53*	32,4 *11,37*	31,9 *11,77*	31,3 *12,17*	30,1 *12,91*	28,8 *13,50*	27,3 *14,05*	26,4 *14,31*	25,5 *14,56*	23,7 *15,04*

TIPO - 50 Hz	P2	Tamaño motor	Q (m³/h - l/min)																
			0	48	60	72	84	96	102	108	120	132	144	150	156	168	180	192	204
			0	800	1000	1200	1400	1600	1700	1800	2000	2200	2400	2500	2600	2800	3000	3200	3400
	kW		H (m) *potencia de entrada de la bomba (kW)*																
100-200D	4	112M	10,9 *2,28*	10,8 *2,69*	10,6 *2,88*	10,3 *3,05*	9,9 *3,19*	9,5 *3,34*	9,2 *3,41*	9,0 *3,48*	8,5 *3,58*	7,8 *3,66*	6,9 *3,71*	6,4 *3,72*	5,9 *3,73*	4,8 *3,71*			
100-200C	5,5	132S	12,0 *2,46*	12,0 *2,99*	11,8 *3,20*	11,5 *3,40*	11,2 *3,57*	10,8 *3,76*	10,6 *3,85*	10,3 *3,94*	9,8 *4,06*	9,1 *4,17*	8,3 *4,26*	7,8 *4,28*	7,4 *4,30*	6,3 *4,33*			
100-200B	5,5	132S	13,5 *2,79*	13,6 *3,48*	13,4 *3,70*	13,1 *3,93*	12,8 *4,15*	12,5 *4,38*	12,3 *4,49*	12,1 *4,59*	11,6 *4,77*	11,0 *4,93*	10,3 *5,05*	9,9 *5,09*	9,5 *5,13*	8,7 *5,19*	7,8 *5,23*		
100-200A	7,5	132M	15,2 *3,12*	15,4 *3,96*	15,3 *4,22*	15,0 *4,48*	14,8 *4,74*	14,5 *5,03*	14,4 *5,17*	14,2 *5,31*	13,8 *5,58*	13,2 *5,80*	12,5 *5,99*	12,2 *6,07*	11,8 *6,13*	11,0 *6,23*	10,1 *6,33*	9,1 *6,40*	
100-250E	7,5	132M	16,7 *3,06*		16,9 *4,71*	16,8 *5,06*	16,6 *5,42*	16,3 *5,75*	16,2 *5,91*	16,0 *6,07*	15,5 *6,39*	14,8 *6,69*	14,0 *6,96*	13,6 *7,08*	13,2 *7,19*	12,4 *7,38*	11,4 *7,53*		
100-250D	7,5	132M	19,6 *3,39*		19,6 *5,44*	19,4 *5,88*	19,2 *6,29*	18,9 *6,66*	18,7 *6,82*	18,5 *6,98*	18,0 *7,30*	17,4 *7,60*	16,6 *7,90*	16,2 *8,05*	15,7 *8,19*	14,8 *8,41*	13,7 *8,60*	12,7 *8,75*	
	11	160M																	
100-250A	11	160M	22,6 *3,96*		22,3 *6,17*	22,1 *6,67*	21,8 *7,15*	21,4 *7,59*	21,2 *7,80*	21,0 *8,00*	20,5 *8,37*	19,9 *8,71*	19,1 *9,04*	18,7 *9,20*	18,3 *9,36*	17,3 *9,63*	16,1 *9,85*	15,0 *10,04*	13,8 *10,19*

TIPO - 50 Hz	P2	Tamaño motor	Q (m3/h - l/min)															
			0	72	84	96	102	108	120	132	144	150	156	168	180	192	204	216
			0	1200	1400	1600	1700	1800	2000	2200	2400	2500	2600	2800	3000	3200	3400	3600
	kW		H (m) *potencia de entrada de la bomba (kW)*															
100-315B	15	160L	31,8 *4,74*	31,4 *9,27*	30,6 *10,05*	29,8 *9,67*	29,4 *10,05*	29,0 *11,42*	28,2 *11,10*	27,3 *12,54*	26,3 *12,27*	25,8 *12,54*	25,3 *13,54*	24,2 *13,06*	23,0 *14,31*	21,4 *13,54*	19,7 *14,92*	17,9 *15,14*
100-315A	18,5	180M	37,1 *5,63*	36,5 *11,03*	35,7 *11,94*	34,9 *12,80*	34,4 *13,21*	34,0 *13,60*	33,1 *14,33*	32,2 *15,01*	31,2 *15,69*	30,7 *16,02*	30,2 *16,32*	29,1 *16,86*	27,9 *17,32*	26,3 *17,76*	24,7 *18,15*	23,1 *18,49*

TIPO - 50 Hz	P2	Tamaño motor	Q (m³/h - l/min)																	
			0	84	96	102	108	120	132	144	150	156	168	180	192	204	216	228	240	252
			0	1400	1600	1700	1800	2000	2200	2400	2500	2600	2800	3000	3200	3400	3600	3800	4000	4200
	kW		H (m) *potencia de entrada de la bomba (kW)*																	
100-400C	22	180L	42,4 *6,93*	40,6 *14,36*	39,8 *15,34*	39,3 *15,81*	38,8 *16,27*	37,8 *17,14*	36,7 *17,98*	35,5 *18,83*	34,9 *19,25*	34,3 *19,64*	32,8 *20,30*	31,4 *20,95*	30,3 *21,50*	29,1 *21,91*	27,7 *22,31*	25,8 *22,70*		
100-400B	30	200L	50,3 *9,32*	48,7 *18,20*	47,9 *19,51*	47,5 *20,14*	47,0 *20,75*	46,0 *21,93*	44,9 *23,04*	43,8 *24,07*	43,2 *24,56*	42,6 *25,03*	41,3 *25,95*	39,8 *26,80*	38,2 *27,61*	36,5 *28,36*	34,7 *29,01*	33,1 *29,56*	31,6 *30,00*	
100-400A	37	225S	58,3 *11,46*	56,0 *21,50*	55,2 *23,05*	54,8 *23,80*	54,3 *24,54*	53,4 *25,95*	52,4 *27,31*	51,3 *28,63*	50,7 *29,27*	50,1 *29,89*	48,7 *31,07*	47,3 *32,15*	45,8 *33,12*	44,3 *34,00*	42,7 *34,77*	40,9 *35,48*	38,8 *36,11*	36,7 *36,69*

TIPO - 50 Hz	P2	Tamaño motor	Q (m³/h - l/min)																	
			0	102	108	120	132	144	150	156	168	180	192	204	216	228	240	252	276
			0	1700	1800	2000	2200	2400	2500	2600	2800	3000	3200	3400	3600	3800	4000	4200	4600
	kW		H (m) *potencia de entrada de la bomba (kW)*																
125-250B	11	160M	19,6 *5,41*	20,2 *8,04*	20,0 *8,22*	19,7 *8,56*	19,2 *8,80*	18,8 *9,30*	18,5 *9,50*	18,2 *9,66*	17,6 *9,99*	16,9 *10,23*	16,1 *10,44*	15,2 *10,67*	14,3 *10,88*	13,3 *11,02*	12,2 *11,12*	11,1 *11,18*	
125-250A	15	160L	23,2 *6,18*	24,0 *9,71*	23,8 *9,92*	23,5 *10,36*	23,2 *10,80*	22,8 *11,24*	22,6 *11,47*	22,4 *11,70*	21,9 *12,16*	21,3 *12,60*	20,7 *13,02*	20,0 *13,42*	19,3 *13,77*	18,5 *14,08*	17,6 *14,34*	16,6 *14,57*	14,7 *14,94*

TIPO - 50 Hz	P2	Tamaño motor	Q (m³/h - l/min)																	
			0	120	132	144	150	156	168	180	192	204	216	228	240	252	276	348	372	396
			0	2000	2200	2400	2500	2600	2800	3000	3200	3400	3600	3800	4000	4200	4600	5800	6200	6600
	kW		H (m) / *potencia de entrada de la bomba (kW)*																	
125-315C	22	180L	24,1	25,8	25,7	25,5	25,4	25,3	25,0	24,7	24,4	24,1	23,7	23,3	22,8	22,2	21,0	15,7		
			7,23	*12,72*	*13,39*	*14,05*	*14,38*	*14,70*	*15,34*	*15,95*	*16,49*	*16,99*	*17,48*	*17,98*	*18,49*	*18,99*	*19,96*	*22,32*		
125-315B	30	200L	31,5	33,0	33,0	32,9	32,8	32,7	32,4	32,1	31,7	31,3	31,0	30,6	30,1	29,6	28,3	24,2	22,2	
			9,52	*16,73*	*17,53*	*18,36*	*18,77*	*19,15*	*19,84*	*20,43*	*21,01*	*21,67*	*22,39*	*23,13*	*23,83*	*24,48*	*25,71*	*29,14*	*30,13*	
125-315A	37	225S	38,6	39,6	39,5	39,2	39,0	38,8	38,4	38,1	37,9	37,6	37,3	37,0	36,6	36,2	35,2	29,6	28,2	
			11,88	*20,51*	*21,40*	*22,29*	*22,73*	*23,17*	*24,03*	*24,84*	*25,60*	*26,36*	*27,14*	*27,97*	*28,82*	*29,66*	*31,26*	*35,58*	*36,82*	
125-400C	45	225M	46,2	47,6	47,5	47,2	47,0	46,9	46,5	46,1	45,7	45,2	44,7	44,2	43,7	43,2	42,4	36,5	33,8	
			13,91	*24,65*	*25,83*	*27,03*	*27,62*	*28,20*	*29,31*	*30,30*	*31,22*	*32,17*	*33,24*	*34,42*	*35,62*	*36,73*	*38,53*	*43,95*	*45,52*	
125-400B	55	250M	53,4	54,5	54,3	54,1	54,0	53,9	53,5	53,2	52,7	52,3	51,7	51,2	50,6	50,0	48,8	44,6	42,0	39,1
			16,79	*28,74*	*30,15*	*31,55*	*32,25*	*32,94*	*34,30*	*35,60*	*36,85*	*38,07*	*39,30*	*40,56*	*41,82*	*43,06*	*45,43*	*51,75*	*53,55*	*55,27*
125-400A	75	280S	58,6	59,5	59,4	59,2	59,1	59,0	58,7	58,3	57,8	57,4	56,8	56,3	55,7	55,1	53,9	49,9	47,2	45,0
			18,95	*31,66*	*33,20*	*34,74*	*35,52*	*36,29*	*37,81*	*39,30*	*40,77*	*42,22*	*43,66*	*45,09*	*46,50*	*47,87*	*50,49*	*57,63*	*59,76*	*61,83*

TIPO - 50 Hz	P2	Tamaño motor	Q (m³/h - l/min)																			
			0	144	150	156	168	180	192	204	216	228	240	252	276	348	372	396	444	492	540	564
			0	2400	2500	2600	2800	3000	3200	3400	3600	3800	4000	4200	4600	5800	6200	6600	7400	8200	9000	9400
	kW		H (m) / *potencia de entrada de la bomba (kW)*																			
150-315D	30	200L	25,7	28,3	28,3	28,3	28,2	28,1	27,9	27,7	27,5	27,2	26,8	26,5	25,8	24,7	23,8	22,7	19,6			
			12,22	*18,44*	*18,74*	*19,04*	*19,63*	*20,19*	*20,71*	*21,22*	*21,72*	*22,23*	*22,73*	*23,25*	*24,37*	*27,81*	*28,75*	*29,56*	*30,78*			
150-315C	37	225S	29,6	32,2	32,2	32,3	32,2	32,2	32,1	31,9	31,6	31,3	31,0	30,7	30,2	28,6	27,9	27,0	24,7	21,8		
			14,01	*21,16*	*21,49*	*21,84*	*22,52*	*23,20*	*23,85*	*24,45*	*25,02*	*25,58*	*26,14*	*26,73*	*28,01*	*31,79*	*32,95*	*34,00*	*35,84*	*37,45*		
150-315B	45	225M	34,0	36,3	36,2	36,2	36,2	36,1	36,0	35,7	35,5	35,4	35,2	34,9	34,5	32,8	32,2	31,3	29,3	26,9	23,6	
			16,47	*24,33*	*24,72*	*25,12*	*25,92*	*26,72*	*27,47*	*28,17*	*28,85*	*29,51*	*30,15*	*30,83*	*32,25*	*36,29*	*37,54*	*38,77*	*41,13*	*43,09*	*44,99*	
150-315A	55	250M	39,4	41,0	41,0	40,8	40,8	40,8	40,8	40,6	40,3	40,0	39,7	39,5	39,2	37,6	36,6	35,8	34,1	31,7	28,9	27,2
			18,39	*27,78*	*28,22*	*28,66*	*29,55*	*30,43*	*31,31*	*32,18*	*33,05*	*33,92*	*34,77*	*35,59*	*37,10*	*41,75*	*43,40*	*45,02*	*48,12*	*50,36*	*52,60*	*53,65*

TIPO - 50 Hz	P2	Tamaño motor	Q (m³/h - l/min)																			
			0	168	180	192	204	216	228	240	252	276	348	372	396	444	492	540	564	588	612
			0	2800	3000	3200	3400	3600	3800	4000	4200	4600	5800	6200	6600	7400	8200	9000	9400	9800	10200
	kW		H (m) / *potencia de entrada de la bomba (kW)*																			
150-400C	75	280S	45,6	47,8	47,7	47,6	47,4	47,2	47,0	46,7	46,5	45,8	43,9	43,1	42,0	39,2	35,8	31,5	28,7		
			20,78	*35,35*	*36,41*	*37,46*	*38,54*	*39,58*	*40,43*	*41,65*	*42,62*	*44,48*	*50,44*	*52,51*	*54,34*	*57,61*	*60,59*	*63,18*	*64,43*		
150-400B	75	280S	52,8	54,4	54,2	53,9	57,3	53,5	53,2	52,9	52,6	51,8	50,3	49,8	48,9	46,1	42,9	39,1	36,7	34,3	
			26,57	*41,90*	*43,10*	*44,29*	*45,48*	*46,65*	*47,81*	*48,96*	*50,10*	*52,35*	*58,79*	*60,86*	*62,94*	*66,80*	*70,20*	*73,30*	*74,72*	*76,14*	
150-400A	90	280M	59,0	60,3	60,2	60,0	59,8	59,9	59,4	59,1	58,8	58,1	56,4	56,0	55,3	53,3	50,6	46,7	44,5	42,2	39,8
			29,82	*47,01*	*48,30*	*49,59*	*50,88*	*52,18*	*53,48*	*54,78*	*56,10*	*58,76*	*66,15*	*68,45*	*70,93*	*75,79*	*79,82*	*83,73*	*85,61*	*87,41*	*89,16*

4CA-4CAX ~ *1450 r.p.m.*

Máquinas complementarias de la gama existente, no previstas en la norma EN 733

TIPO - 50 Hz	P2	Tamaño motor	Q (m³/h - l/min)							
			0	200	250	400	600	800	850	900
			0	3333	4167	6667	10000	13333	14167	15000
	kW		H (m) *potencia de entrada de la bomba (kW)*							
200-315D	37	225S	21,2 *18,00*	21,7 *24,31*	21,8 *26,11*	21,2 *31,21*	18,3 *36,07*	12,5 *37,00*		
200-315C	45	225M	26,6 *21,54*	26,6 *29,42*	26,4 *31,44*	25,9 *37,61*	23,1 *43,07*	16,9 *45,42*	14,6 *45,55*	
200-315B	55	250M	33,4 *25,04*	33,4 *36,30*	33,2 *38,91*	32,2 *46,32*	28,6 *52,72*	21,7 *55,67*	19,4 *55,62*	16,7 *55,25*
200-315A	75	280S	36,3 *27,90*	35,9 *39,49*	35,8 *42,13*	35,0 *50,07*	31,8 *58,82*	24,9 *62,36*	22,5 *62,45*	19,8 *62,15*
200-400C	90	280M	43,0 *31,27*	44,1 *45,90*	44,1 *50,14*	43,6 *62,49*	39,9 *77,58*	31,5 *89,60*		
200-400B	110	315S	49,5 *40,00*	50,8 *54,29*	51,0 *58,92*	50,6 *73,89*	47,2 *91,32*	39,5 *105,65*	36,6 *108,43*	
200-400A	132	315M	57,2 *49,00*	58,5 *65,01*	58,6 *70,26*	58,2 *87,26*	55,2 *107,05*	48,2 *124,54*	45,6 *128,46*	44,0 *132,15*

TIPO - 50 Hz	P2	Tamaño motor	Q (m³/h - l/min)													
			0	250	400	600	800	850	900	1100	1170	1200	1300	1400	1500	1600
			0	4167	6667	10000	13333	14167	15000	18333	19500	20000	21667	23333	25000	26667
	kW		H (m) *potencia de entrada de la bomba (kW)*													
250-315C	55	280M	26,1	25,5	25,3	24,1	22,3	21,7	21,0	16,8						
	75	280S	*28,00*	*37,82*	*44,23*	*51,71*	*57,65*	*58,82*	*59,57*	*59,89*						
250-315B	75	280S	33,2 *43,46*	33,0 *54,77*	32,7 *61,20*	31,8 *68,72*	29,6 *74,57*	28,6 *75,26*	27,5 *75,64*	21,7 *74,47*	19,0 *73,35*					
250-315A	90	280M	35,8 *46,41*	35,0 *57,61*	34,4 *64,50*	33,3 *73,28*	31,3 *78,44*	30,4 *79,01*	29,3 *79,32*	23,0 *78,27*	20,7 *77,03*	20,0 *76,36*				
250-400D	110	315S	38,3	39,9	39,9	39,0	36,9	36,1	35,2	30,6	28,6	27,7	24,3			
	132	315M	*48,00*	*61,74*	*71,25*	*84,15*	*95,73*	*98,36*	*100,80*	*108,97*	*111,27*	*112,17*	*114,78*			
250-400C	132	315M	44,0	45,8	45,9	44,9	42,7	42,0	41,2	37,2	35,4	34,5	31,3	27,4		
	160	315L	*53,83*	*71,89*	*83,20*	*98,11*	*112,06*	*115,25*	*118,20*	*128,07*	*130,85*	*131,93*	*135,08*	*137,50*		
250-400B	160	315L	50,0	51,7	51,8	51,0	49,0	48,4	47,6	43,9	42,3	41,5	38,5	34,8	30,3	
	200	315L	*64,57*	*84,18*	*97,49*	*115,36*	*131,10*	*134,76*	*138,27*	*151,48*	*155,58*	*157,12*	*161,60*	*164,88*	*167,09*	
250-400A	200	315L	55,7 *70,94*	57,4 *91,89*	57,5 *106,81*	56,5 *127,19*	54,5 *145,00*	53,8 *149,18*	53,0 *153,24*	49,4 *168,92*	47,9 *173,94*	47,1 *175,86*	44,3 *181,62*	40,8 *186,11*	36,6 *189,07*	31,7 *190,57*

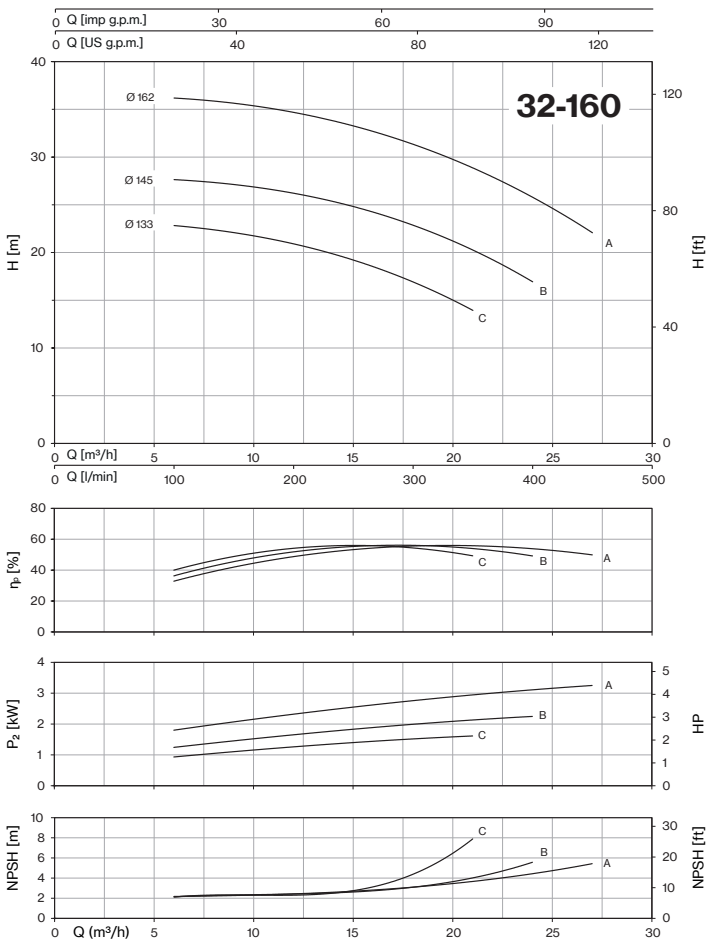
32-160
Q [imp g.p.m.]
Q [US g.p.m.]
Ø 162
Ø 145
Ø 133
A
B
C
H [m]
H [ft]
Q [m³/h]
Q [l/min]
ηp [%]
P2 [kW]
HP
NPSH [m]
NPSH [ft]
Q (m³/h)

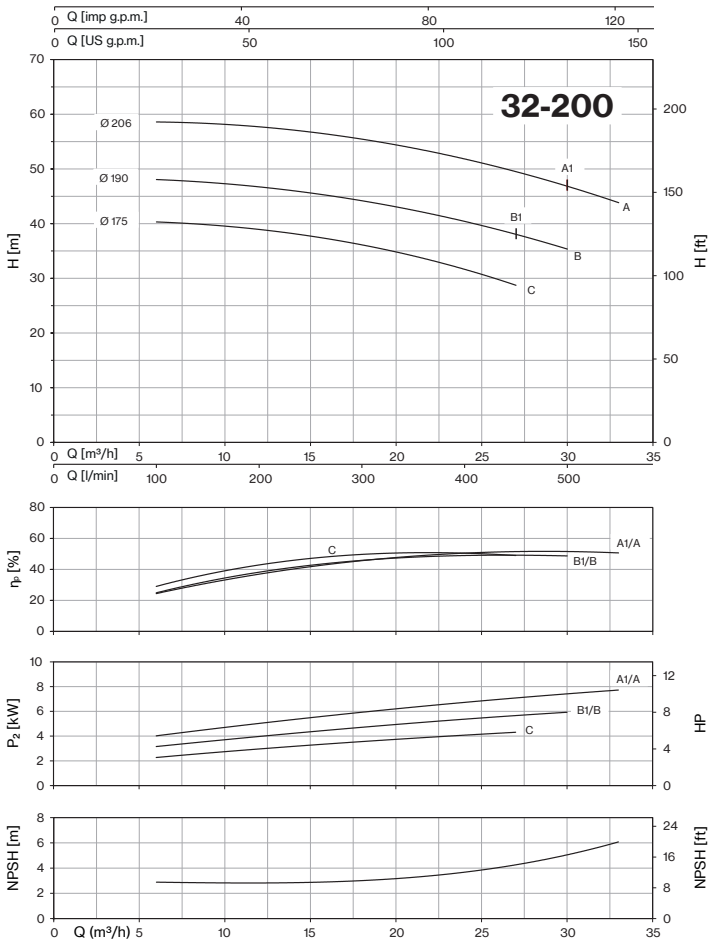
32-200
Q [imp g.p.m.]
Q [US g.p.m.]
Ø 206
Ø 190
Ø 175
A1
A
B1
B
C
H [m]
H [ft]
Q [m³/h]
Q [l/min]
ηp [%]
A1/A
B1/B
P2 [kW]
HP
NPSH [m]
NPSH [ft]
Q (m³/h)

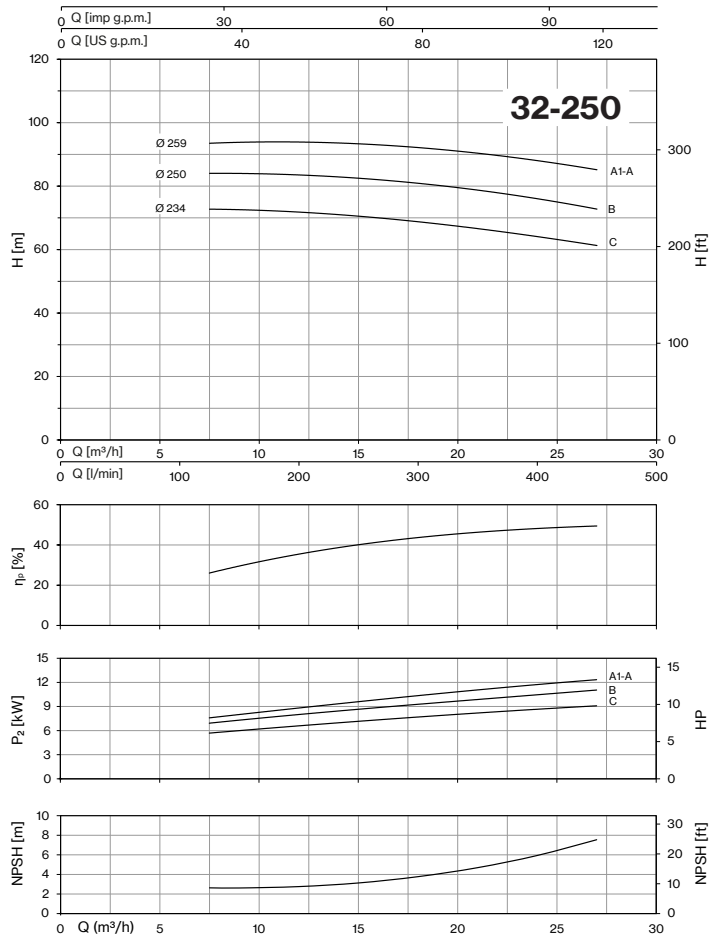
32-250
Q [imp g.p.m.]
Q [US g.p.m.]
Ø 259
Ø 250
Ø 234
A1-A
B
C
H [m]
H [ft]
Q [m³/h]
Q [l/min]
ηp [%]
P2 [kW]
HP
NPSH [m]
NPSH [ft]
Q (m³/h)

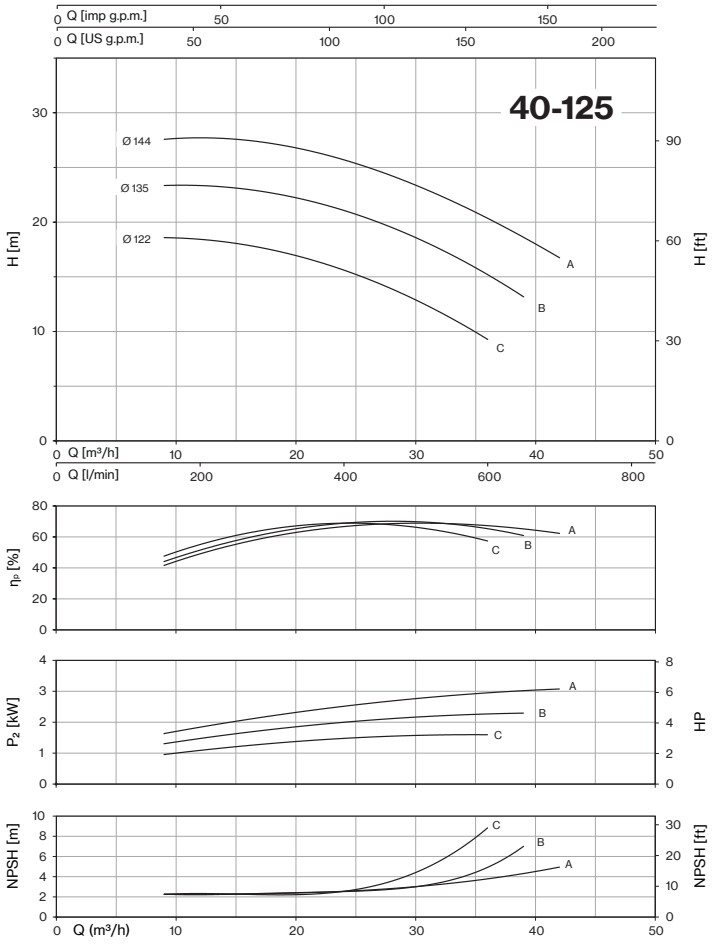
40-125
Q [imp g.p.m.]
Q [US g.p.m.]
Ø 144
Ø 135
Ø 122
A
B
C
H [m]
H [ft]
Q [m³/h]
Q [l/min]
ηp [%]
P2 [kW]
HP
NPSH [m]
NPSH [ft]
Q (m³/h)

CM-CMG-CMGX-CA-CAX ~ *EN 733*

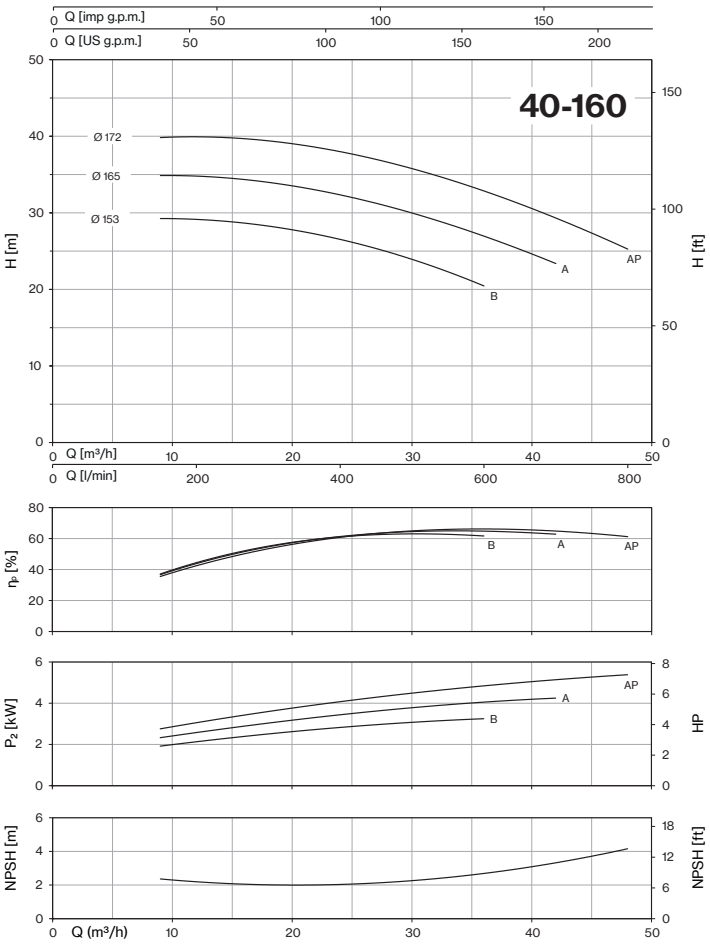

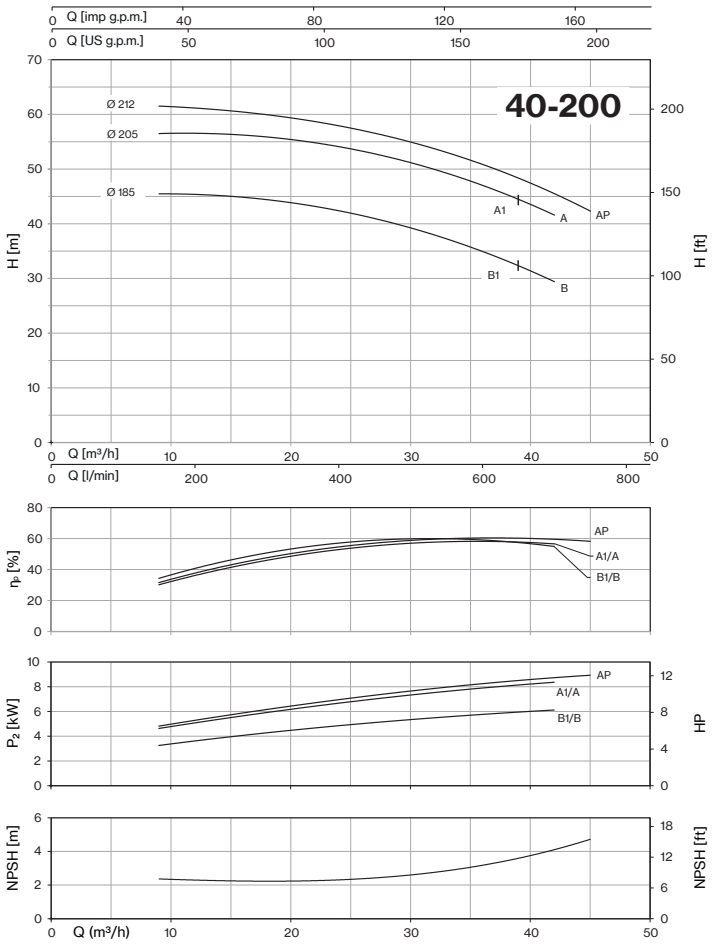

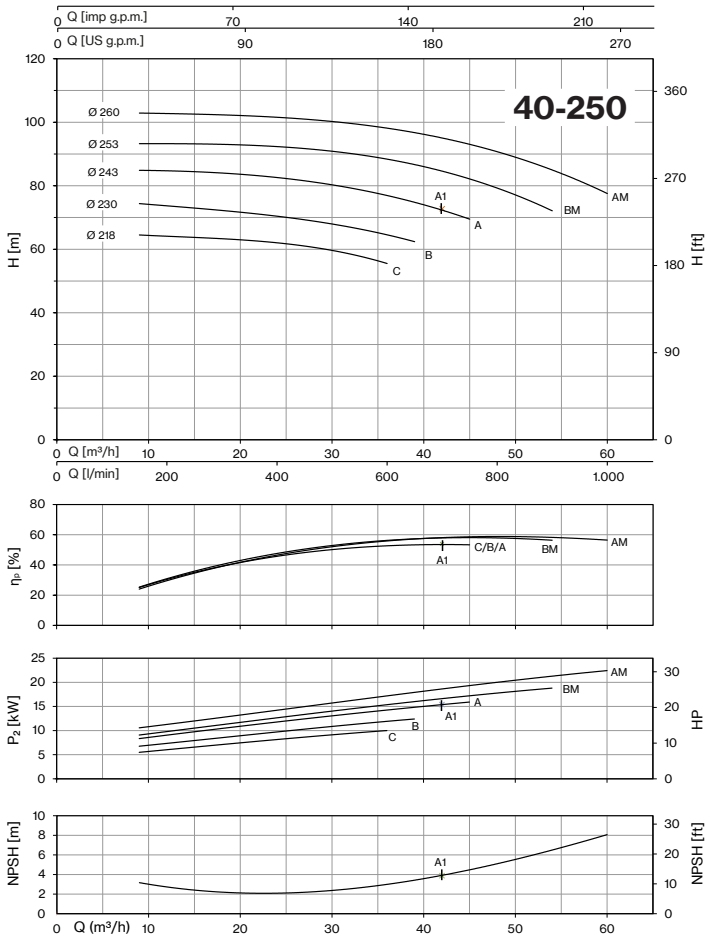

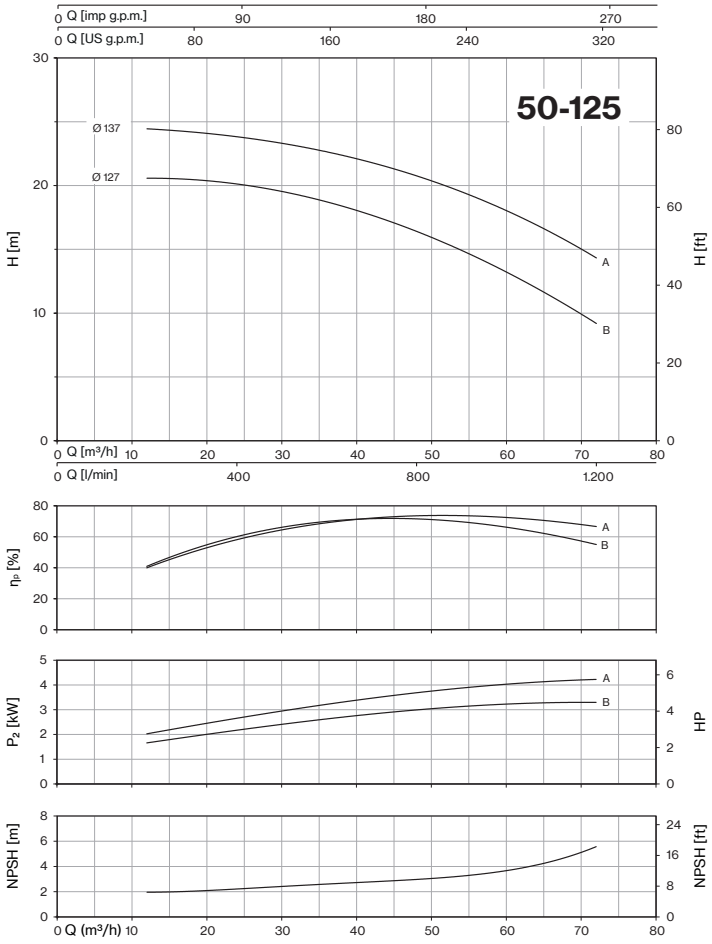

Tolerancia: ISO 9906:2012 - Grado 3B

Consulte la disponibilidad de las bombas en las páginas 86-87-88

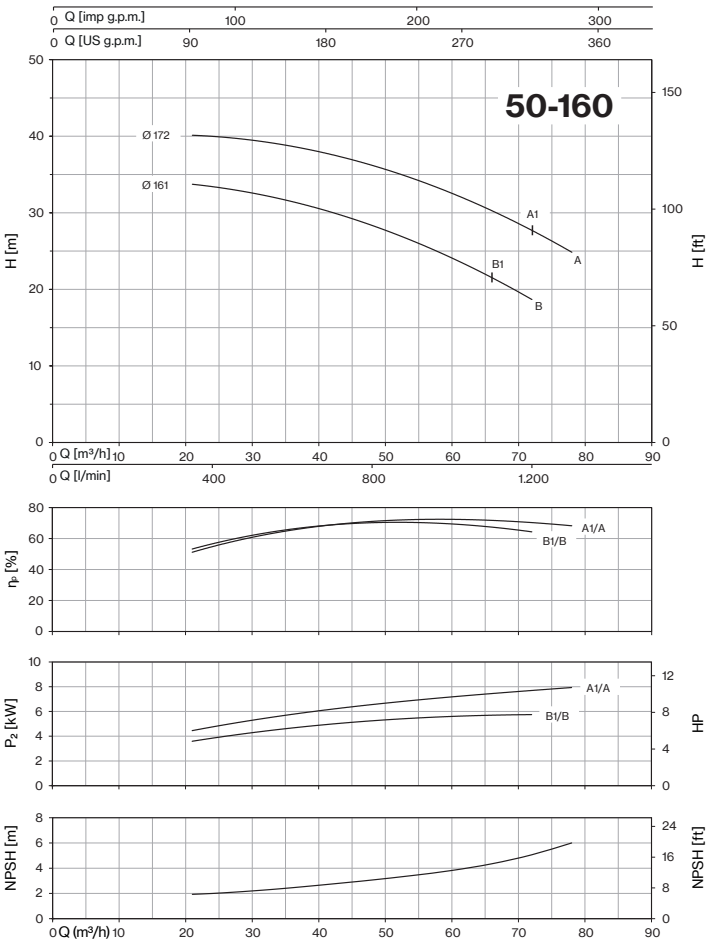
50-160
Q [imp g.p.m.]
Q [US g.p.m.]
H [m]
H [ft]
Ø 172
Ø 161
A1
A
B1
B
Q [m³/h]
Q [l/min]
ηp [%]
A1/A
B1/B
P2 [kW]
HP
NPSH [m]
NPSH [ft]
Q (m³/h)

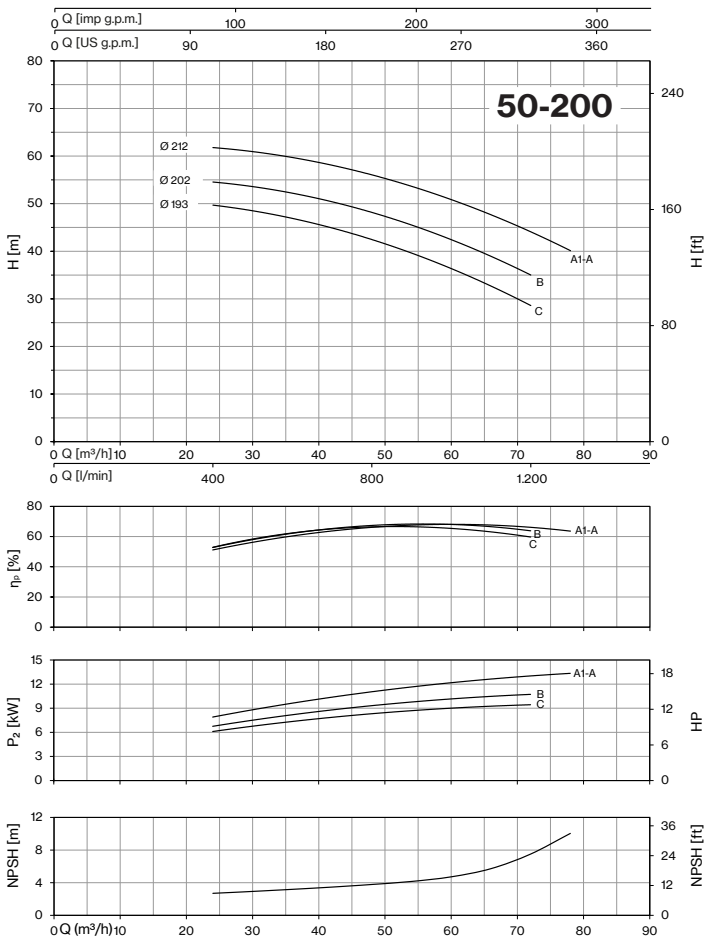
50-200
Q [imp g.p.m.]
Q [US g.p.m.]
H [m]
H [ft]
Ø 212
Ø 202
Ø 193
A1-A
B
C
Q [m³/h]
Q [l/min]
ηp [%]
P2 [kW]
HP
NPSH [m]
NPSH [ft]
Q (m³/h)

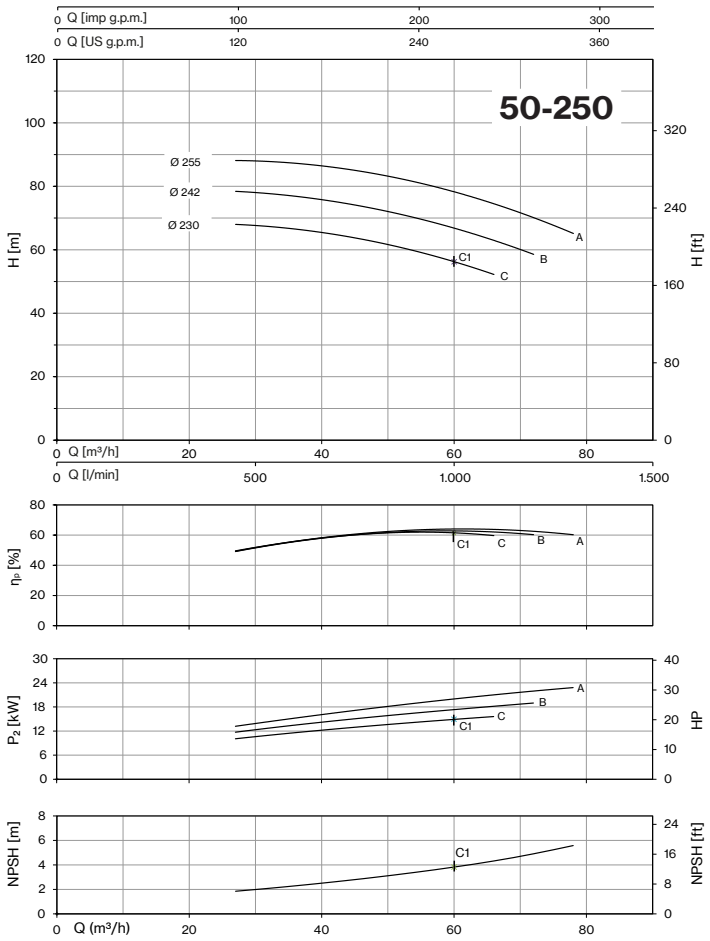
50-250
Q [imp g.p.m.]
Q [US g.p.m.]
H [m]
H [ft]
Ø 255
Ø 242
Ø 230
A
B
C1
C
Q [m³/h]
Q [l/min]
ηp [%]
P2 [kW]
HP
NPSH [m]
NPSH [ft]
Q (m³/h)

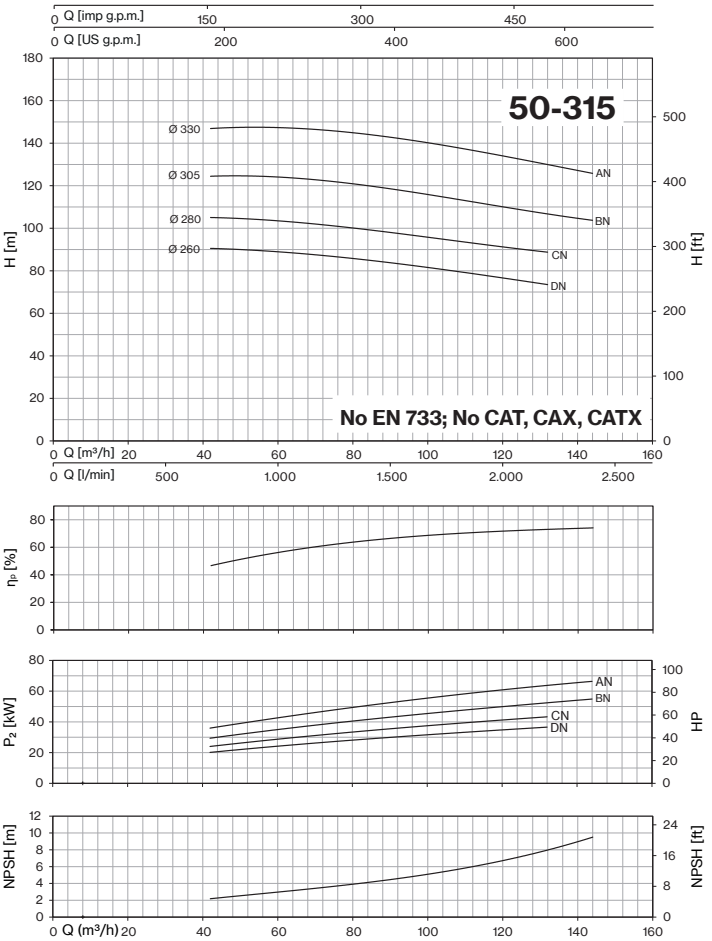
50-315
Q [imp g.p.m.]
Q [US g.p.m.]
H [m]
H [ft]
Ø 330
Ø 305
Ø 280
Ø 260
AN
BN
CN
DN
No EN 733; No CAT, CAX, CATX
Q [m³/h]
Q [l/min]
ηp [%]
P2 [kW]
HP
NPSH [m]
NPSH [ft]
Q (m³/h)

CM-CMG-CMGX-CA-CAX ~ *EN 733*

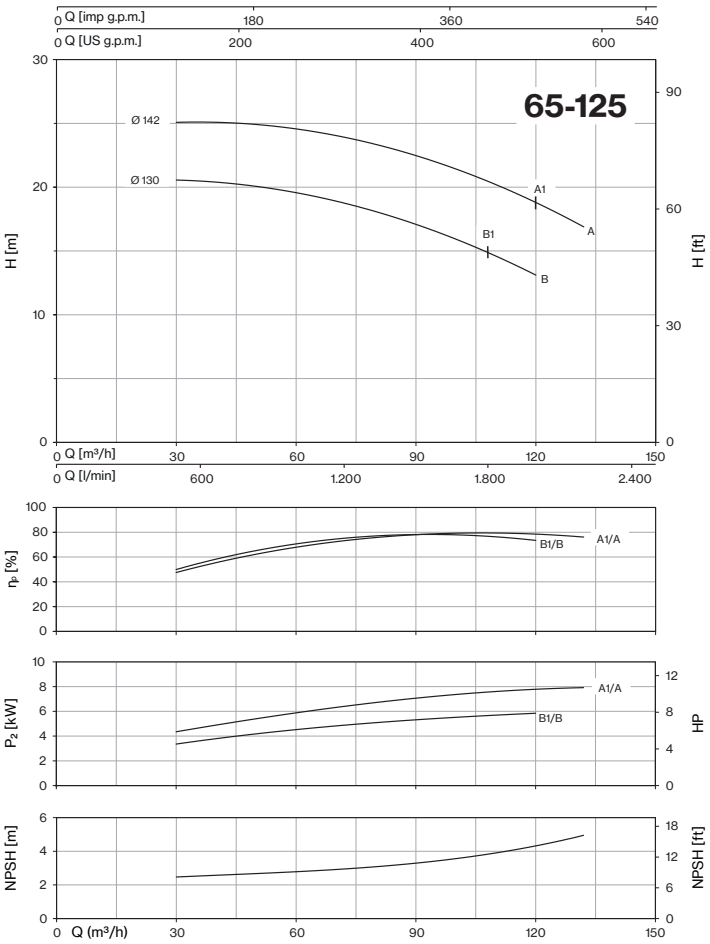

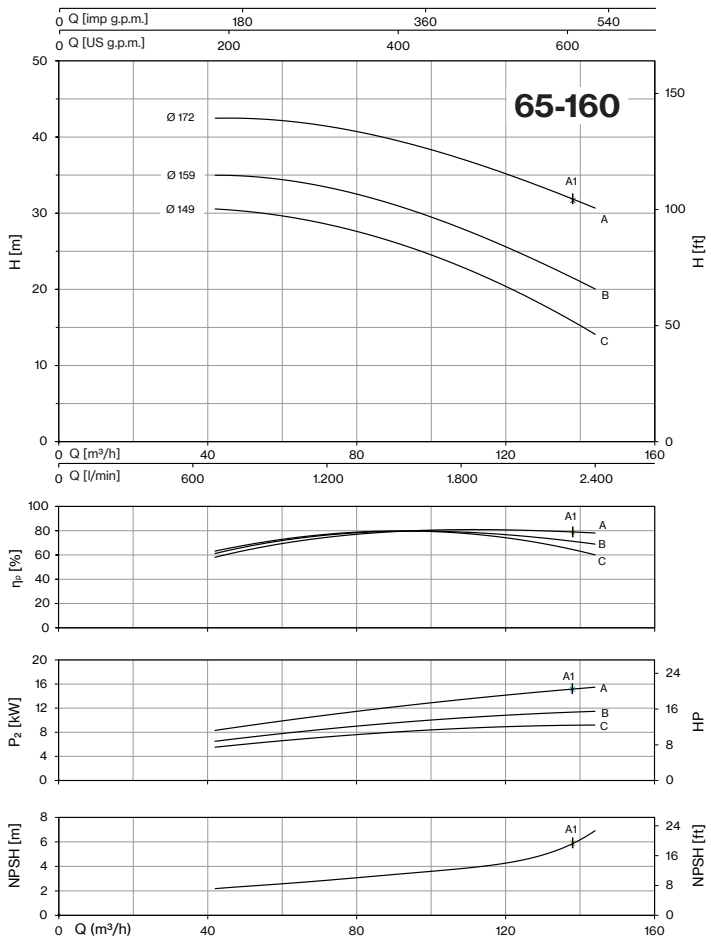

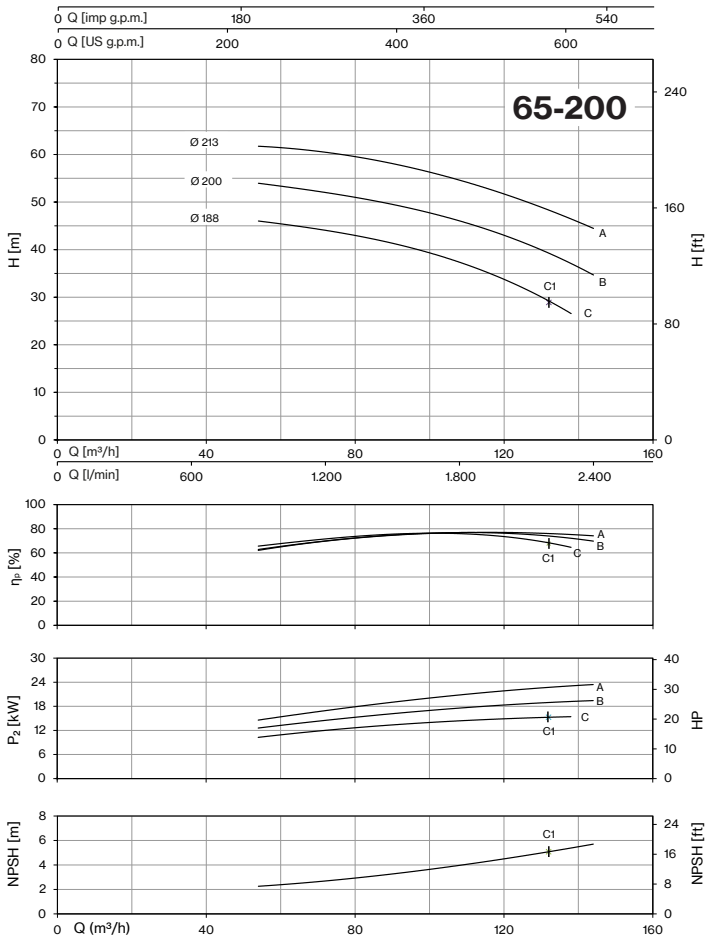

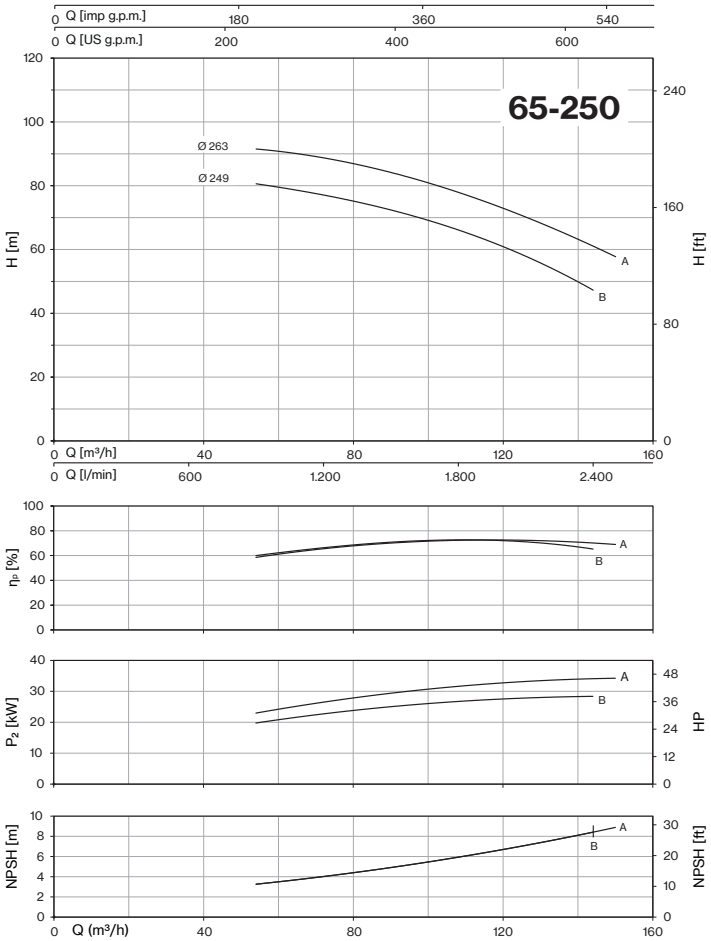

Tolerancia: ISO 9906:2012 - Grado 3B

Consulte la disponibilidad de las bombas en las páginas 86-87-88

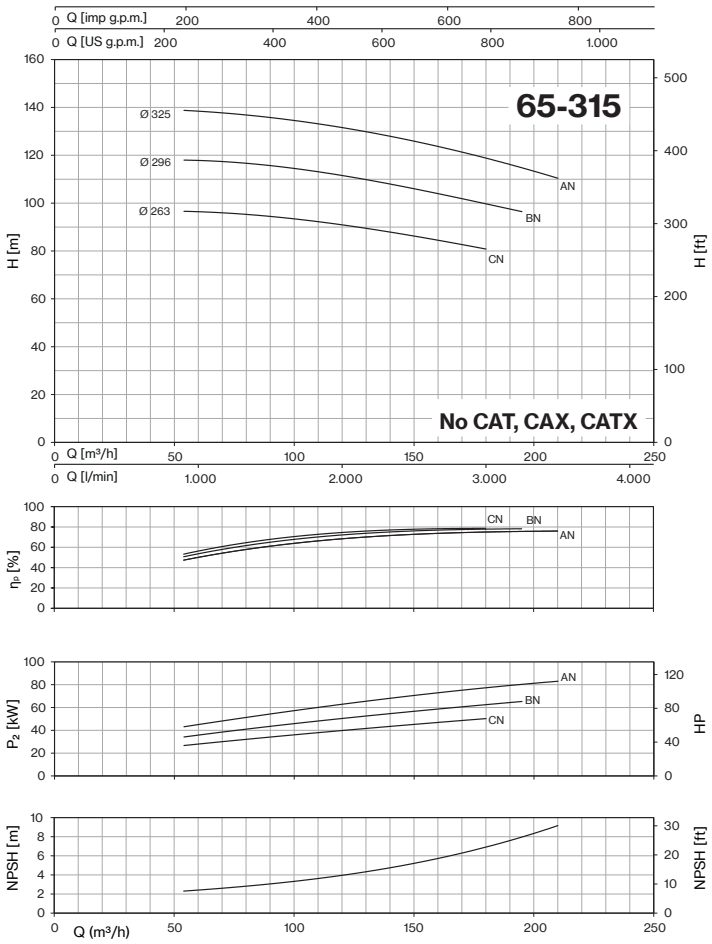
65-315
No CAT, CAX, CATX
Ø 325
Ø 296
Ø 263
AN
BN
CN
Q [imp g.p.m.]
Q [US g.p.m.]
Q [m³/h]
Q [l/min]
H [m]
H [ft]
ηP [%]
P2 [kW]
HP
NPSH [m]
NPSH [ft]
Q (m³/h)

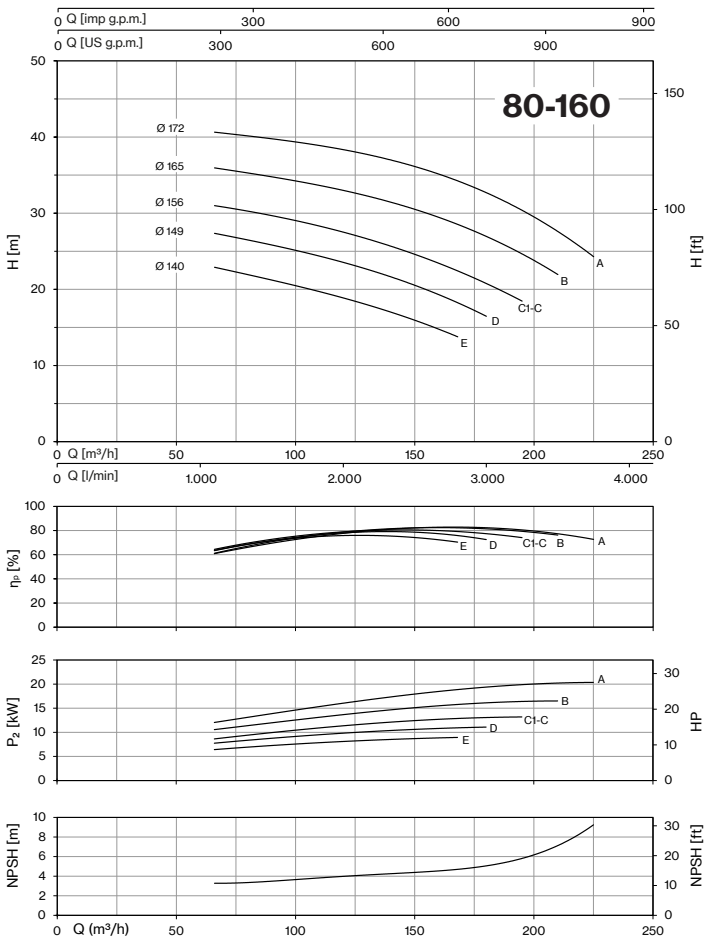
80-160
Ø 172
Ø 165
Ø 156
Ø 149
Ø 140
A
B
C1-C
D
E
Q [imp g.p.m.]
Q [US g.p.m.]
Q [m³/h]
Q [l/min]
H [m]
H [ft]
ηP [%]
P2 [kW]
HP
NPSH [m]
NPSH [ft]
Q (m³/h)

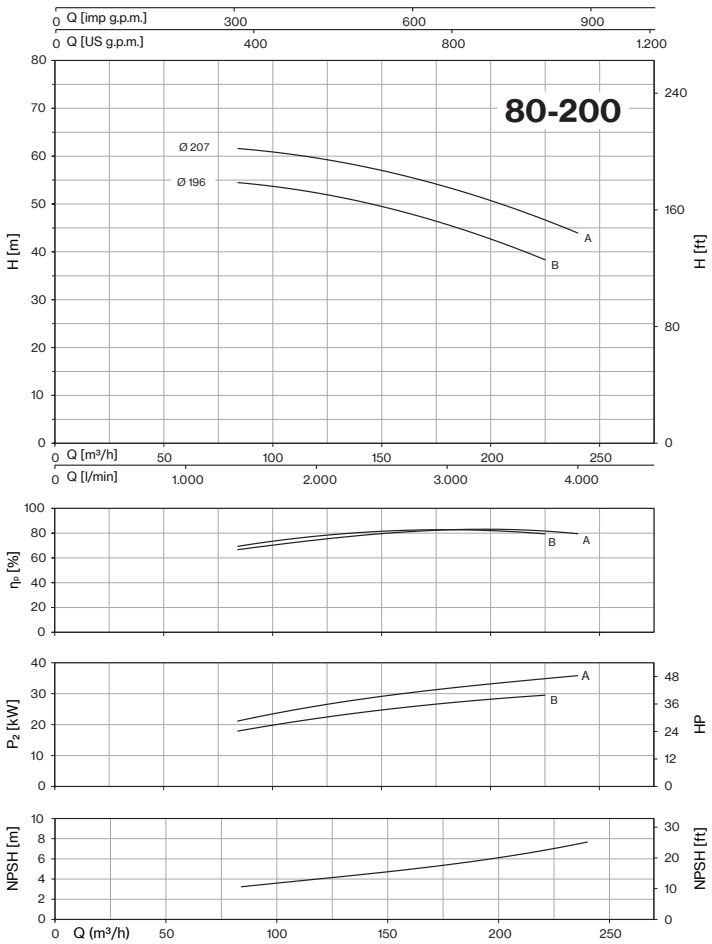
80-200
Ø 207
Ø 196
A
B
Q [imp g.p.m.]
Q [US g.p.m.]
Q [m³/h]
Q [l/min]
H [m]
H [ft]
ηP [%]
P2 [kW]
HP
NPSH [m]
NPSH [ft]
Q (m³/h)

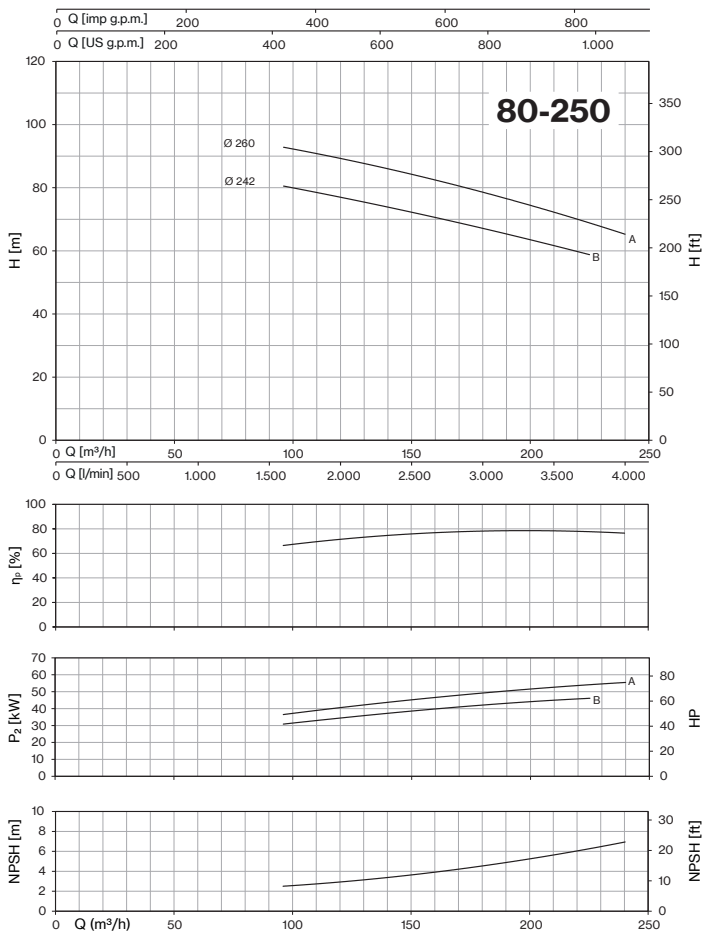
80-250
Ø 260
Ø 242
A
B
Q [imp g.p.m.]
Q [US g.p.m.]
Q [m³/h]
Q [l/min]
H [m]
H [ft]
ηP [%]
P2 [kW]
HP
NPSH [m]
NPSH [ft]
Q (m³/h)

CM-CMG-CMGX-CA-CAX ~ *EN 733*

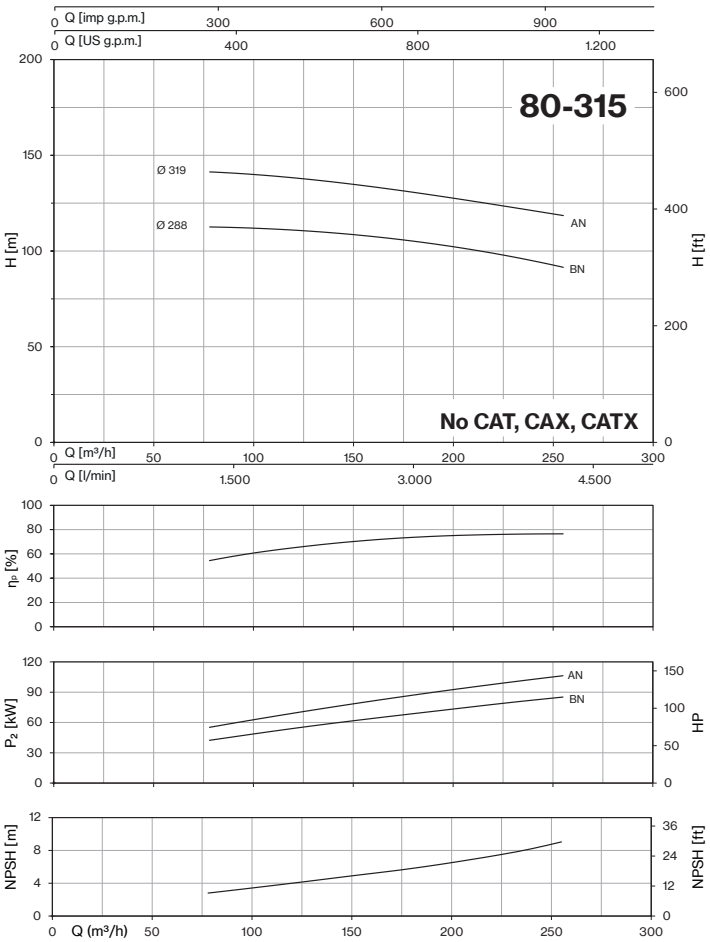

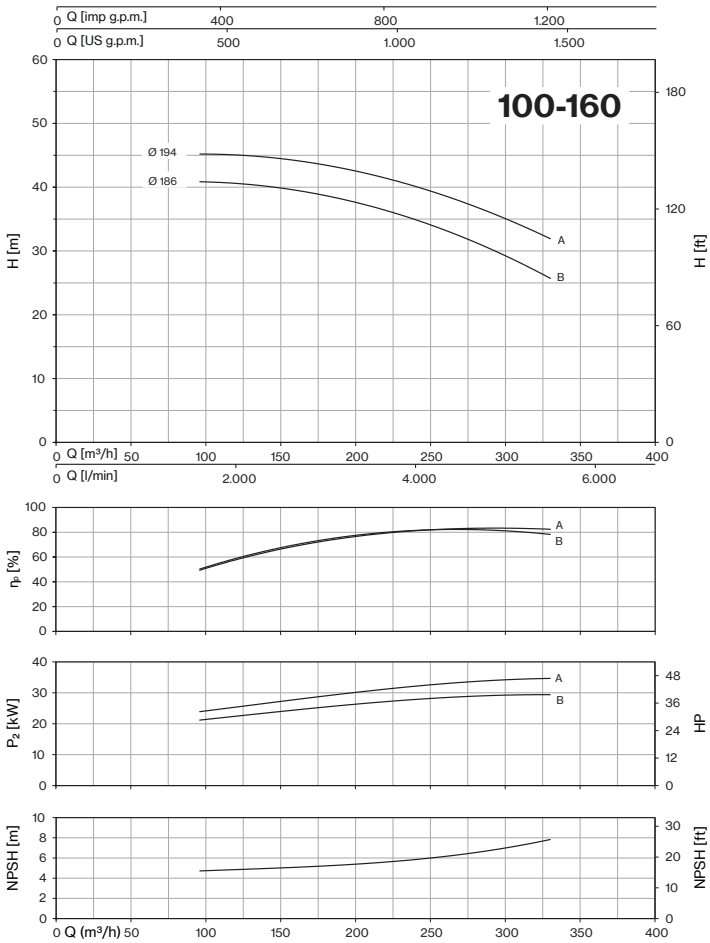

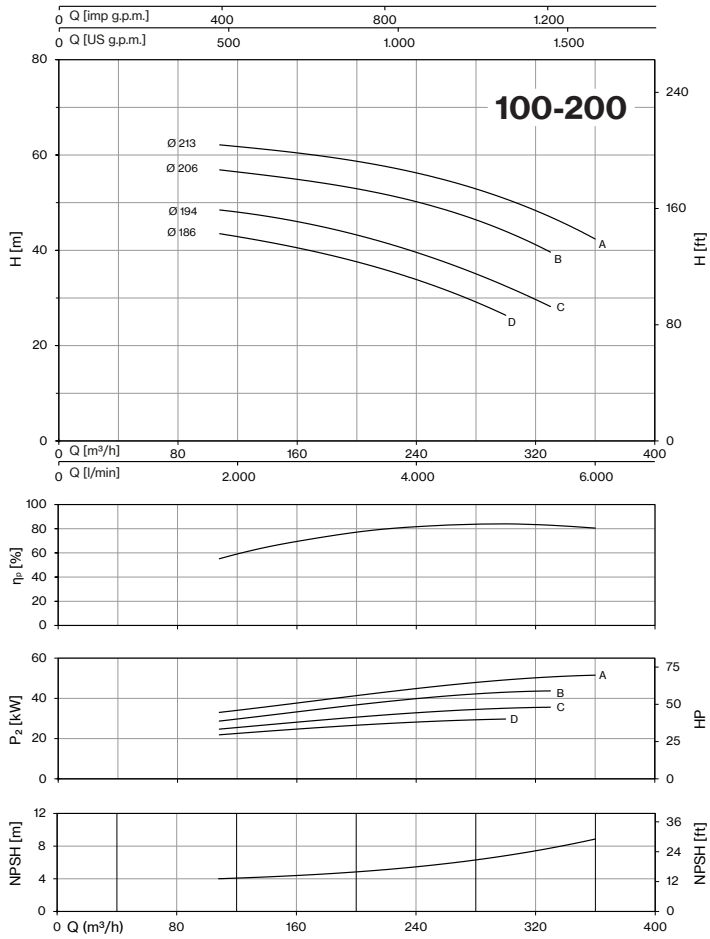

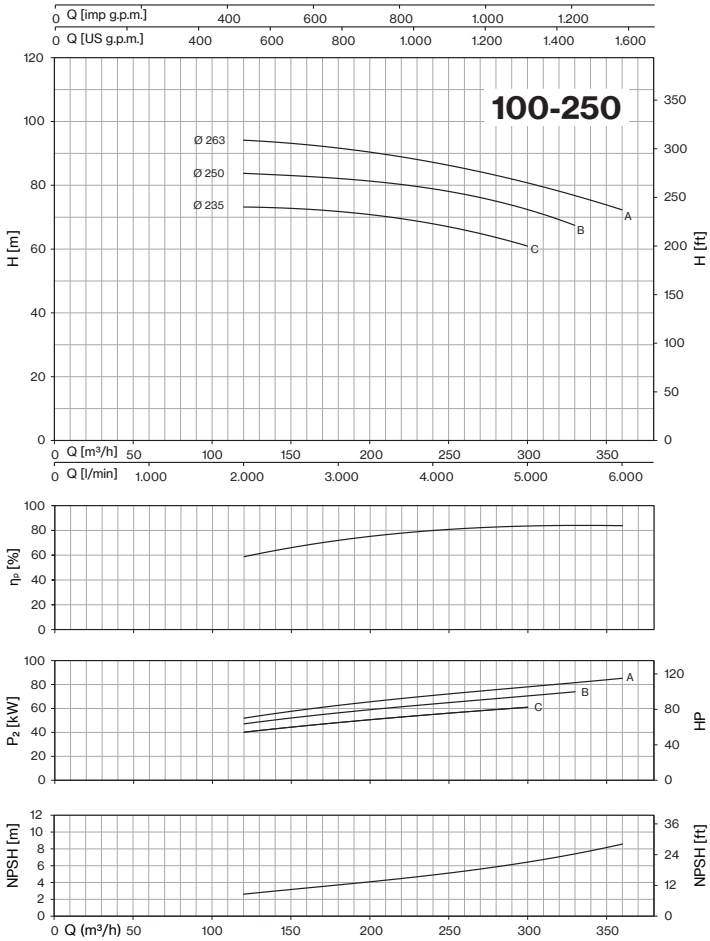

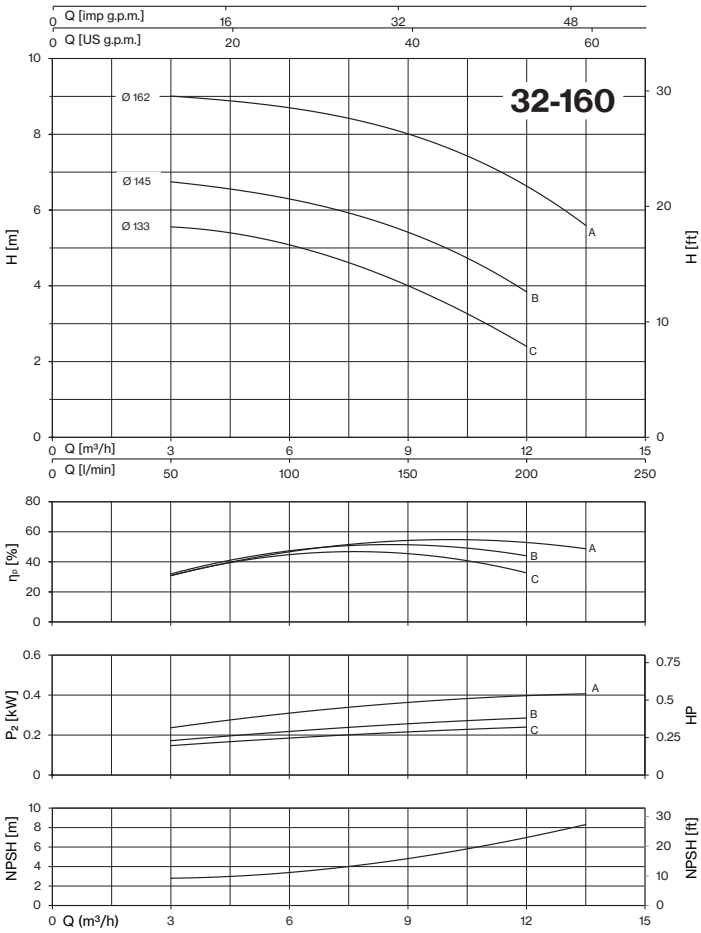
32-160
Q [imp g.p.m.]
Q [US g.p.m.]
Q [m³/h]
Q [l/min]
H [m]
H [ft]
Ø 162
Ø 145
Ø 133
A
B
C
ηP [%]
P2 [kW]
HP
NPSH [m]
NPSH [ft]
Q (m³/h)

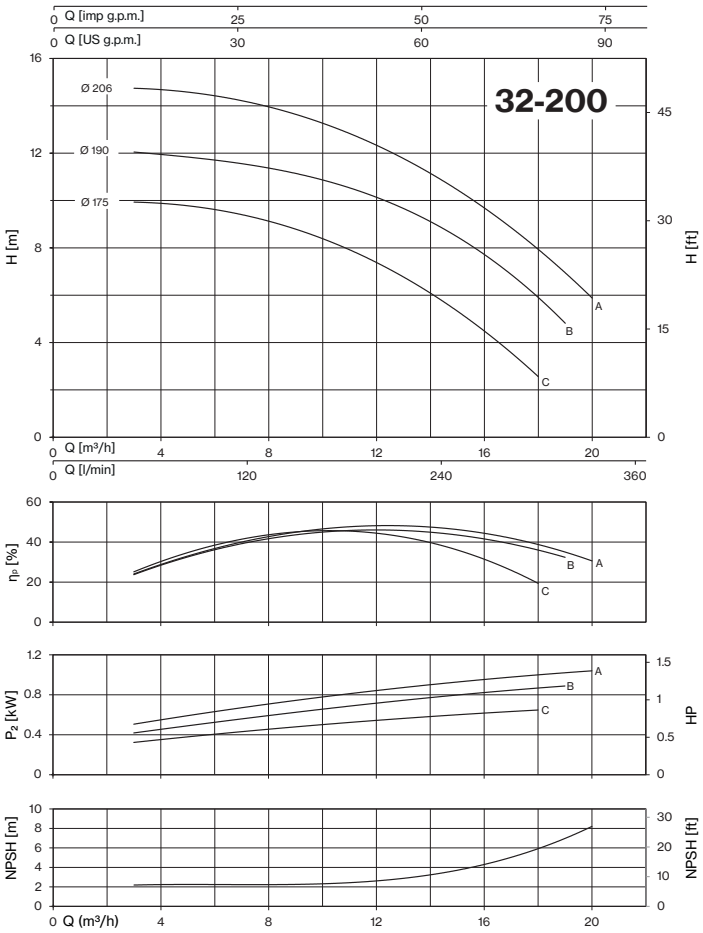
32-200
Q [imp g.p.m.]
Q [US g.p.m.]
Q [m³/h]
Q [l/min]
H [m]
H [ft]
Ø 206
Ø 190
Ø 175
A
B
C
ηP [%]
P2 [kW]
HP
NPSH [m]
NPSH [ft]
Q (m³/h)

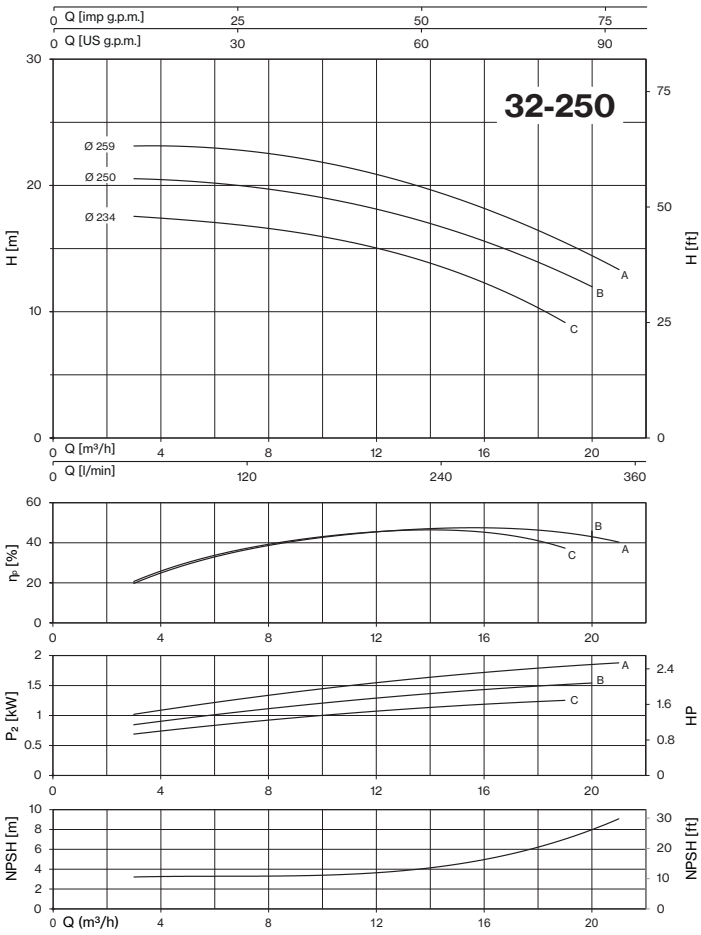
32-250
Q [imp g.p.m.]
Q [US g.p.m.]
Q [m³/h]
Q [l/min]
H [m]
H [ft]
Ø 259
Ø 250
Ø 234
A
B
C
ηP [%]
P2 [kW]
HP
NPSH [m]
NPSH [ft]
Q (m³/h)

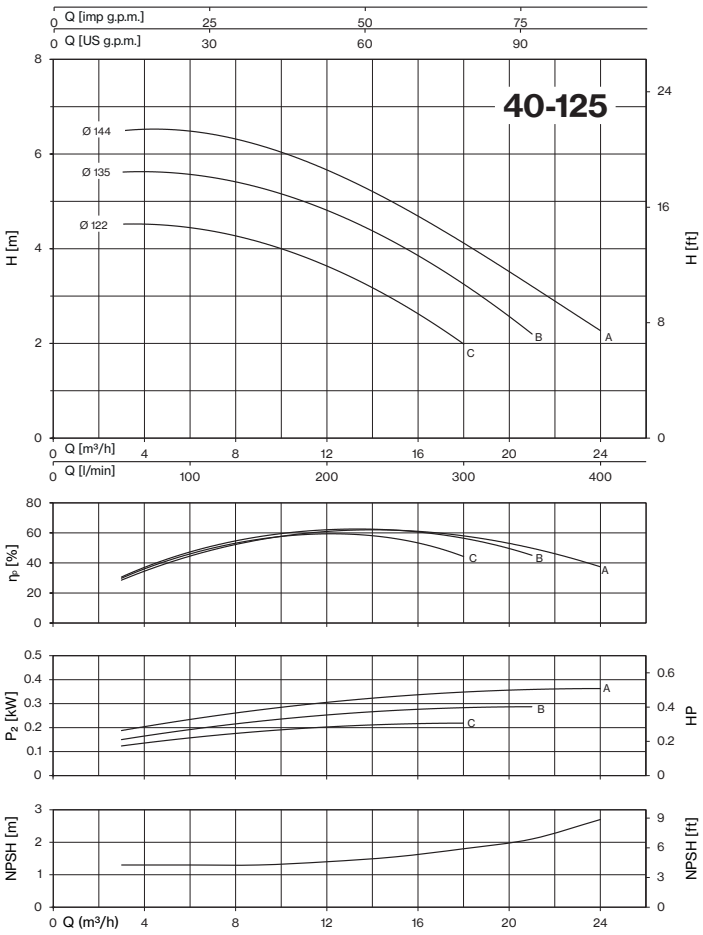
40-125
Q [imp g.p.m.]
Q [US g.p.m.]
Q [m³/h]
Q [l/min]
H [m]
H [ft]
Ø 144
Ø 135
Ø 122
A
B
C
ηP [%]
P2 [kW]
HP
NPSH [m]
NPSH [ft]
Q (m³/h)

4CA-4CAX ~ *EN 733*

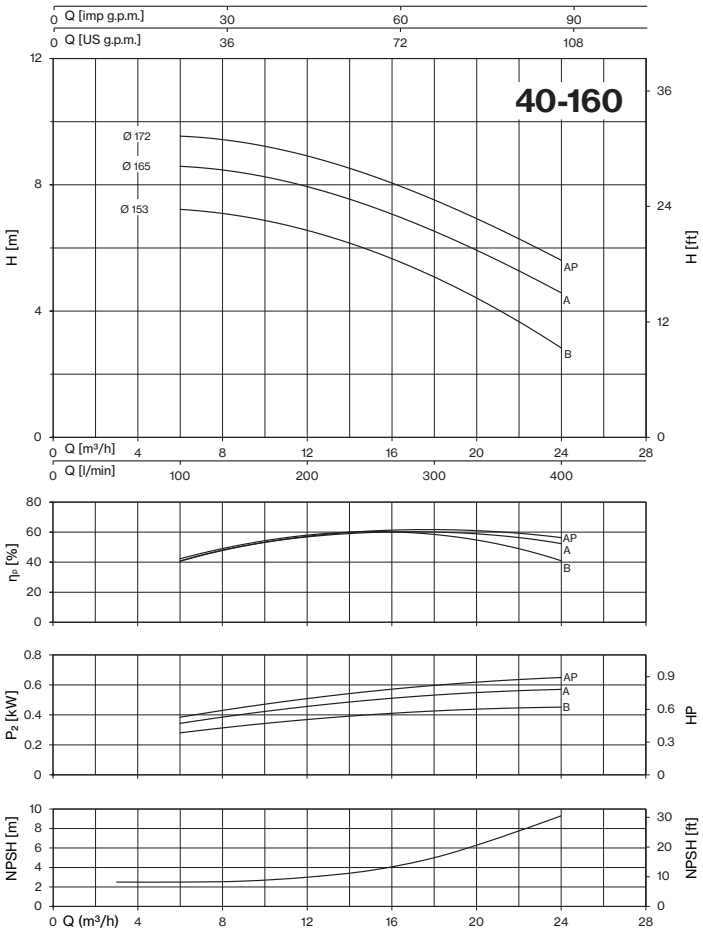

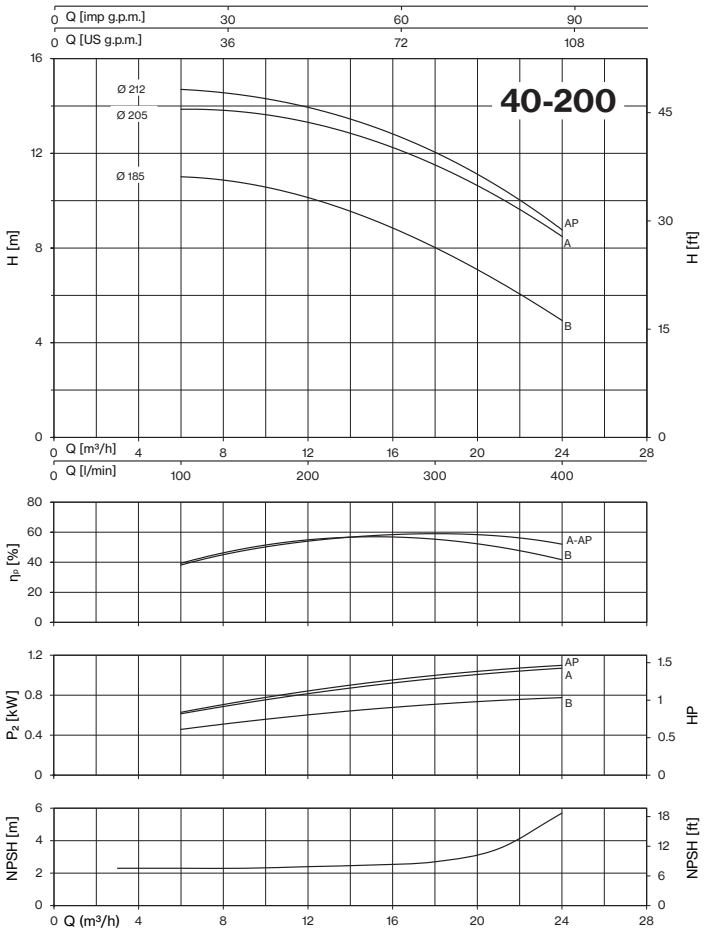

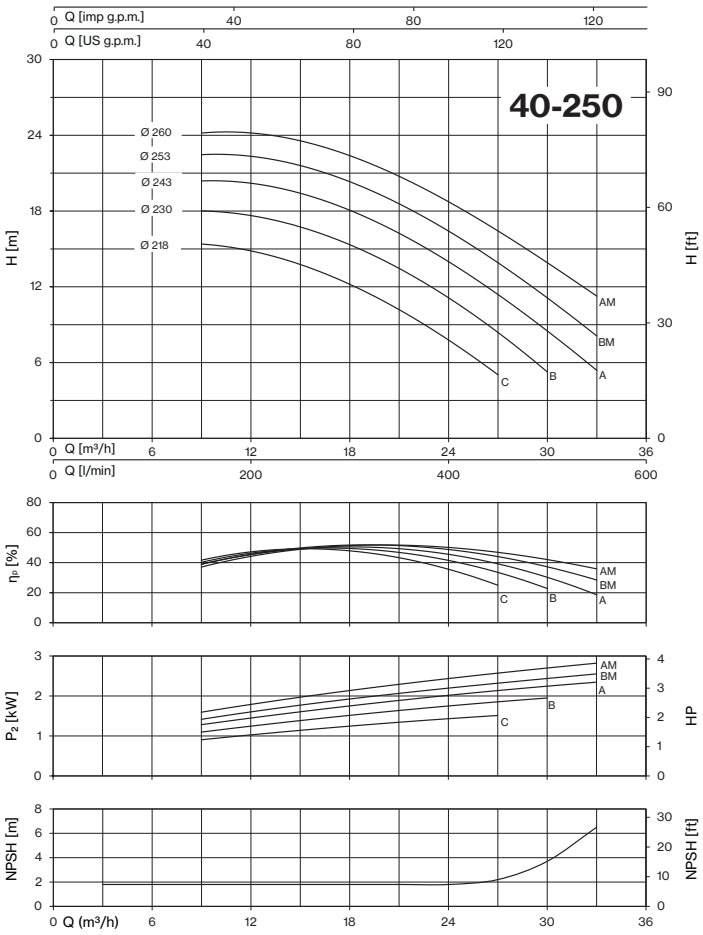

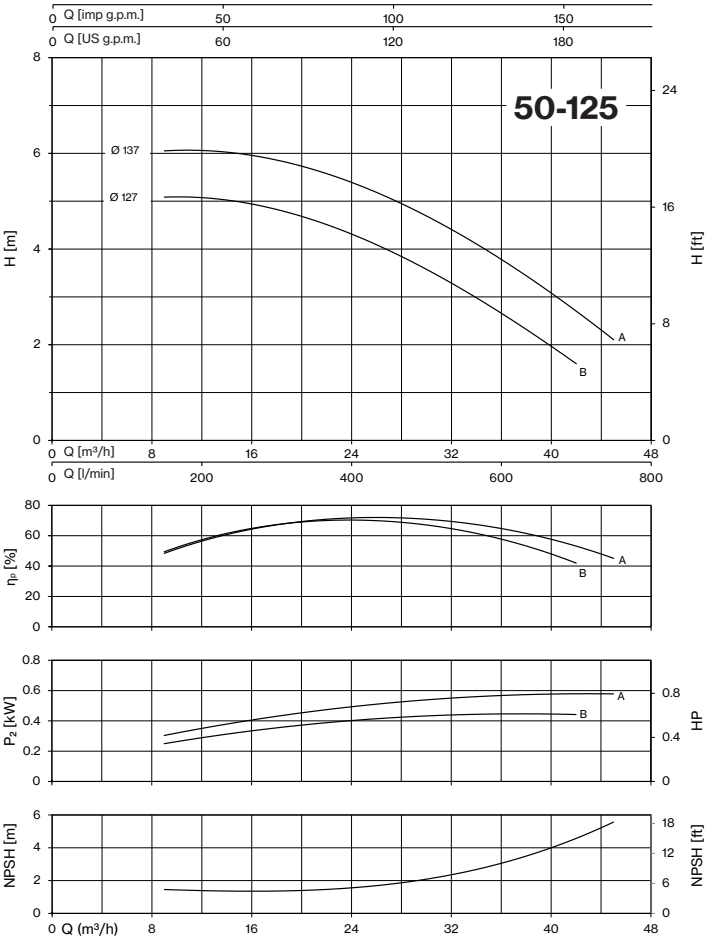

Tolerancia: ISO 9906:2012 - Grado 3B

Consulte la disponibilidad de las bombas en las páginas 86-87-88

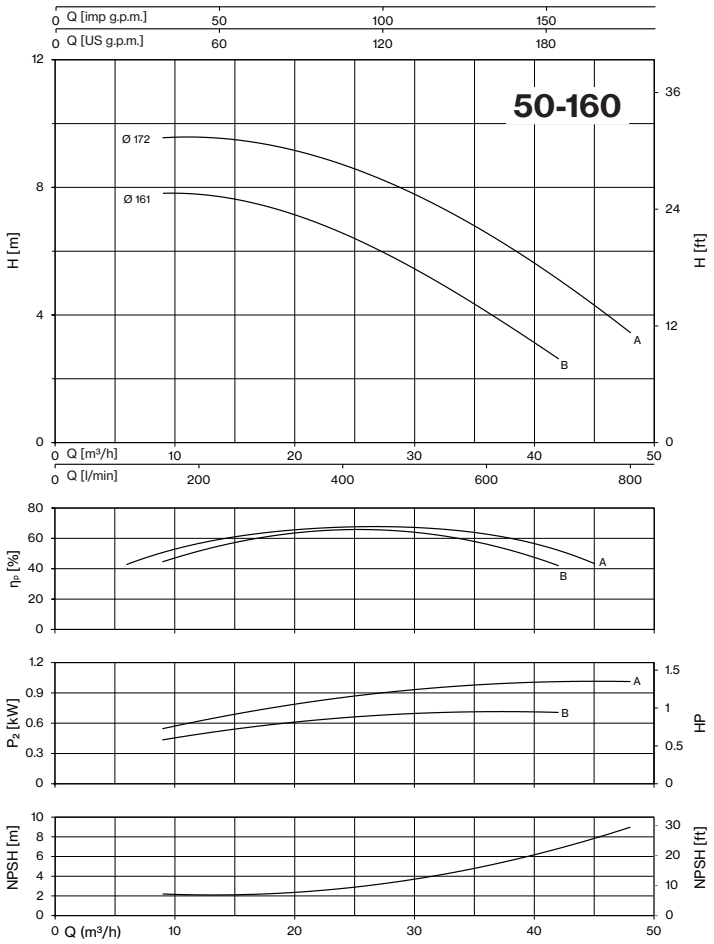
50-160
Q [imp g.p.m.]
Q [US g.p.m.]
Ø 172
Ø 161
H [m]
H [ft]
Q [m³/h]
Q [l/min]
ηP [%]
P2 [kW]
HP
NPSH [m]
NPSH [ft]
Q (m³/h)

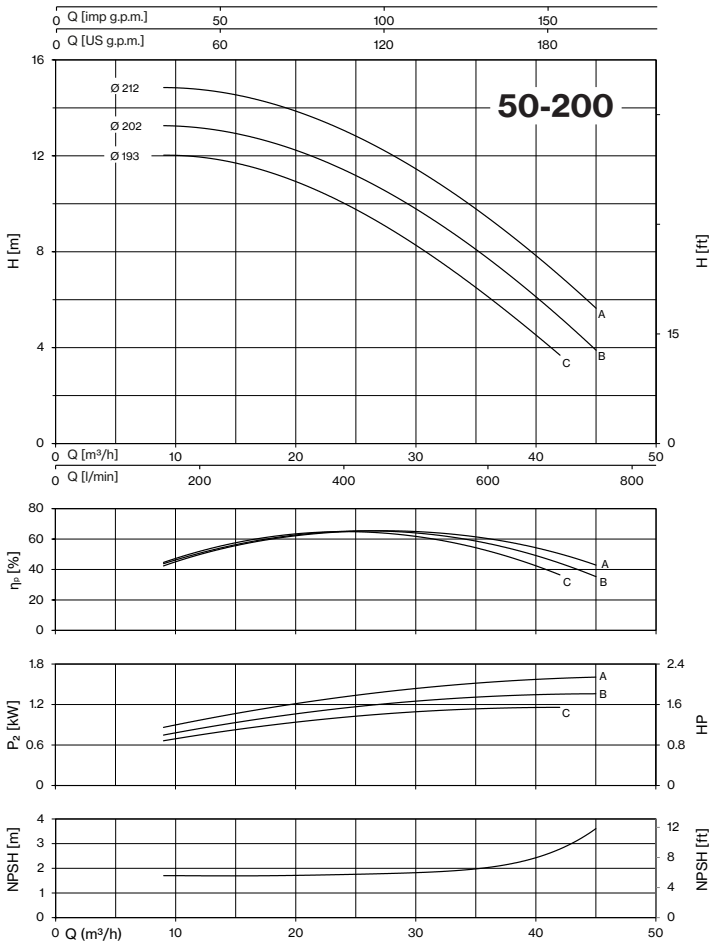
50-200
Q [imp g.p.m.]
Q [US g.p.m.]
Ø 212
Ø 202
Ø 193
H [m]
H [ft]
Q [m³/h]
Q [l/min]
ηP [%]
P2 [kW]
HP
NPSH [m]
NPSH [ft]
Q (m³/h)

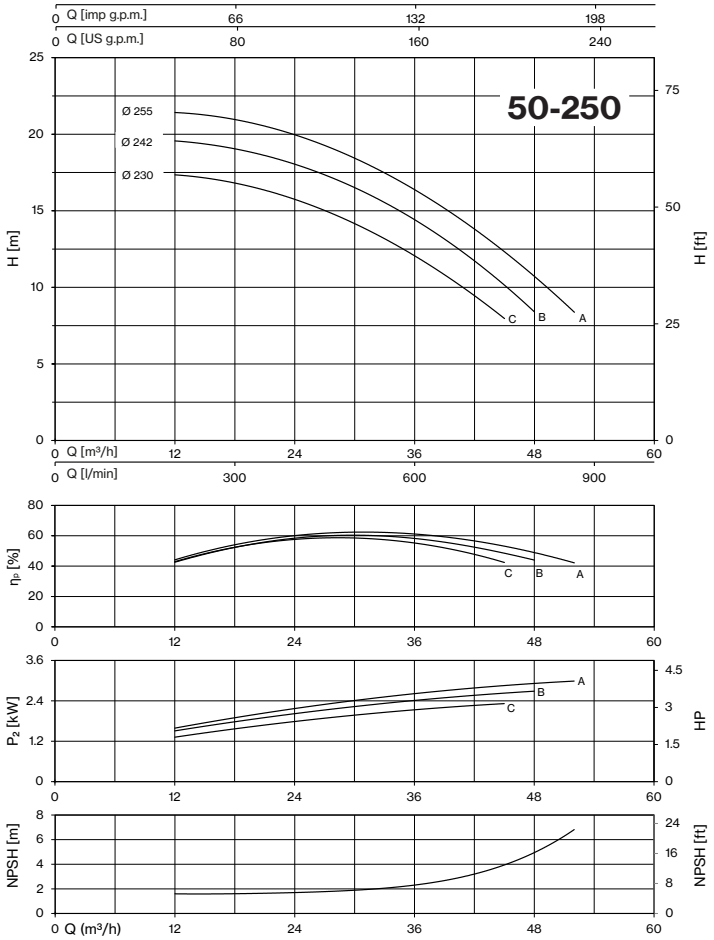
50-250
Q [imp g.p.m.]
Q [US g.p.m.]
Ø 255
Ø 242
Ø 230
H [m]
H [ft]
Q [m³/h]
Q [l/min]
ηP [%]
P2 [kW]
HP
NPSH [m]
NPSH [ft]
Q (m³/h)

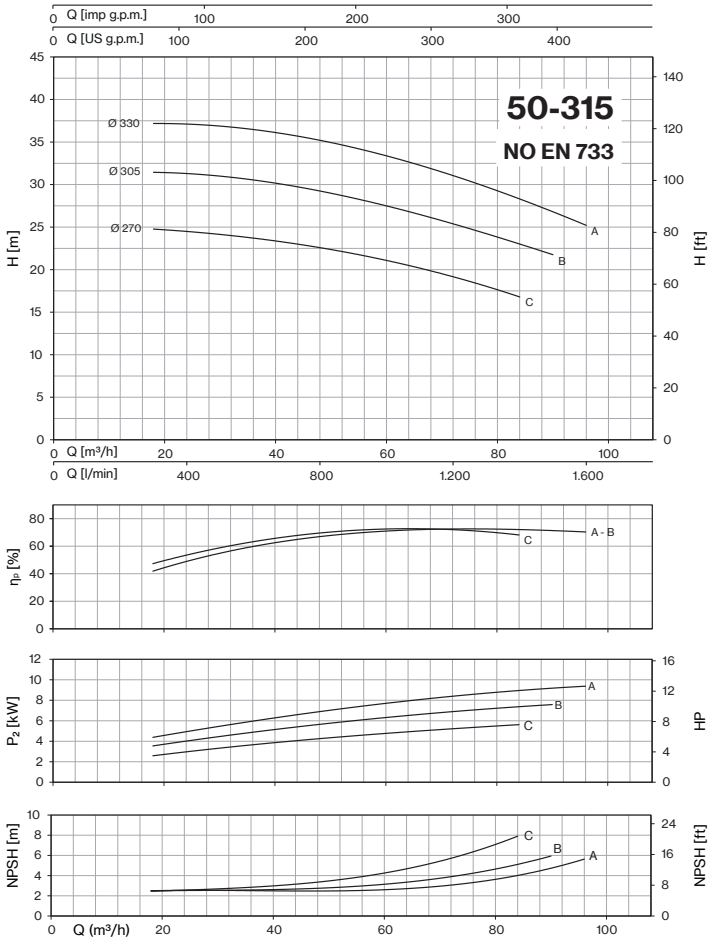
50-315
NO EN 733
Q [imp g.p.m.]
Q [US g.p.m.]
Ø 330
Ø 305
Ø 270
H [m]
H [ft]
Q [m³/h]
Q [l/min]
ηP [%]
P2 [kW]
HP
NPSH [m]
NPSH [ft]
Q (m³/h)

4CA-4CAX ~ *EN 733*

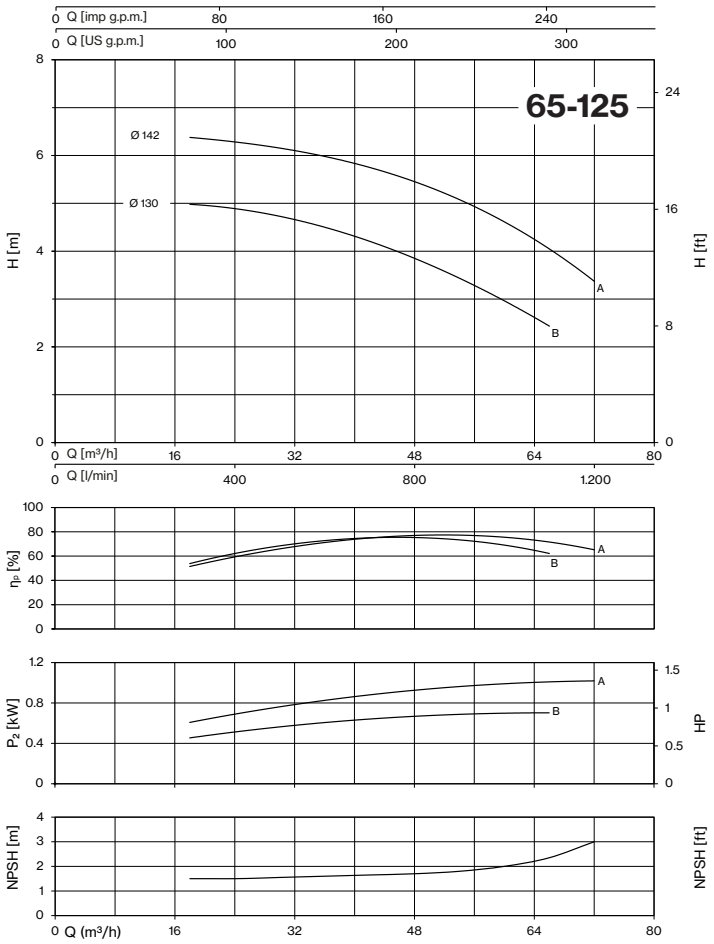

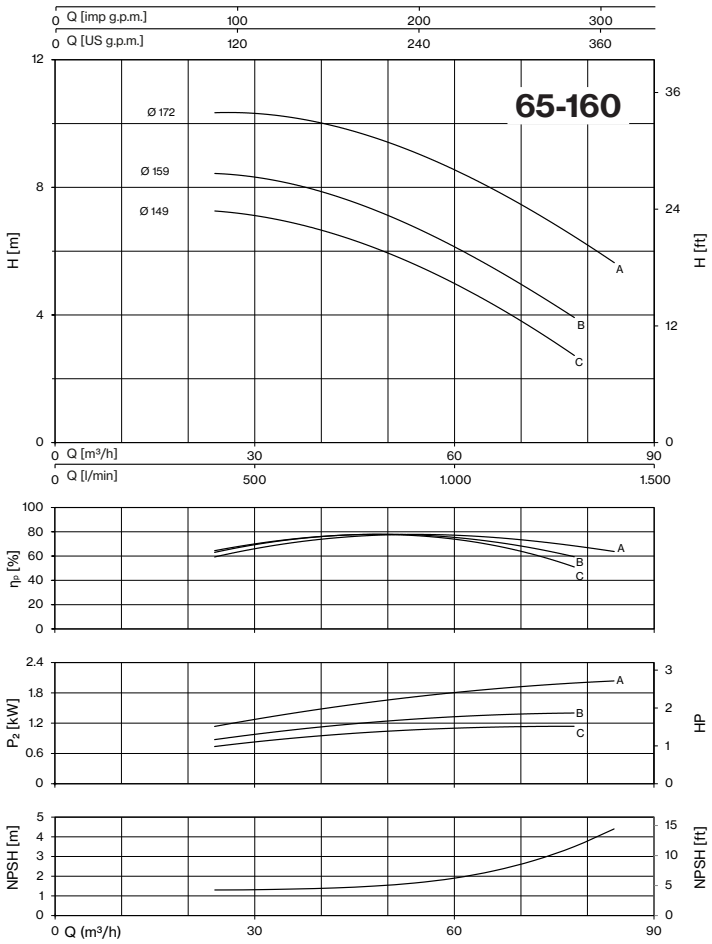

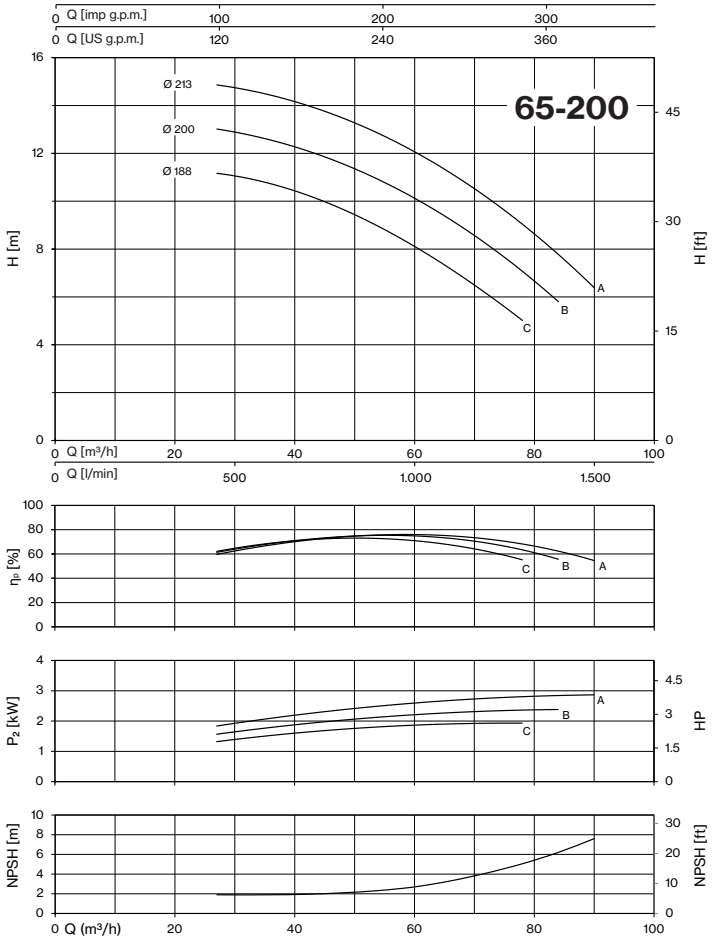

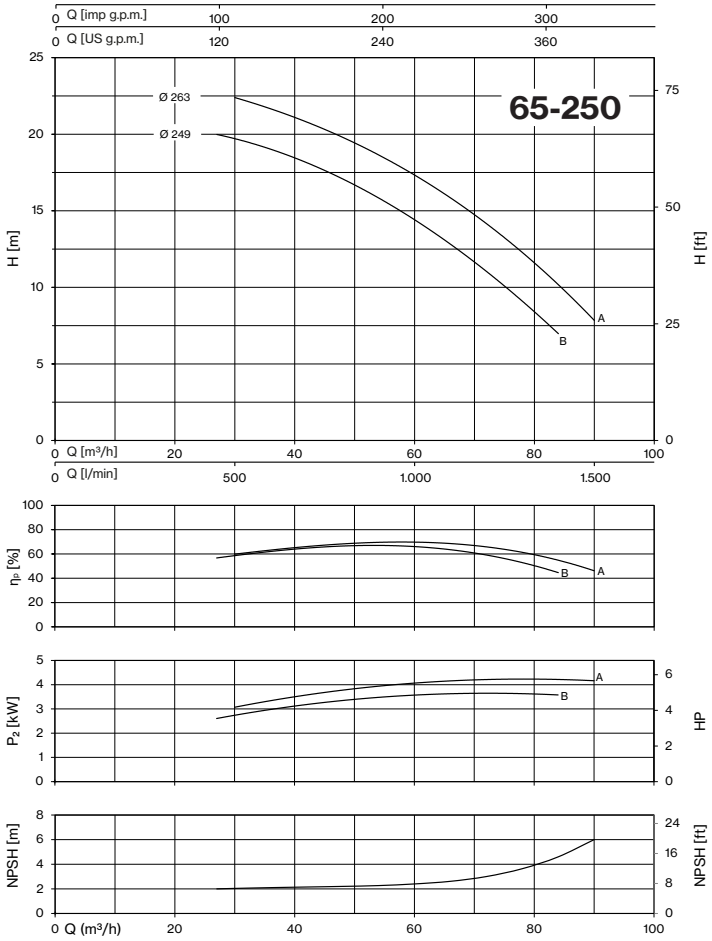

Tolerancia: ISO 9906:2012 - Grado 3B

Consulte la disponibilidad de las bombas en las páginas 86-87-88

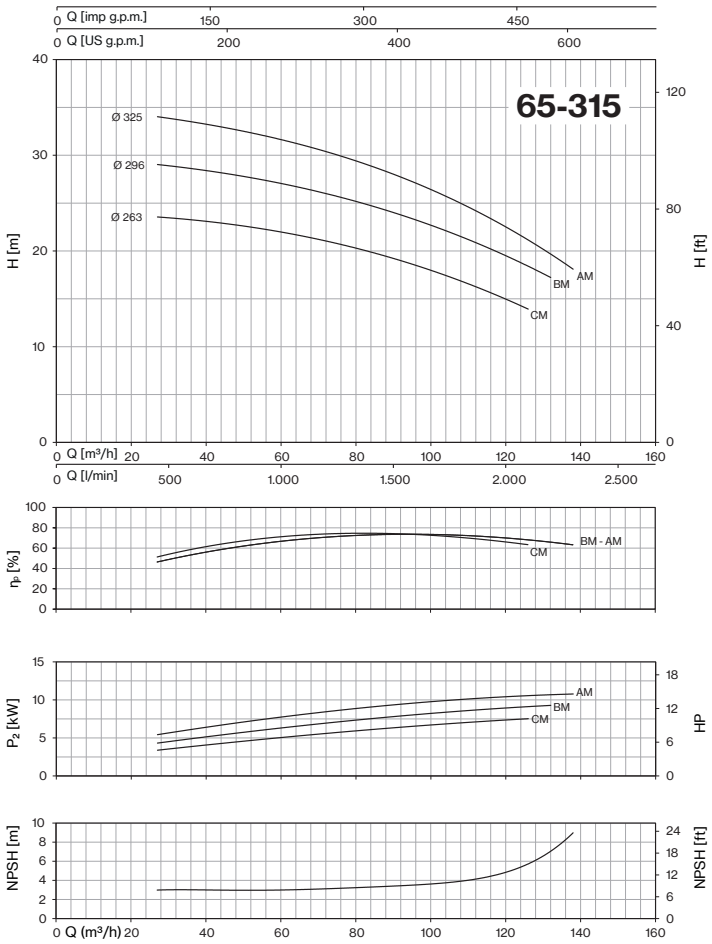
65-315
Ø 325
Ø 296
Ø 263
AM
BM
CM
BM - AM
H [m]
H [ft]
Q [imp g.p.m.]
Q [US g.p.m.]
Q [m³/h]
Q [l/min]
ηP [%]
P2 [kW]
HP
NPSH [m]
NPSH [ft]
Q (m³/h)

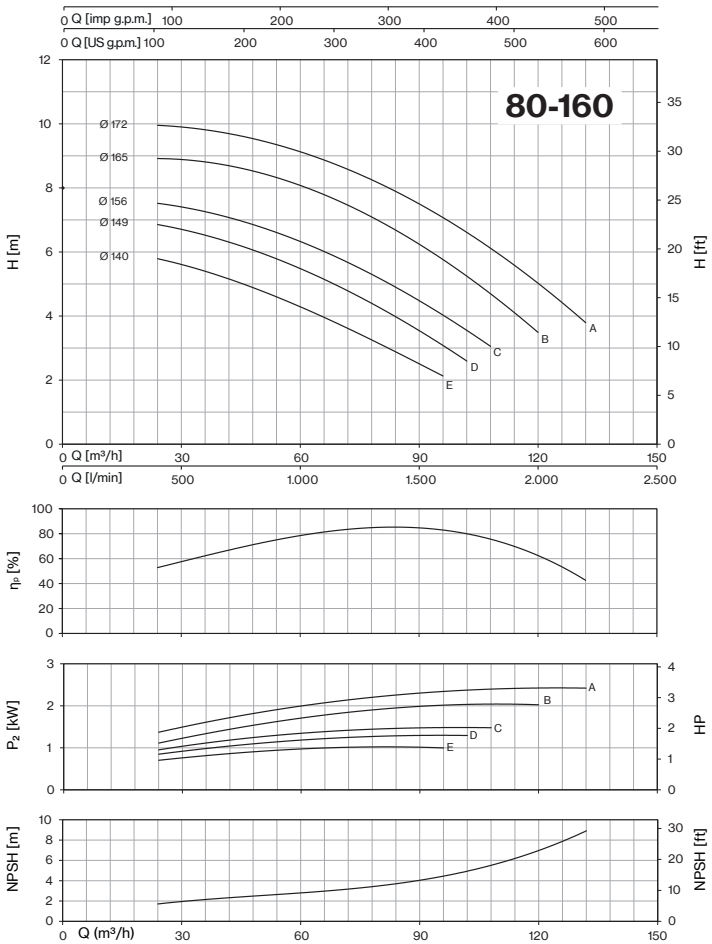
80-160
Ø 172
Ø 165
Ø 156
Ø 149
Ø 140
A
B
C
D
E
H [m]
H [ft]
Q [imp g.p.m.]
Q [US g.p.m.]
Q [m³/h]
Q [l/min]
ηP [%]
P2 [kW]
HP
NPSH [m]
NPSH [ft]
Q (m³/h)

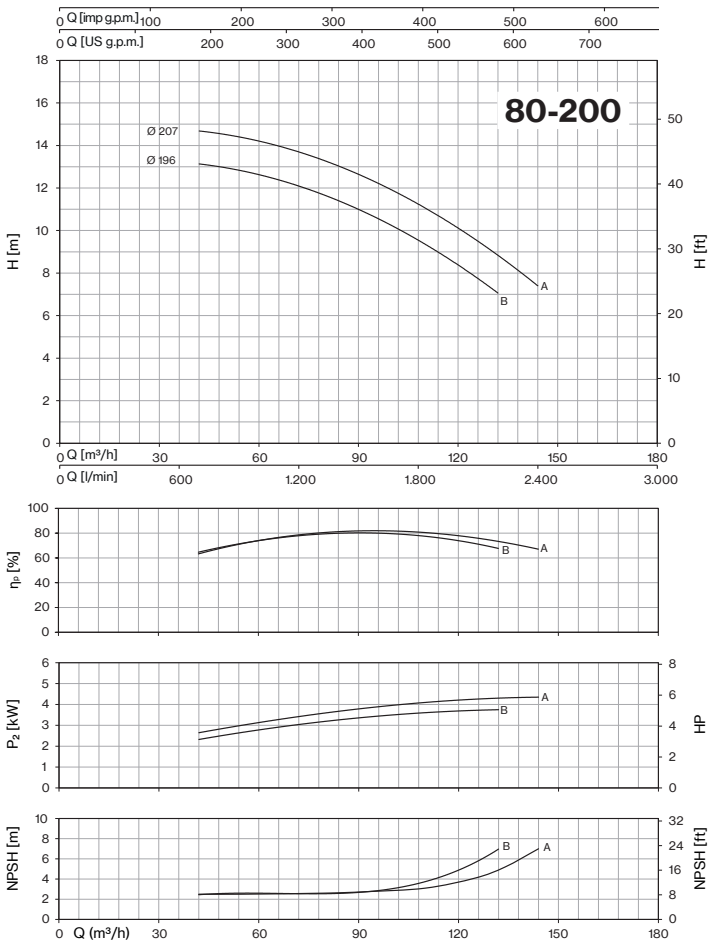
80-200
Ø 207
Ø 196
A
B
H [m]
H [ft]
Q [imp g.p.m.]
Q [US g.p.m.]
Q [m³/h]
Q [l/min]
ηP [%]
P2 [kW]
HP
NPSH [m]
NPSH [ft]
Q (m³/h)

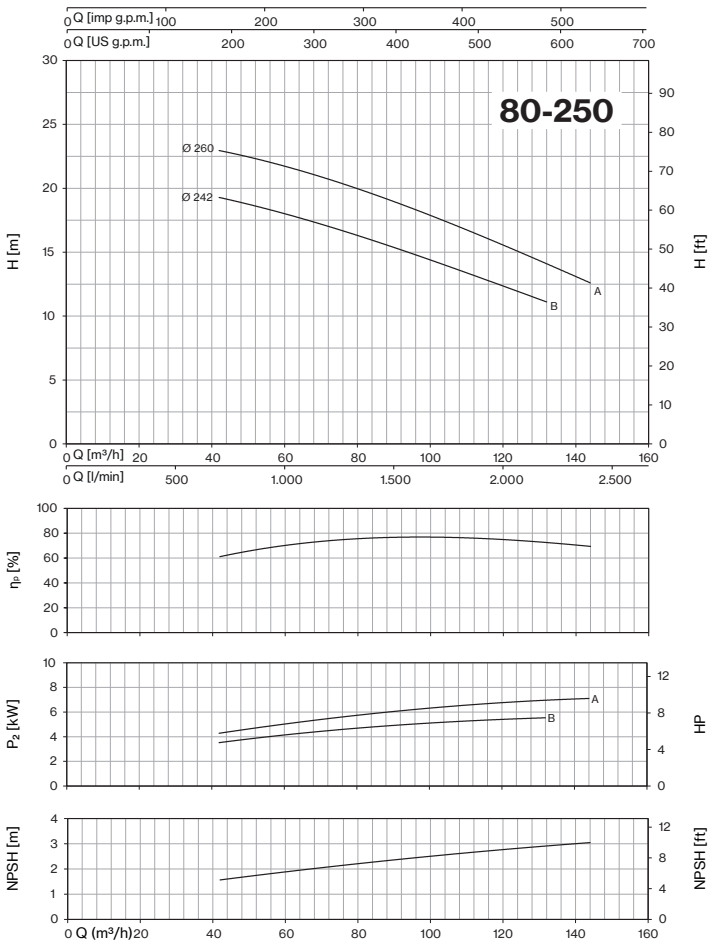
80-250
Ø 260
Ø 242
A
B
H [m]
H [ft]
Q [imp g.p.m.]
Q [US g.p.m.]
Q [m³/h]
Q [l/min]
ηP [%]
P2 [kW]
HP
NPSH [m]
NPSH [ft]
Q (m³/h)

4CA-4CAX ~ *EN 733*

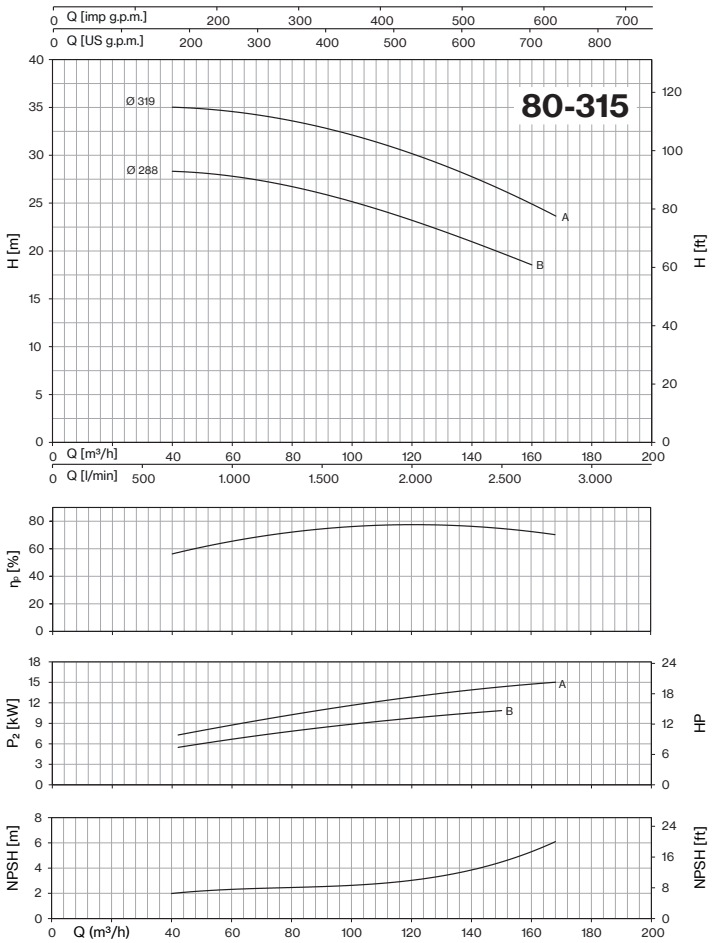

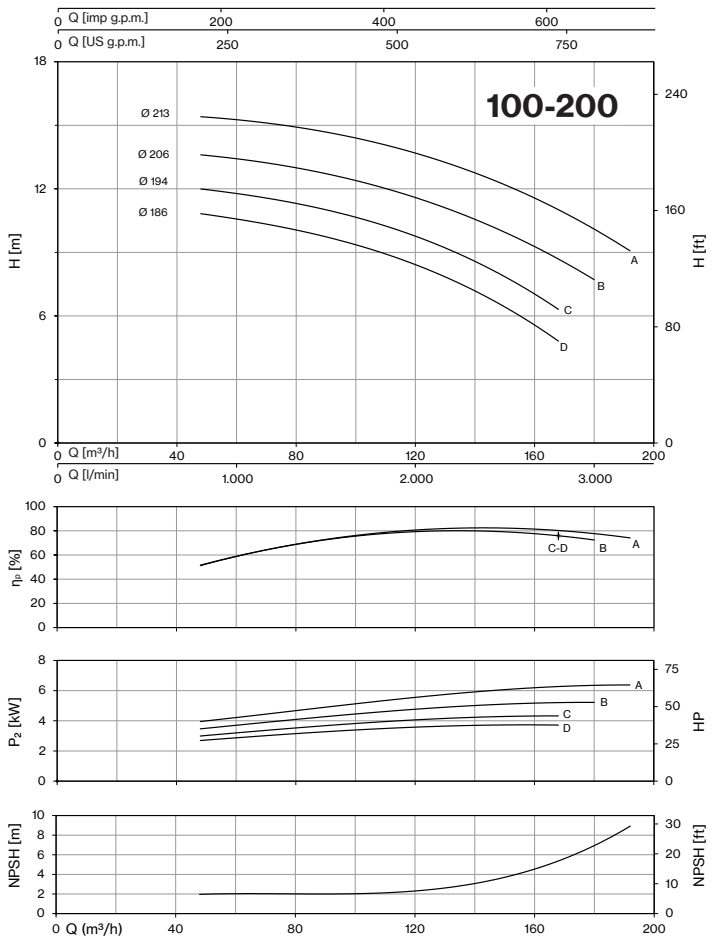

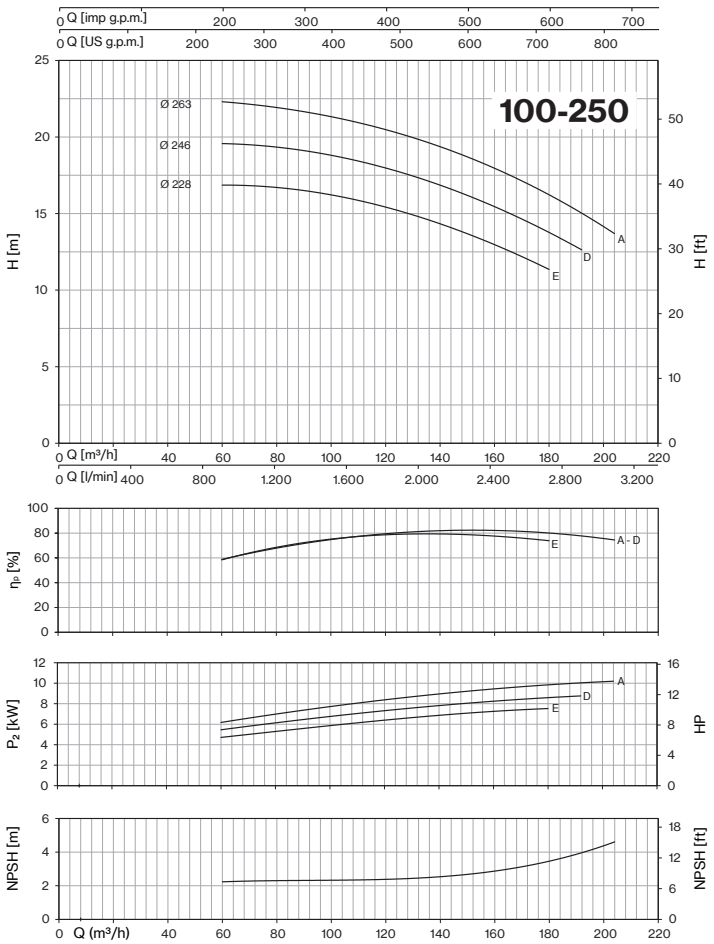

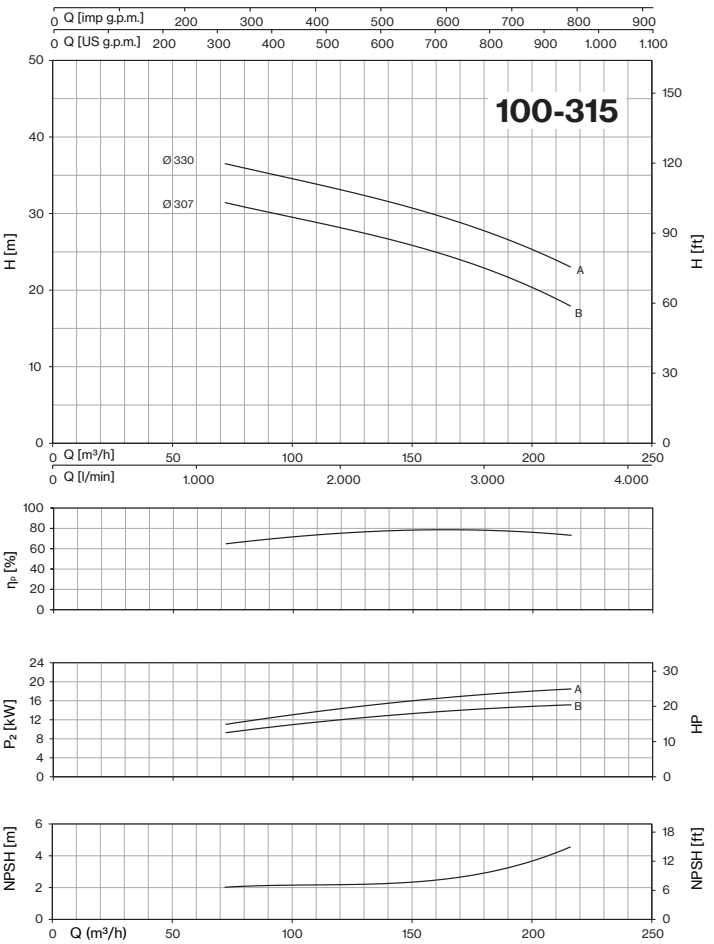

Tolerancia: ISO 9906:2012 - Grado 3B

Consulte la disponibilidad de las bombas en las páginas 86-87-88

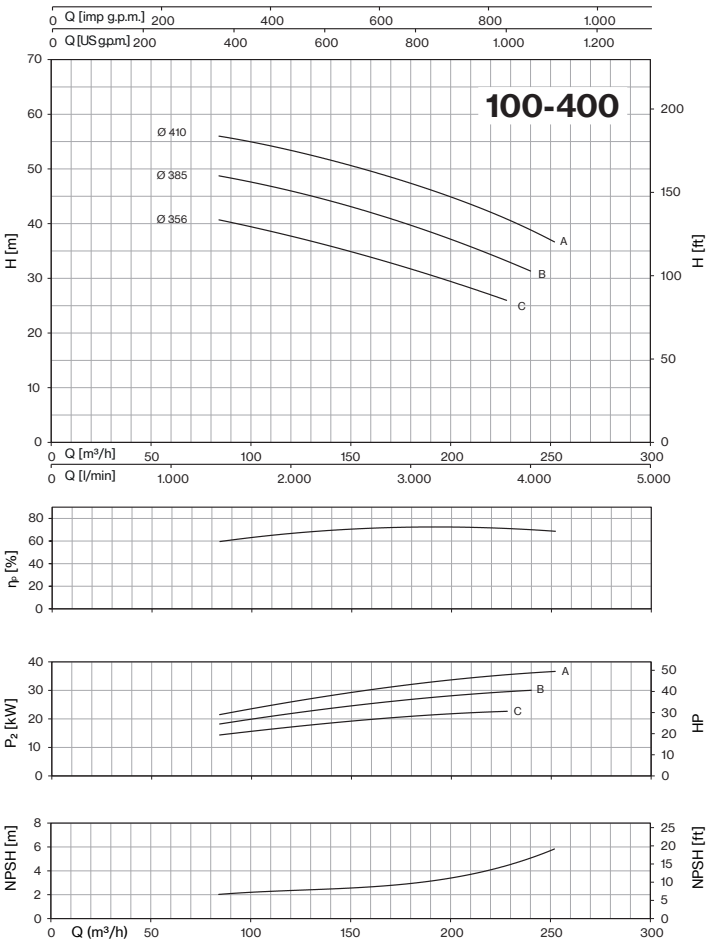
100-400
Ø 410
Ø 385
Ø 356
A
B
C
Q [imp g.p.m.]
Q [US g.p.m.]
H [m]
H [ft]
Q [m³/h]
Q [l/min]
ηP [%]
P2 [kW]
HP
NPSH [m]
NPSH [ft]
Q (m³/h)

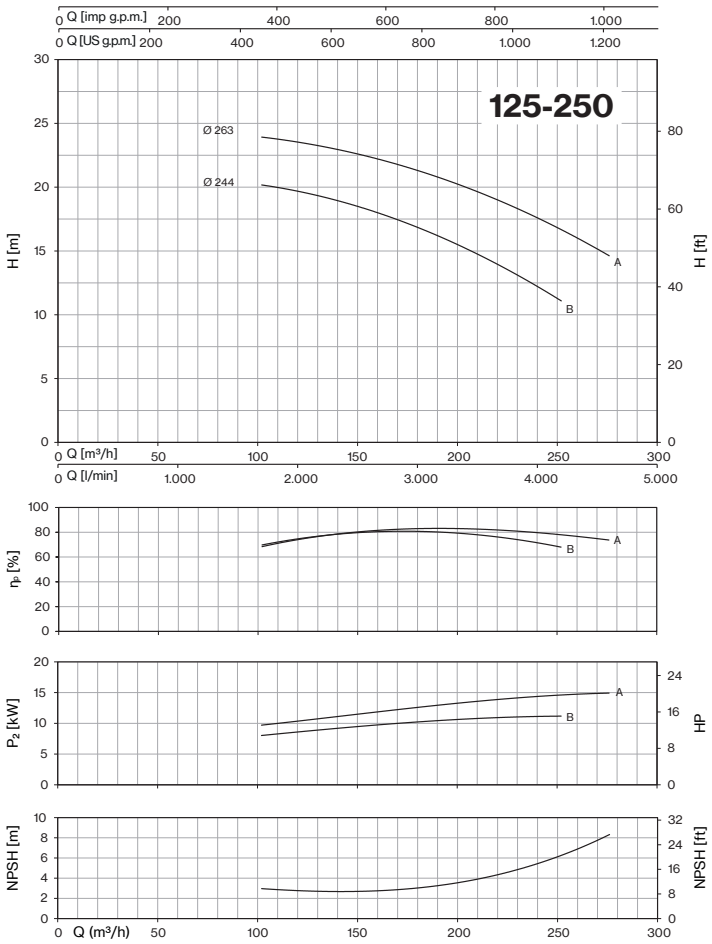
125-250
Ø 263
Ø 244
A
B
Q [imp g.p.m.]
Q [US g.p.m.]
H [m]
H [ft]
Q [m³/h]
Q [l/min]
ηP [%]
P2 [kW]
HP
NPSH [m]
NPSH [ft]
Q (m³/h)

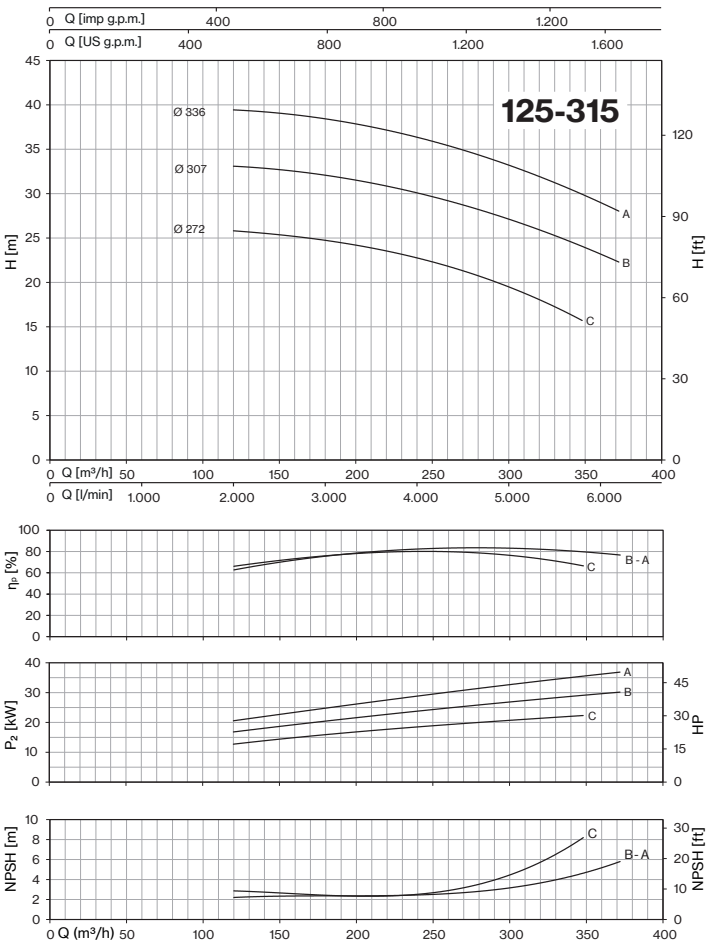
125-315
Ø 336
Ø 307
Ø 272
A
B
C
B - A
Q [imp g.p.m.]
Q [US g.p.m.]
H [m]
H [ft]
Q [m³/h]
Q [l/min]
ηP [%]
P2 [kW]
HP
NPSH [m]
NPSH [ft]
Q (m³/h)

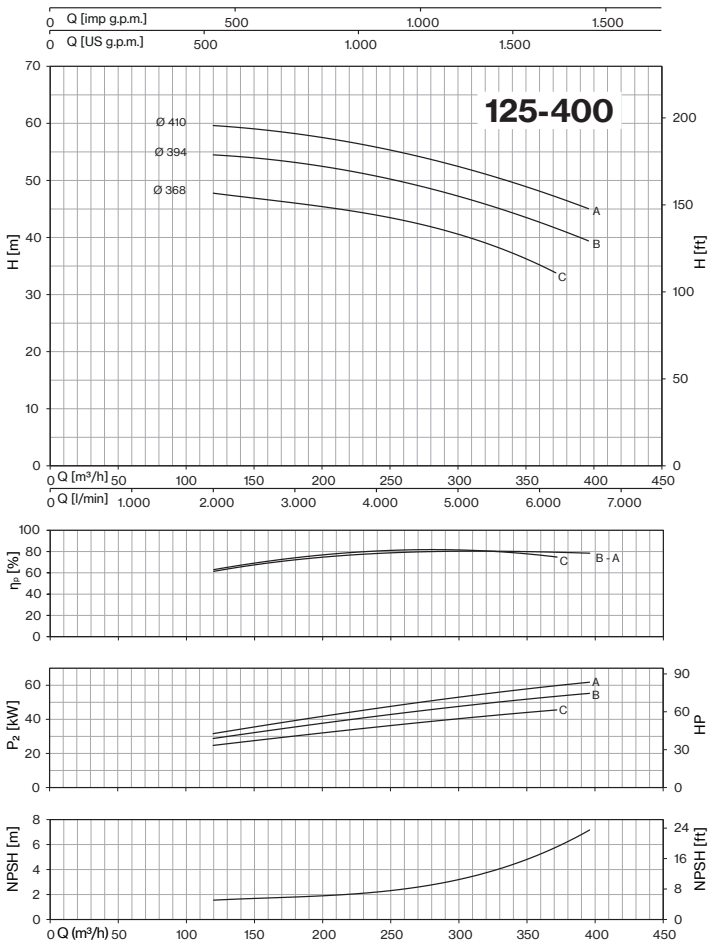
125-400
Ø 410
Ø 394
Ø 368
A
B
C
B - A
Q [imp g.p.m.]
Q [US g.p.m.]
H [m]
H [ft]
Q [m³/h]
Q [l/min]
ηP [%]
P2 [kW]
HP
NPSH [m]
NPSH [ft]
Q (m³/h)

4CA-4CAX ~ *EN 733*

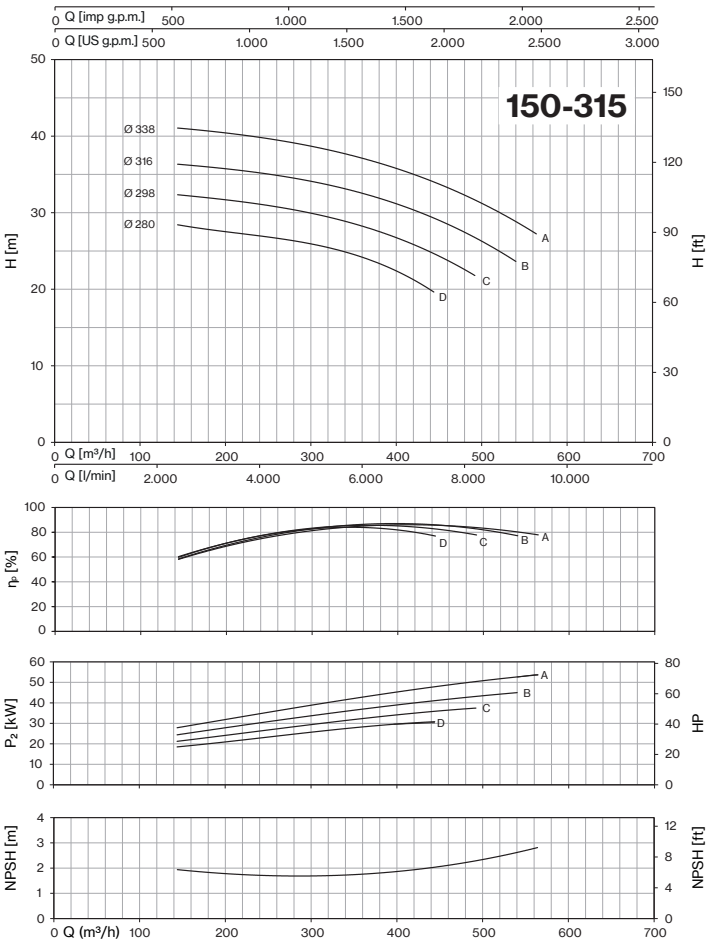

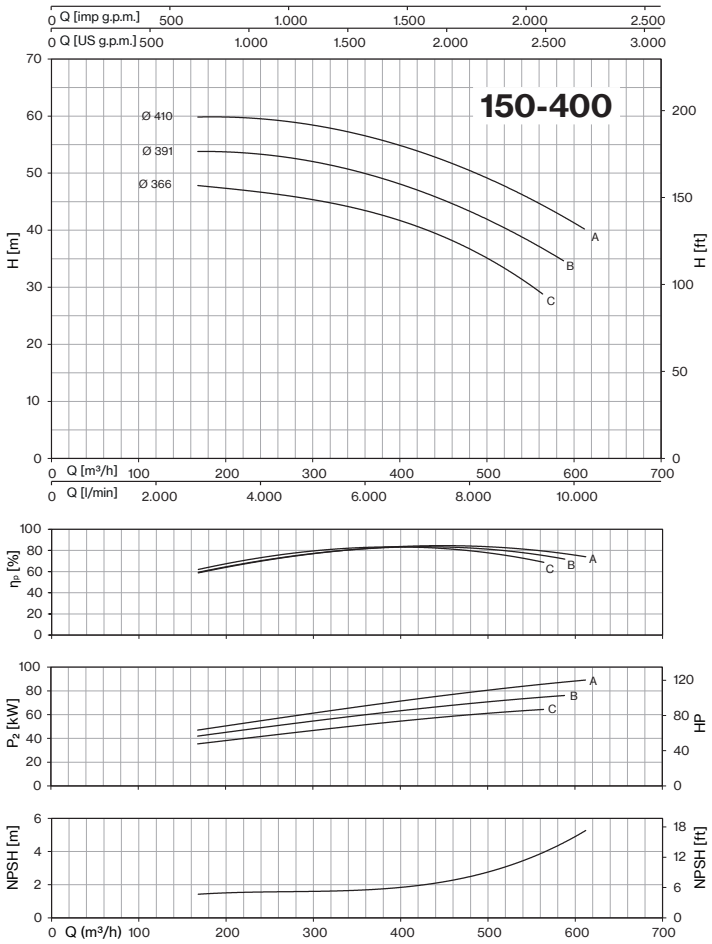

4CA-4CAX (No EN 733) ~ 1450 rpm

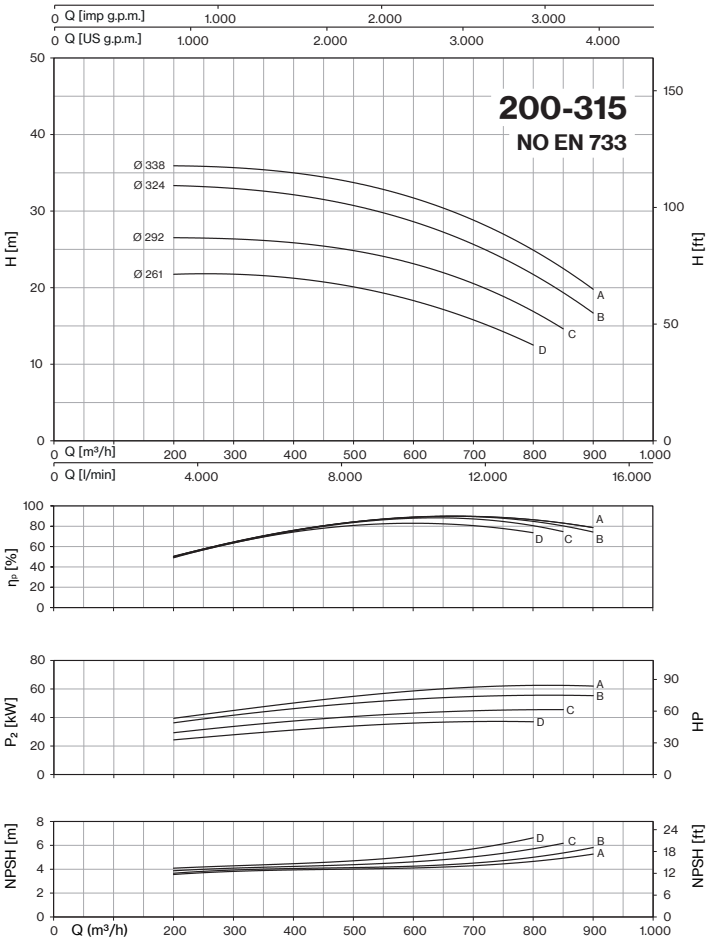

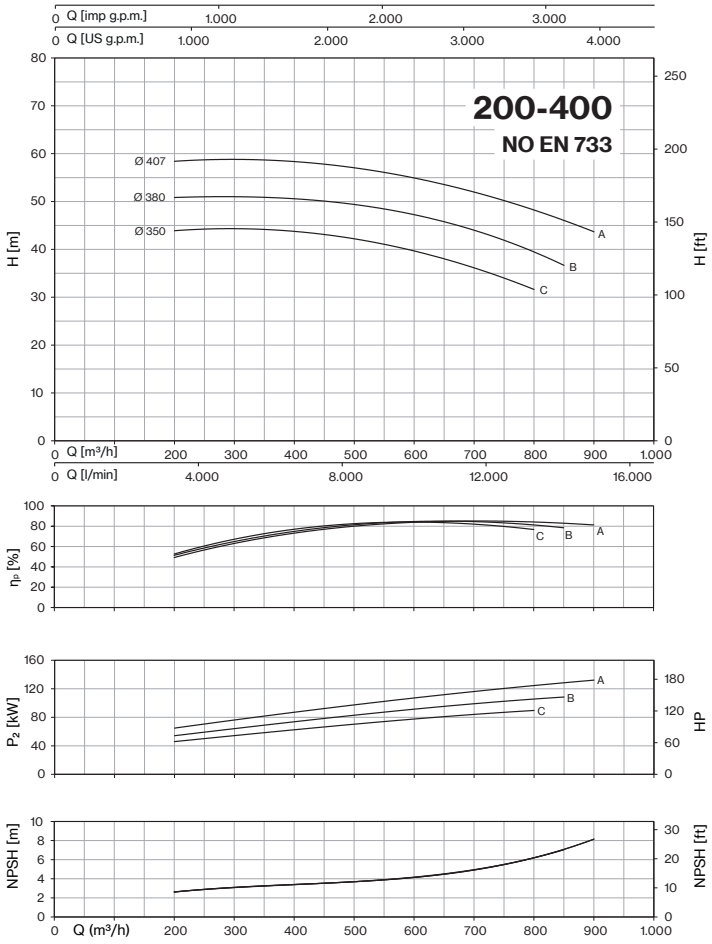

Tolerancia: ISO 9906:2012 - Grado 3B

Consulte la disponibilidad de las bombas en las páginas 86-87-88

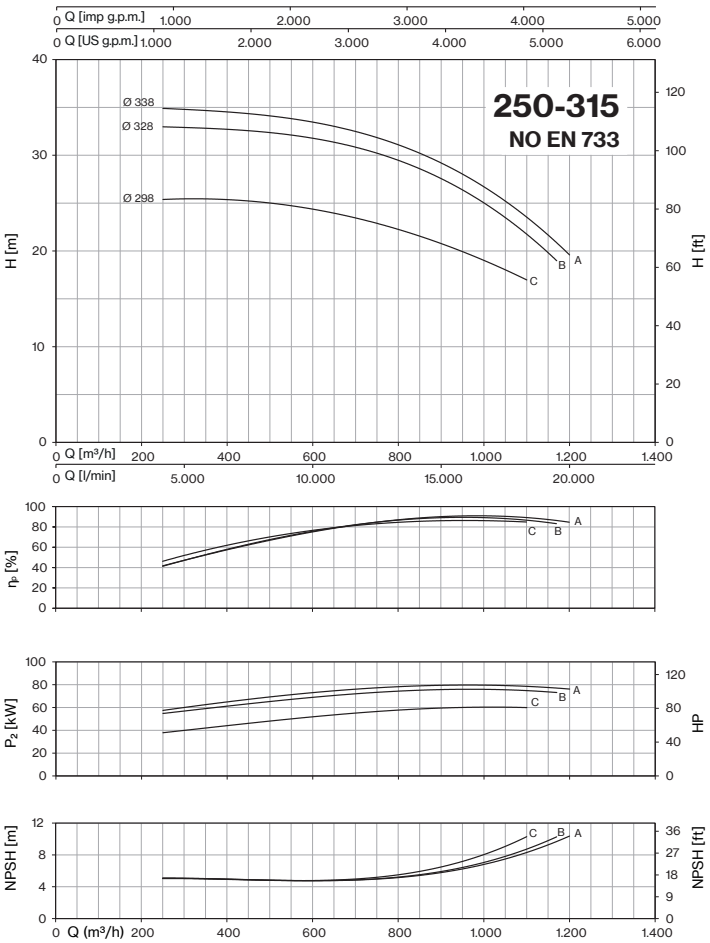
250-315
NO EN 733
Ø 338
Ø 328
Ø 298
A
B
C
Q [imp g.p.m.]
Q [US g.p.m.]
Q [m³/h]
Q [l/min]
H [m]
H [ft]
ηP [%]
P2 [kW]
HP
NPSH [m]
NPSH [ft]
Q (m³/h)

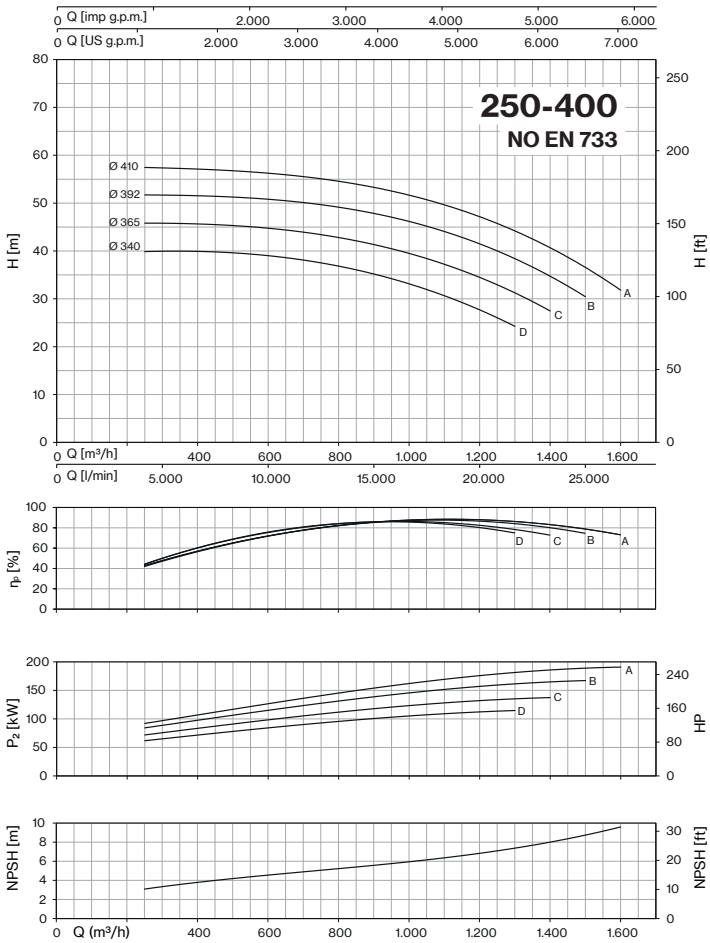
250-400
NO EN 733
Ø 410
Ø 392
Ø 365
Ø 340
A
B
C
D
Q [imp g.p.m.]
Q [US g.p.m.]
Q [m³/h]
Q [l/min]
H [m]
H [ft]
ηP [%]
P2 [kW]
HP
NPSH [m]
NPSH [ft]
Q (m³/h)

CM ~ *EN 733*

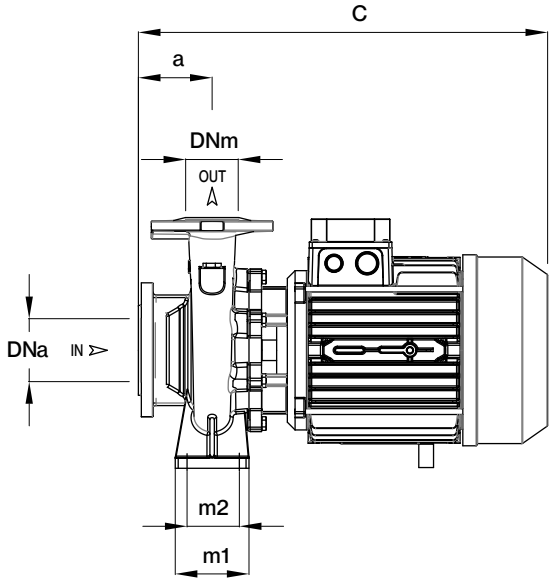

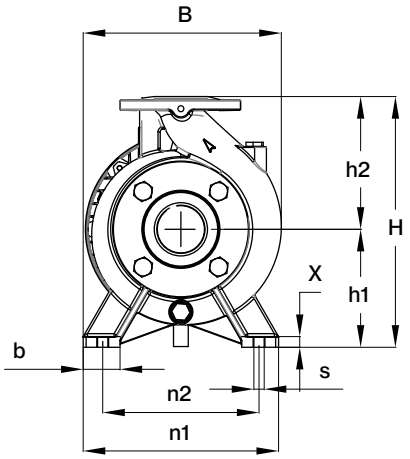

TIPO		MEC	DIMENSIONES (mm)																			Kg	
~1	~3		a	h1	h2	m1	m2	n1	n2	b	x	s	C	B	H	DNA	DNM	I	L	M	~1	~3
32-160C	**32-160C**	90	80	132	160	100	70	240	190	50	12	14	495	240	292			551	250	341	35,5	35,5
32-160B	**32-160B**	90	80	132	160	100	70	240	190	50	12	14	495	240	292			551	250	341	38,5	38,5
-	**32-160A**	90	80	132	160	100	70	240	190	50	12	14	495	240	292			551	250	341	-	41,5
32-200C	**-**	112	80	160	180	100	70	240	190	50	12	14	543	268	340			602	263	395	60	-
-	**32-200C**	100	80	160	180	100	70	240	190	50	12	14	499	268	340			602	263	395	-	51
-	**32-200B1**	112	80	160	180	100	70	240	190	50	12	14	543	268	340			627	287	408	-	60
-	**32-200B**	132	80	160	180	100	70	240	190	50	12	14	532	268	340	50	32	627	287	408	-	66,5
-	**32-200A1**	112	80	160	180	100	70	240	190	50	12	14	543	268	340			627	287	408	-	66,5
-	**32-200A**	132	80	160	180	100	70	240	190	50	12	14	532	268	340			627	287	408	-	73,5
-	**32-250C**	132	100	180	225	125	95	320	250	65	12	14	591	305	405			666	346	471	-	96
-	**32-250B**	132	100	180	225	125	95	320	250	65	14	14	591	305	405			666	346	471	-	100
-	**32-250A1**	132	100	180	225	125	95	320	250	65	14	14	634	305	405			810	354	480	-	104,5
-	**32-250A**	160	100	180	225	125	95	320	250	65	14	14	674	305	405			810	354	480	-	130
40-125C	**40-125C**	90	80	112	140	100	70	210	160	50	12	14	492	220	252			551	250	341	35	35
40-125B	**40-125B**	90	80	112	140	100	70	210	160	50	12	14	492	220	252			551	250	341	37,5	37,5
-	**40-125A**	90	80	112	140	100	70	210	160	50	12	14	492	220	252			551	250	341	-	41
40-160B	**-**	100	80	132	160	100	70	240	190	50	12	14	500	245	292			551	250	341	49,5	-
	40-160B	100	80	132	160	100	70	240	190	50	12	14	500	245	292			551	250	341	-	45,5
40-160A	**-**	112	80	132	160	100	70	240	190	50	15	14	544	245	292			602	263	395	58	-
-	**40-160A**	100	80	132	160	100	70	240	190	50	15	14	500	245	292			602	263	395	-	50
-	**40-160AP**	112	80	132	160	100	70	240	190	50	15	14	544	245	292			627	287	408	-	56,5
-	**40-200B1**	112	100	160	180	100	70	265	212	50	15	14	563	273	340			627	287	408	-	61,5
-	**40-200B**	132	100	160	180	100	70	265	212	50	15	14	552	273	340	65	40	627	287	408	-	68
-	**40-200A1**	112	100	160	180	100	70	265	212	50	15	14	563	273	340			627	287	408	-	67,5
-	**40-200A**	132	100	160	180	100	70	265	212	50	15	14	552	273	340			627	287	408	-	74,5
-	**40-200AP**	132	100	160	180	100	70	265	212	50	15	14	590	273	340			666	346	471	-	87
-	**40-250C**	132	100	180	225	125	95	320	250	65	15	14	590	322	405			666	346	471	-	94
-	**40-250B**	132	100	180	225	125	95	320	250	65	15	14	590	322	405			666	346	471	-	98,5
-	**40-250A1**	132	100	180	225	125	95	320	250	65	15	14	634	322	405			810	354	480	-	103
-	**40-250A**	160	100	180	225	125	95	320	250	65	15	14	670	322	405			810	354	480	-	128,5
-	**40-250BM**	132	100	180	225	125	95	320	250	65	15	14	670	332	405			810	354	480	-	143,5
-	**40-250AM**	160	100	180	225	125	95	320	250	65	15	14	670	332	405			810	354	480	-	154
50-125B	**-**	100	100	132	160	100	70	240	190	50	12	14	530	250	292			602	263	395	50	-
-	**50-125B**	100	100	132	160	100	70	240	190	50	12	14	530	250	292			602	263	395	-	46
50-125A	**-**	112	100	132	160	100	70	240	190	50	12	14	575	250	292			602	263	395	58	-
-	**50-125A**	100	100	132	160	100	70	240	190	50	12	14	530	250	292			602	263	395	-	50
-	**50-160B1**	112	100	160	180	100	70	265	212	50	12	14	564	270	340			627	287	408	-	61
-	**50-160B**	132	100	160	180	100	70	265	212	50	12	14	553	270	340	65	50	627	287	408	-	67
-	**50-160A1**	112	100	160	180	100	70	265	212	50	12	14	564	270	340			627	287	408	-	67
-	**50-160A**	132	100	160	180	100	70	265	212	50	12	14	553	270	340			627	287	408	-	73,5
-	**50-200C**	132	100	160	200	100	70	265	215	50	12	14	596	290	360			666	346	471	-	90,5
-	**50-200B**	132	100	160	200	100	70	265	215	50	12	14	596	290	360			666	346	471	-	95
-	**50-200A1**	132	100	160	200	100	70	265	215	50	12	14	638	290	360			810	354	480	-	99,5
-	**50-200A**	160	100	160	200	100	70	265	215	50	12	14	675	290	360			810	354	480	-	125

TIPO		MEC	DIMENSIONES (mm)																			
~1	~3		a	h1	h2	m1	m2	n1	n2	b	x	s	C	B	H	DNA	DNM	I	L	M	~1	~3
-	**50-250C1**	132	100	180	225	125	95	320	250	65	14	14	639	332	405	65	50	810	354	480	-	106
-	**50-250C**	160	100	180	225	125	95	320	250	65	14	14	675	332	405			810	354	480	-	131,5
-	**50-250B**	160	100	180	225	125	95	320	250	65	14	14	719	332	405			810	354	480	-	146,5
-	**50-250A**	160	100	180	225	125	95	320	250	65	14	14	719	332	405			810	354	480	-	156,5
-	**65-125B1**	112	100	160	180	125	95	280	212	65	14	14	575	280	340	80	65	627	287	408	-	60,5
-	**65-125B**	132	100	160	180	125	95	280	212	65	14	14	562	280	340			627	287	408	-	67
-	**65-125A1**	112	100	160	180	125	95	280	212	65	14	14	575	280	340			627	287	408	-	67
-	**65-125A**	132	100	160	180	125	95	280	212	65	14	14	565	280	340			627	287	408	-	73,5
-	**65-160C**	132	100	160	200	125	95	280	212	65	14	14	596	290	360			666	346	471	-	90
-	**65-160B**	132	100	160	200	125	95	280	212	65	14	14	600	290	360			666	346	471	-	94
-	**65-160A1**	132	100	160	200	125	95	280	212	65	14	14	639	290	360			810	354	480	-	98
-	**65-160A**	160	100	160	200	125	95	280	212	65	14	14	675	290	360			810	354	480	-	125,5
-	**65-200C1**	132	100	180	225	125	95	320	250	65	14	14	638	330	405			810	354	480	-	103,5
-	**65-200C**	160	100	180	225	125	95	320	250	65	14	14	675	330	405			810	354	480	-	129
-	**65-200B**	160	100	180	225	125	95	320	250	65	14	14	719	330	405			810	354	480	-	143,5
-	**65-200A**	160	100	180	225	125	95	320	250	65	14	14	719	330	405			810	354	480	-	154
-	**65-250B**	180	100	200	250	160	120	360	280	80	16	19	770	370	450			920	420	625	-	194
-	**65-250A**	180	100	200	250	160	120	360	280	80	16	19	811	370	450			920	420	625	-	216,5
-	**80-160E**	132	125	180	225	125	95	320	250	65	14	14	621	330	405	100	80	810	354	480	-	98,5
-	**80-160D**	132	125	180	225	125	95	320	250	65	14	14	621	330	405			810	354	480	-	102,5
-	**80-160C1**	132	125	180	225	125	95	320	250	65	14	14	664	330	405			810	354	480	-	106,5
-	**80-160C**	160	125	180	225	125	95	320	250	65	14	14	700	330	405			810	354	480	-	131,5
-	**80-160B**	160	125	180	225	125	95	320	250	65	14	14	744	330	405			810	354	480	-	146
-	**80-160A**	160	125	180	225	125	95	320	250	65	14	14	744	330	405			810	354	480	-	156,5
-	**80-200B**	180	125	180	250	125	95	345	280	65	16	14	796	355	430			920	420	625	-	188,5
-	**80-200A**	180	125	180	250	125	95	345	280	65	16	14	835	355	430			920	420	625	-	210,5
-	**100-160B**	180	125	200	280	160	120	360	280	80	18	18	795	390	480	125	100	920	420	625	-	196,5
-	**100-160A**	180	125	200	280	160	120	360	280	80	18	18	836	390	480			920	420	625	-	221

DIMENSIONES (mm)				
DN	D	K	agujeros	
			n°	Ø
32	140	100	4	18
40	150	110	4	18
50	165	125	4	18
65	185	145	4	18
80	200	160	8	18
100	220	180	8	18
125	250	210	8	18

bridas

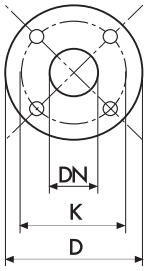

LOTES				
TIPO	CAMIÓN		CONTENEDOR	
	PALET (cm)	N° bombas	PALET (cm)	N° bombas
32-160	80×120×155	24	80×120×190	30
32-200 (C)	80×120×155	24	80×120×180	24
32-200 (A) (A1) (B) (B1)	100×120×140	18	100×120×185	24
32-250 (A)	85×110×120	6	85×110×170	9
32-250 (B) (C)	80×120×120	6	80×120×170	9
40-125	80×120×155	24	80×120×190	30
40-160	80×120×155	24	80×120×190	30
40-200	100×120×140	18	100×120×185	24
40-250 (A)	85×110×120	6	85×110×170	9
40-250 (B) (BM) (C)	80×120×120	6	80×120×170	9
50-125	80×120×120	24	80×120×180	24
50-160	100×120×140	18	100×120×185	24
50-200 (A)	85×110×120	6	85×110×170	9
50-200 (B) (C)	80×120×120	6	80×120×170	9
50-250	80×120×120	6	80×120×170	9
65-125	100×120×140	18	100×120×185	24
65-160	85×110×120	6	85×110×170	9
65-200	85×110×120	6	85×110×170	9
65-250	85×110×130	4	85×110×190	6
80-160	85×110×120	6	85×110×170	9
80-200	85×110×130	4	85×110×190	6
100-160	85×110×130	4	85×110×190	6

CMG-CMGX ~ *EN 733*

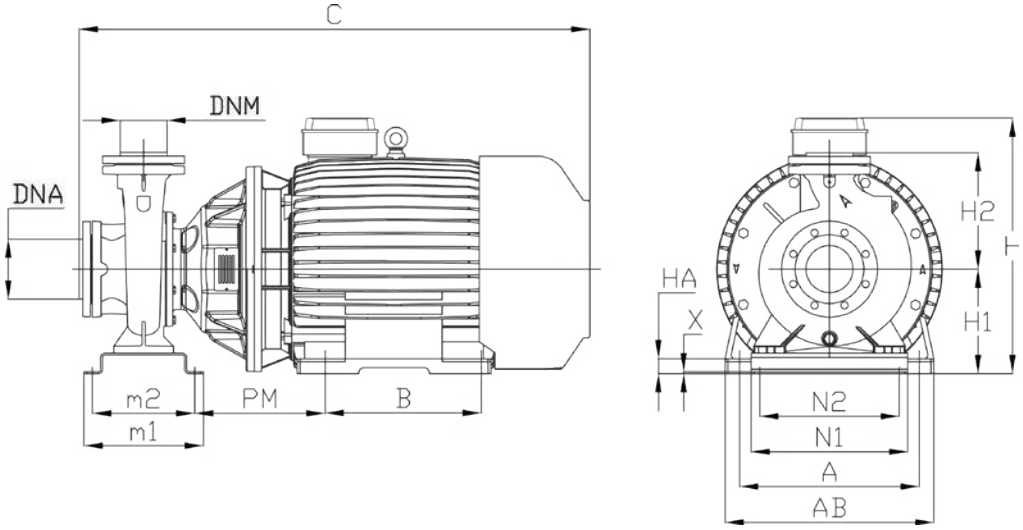

TIPO	DIMENSIONES (mm)																		Kg
	m1	m2	N2	N1	H1	H2	H	A	AB	B	PM	C	HA	DNA	DNM	I	L	M	
80-250B	200	120	315	406	225	317	550	356	435	311	356	1130	28	100	80	655	655	830	440
80-250A	320	280	360	420	280	317	650	406	485	349	325	1240	58			655	655	830	564
100-200B	200	120	280	360	225	321	550	356	435	311	356	1130	28	125	100	655	1400	830	442,5
100-200A	320	280	360	420	280	321	650	406	485	349	325	1240	60			655	1400	830	562
100-250C	320	280	360	420	280	321	675	406	485	349	325	1315	60			655	1400	830	758
100-250B	320	280	360	420	280	321	675	457	545	368	347	1315	35			655	1400	830	760
100-250A	320	280	360	420	280	321	675	457	545	419	347	1370	35			655	1400	830	774

DIMENSIONES (mm)				
DN	D	K	agujeros	
			n°	Ø
80	200	160	8	18
100	220	180	8	18
125	250	210	8	18

bridas

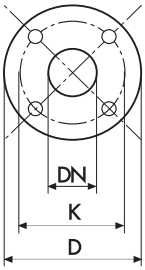

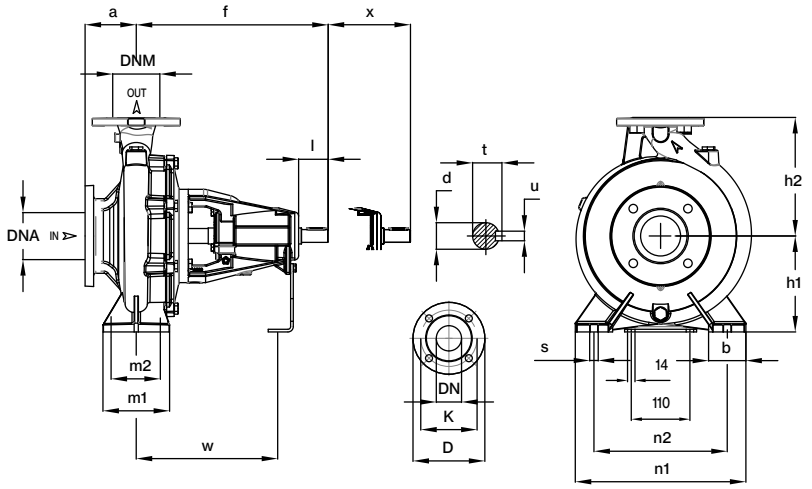

TIPO	DIMENSIONES (mm)																					Kg
	a	f	h1	h2	m1	m2	n1	n2	s	b	l	d	t	u	x	w	DNA	DNM	l	L	M	
32-160	80	360	132	160	100	70	240	190	14	50	50	24	27	8	100	260			535	320	445	38
32-200	80	360	160	180	100	70	240	190	14	50	50	24	27	8	100	260	50	32	535	320	445	41
32-250	100	360	180	225	125	95	320	250	14	65	65	24	27	8	100	260			545	405	545	49
40-125	80	360	112	140	100	70	210	160	14	50	50	24	27	8	100	260			535	320	445	37
40-160	80	360	132	160	100	70	240	190	14	50	50	24	27	8	100	260	65	40	535	320	445	40
40-200	100	360	160	180	100	70	265	212	14	50	50	24	27	8	100	260			535	320	445	44
40-250	100	360	180	225	125	95	320	250	14	65	50	24	27	8	100	260			545	405	545	49,5
50-125	100	360	132	160	100	70	240	190	14	50	50	24	27	8	100	260			535	320	445	39,5
50-160	100	360	160	180	100	70	265	212	14	50	50	24	27	8	100	260	65		535	320	445	44
50-200	100	360	160	200	100	70	265	215	14	50	50	24	27	8	100	260		50	535	320	445	47
50-250	100	360	180	225	125	95	320	250	14	65	50	24	27	8	100	260			545	405	545	53
50-315	125	470	225	280	125	95	345	280	14	65	80	32	35,3	10	100	340	80		655	465	620	94,5
65-125	100	360	160	180	125	95	280	212	14	65	65	24	27	8	100	260			535	320	445	44,5
65-160	100	360	160	200	125	95	280	212	14	65	65	24	27	8	100	260			535	320	445	49
65-200	100	360	180	225	125	95	320	250	14	65	65	24	27	8	140	260	80	65	545	405	545	54
65-250	100	470	200	250	160	120	360	280	19	80	80	32	35	10	140	340			545	405	545	76,5
65-315	125	470	225	280	160	120	400	315	19	80	80	32	35	10	140	340			655	465	620	96
80-160	125	360	180	225	125	95	320	250	14	65	50	24	27	8	140	260			545	405	545	58
80-200	125	470	180	250	125	95	345	280	14	65	80	32	35	10	140	340	100	80	680	405	545	74
80-250	125	470	200	280	160	120	400	315	18	80	80	32	35,3	10	140	340			655	465	585	91
80-315	125	470	250	315	160	120	400	315	18	80	80	32	35,3	10	140	340			655	465	620	106
100-200	125	470	200	280	160	120	360	280	18	80	80	32	35,3	10	140	340			655	465	620	95
100-250	140	470	225	280	160	120	400	315	18	80	80	32	35,3	10	140	340	125	100	655	465	620	103
100-315	140	470	250	315	160	120	400	315	18	80	80	32	35,3	10	140	340			655	465	620	122
100-400	140	530	280	355	200	150	500	400	22	100	110	42	45,3	12	140	370			720	775	855	183,5
125-250	140	470	315	355	200	150	400	315	22	100	110	32	45,3	12	140	370			655	465	620	132
125-315	140	530	280	355	200	150	500	400	22	100	110	42	45,3	12	140	370	150	125	720	775	855	176
125-400	140	530	315	400	200	150	500	400	22	100	110	42	45,3	12	140	370			720	775	855	198
150-315	160	530	280	400	200	150	550	450	22	100	110	42	45,3	12	140	370	200	150	655	465	620	191
150-400	160	530	315	450	200	150	550	450	22	100	110	42	45,3	12	140	370			720	775	855	218,5
200-315	180	706	355	450	250	190	634	500	28	134	110	55	58,3	16	208	523	250	200	800	1200	1150	345
200-400	180	706	355	500	250	190	634	500	28	134	110	55	58,3	16	214	523			800	1200	1150	346
250-315	225	711	400	500	250	200	694	560	28	134	110	55	58,3	16	214	528	300	250	800	1200	1070	401,5
250-400	225	706	400	550	250	200	694	560	28	134	110	55	58,3	16	220	523			800	1200	1120	393

DIMENSIONES (mm)				
DN	D	K	agujeros	
			n°	Ø
32	140	100	4	18
40	150	110	4	18
50	165	125	4	18
65	185	145	4	18
80	200	160	8	18
100	220	180	8	18
125	250	210	8	18
150	285	240	8	23
200	340	295	8	23
250	395	350	12	23
300	445	400	12	23

bridas

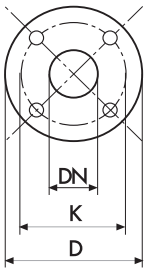

CA-CAX *EN 733* ~ 2900 rpm

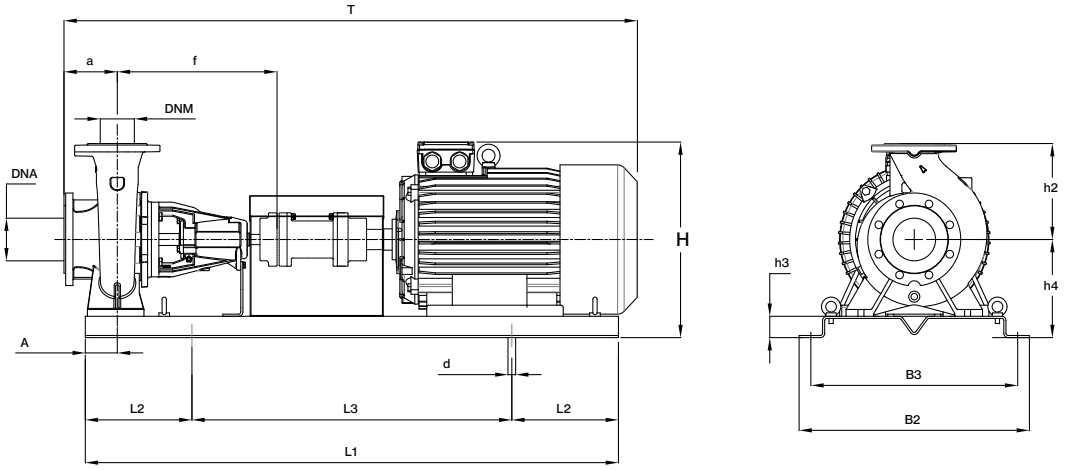

TIPO	kW	Tamaño motor	DIMENSIONES (mm)																Kg
			a	f	h4	h2	h3	L1	L2	L3	B2	B3	A	d	T	H	DNA	DNM	
32-160C	1,5	90S	80	360	182	160	50	900	150	600	390	350	60	18	855	342			82,1
32-160B	2,2	90L	80	360	182	160	50	900	150	600	390	350	60	18	920	342			87,7
32-160A	3	100L	80	360	182	160	50	900	150	600	390	350	60	18	920	362			96,7
32-160A	4	112M	80	360	182	160	50	900	150	600	390	350	60	18	940	375			104,7
32-200C	4	112M	80	360	210	180	50	900	150	600	390	350	60	18	940	403			108,7
32-200C	5,5	132S	80	360	210	180	50	1000	170	660	450	400	60	22	1020	433	50	32	116,1
32-200B	5,5	132S	80	360	210	180	50	1000	170	660	450	400	60	22	1020	433			116,1
32-200B	7,5	132S	80	360	210	180	50	1000	170	660	450	400	60	22	1020	433			144,3
32-200A	7,5	132S	80	360	210	180	50	1000	170	660	450	400	60	22	1020	433			144,3
32-250C	11	160M	100	360	230	225	50	1250	205	840	540	490	75	22	1275	495			207,3
32-250B	11	160M	100	360	230	225	50	1250	205	840	540	490	75	22	1275	495			207,3
32-250A	15	160M	100	360	230	225	50	1250	205	840	540	490	75	22	1275	495			219,3
40-125C	1,5	90S	80	360	162	140	50	900	150	600	390	350	60	18	855	317			82,2
40-125C	2,2	90L	80	360	162	140	50	900	150	600	390	350	60	18	920	317			87,8
40-125B	2,2	90L	80	360	162	140	50	900	150	600	390	350	60	18	920	317			87,8
40-125B	3	100L	80	360	162	140	50	900	150	600	390	350	60	18	920	342			96,8
40-125A	3	100L	80	360	162	140	50	900	150	600	390	350	60	18	920	342			96,8
40-160B	3	100L	80	360	182	160	50	900	150	600	390	350	60	18	920	362			99,8
40-160B	4	112M	80	360	182	160	50	900	150	600	390	350	60	18	940	375			107,8
40-160A	4	112M	80	360	182	160	50	900	150	600	390	350	60	18	940	375			107,8
40-160A	5,5	132S	80	360	182	160	50	1000	170	660	450	400	60	22	1020	405			115,2
40-160AP	5,5	132S	80	360	182	160	50	1000	170	660	450	400	60	22	1020	405			115,2
40-200B	5,5	132S	100	360	210	180	50	1000	170	660	450	400	60	22	1040	433			119,2
40-200B	7,5	132S	100	360	210	180	50	1000	170	660	450	400	60	22	1040	433	65	40	147,4
40-200A	7,5	132S	100	360	210	180	50	1000	170	660	450	400	60	22	1040	433			147,4
40-200A	11	160M	100	360	210	180	50	1120	190	740	490	440	60	22	1168	475			198,4
40-200 AP	7,5	132S	100	360	210	180	50	1000	170	660	450	400	60	22	1040	433			147,4
40-200 AP	11	160M	100	360	210	180	50	1120	190	740	490	440	60	22	1168	475			198,4
40-250C	11	160M	100	360	230	225	50	1250	205	840	540	490	75	22	1275	495			208,9
40-250B	11	160M	100	360	230	225	50	1250	205	840	540	490	75	22	1275	495			208,9
40-250B	15	160M	100	360	230	225	50	1250	205	840	540	490	75	22	1275	495			220,9
40-250A	15	160M	100	360	230	225	50	1250	205	840	540	490	75	22	1275	495			220,9
40-250A	18,5	160L	100	360	230	225	50	1250	205	840	540	490	75	22	1275	495			238,9
40-250BM	18,5	160L	100	360	230	225	50	1250	205	840	540	490	75	22	1275	495			238,9
40-250AM	22	180M	100	360	230	225	50	1250	205	840	540	490	75	22	1275	510			297,3
50-125B	3	100L	100	360	182	160	50	900	150	600	390	350	60	18	940	362			99,7
50-125A	4	112M	100	360	182	160	50	900	150	600	390	350	60	18	960	375			107,7
50-160B	5,5	132S	100	360	210	180	50	1000	170	660	450	400	60	22	1040	433			119,6
50-160A	7,5	132S	100	360	210	180	50	1000	170	660	450	400	60	22	1040	433			147,8
50-200C	11	160M	100	360	210	200	50	1120	190	740	490	440	60	22	1168	475	65		201,8
50-200B	11	160M	100	360	210	200	50	1120	190	740	490	440	60	22	1168	475			201,8
50-200A	15	160M	100	360	210	200	50	1120	190	740	490	440	60	22	1168	475		50	213,8
50-250C	15	160M	100	360	230	225	50	1250	205	840	540	490	75	22	1275	495			224,8
50-250B	18,5	160L	100	360	230	225	50	1250	205	840	540	490	75	22	1275	495			242,8
50-250A	22	180M	100	360	230	225	50	1250	205	840	540	490	75	22	1275	510			301,2
50-315DN	37	200L	125	470	275	280	50	1400	230	940	610	550	75	26	1455	585			415,0
50-315CN	45	225M	125	470	275	280	50	1400	230	940	610	550	75	26	1500	605	80		465,8
50-315BN	55	250M	125	470	310	280	85	1600	270	1060	660	600	75	26	1650	710			611,8
50-315AN	75	280S	125	470	310	280	85	1800	300	1200	730	670	75	26	1850	770			762,6

TIPO	kW	Tamaño motor	DIMENSIONES (mm)																Kg
			a	f	h4	h2	h3	L1	L2	L3	B2	B3	A	d	T	H	DNA	DNM	
65-125B	5,5	132S	100	360	210	180	50	1000	170	660	450	400	60	22	1040	433			121,4
65-125A	7,5	132S	100	360	210	180	50	1000	170	660	450	400	60	22	1040	433			149,6
65-160C	11	160M	100	360	210	200	50	1120	190	740	490	440	60	22	1168	475			205,1
65-160B	11	160M	100	360	210	200	50	1120	190	740	490	440	60	22	1168	475			205,1
65-160A	15	160M	100	360	210	200	50	1120	190	740	490	440	60	22	1168	475			217,1
65-200C	15	160M	100	360	230	225	50	1250	205	840	540	490	75	22	1275	495			227,5
65-200B	18,5	160L	100	360	230	225	50	1250	205	840	540	490	75	22	1275	495	80	65	245,5
65-200A	22	180M	100	360	230	225	50	1250	205	840	540	490	75	22	1290	510			303,3
65-250B	30	200L	100	470	250	250	50	1400	230	940	610	550	90	26	1470	560			377,8
65-250A	37	200L	100	470	250	250	50	1400	230	940	610	550	90	26	1470	560			397,8
65-315CN	55	250M	125	470	310	280	85	1600	270	1060	660	600	90	26	1645	710			614,2
65-315BN	75	280S	125	470	310	280	85	1800	300	1200	730	670	90	26	1835	770			765,0
65-315AN	90	280M	125	470	310	280	85	1800	300	1200	730	670	90	26	1835	770			839,2
80-160E	11	160M	125	360	230	225	50	1250	205	840	540	490	75	22	1300	495			220,8
80-160D	11	160M	125	360	230	225	50	1250	205	840	540	490	75	22	1300	495			220,8
80-160C	15	160M	125	360	230	225	50	1250	205	840	540	490	75	22	1300	495			232,8
80-160B	18,5	160L	125	360	230	225	50	1250	205	840	540	490	75	22	1300	495			250,8
80-160A	22	180M	125	360	230	225	50	1250	205	840	540	490	75	22	1315	510			308,7
80-200B	30	200L	125	470	230	250	50	1400	230	940	610	550	75	26	1495	560	100	80	376,7
80-200A	37	200L	125	470	230	250	50	1400	230	940	610	550	75	26	1495	560			396,7
80-250B	45	225M	125	470	250	280	50	1400	230	940	610	550	90	26	1540	605			464,5
80-250A	55	250M	125	470	285	280	85	1600	270	1060	660	600	90	26	1645	710			610,5
80-315BN	90	280M	125	470	335	315	85	1800	300	1200	730	670	90	26	1835	770			850,5
80-315AN	110	315S	125	470	405	315	120	2000	300	1400	790	750	90	22	2020	925			1233
100-200D	30	200L	125	470	250	280	50	1400	230	940	610	550	90	26	1500	560			374
100-200C	37	200L	125	470	250	280	50	1400	230	940	610	550	90	26	1500	560			428
100-200B	45	225M	125	470	250	280	50	1400	230	940	610	550	90	26	1540	605			471,5
100-200A	55	250M	125	470	285	280	85	1600	270	1060	660	600	90	26	1645	710	125	100	617,5
100-250C	55	250M	140	470	310	280	85	1600	270	1060	660	600	90	26	1660	710			625,5
100-250C	75	280S	140	470	310	280	85	1800	300	1200	730	670	90	26	1850	770			776,3
100-250B	75	280S	140	470	310	280	85	1800	300	1200	730	670	90	26	1850	770			776,3
100-250A	90	280M	140	470	310	280	85	1800	300	1200	730	670	90	26	1850	770			850,5

4CA-4CAX *EN 733* ~ 1450 rpm

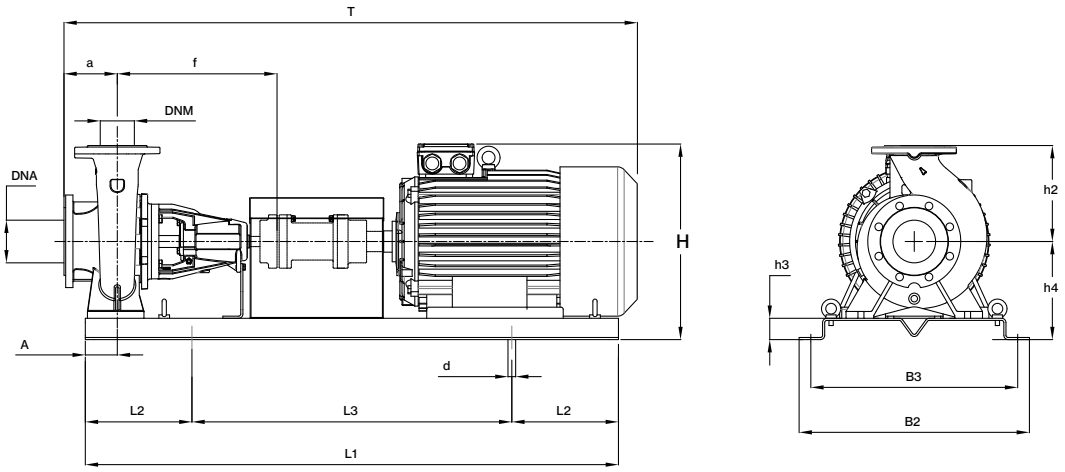

TIPO	kW	Tamaño motor	DIMENSIONES (mm)																Kg
			a	f	h4	h2	h3	L1	L2	L3	B2	B3	A	d	T	H	DNA	DNM	
32-160C	0,37	71B	80	360	182	160	50	800	130	540	360	320	60	18	820	342			59,4
32-160B	0,37	71B	80	360	182	160	50	800	130	540	360	320	60	18	820	342			59,4
32-160A	0,55	80A	80	360	182	160	50	800	130	540	360	320	60	18	820	342			59,1
32-200C	0,75	80B	80	360	210	180	50	800	130	540	360	320	60	18	820	390			75,1
32-200B	1,1	90S	80	360	210	180	50	800	130	540	360	320	60	18	855	390	50	32	88,1
32-200A	1,1	90S	80	360	210	180	50	800	130	540	360	320	60	18	855	390			88,1
32-250C	1,5	90S	100	360	230	225	50	1000	170	660	450	400	75	22	1025	455			106,7
32-250B	1,5	90S	100	360	230	225	50	1000	170	660	450	400	75	22	1025	455			106,7
32-250A	2,2	100L	100	360	230	225	50	1000	170	660	450	400	75	22	1025	455			112,7
40-125C	0,37	71B	80	360	162	140	50	800	130	540	360	320	60	18	820	302			59,5
40-125B	0,37	71B	80	360	162	140	50	800	130	540	360	320	60	18	820	302			59,5
40-125A	0,55	80A	80	360	162	140	50	800	130	540	360	320	60	18	820	307			59,2
40-160B	0,55	80A	80	360	182	160	50	800	130	540	360	320	60	18	820	342			62,2
40-160A	0,75	80A	80	360	182	160	50	800	130	540	360	320	60	18	820	342			74,2
40-160AP	0,75	80A	80	360	182	160	50	800	130	540	360	320	60	18	820	342			74,2
40-200B	0,75	90S	100	360	210	180	50	900	150	600	390	350	60	18	940	390	65	40	87,0
40-200A	1,1	90S	100	360	210	180	50	900	150	600	390	350	60	18	940	390			93,8
40-200AP	1,1	90L	100	360	210	180	50	900	150	600	390	350	60	18	940	390			93,8
40-250C	1,5	90L	100	360	230	225	50	1000	170	660	450	400	75	22	1025	455			108,3
40-250B	2,2	100L	100	360	230	225	50	1000	170	660	450	400	75	22	1025	455			114,3
40-250A	2,2	100L	100	360	230	225	50	1000	170	660	450	400	75	22	1025	455			114,3
40-250BM	3	100L	100	360	230	225	50	1000	170	660	450	400	75	22	1025	455			120,0
40-250AM	3	100L	100	360	230	225	50	1000	170	660	450	400	75	22	1025	455			120,0
50-125B	0,55	80A	100	360	182	160	50	800	130	540	360	320	60	18	840	342			62,1
50-125A	0,75	80B	100	360	182	160	50	800	130	540	360	320	60	18	840	342			74,1
50-160B	0,75	80B	100	360	210	180	50	800	130	540	360	320	60	18	840	390			78,6
50-160A	1,1	90S	100	360	210	180	50	800	130	540	360	320	60	18	875	390			91,6
50-200C	1,1	90S	100	360	210	200	50	900	150	600	390	350	60	18	940	410	65		97,2
50-200B	1,5	90S	100	360	210	200	50	900	150	600	390	350	60	18	940	410			102,2
50-200A	1,5	90S	100	360	210	200	50	900	150	600	390	350	60	18	940	410		50	102,2
50-250C	2,2	100L	100	360	230	225	50	1000	170	660	450	400	75	22	1025	455			118,2
50-250B	3	100L	100	360	230	225	50	1000	170	660	450	400	75	22	1025	455			122,2
50-250A	4	112M	100	360	230	225	50	1000	170	660	450	400	75	22	1025	455			128,2
50-315C	5,5	132S	125	470	275	280	50	1120	190	740	490	440	75	22	1170	555			200,1
50-315B	7,5	132M	125	470	275	280	50	1120	190	740	490	440	75	22	1200	555	80		186,6
50-315A	11	160M	125	470	275	280	50	1250	205	840	540	490	75	22	1303	555			260,1

TIPO	kW	Tamaño motor	DIMENSIONES (mm)																Kg
			a	f	h4	h2	h3	L1	L2	L3	B2	B3	A	d	T	H	DNA	DNM	
65-125B	0,75	80M	100	360	210	180	50	800	130	540	360	320	60	18	840	390			80,4
65-125A	1,1	90S	100	360	210	180	50	800	130	540	360	320	60	18	875	390			93,4
65-160C	1,5	90S	100	360	210	200	50	900	150	600	390	350	60	18	940	410			105,5
65-160B	1,5	90S	100	360	210	200	50	900	150	600	390	350	60	18	940	410			105,5
65-160A	2,2	100L	100	360	210	200	50	900	150	600	390	350	60	18	940	410			111,5
65-200C	2,2	100L	100	360	230	225	50	1120	190	740	490	440	75	22	1145	455			124,8
65-200B	3	100L	100	360	230	225	50	1120	190	740	490	440	75	22	1145	455	80	65	128,8
65-200A	3	100L	100	360	230	225	50	1120	190	740	490	440	75	22	1145	455			128,8
65-250B	4	112M	100	470	250	250	50	1120	190	740	490	440	90	22	1130	500			159,0
65-250B	5,5	132S	100	470	250	250	50	1120	190	740	490	440	90	22	1175	500			183,0
65-250A	5,5	132S	100	470	250	250	50	1120	190	740	490	440	90	22	1175	500			183,0
65-315CM	7,5	132M	125	470	275	280	50	1250	205	840	540	490	90	22	1285	555			194,0
65-315BM	11	160M	125	470	275	280	50	1250	205	840	540	490	90	22	1343	555			262,5
65-315AM	11	160M	125	470	275	280	50	1250	205	840	540	490	90	22	1343	555			262,5
80-160E	1,1	90S	125	360	230	225	50	1000	170	660	450	400	75	22	1050	455			115,1
80-160D	1,5	90S	125	360	230	225	50	1000	170	660	450	400	75	22	1050	455			120,1
80-160C	1,5	90S	125	360	230	225	50	1000	170	660	450	400	75	22	1050	455			120,1
80-160B	2,2	100L	125	360	230	225	50	1000	170	660	450	400	75	22	1050	455			126,1
80-160A	3	100L	125	360	230	225	50	1000	170	660	450	400	75	22	1050	455			130,1
80-200B	4	112M	125	470	230	250	50	1120	190	740	490	440	75	22	1170	480	100	80	157,8
80-200A	5,5	132S	125	470	230	250	50	1120	190	740	490	440	75	22	1200	480			181,8
80-250B	5,5	132S	125	470	250	280	50	1250	205	840	540	490	90	22	1285	530			203,8
80-250A	7,5	132M	125	470	250	280	50	1250	205	840	540	490	90	22	1285	530			190,3
80-315B	11	160M	125	470	300	315	50	1250	205	840	540	490	90	22	1343	615			273,8
80-315A	15	160L	125	470	300	315	50	1400	230	940	610	550	90	26	1435	615			305,8
100-200D	4	112M	125	470	250	280	50	1120	190	740	490	440	90	22	1130	480			161,0
100-200C	5,5	132S	125	470	250	280	50	1120	190	740	490	440	90	22	1200	530			185,0
100-200B	5,5	132S	125	470	250	280	50	1120	190	740	490	440	90	22	1200	530			186,0
100-200A	7,5	132M	125	470	250	280	50	1120	190	740	490	440	90	22	1240	530			198,0
100-250E	7,5	132M	140	470	275	280	50	1250	205	840	540	490	90	22	1300	555			205,3
100-250D	7,5	132M	140	470	275	280	50	1250	205	840	540	490	90	22	1300	555			205,3
100-250D	11	160M	140	470	275	280	50	1250	205	840	540	490	90	22	1358	555	125	100	273,8
100-250A	11	160M	140	470	275	280	50	1250	205	840	540	490	90	22	1358	555			273,8
100-315B	15	160L	140	470	300	315	50	1400	230	940	610	550	90	26	1450	615			327,7
100-315A	18,5	180M	140	470	300	315	50	1400	230	940	610	550	90	26	1450	615			348,3
100-400C	22	180L	140	530	365	355	85	1600	270	1060	660	600	110	26	1630	720			469,5
100-400B	30	200L	140	530	365	355	85	1600	270	1060	660	600	110	26	1630	720			540,8
100-400A	37	225S	140	530	365	355	85	1600	270	1060	660	600	110	26	1630	720			554,3
125-250B	11	160M	140	470	300	355	50	1250	205	840	540	490	90	22	1358	655			308,1
125-250A	15	160L	140	470	300	355	50	1400	230	940	610	550	90	26	1450	655			340,1
125-315C	22	180L	140	530	365	355	85	1600	270	1060	660	600	110	26	1630	720			464,4
125-315B	30	200L	140	530	365	355	85	1600	270	1060	660	600	110	26	1630	720	150	125	535,8
125-315A	37	225S	140	530	365	355	85	1600	270	1060	660	600	110	26	1630	720			549,3
125-400C	45	225M	140	530	400	400	85	1600	270	1060	660	600	110	26	1630	800			659,2
125-400B	55	250M	140	530	400	400	85	1600	270	1060	660	600	110	26	1630	800			756,0
125-400A	75	280S	140	530	400	400	85	1800	300	1200	730	670	110	26	1830	805			939,4
150-315D	30	200L	160	530	365	400	85	1800	300	1200	730	670	110	26	1850	765			570,7
150-315C	37	225S	160	530	365	400	85	1800	300	1200	730	670	110	26	1850	765			584,2
150-315B	45	225M	160	530	365	400	85	1800	300	1200	730	670	110	26	1850	765			672,1
150-315A	55	250M	160	530	365	400	85	1800	300	1200	730	670	110	26	1850	765	200	150	768,9
150-400C	75	280S	160	530	400	450	85	1800	300	1200	730	670	110	26	1850	850			951,4
150-400B	75	280S	160	530	400	450	85	1800	300	1200	730	670	110	26	1850	850			962,8
150-400A	90	280M	160	530	400	450	85	1800	300	1200	730	670	110	26	1850	850			1057,8

Serie CM-Sello mecánico y cojinetes

SELLO MECÁNICO	MODELO BOMBA	EJE Ø		MATERIAL ESTÁNDAR	OPCIONAL			
					E	V	2E	2V
	32-160, 40-125	20mm	***Cara rotativa***	Cerámica	Cerámica	-	SiC	SiC
			Cara estacionaria	Grafito	Grafito	-	SiC	SiC
			Elastómero	NBR	EPDM	-	EPDM	FKM
	40-250M	28mm	***Cara rotativa***	Cerámica	-	-	SiC	SiC
			Cara estacionaria	Grafito	-	-	SiC	SiC
			Elastómero	EPDM	-	-	EPDM	FKM
	32-200, 32-250, 40-160, 40-200, 40-250, 50-125, 50-160, 50-200, 50-250, 65-125, 65-160, 65-200, 80-160	28mm	***Cara rotativa***	Cerámica	Cerámica	Cerámica	SiC	SiC
			Cara estacionaria	Grafito	Grafito	Grafito	SiC	SiC
			Elastómero	NBR	EPDM	FKM	EPDM	FKM
	65-250, 80-200, 100-160	40mm	***Cara rotativa***	CrNi-acero	CrNi-acero	CrNi-acero	SiC	SiC
			Cara estacionaria	Grafito	Grafito	Grafito	SiC	SiC
			Elastómero	NBR	EPDM	FKM	EPDM	FKM

COJINETES	MODELO BOMBA	TIPO	
	32-200C, 40-160B, 40-160A, 50-125B, 50-125A	6204-ZZ	6206-ZZ C3
	32-160C, 32-160B, 32-160A, 40-125C, 40-125B, 40-125A	6205-ZZ C3	6203-ZZ
	1~ 32-200C, 32-200B1, 32-200B, 32-200A1, 32-200A, 32-250C, 32-250B, 1~ 40-160A, 40-160AP, 40-200B1, 40-200B, 40-200A1, 40-200A, 40-200AP, 40-250C, 40-250B, 1~ 50-125A, 50-160B1, 50-160B, 50-160A1, 50-160A, 50-200C, 50-200B, 65-125B1, 65-125B, 65-125A1, 65-125A, 65-160C, 65-160B, 80-160E, 80-160D	6206-ZZ C3	6306-ZZ C3
	32-250A1, 40-250A1, 50-200A1, 50-200C1, 65-160A1, 65-200C1, 80-160C1	6308-ZZ C3	6306-ZZ C3
	32-250A, 40-250A, 40-250BM, 40-250AM, 50-200A, 50-250C, 50-250B, 50-250A, 65-160A, 65-200C, 65-200B, 65-200A, 80-160C, 80-160B, 80-160A	6308-ZZ C3	6309-ZZ C3
	65-250B, 65-250A, 80-200B, 80-200A, 100-160B, 100-160A	6309-ZZ C3	6310-ZZ C3

Serie CMG-Sello mecánico y cojinetes

SELLO MECÁNICO	MODELO BOMBA	EJE Ø		MATERIAL ESTÁNDAR	OPCIONAL			
					E	V	2E	2V
	80-250, 100-200, 100-250	45mm	***Cara rotativa*** ***Cara estacionaria*** ***Elastómero***	CrNi-acero Grafito NBR	CrNi-acero Grafito EPDM	CrNi-acero Grafito FKM	SiC SiC EPDM	SiC SiC FKM

COJINETES DEL MOTOR	MODELO BOMBA	TIPO	
	80-250, 100-200	6313-ZZ C3	6313-ZZ C3
	80-250, 100-200, 100-250	6314-ZZ C3	6314-ZZ C3

Serie CA-4CA-Sello mecánico y cojinetes

SELLO MECÁNICO	MODELO BOMBA	EJE Ø		MATERIAL ESTÁNDAR	OPCIONAL			
					E	V	2E	2V
	32-160, 40-125	20mm	***Cara rotativa*** ***Cara estacionaria*** ***Elastómero***	Cerámica Grafito NBR	Cerámica Grafito EPDM	- - -	SiC SiC EPDM	SiC SiC FKM
	40-250M	28mm	***Cara rotativa*** ***Cara estacionaria*** ***Elastómero***	Cerámica Grafito EPDM	- - -	- - -	SiC SiC EPDM	SiC SiC FKM
	32-200, 32-250, 40-160, 40-200, 40-250, 50-125, 50-160, 50-200, 50-250, 65-125, 65-160, 65-200, 80-160	28mm	***Cara rotativa*** ***Cara estacionaria*** ***Elastómero***	Cerámica Grafito NBR	Cerámica Grafito EPDM	Cerámica Grafito FKM	SiC SiC EPDM	SiC SiC FKM
	50-315, 65-250, 65-315M, 80-200, 80-315, 100-315	40mm	***Cara rotativa*** ***Cara estacionaria*** ***Elastómero***	CrNi-acero Grafito NBR	CrNi-acero Grafito EPDM	CrNi-acero Grafito FKM	SiC SiC EPDM	SiC SiC FKM
	50-315N, 65-315N, 80-315N	40mm	***Cara rotativa*** ***Cara estacionaria*** ***Elastómero***	Grafito SiC FKM	Grafito SiC EPDM	- - -	- - -	- - -
	80-250, 100-200, 100-250, 125-250	45mm	***Cara rotativa*** ***Cara estacionaria*** ***Elastómero***	CrNi-acero Grafito NBR	CrNi-acero Grafito EPDM	CrNi-acero Grafito FKM	SiC SiC EPDM	SiC SiC FKM
	100-400, 125-315, 125-400, 150-315, 150-400	55mm	***Cara rotativa*** ***Cara estacionaria*** ***Elastómero***	Grafito SiC FKM	- - -	- - -	SiC SiC EPDM	SiC SiC FKM
	200-315, 200-400, 250-315, 250-400	70mm	***Cara rotativa*** ***Cara estacionaria*** ***Elastómero***	Grafito SiC FKM	- - -	- - -	SiC SiC EPDM	SiC SiC FKM

COJINETES	MODELO BOMBA	TIPO	
	32-160, 32-200, 32-250, 40-125, 40-160, 40-200, 40-250, 40-250M, 50-125, 50-160, 50-200, 50-250, 65-125, 65-160, 65-200, 80-160	6306-ZZ C3	6306-ZZ C3
	50-315, 65-250, 65-315, 80-200, 80-315, 100-315	3208-ZZ C3	3208-ZZ C3
	50-315N, 65-315N, 80-250, 80-315N, 100-200, 100-250, 125-250	6209-ZZ C3	6309-ZZ C3
	100-400, 125-315, 125-400, 150-315, 150-400	6211-ZZ C3	6311-ZZ C3
	200-315, 200-400, 250-315, 250-400, 250-400	6313-ZZ C3	6313-ZZ C3

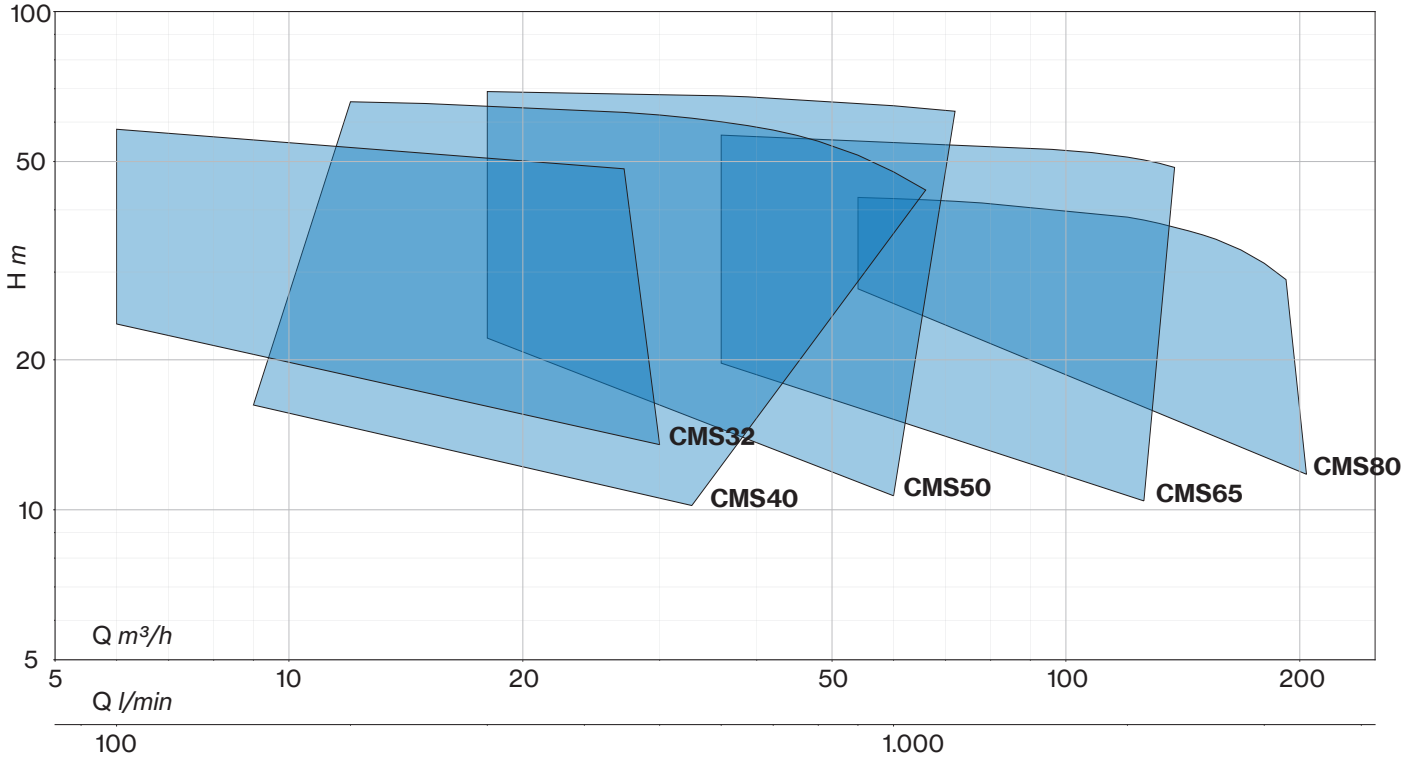
100
50
20
10
5
H m
CMS32
CMS40
CMS50
CMS65
CMS80
Q m³/h
5
10
20
50
100
200
Q l/min
100
1.000

CMS

Centrífugas Bridadas

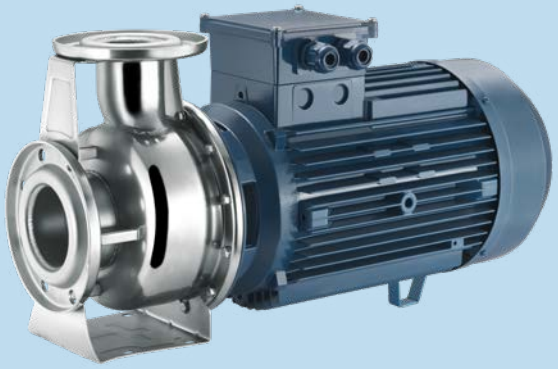

Bombas centrífugas horizontales monobloc de acero inox. Ampliamente utilizadas en abastecimiento de agua, presurización, refrigeración y aplicaciones industriales. Las bombas garantizan una variación mínima de presión incluso con grandes variaciones de caudal.

Características constructivas	
Cuerpo bomba	acero inox AISI 304
Soporte del motor	hierro fundido
Rodete	acero inox AISI 304
Sello mecánico	cerámica-grafito-NBR
Mechanical seal housing	acero inox AISI 304
Extremo eje bomba	acero inox AISI 304
Temperatura del líquido	-10 ÷ +90 °C
Presión de trabajo	máx. 10 bar

Motor	
Motor de inducción de 2 polos	3~ 230/400V - 50Hz P ⩽ 4kW 3~ 400/690V - 50Hz P > 4kW 1~ 230V-50Hz
Clase de aislamiento	F
Grado de protección	IPX5
Eficacia del motor	IE3

CMS 32 BE / 1,5 -2E -WF

- tipo bomba
- potencia nominal (kW)
- sello mecánico y O-rings
  - estándar
  - **E** EPDM
  - **V** FKM
  - **2E** SiC-SiC-EPDM
  - **2V** SiC-SiC-FKM
- contrabrida
  - con
  - **WF** sin

TIPO - 50 Hz	P2		P1		TENSIÓN		Q (m³/h - l/min)									
			1~	3~	1~ 230V	3~ 400V	0	6	9	12	15	18	21	24	27	30
							0	100	150	200	250	300	350	400	450	500
	CV	kW	kW		A		H (m)									
32BE/1,5	2	1,5	2,0	1,9	9,2	3,6	23,9	23,6	23,3	22,7	21,7	20,4	18,8	17,1	15,4	13,5
32BE/2,2	3	2,2	2,4	2,3	11,0	4,5	29,5	28,9	28,2	27,4	26,4	24,9	22,9	20,9	18,7	16,4
32CE/3	4	3	-	3,4	-	6,3	36,9	34,8	33,9	33,0	31,9	30,7	29,3	27,8	26,1	24,3
32CE/4	5,5	4	4,9	4,8	22,2	8,8	49,7	46,6	45,0	43,9	42,8	41,6	40,5	39,3	37,7	
32CE/5,5	7,5	5,5	-	6,6	-	11,7	63,9	58,0	56,3	55,0	53,6	52,1	50,7	49,5	48,3	

TIPO - 50 Hz	P2		P1		TENSIÓN		Q (m³/h - l/min)																
			1~	3~	1~ 230V	3~ 400V	0	9	12	15	18	21	24	27	30	33	36	39	42	45	48	54	60	66
							0	150	200	250	300	350	400	450	500	550	600	650	700	750	800	900	1000	1100
	CV	kW	kW		A		H (m)																	
40BE/1,5	2	1,5	1,8	1,7	8,5	3,3	16,4	16,2	15,9	15,6	14,9	14,2	13,4	12,5	11,4	10,2								
40BE/2,2	3	2,2	2,5	2,4	11,6	4,7	21,5	21,6	21,5	21,2	20,7	20,0	19,1	18,1	17,0	15,8	14,6	13,4						
40BE/3	4	3	-	3,4	-	6,3	27,1		26,9	26,6	26,2	25,6	24,8	23,8	22,7	21,5	20,3	19,0	17,7	16,3				
40BE/4	5,5	4	4,3	4,1	19,7	7,8	36,6		34,8	34,4	33,6	32,4	31,0	29,5	27,8	25,8	23,7	21,5	19,3	17,0				
40CE/5,5	7,5	5,5	-	5,5	-	10,2	44,4		42,6	42,1	41,4	40,4	39,4	38,2	36,8	35,2	33,4	31,5	29,5	27,5	25,4	21,0		
40CE/7,5	10	7,5	-	7,4	-	13,5	54,0		52,4	51,5	50,2	49,0	47,8	46,6	45,3	43,9	42,2	40,3	38,3	36,2	34,0	29,1	24,5	
40CE/11	15	11	-	12,2	-	20,0	68,5		65,9	65,4	64,7	64,0	63,4	62,8	62,0	61,1	60,1	59,0	57,8	56,5	54,9	51,5	47,7	43,8

TIPO - 50 Hz	P2		P1		TENSIÓN		Q (m³/h - l/min)																
			1~	3~	1~ 230V	3~ 400V	0	18	21	24	27	30	33	36	39	42	45	48	54	60	66	72	78
							0	300	350	400	450	500	550	600	650	700	750	800	900	1000	1100	1200	1300
	CV	kW	kW		A		H (m)																
50AE/3	4	3	-	2,9	-	5,7	22,3	22,1	21,7	21,2	20,7	20,2	19,7	19,0	18,2	17,2	16,2	15,1	12,9	10,7			
50AE/4	5,5	4	4,4	4,2	20,0	8,0	26,0	25,8	25,6	25,3	25,1	24,9	24,6	24,2	23,6	22,9	22,2	21,4	19,8	18,1	16,4		
50BE/5,5	7,5	5,5	-	6,4	-	11,5	34,9	34,6	34,3	33,9	33,5	33,3	33,0	32,6	32,1	31,4	30,7	30,0	28,4	26,7	24,8	22,7	
50CE/7,5	10	7,5	-	8,2	-	14,6	39,8	39,5	39,1	38,5	37,9	37,5	37,4	37,3	37,2	36,9	36,5	36,0	34,7	33,1	31,4	29,7	27,9
50CE/11	15	11	-	12,4	-	20,3	55,8	55,4	55,0	54,5	53,9	53,4	52,9	52,4	51,8	51,1	50,4	49,8	48,7	47,3	45,7	43,9	41,9
50CE1/15	20	15	-	15,0	-	25,1	65,9	63,1	62,7	62,7	62,4	62,2	61,8	61,3	60,7	60,0	59,4	58,8	57,6	56,4	55,0	53,4	
50CE/15	20	15	-	15,2	-	25,6	65,9	63,1	62,7	62,7	62,4	62,2	61,8	61,3	60,7	60,0	59,4	58,8	57,6	56,4	55,0	53,4	
50CE/18,5	25	18,5	-	18,2	-	30,6	69,6	69,1	68,5	68,3	68,2	68,1	67,9	67,7	67,4	66,9	66,3	65,9	65,4	64,7	63,8	63,1	

TIPO - 50 Hz	P2		P1	3~ 400V	Q (m³/h - l/min)																		
					0	36	39	42	45	48	54	60	66	72	78	84	90	96	108	120	126	132	138
					0	600	650	700	750	800	900	1000	1100	1200	1300	1400	1500	1600	1800	2000	2100	2200	2300
	CV	kW	kW	A	H (m)																		
65AE/5,5	7,5	5,5	6,2	11,2	20,3	19,7	19,6	19,5	19,4	19,3	19,1	18,7	18,3	17,7	17,1	16,4	15,8	15,1	13,7	11,6	10,4		
65AE/7,5	10	7,5	8,4	15,0	25,1	24,2	24,0	23,9	23,8	23,8	23,6	23,5	23,3	23,1	22,5	21,9	21,2	20,4	18,9	17,2	16,2	15,0	
65BE/11	15	11	11,5	19,0	34,8	34,0	33,9	33,7	33,4	33,0	32,7	32,3	32,0	31,9	31,6	31,1	30,4	29,6	27,9	26,2	25,6		
65BE1/15	20	15	15,1	25,3	41,9	41,3	41,2	41,0	40,8	40,5	39,9	39,5	39,1	38,8	38,7	38,6	38,3	37,9	37,0	36,0	35,8		
65BE/15	20	15	15,5	26,1	41,9	41,3	41,2	41,0	40,8	40,5	39,9	39,5	39,1	38,8	38,7	38,6	38,3	37,9	37,0	36,0	35,8		
65CE/18,5	25	18,5	18,8	31,6	49,7	49,0	48,7	48,4	48,2	48,0	47,6	47,3	47,2	47,1	46,9	46,6	46,2	45,9	45,0	43,5	42,5		
65CE/22	30	22	23,3	39,6	58,1	56,5	56,2	55,9	55,7	55,4	54,9	54,3	53,9	53,7	53,5	53,4	53,2	52,9	52,1	51,0	50,4	49,6	48,7

TIPO - 50 Hz	P2		P1	3~ 400V	Q (m³/h - l/min)																				
					0	54	60	66	72	78	84	90	96	108	120	126	132	138	144	150	156	168	180	192	204	216
					0	900	1000	1100	1200	1300	1400	1500	1600	1800	2000	2100	2200	2300	2400	2500	2600	2800	3000	3200	3400	3600
	CV	kW	kW	A	H (m)																				
80BE/11	15	11	12,1	19,9	27,3	27,8	27,6	27,3	26,9	26,4	25,9	25,3	24,6	23,3	22,0	21,4	20,9	20,3	19,7	19,2	18,6	17,3	15,7	13,9	11,8	
80BE1/15	20	15	14,9	25,0	32,2	32,8	32,6	32,3	32,0	31,6	31,1	30,6	30,1	28,9	27,7	27,0	26,3	25,7	25,1	24,5	23,9	22,5	20,9	19,3	17,8	
80BE/15	20	15	15,0	25,5	32,2	32,8	32,6	32,3	32,0	31,6	31,1	30,6	30,1	28,9	27,7	27,0	26,3	25,7	25,1	24,5	23,9	22,5	20,9	19,3	17,8	
80BE/18,5	25	18,5	20,0	33,2	38,4	38,7	38,5	38,2	37,9	37,5	37,1	36,7	36,3	35,6	34,6	33,9	33,2	32,5	31,9	31,3	30,7	29,4	28,1	26,7	25,1	23,3
80CE/22	30	22	21,7	36,4	41,9	42,4	42,1	41,9	41,6	41,3	40,9	40,5	40,0	39,4	38,7	38,2	37,6	36,9	36,3	35,6	34,9	33,2	31,2	29,0		

CMS

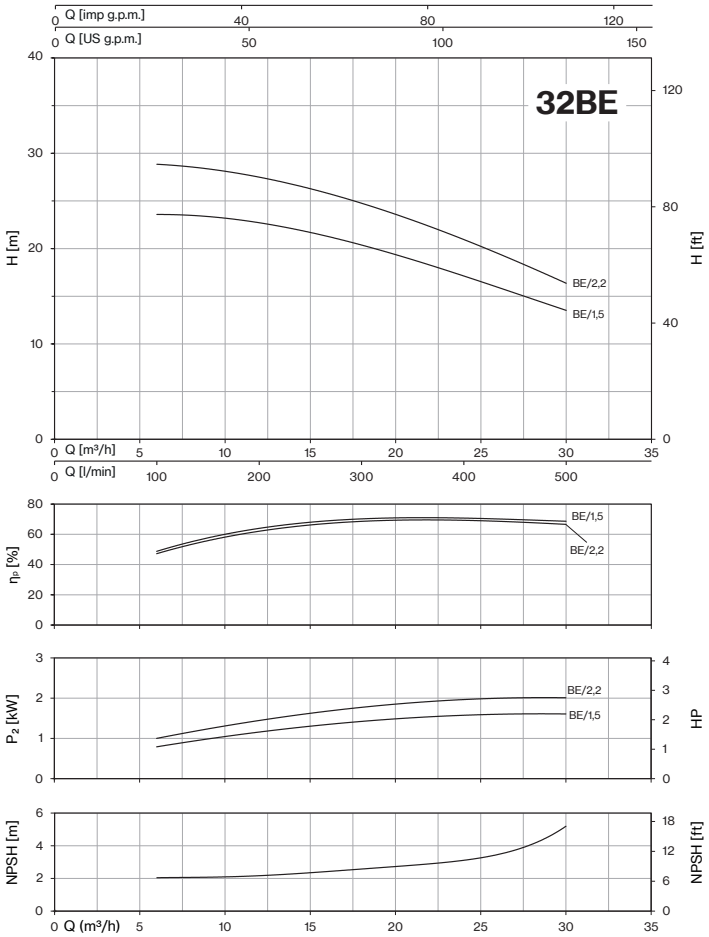
32BE
Q [imp g.p.m.]
Q [US g.p.m.]
H [m]
H [ft]
BE/2,2
BE/1,5
Q [m³/h]
Q [l/min]
ηP [%]
P2 [kW]
HP
NPSH [m]
NPSH [ft]
Q (m³/h)

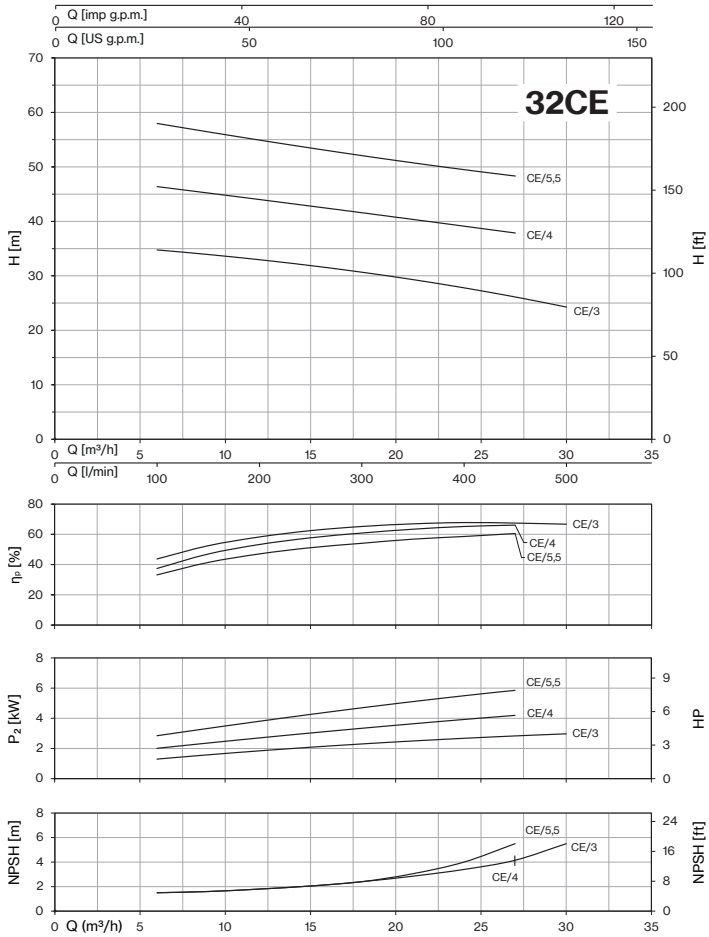
32CE
Q [imp g.p.m.]
Q [US g.p.m.]
H [m]
H [ft]
CE/5,5
CE/4
CE/3
Q [m³/h]
Q [l/min]
ηP [%]
P2 [kW]
HP
NPSH [m]
NPSH [ft]
Q (m³/h)

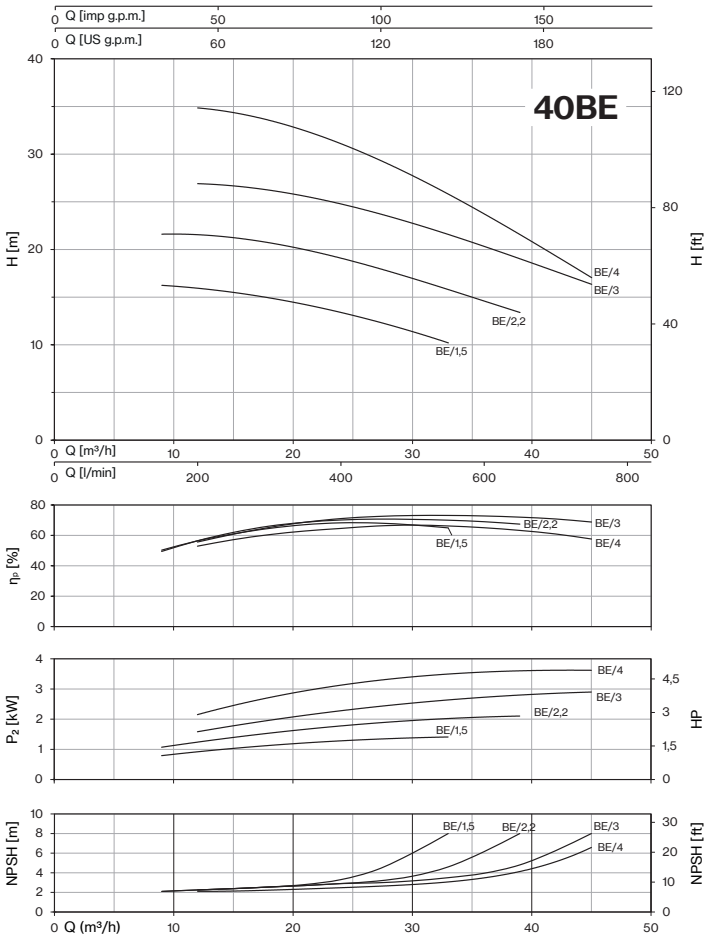
40BE
Q [imp g.p.m.]
Q [US g.p.m.]
H [m]
H [ft]
BE/4
BE/3
BE/2,2
BE/1,5
Q [m³/h]
Q [l/min]
ηP [%]
P2 [kW]
HP
NPSH [m]
NPSH [ft]
Q (m³/h)

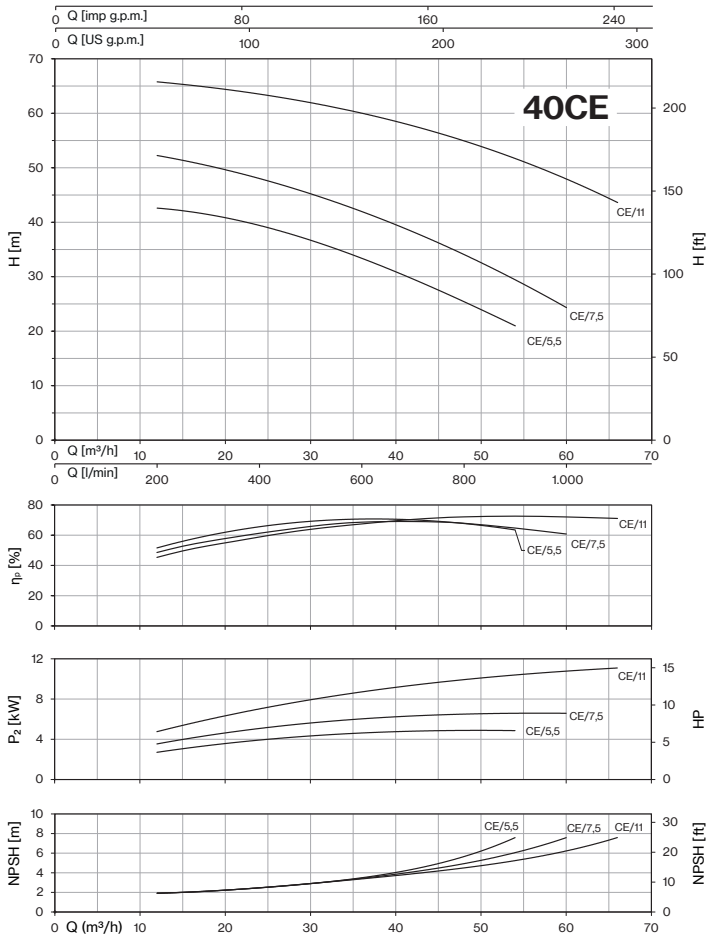
40CE
Q [imp g.p.m.]
Q [US g.p.m.]
H [m]
H [ft]
CE/11
CE/7,5
CE/5,5
Q [m³/h]
Q [l/min]
ηP [%]
P2 [kW]
HP
NPSH [m]
NPSH [ft]
Q (m³/h)

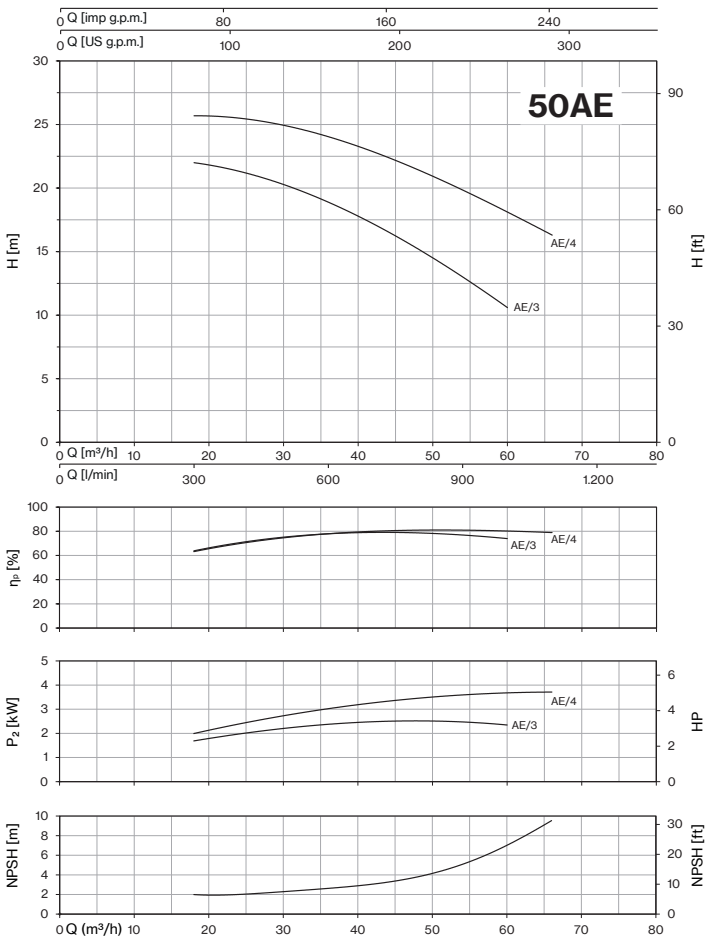
50AE
Q [imp g.p.m.]
Q [US g.p.m.]
H [m]
H [ft]
AE/4
AE/3
Q [m³/h]
Q [l/min]
ηp [%]
P2 [kW]
HP
NPSH [m]
NPSH [ft]
Q (m³/h)

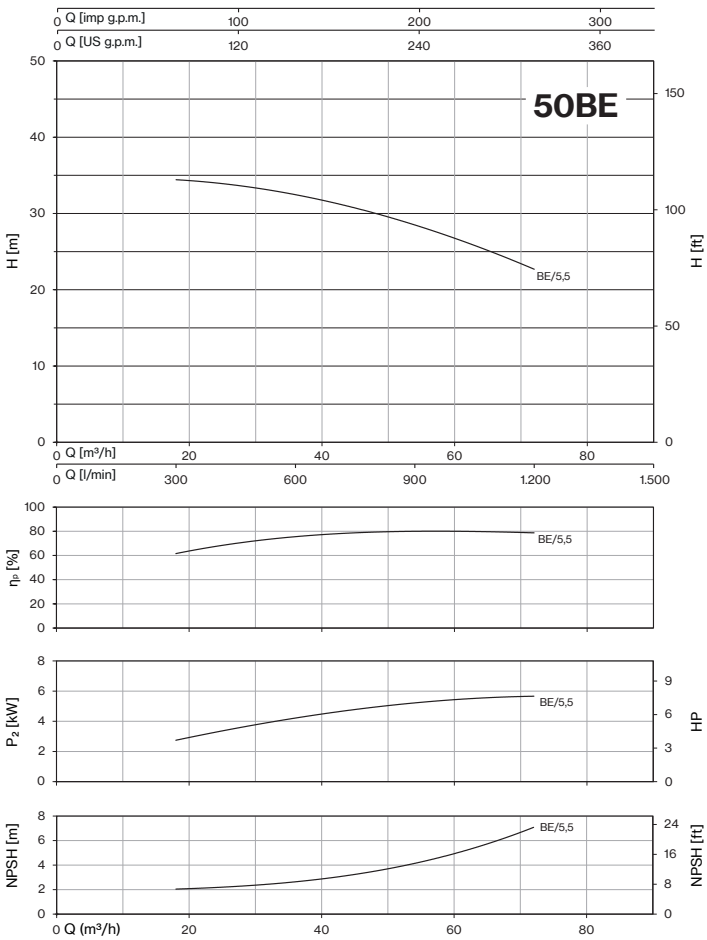
50BE
Q [imp g.p.m.]
Q [US g.p.m.]
H [m]
H [ft]
BE/5,5
Q [m³/h]
Q [l/min]
ηp [%]
P2 [kW]
HP
NPSH [m]
NPSH [ft]
Q (m³/h)

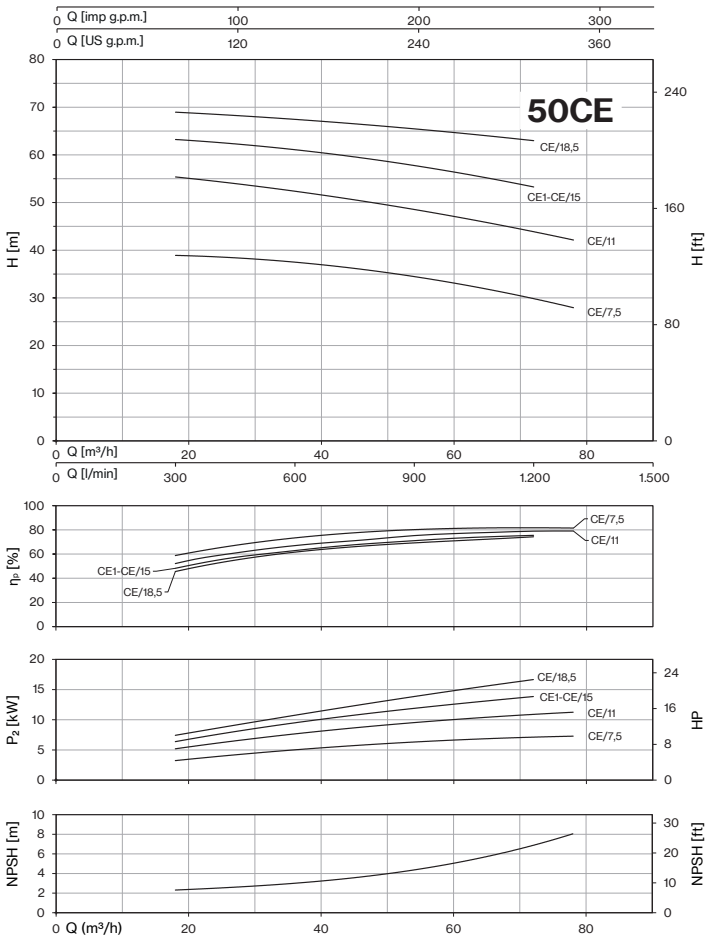
50CE
Q [imp g.p.m.]
Q [US g.p.m.]
H [m]
H [ft]
CE/18,5
CE1-CE/15
CE/11
CE/7,5
Q [m³/h]
Q [l/min]
ηp [%]
P2 [kW]
HP
NPSH [m]
NPSH [ft]
Q (m³/h)

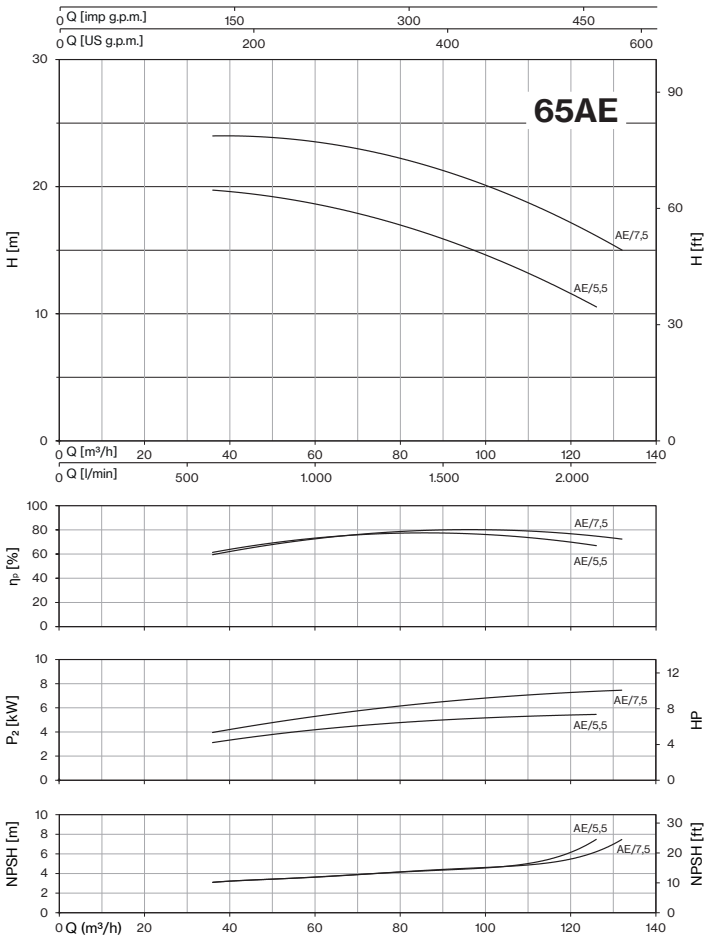
65AE
Q [imp g.p.m.]
Q [US g.p.m.]
H [m]
H [ft]
AE/7,5
AE/5,5
Q [m³/h]
Q [l/min]
ηp [%]
P2 [kW]
HP
NPSH [m]
NPSH [ft]
Q (m³/h)

CMS

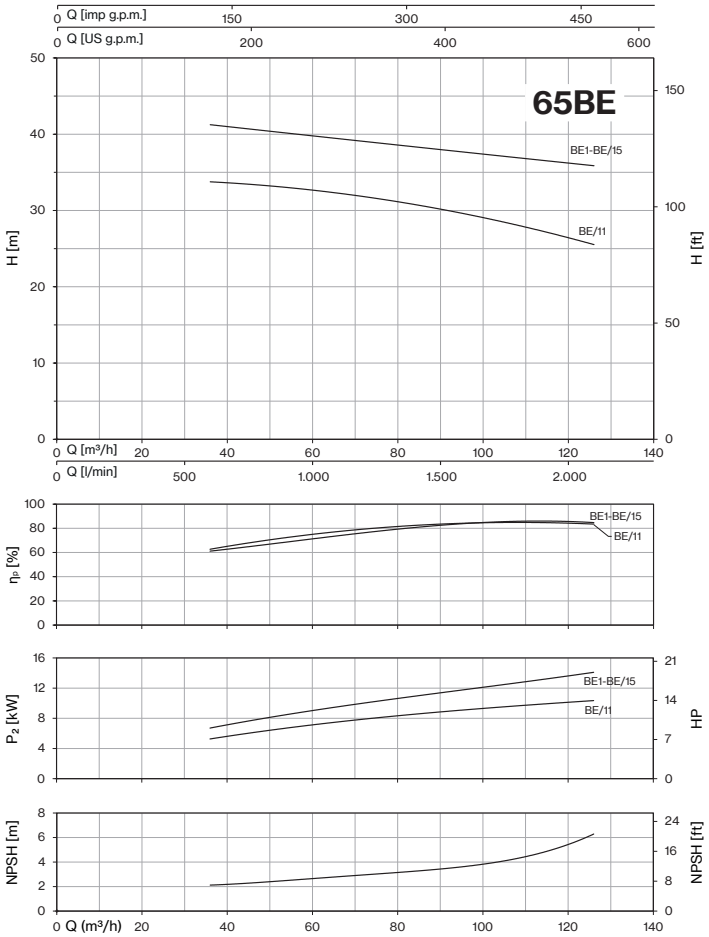
65BE
Q [imp g.p.m.]
Q [US g.p.m.]
H [m]
H [ft]
BE1-BE/15
BE/11
Q [m³/h]
Q [l/min]
ηp [%]
P2 [kW]
HP
NPSH [m]
NPSH [ft]
Q (m³/h)

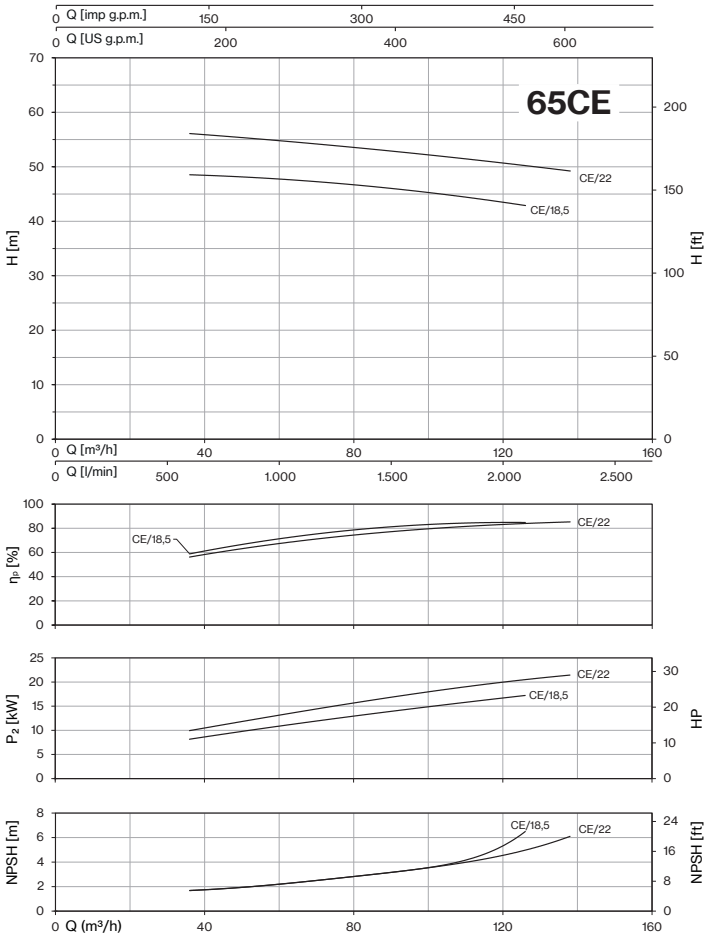
65CE
Q [imp g.p.m.]
Q [US g.p.m.]
H [m]
H [ft]
CE/22
CE/18,5
Q [m³/h]
Q [l/min]
ηp [%]
P2 [kW]
HP
NPSH [m]
NPSH [ft]
Q (m³/h)

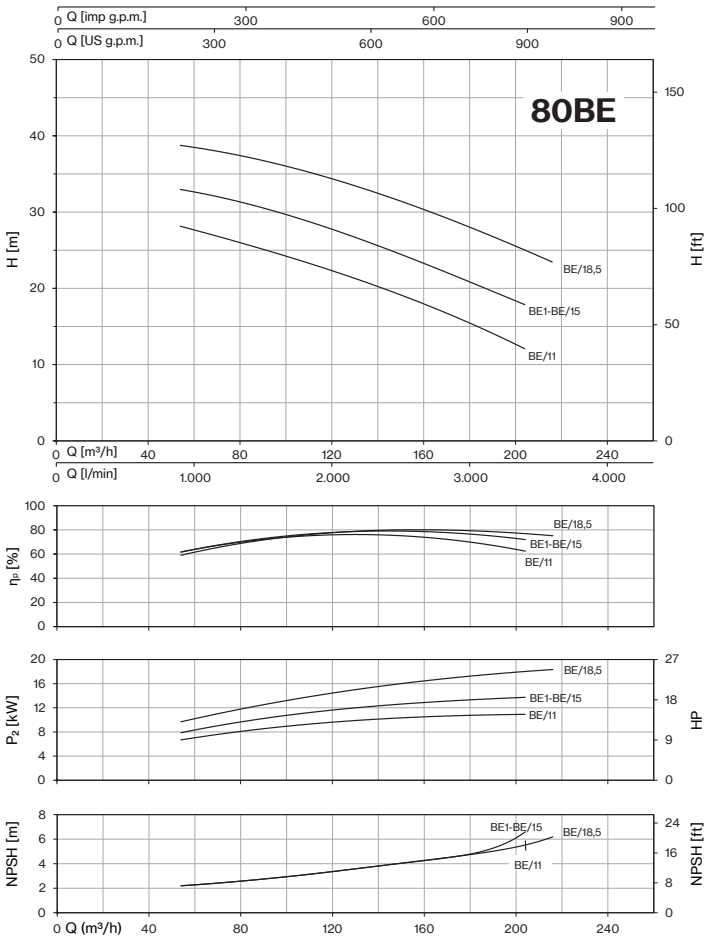
80BE
Q [imp g.p.m.]
Q [US g.p.m.]
H [m]
H [ft]
BE/18,5
BE1-BE/15
BE/11
Q [m³/h]
Q [l/min]
ηp [%]
P2 [kW]
HP
NPSH [m]
NPSH [ft]
Q (m³/h)

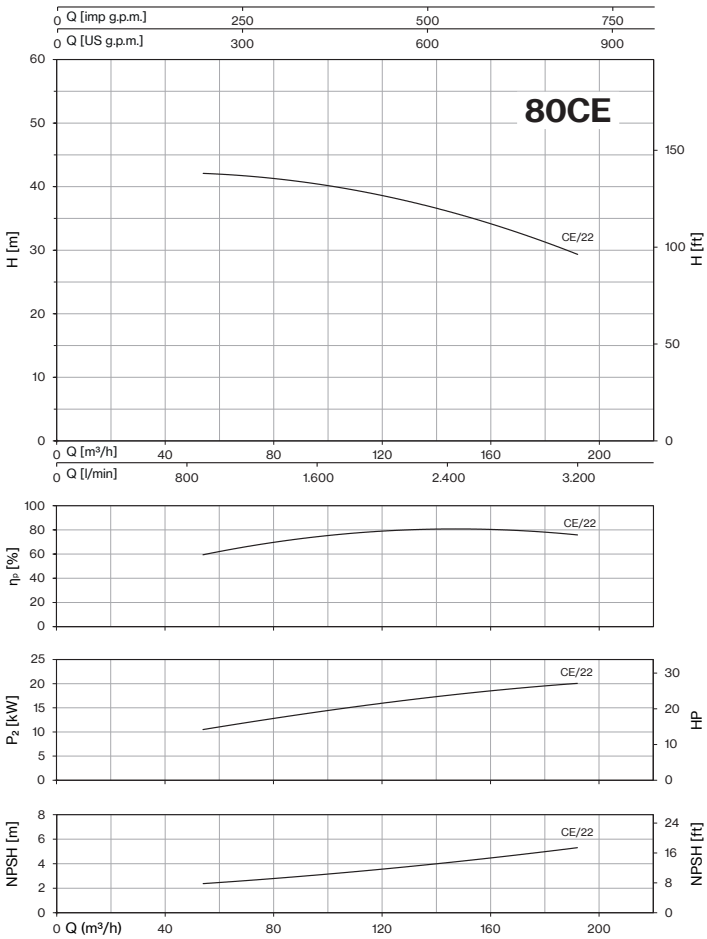
80CE
Q [imp g.p.m.]
Q [US g.p.m.]
H [m]
H [ft]
CE/22
Q [m³/h]
Q [l/min]
ηp [%]
P2 [kW]
HP
NPSH [m]
NPSH [ft]
Q (m³/h)

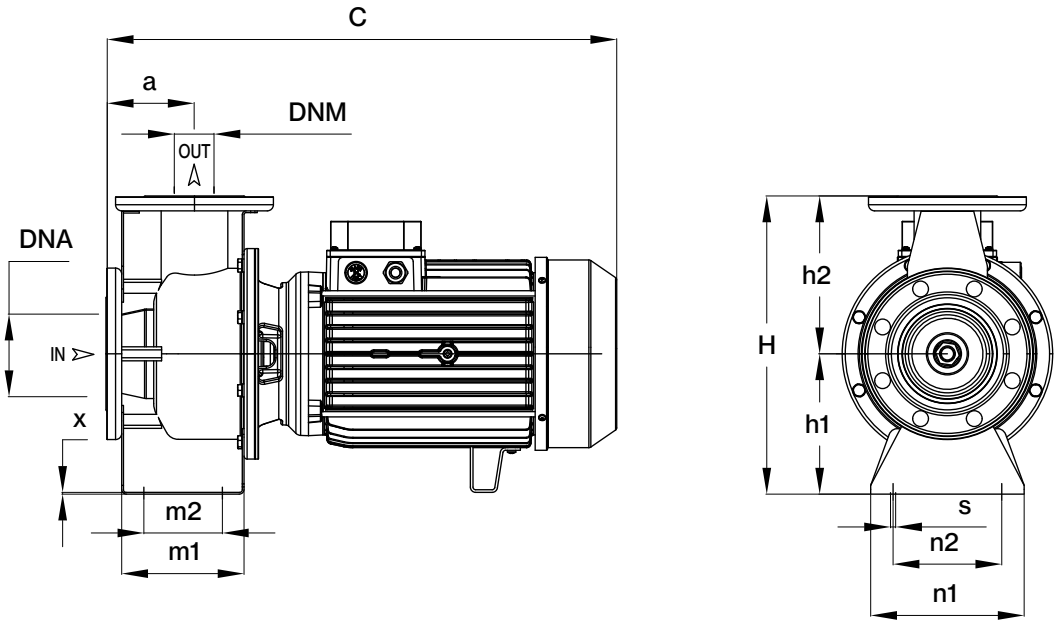

TIPO	DIMENSIONES (mm)																		
	a	h1	h2	m1	m2	n1	n2	x	s	C (1~)	C (3~)	H	DNA	DNM	I	L	M	1~	3~
32BE/1,5	80	132	140	125	75	175	148	2	10	501,5	501,5	272			555	255	345	28,5	27
32BE/2,2	80	132	140	125	75	175	148	2	10	501,5	501,5	272			555	255	345	33	29,5
32CE/3	80	160	180	125	75	175	148	2	10	-	506,5	340	50	32	625	310	430	-	35
32CE/4	80	160	180	125	75	175	148	2	10	571,5	526,5	340			625	310	430	51	42,5
32CE/5,5	80	160	180	125	75	175	148	2	10	-	571,5	340			625	310	430	-	51,5
40BE/1,5	80	132	160	125	75	175	148	2	10	506,5	506,5	292			555	255	345	28	26,5
40BE/2,2	80	132	160	125	75	175	148	2	10	506,5	506,5	292			555	255	345	32,5	29
40BE/3	80	132	160	125	75	175	148	2	10	-	506,5	292			555	255	345	-	32,5
40BE/4	80	132	160	125	75	175	148	2	10	566,5	521,5	292	65	40	555	255	345	48,5	40,5
40CE/5,5	100	160	180	140	93	175	148	2	10	-	586,5	340			625	310	430	-	51
40CE/7,5	100	160	180	140	93	175	148	2	10	-	586,5	340			625	310	430	-	57
40CE/11	100	160	180	140	93	175	148	2	10	-	616,5	340			670	350	525	-	80,5
50AE/3	100	132	160	125	75	175	148	2	10	-	506,5	292			555	255	345	-	33
50AE/4	100	132	160	125	75	175	148	2	10	571,5	526,5	292			555	255	345	49	40,5
50BE/5,5	100	160	180	140	93	175	148	2	10	-	586,5	340			625	310	430	-	51
50CE/7,5	100	160	200	140	93	175	148	2	10	-	586,5	360	65	50	625	310	430	-	57
50CE/11	100	160	200	140	93	175	148	2	10	-	616,5	360			670	350	525	-	80,5
50CE1/15	100	160	200	140	93	175	148	2	10	-	661,5	360			820	360	525	-	85
50CE/15	100	160	200	140	93	175	148	2	10	-	696,5	360			820	360	525	-	112
50CE/18,5	100	160	200	140	93	175	148	2	10	-	741,5	360			820	360	525	-	126
65AE/5,5	100	160	180	140	93	175	148	2	10	-	585	340			625	310	430	-	49,5
65AE/7,5	100	160	180	140	93	175	148	2	10	-	585	340			625	310	430	-	55,5
65BE/11	100	160	200	140	93	175	148	2	10	-	615	360			670	350	525	-	81
65BE1/15	100	160	200	140	93	175	148	2	10	-	660	360	80	65	820	360	525	-	85
65BE/15	100	160	200	140	93	175	148	2	10	-	695	360			820	360	525	-	112
65CE/18,5	100	180	225	140	93	175	148	2	10	-	740	405			820	360	525	-	126,5
65CE/22	100	180	225	140	93	175	148	2	10	-	740	405			820	360	525	-	137
80BE/11	125	180	225	167	93	175	148	2	10	-	649	405			820	360	525	-	82
80BE1/15	125	180	225	167	93	175	148	2	10	-	694	405			820	360	525	-	86
80BE/15	125	180	225	167	93	175	148	2	10	-	729	405	100	80	820	360	525	-	113
80BE/18,5	125	180	225	167	93	175	148	2	10	-	774	405			870	400	570	-	127,5
80CE/22	125	180	250	167	93	175	148	2	10	-	774	430			870	400	570	-	138

Serie CMS-Sello mecánico y cojinetes

SELLO MECÁNICO	MODELO BOMBA	EJE Ø		MATERIAL ESTÁNDAR	OPCIONAL			
					E	V	2E	2V
	32BE/1,5 - 32BE/2,2 - 32CE/3 - 40BE/1,5 - 40BE/2,2 - 40BE/3 - 50AE/3	20mm	***Cara rotativa*** ***Cara estacionaria*** ***Elastómero***	Cerámica Grafito NBR	Cerámica Grafito EPDM	- - -	SiC SiC EPDM	SiC SiC FKM
	32CE/4 - 32CE/5,5 - 40BE/4 - 40CE/5,5 - 40CE/7,5 - 40CE/11 - 50AE/4 - 50BE/5,5 - 50CE/7,5 - 50CE/11 - 50CE/15 - 50CE1/15 - 50CE/18,5 - 65AE/5,5 - 65AE/7,5 - 65BE/11 - 65BE1/15 - 65BE/15 - 65CE/18,5 - 65CE/22 - 80BE/11 - 80BE1/15 - 80BE/15 - 80BE/18,5 - 80CE/22	28mm	***Cara rotativa*** ***Cara estacionaria*** ***Elastómero***	Cerámica Grafito NBR	Cerámica Grafito EPDM	Cerámica Grafito FKM	SiC SiC EPDM	SiC SiC FKM

COJINETES	MODELO BOMBA	TIPO	
	32CE/4 - 40BE/4 - 50AE/4	6204-ZZ	6206-ZZ C3
	32BE/1,5 - 32BE/2,2 - 32CE/3 - 40BE/1,5 - 40BE/2,2 - 40BE/3 - 50AE/3	6205-ZZ C3	6203-ZZ
	1~ 32CE/4 - 32CE/5,5 - 1~ 40BE/4 - 40CE/5,5 - 40CE/7,5 - 1~ 50AE/4 - 50BE/5,5 - 50CE/7,5 - 65AE/5,5 - 65AE/7,5	6206-ZZ C3	6306-ZZ C3
	40CE/11 - 50CE/11 - 65BE/11 - 80BE/11	6206-ZZ C3	6308-ZZ C3
	65BE1/15 - 50CE1/15 - 80BE1/15	6308-ZZ C3	6306-ZZ C3
	50CE/15 - 50CE/18,5 - 65BE/15 - 65CE/18,5 - 65CE/22 - 80BE/15 - 80BE/18,5 - 80CE/22	6308-ZZ C3	6309-ZZ C3

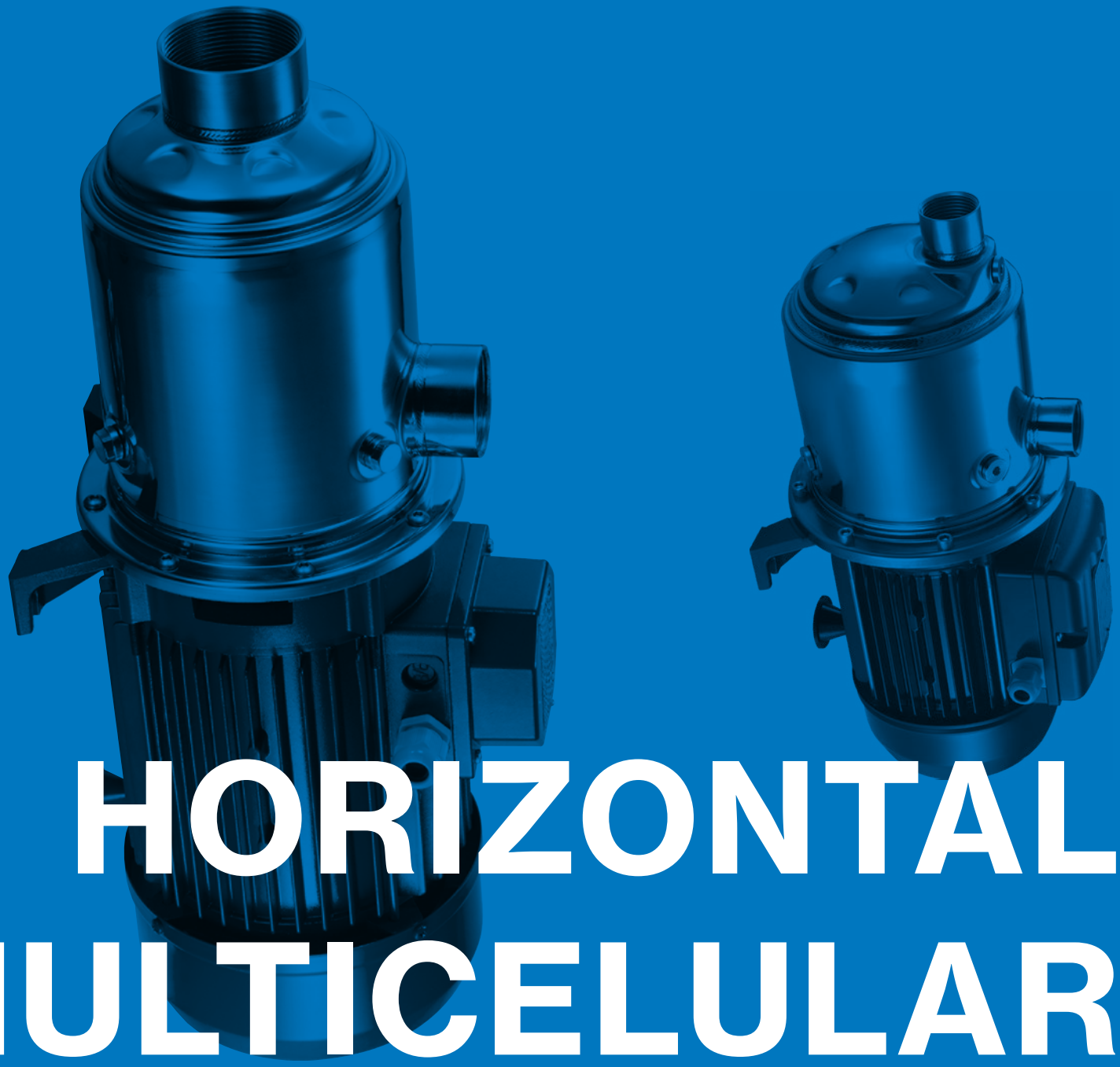

HORIZONTALES MULTICELULARES

HORIZONTALES MULTICELULARES

ULTRA 3/ULTRA 3S

ULTRA 5/ULTRA 5S

ULTRA 7/ULTRA 7S

ULTRA 9/ULTRA 9S

ULTRA 18/ULTRA 18S

Gama de bombas horizontales multicelulares, con aspiración axial y descarga radial roscada. Cuerpo de la bomba en AISI 304 y parte hidráulica en Noryl (ULTRA) y en AISI 304 (ULTRA S).

Aplicaciones:

- Manejo de líquidos no cargados
- Sistemas de presurización
- Riego
- Tratamiento de agua potable
- Industria alimentaria
- Calefacción y climatización
- Sistemas de lavado industrial

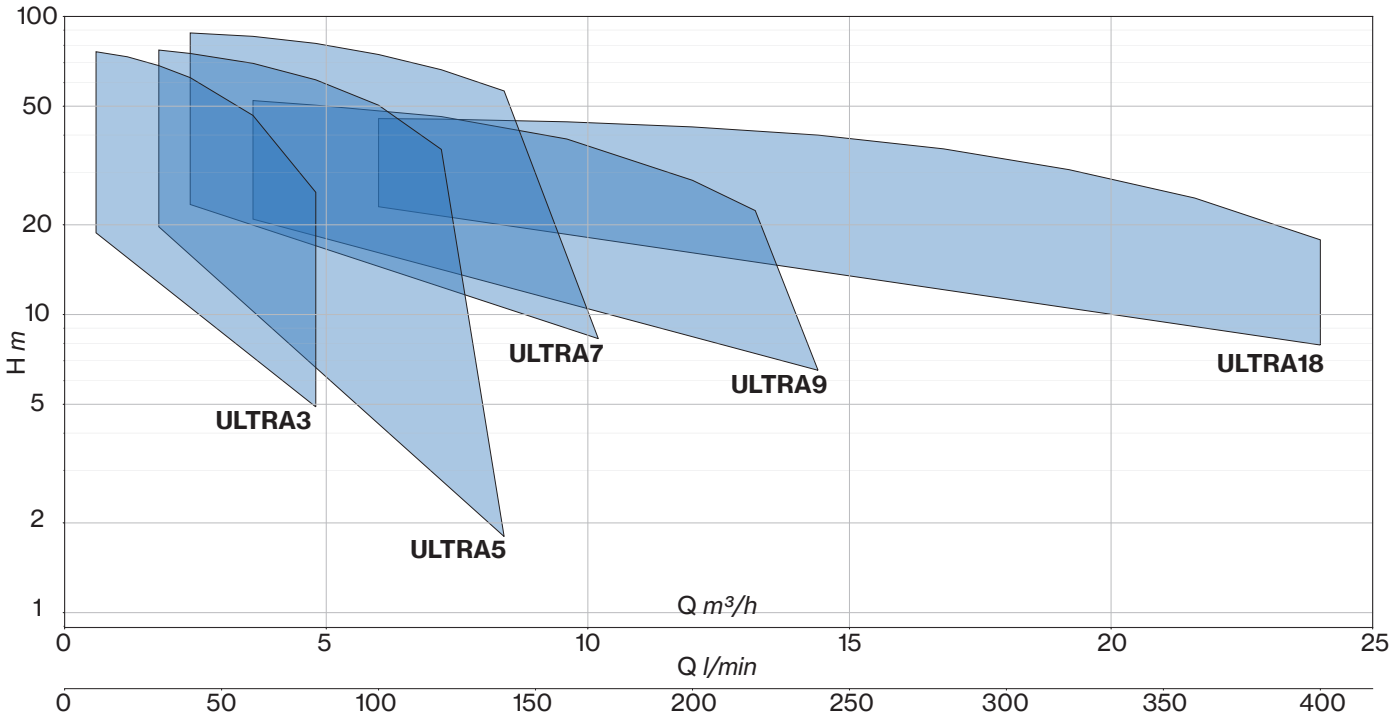
100
50
20
10
5
2
1
H m
ULTRA3
ULTRA5
ULTRA7
ULTRA9
ULTRA18
Q m³/h
0
5
10
15
20
25
Q l/min
0
50
100
150
200
250
300
350
400

ULTRA

Horizontales Multicelulares

ULTRA 3

ULTRA 5

ULTRA 7

ULTRA 9

ULTRA 18

Bombas horizontales multicelulares de acero inox. Ideales para el bombeo de fluidos limpios y no cargados, sistemas de presurización, riego, agua potable y con glicol, tratamiento de agua, calefacción y aire acondicionado, y sistemas de lavado.

Características constructivas	
Cuerpo bomba, apoyo sello mecánico	acero inox AISI 304
Soporte del motor	aluminio
Rodetes, difusores	Noryl®
Sello mecánico	cerámica-grafito-EPDM ≤ 6 rodetes grafito-carburo de silicio-EPDM ≥ 7 rodetes
Eje motor	acero inox AISI 303
Temperatura del líquido	-5 ÷ +35 °C
Presión de trabajo	máx. 8,5 bar

Motor	
Motor de inducción de 2 polos	3~ 230/400V - 50Hz 1~ 230V - 50Hz (con protección térmica hasta 1,85 kW)
Clase de aislamiento	F
Grado de protección	IPX4

U 3 - 120 / 6 T -WR

- tipo bomba: U
- caudal nominal m³/h: 3
- N° de rodetes: 6
- motor: T = 3~; (en blanco) = 1~
- certificación: -WR = aprobado WRAS; (en blanco) = estándar
- sello mecánico: 2 = Sic-Sic; (en blanco) = estándar

WRAS APPROVED PRODUCT
CERTIFICATION MARK

TIPO - 50 Hz		P2		P1		TENSIÓN		Q (m³/h - l/min)						
1~	3~			1~	3~	1~ 230V	3~ 400V	0	0,6	1,2	1,8	2,4	3,6	4,8
								0	10	20	30	40	60	80
		CV	kW	kW		A		H (m)						
U 3-50/2	**U 3-50/2T**	0,5	0,37	0,45	0,46	2	0,9	20,2	18,8	17,3	15,3	13,7	9,5	4,9
U 3-70/3	**U 3-70/3T**	0,7	0,51	0,65	0,63	2,9	1,2	30,0	27,9	25,4	23,0	20,3	14,0	6,7
U 3-90/4	**U 3-90/4T**	0,9	0,66	0,9	0,88	4	1,8	40,8	38,3	35,1	31,8	27,9	19,8	10,4
U 3-100/5	**U 3-100/5T**	1	0,75	1,06	1,01	4,8	1,9	52,2	48,9	45,1	40,8	36,0	25,4	14,0
U 3-120/6	**U 3-120/6T**	1,2	0,9	1,23	1,23	5,6	2,6	62,8	58,7	54,5	49,6	43,9	32,1	18,3
U 3-150/7	**U 3-150/7T**	1,5	1,1	1,3	1,2	6,1	3,0	77,1	76,1	73,2	68,4	62,3	46,5	25,7

TIPO - 50 Hz		P2		P1		TENSIÓN		Q (m³/h - l/min)							
1~	3~			1~	3~	1~ 230V	3~ 400V	0	1,8	2,4	3,6	4,8	6	7,2	8,4
								0	30	40	60	80	100	120	140
		CV	kW	kW		A		H (m)							
U 5-70/2	**U 5-70/2T**	0,7	0,51	0,61	0,58	2,7	1,1	22,0	19,7	18,7	16,6	14,0	10,8	6,8	1,8
U 5-80/3	**U 5-80/3T**	0,8	0,6	0,86	0,79	3,9	1,5	33,4	30,3	29,0	26,0	22,5	17,6	12,0	3,9
U 5-120/4	**U 5-120/4T**	1,2	0,9	1,13	1,13	5,2	2,5	45,3	41,3	39,6	35,6	30,8	24,9	17,6	6,4
U 5-150/5	**U 5-150/5T**	1,5	1,1	1,4	1,4	6,6	3,1	57,6	55,6	54,2	50,5	45,0	37,0	27,4	
U 5-180/6	**U 5-180/6T**	2	1,5	1,6	1,6	7,4	3,3	69,1	66,5	64,8	60,1	53,2	43,8	32,0	
U 5-200/7	**U 5-200/7T**	2	1,5	1,9	1,8	8,6	3,6	80,6	77,1	75,1	69,6	61,3	50,4	35,8	

TIPO - 50 Hz		P2		P1		TENSIÓN		Q (m³/h - l/min)								
1~	3~			1~	3~	1~ 230V	3~ 400V	0	2,4	3,6	4,8	6	7,2	8,4	9,6	10,2
								0	40	60	80	100	120	140	160	170
		CV	kW	kW		A		H (m)								
U 7-100/2	**U 7-100/2T**	1	0,75	0,97	0,9	4,4	1,7	24,8	23,4	22,0	20,5	18,7	16,3	13,6	10,2	8,3
U 7-120/3	**U 7-120/3T**	1,2	0,9	1,32	1,3	5,9	2,6	36,7	34,0	32,0	29,6	26,5	23,0	18,6	13,8	11,0
U 7-180/4	**U 7-180/4T**	2	1,5	1,7	1,6	7,9	3,3	49,6	48,4	46,7	43,8	39,9	34,9	28,9		
U 7-250/5	**U 7-250/5T**	2,5	1,85	2,2	2,0	9,9	4,0	63,2	62,1	60,3	56,9	52,1	46,2	39,0		
U 7-300/6	**U 7-300/6T**	3	2,2	2,5	2,4	11,5	4,7	76,0	75,1	73,1	69,2	63,6	56,8	48,2		
-	**U 7-350/7T**	3,5	2,57	-	2,8	-	5,1	89,0	88,0	85,8	81,2	74,5	66,3	56,2		

TIPO - 50 Hz		P2		P1		TENSIÓN		Q (m³/h - l/min)							
1~	3~			1~	3~	1~ 230V	3~ 400V	0	3,6	4,8	7,2	9,6	12	13,2	14,4
								0	60	80	120	160	200	220	240
		CV	kW	kW		A		H (m)							
U 9-100/2	**U 9-100/2T**	1	0,75	0,98	0,92	4,4	1,7	23,0	20,9	20,0	17,9	15,0	11,1	8,9	6,5
U 9-150/3	**U 9-150/3T**	1,5	1,1	1,4	1,4	6,6	3,1	35,0	32,8	31,7	28,5	24,1	17,9	14,3	
U 9-200/4	**U 9-200/4T**	2	1,5	1,8	1,7	8,3	3,5	45,8	42,1	40,7	37,3	31,3	23,0	17,9	
U 9-250/5	**U 9-250/5T**	2,5	1,85	2,3	2,1	10,4	4,1	56,9	52,2	50,4	46,1	38,8	28,2	22,3	

TIPO - 50 Hz	P2		P1	TENSIÓN	Q (m³/h - l/min)									
3~				3~ 400V	0	6	7,2	9,6	12	14,4	16,8	19,2	21,6	24
					0	100	120	160	200	240	280	320	360	400
	CV	kW	kW	A	H (m)									
U 18-180/2T	2	1,5	1,6	3,3	23,6	23,0	22,4	21,9	20,6	18,6	17,0	13,8	11,2	7,9
U 18-250/3T	2,5	1,85	2,2	4,2	34,7	32,9	32,6	31,6	30,1	28,0	24,7	20,6	15,9	10,7
U 18-400/4T	4	3	3,0	5,8	47,1	45,4	45,2	44,3	42,6	40,0	36,0	30,6	24,6	17,8

ULTRA

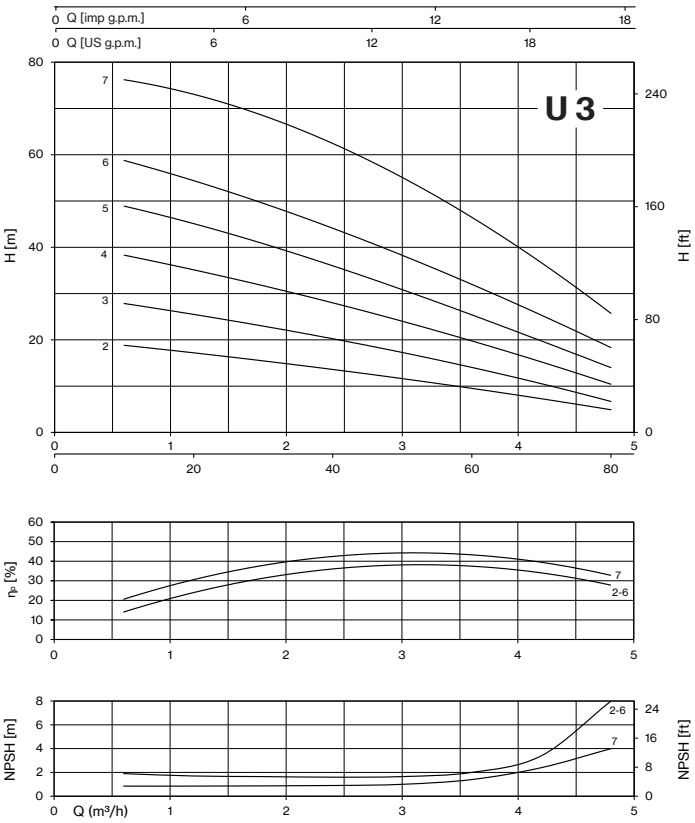
U 3
Q [imp g.p.m.]
Q [US g.p.m.]
H [m]
H [ft]
ηp [%]
NPSH [m]
NPSH [ft]
Q (m³/h)

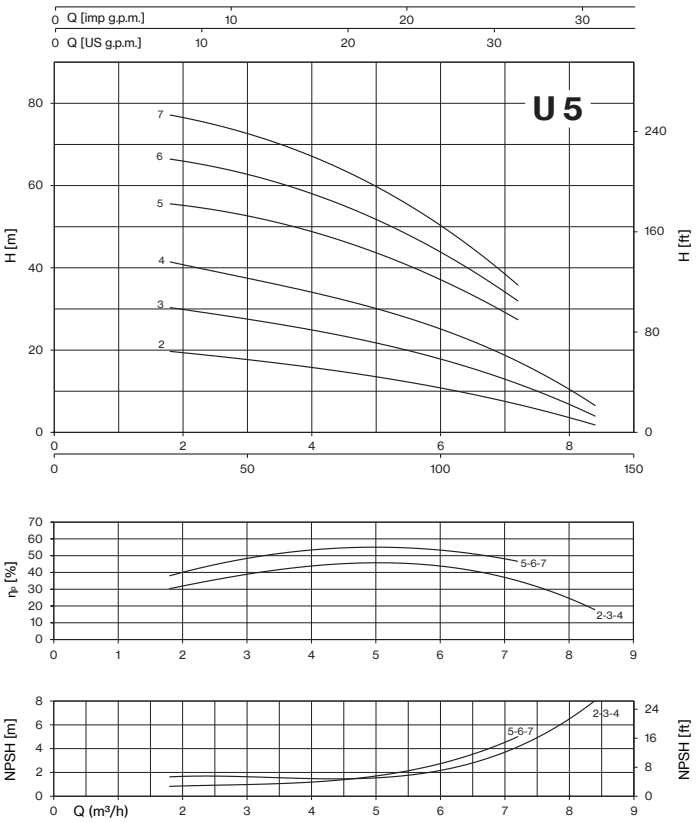
U 5
Q [imp g.p.m.]
Q [US g.p.m.]
H [m]
H [ft]
ηp [%]
NPSH [m]
NPSH [ft]
Q (m³/h)

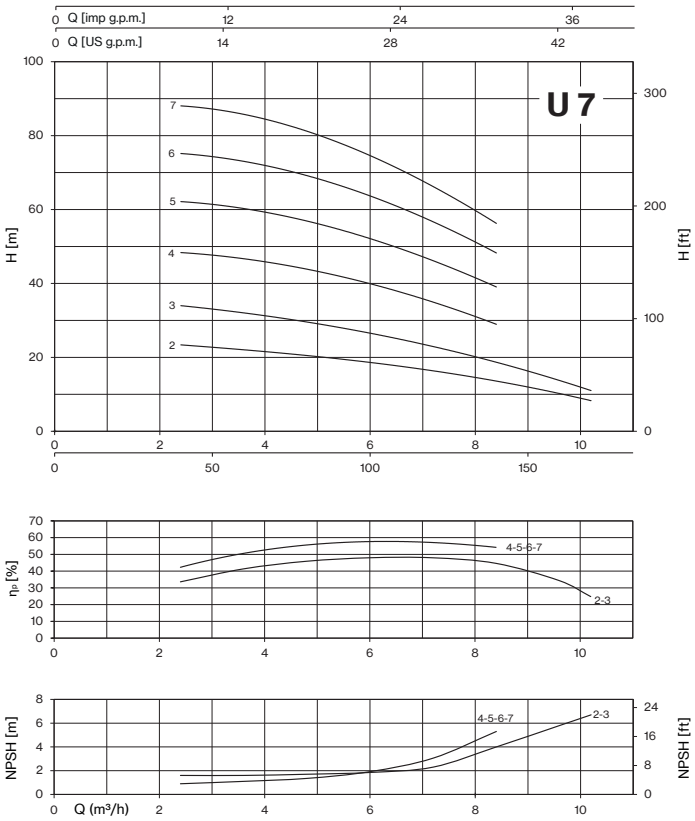
U 7
Q [imp g.p.m.]
Q [US g.p.m.]
H [m]
H [ft]
ηp [%]
NPSH [m]
NPSH [ft]
Q (m³/h)

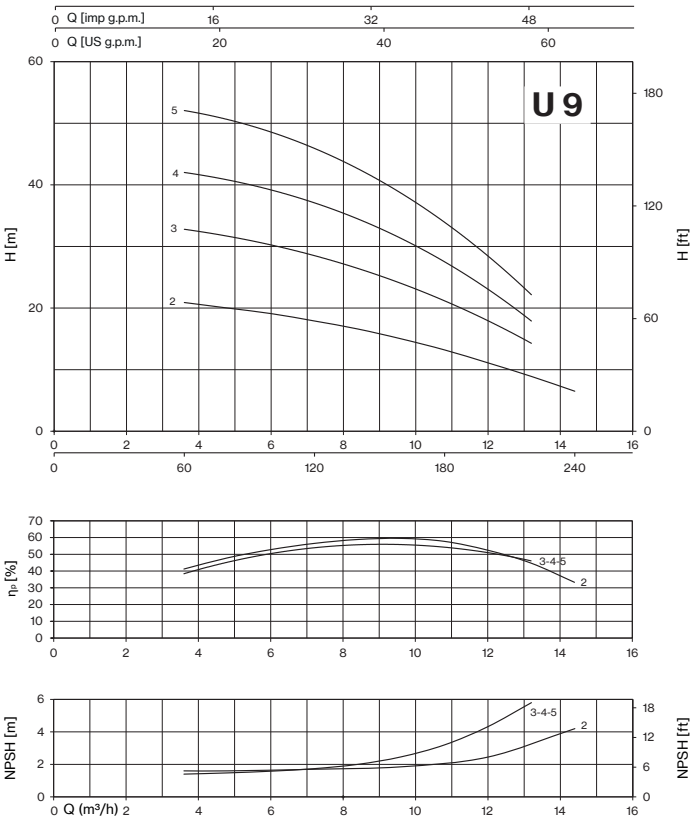
U 9
Q [imp g.p.m.]
Q [US g.p.m.]
H [m]
H [ft]
ηp [%]
NPSH [m]
NPSH [ft]
Q (m³/h)

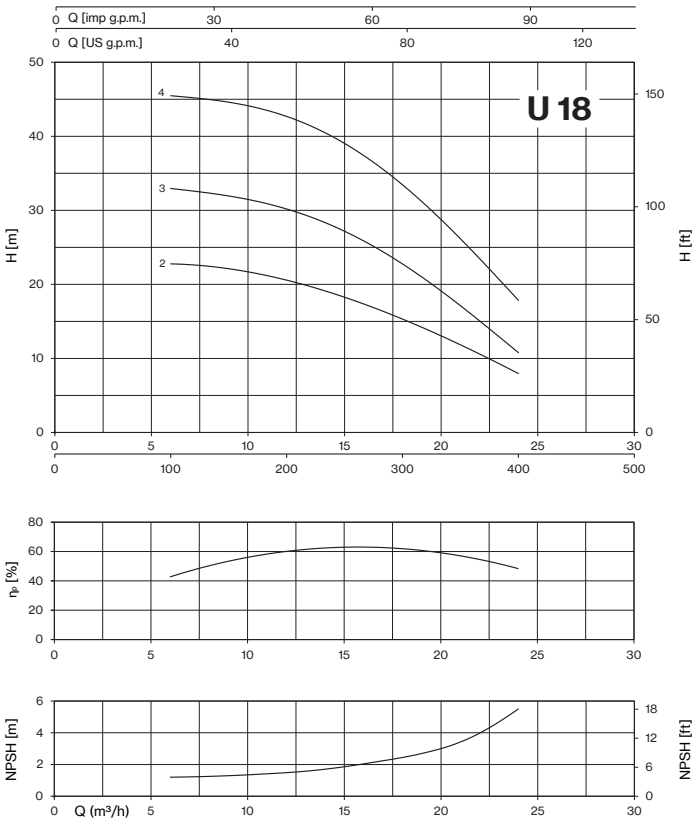

LOTES				
TIPO	CAMIÓN		CONTENEDOR	
	PALET (cm)	Nº bombas	PALET (cm)	Nº bombas
U 3-50/2(T)÷90/4(T)	80×120×150	84	80×120×175	96
U 3-100/5(T)÷120/6(T)	85×110×160	70	85×110×185	80
U 3-150/7(T)	90×110×150	48	90×110×170	56
U 5-70/2(T)	80×120×150	84	80×120×175	96
U 5-80/3(T)÷120/4(T)	85×110×160	70	85×110×185	80
U 5-150/5(T)	90×110×150	48	90×110×170	56
U 5-180/6(T)÷200/7(T)	80×120×150	42	80×120×175	49
U 7-100/2(T)÷120/3(T)	85×110×160	70	85×110×185	80
U 7-180/4(T)÷250/5(T)	90×110×150	48	90×110×170	56
U 7-300/6	80×120×150	42	80×120×175	49
U 7-300/6T	90×110×150	48	90×110×170	56
U 7-350/7T	80×120×155	30	80×120×180	35
U 9-100/2(T)	85×110×160	70	85×110×185	80
U 9-150/3÷200/4(T)	90×110×150	48	90×110×170	56
U 9-250/5(T)	90×110×150	48	90×110×170	56
U 18-180/2T÷250/3T	90×110×150	48	90×110×170	56
U 18-400/4T	80×120×150	42	80×120×175	49

ULTRA

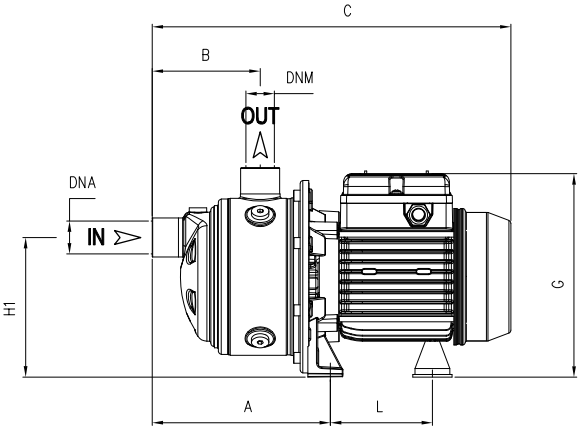

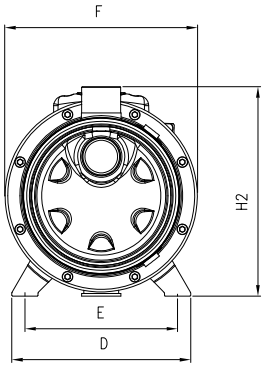

TIPO		DIMENSIONES (mm)															Kg	
~1	~3	A	B	C	D	E	F	G	L	H1	H2	DNA	DNM	I	L	M	~1	~3
U 3-50/2	**U 3-50/2T**	166,8	103	333	164	140	176	190	93,7	128	192	1" G	1" G	369	189	220	6,5	6
U 3-70/3	**U 3-70/3T**	166,8	103	333	164	140	176	190	93,7	128	192			369	189	220	7	7
U 3-90/4	**U 3-90/4T**	190,8	127	357	164	140	176	190	93,7	128	192			369	189	220	8,5	8,5
U 3-100/5	**U 3-100/5T**	214,8	151	404	164	140	176	203	104,7	128	192			444	189	220	10,5	10,5
U 3-120/6	**U 3-120/6T**	238,8	175	428	164	140	176	203	104,7	128	192			444	189	220	11,5	11,5
U 3-150/7	**U 3-150/7T**	262,8	199	513	164	140	176	217	128,2	134	198			529	189	240	14,5	14
U 5-70/2	**U 5-70/2T**	166,8	103	333	164	140	176	195	93,7	128	192			369	189	220	7	7
U 5-80/3	**U 5-80/3T**	166,8	103	357	164	140	176	203	93,7	128	192			444	189	220	9,5	10,5
U 5-120/4	**U 5-120/4T**	190,8	127	380	164	140	176	203	104,7	128	192			444	189	220	11	11
U 5-150/5	**U 5-150/5T**	214,8	151	466	164	140	176	217	128,2	134	198			529	189	240	17,5	17,5
U 5-180/6	**U 5-180/6T**	238,8	175	489	164	140	176	217	128,2	134	198			529	189	240	17,5	18
U 5-200/7	**U 5-200/7T**	262,8	199	513	164	140	176	217	128,2	134	198			529	189	240	17	18

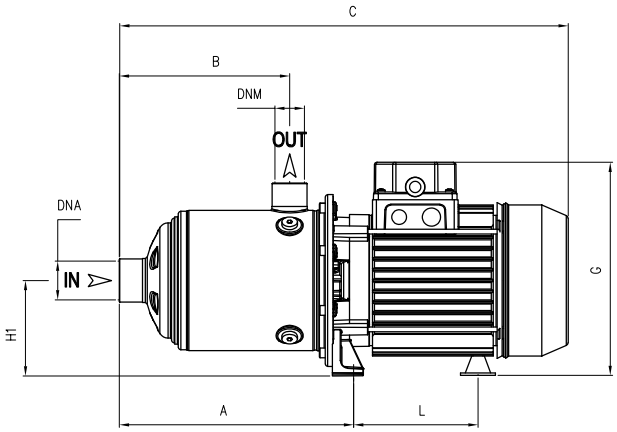

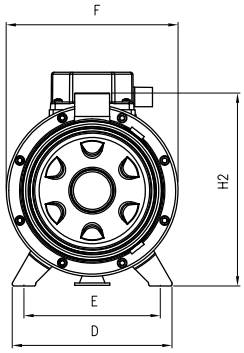

TIPO		DIMENSIONES (mm)															Kg	
~1	~3	A	B	C	D	E	F	G	L	H1	H2	DNA	DNM	I	L	M	~1	~3
U 7-100/2	**U 7-100/2T**	166,8	103	356	164	140	176	203	104,7	92	192	1" ¼ G	1" G	444	189	220	10	10
U 7-120/3	**U 7-120/3T**	166,8	103	356	164	140	176	203	104,7	92	192			444	189	220	10,5	10,5
U 7-180/4	**U 7-180/4T**	190,8	127	441	164	140	176	217	128,2	98	198			529	189	240	16	17
U 7-250/5	**U 7-250/5T**	214,8	151	466	164	140	176	217	128,2	98	198			529	189	240	17,5	16,5
U 7-300/6	**U 7-300/6T**	238,8	175	543 T 489	164	140	176	229 T 211	148,2 T 128,2	103 T 98	203 T 198			580 529	231 189	235 240	24,5	18
-	**U 7-350/7T**	262,8	199	567	164	140	176	229	148,2	103	203			580	231	235	-	22
U 9-100/2	**U 9-100/2T**	185,8	118	375	164	140	178	203	104,7	98	192	1" ½ G	1" ¼ G	444	189	220	10	10
U 9-150/3	**U 9-150/3T**	185,8	118	405	164	140	176	217	128,2	98	198			529	189	240	17	17
U 9-200/4	**U 9-200/4T**	215,8	148	466	164	140	176	217	128,2	98	198			529	189	240	16	17,5
U 9-250/5	**U 9-250/5T**	245,8	178	494	164	140	176	217	128,2	98	198			529	189	240	17,5	16,5
-	**U 18-180/2T**	201	141	462	164	140	176	217	128,2	98	198	2" G	1" ½ G	529	189	240	-	14
-	**U 18-250/3T**	238,5	141	462	164	140	176	217	128,2	98	198			529	189	240	-	16
-	**U 18-400/4T**	276	178,5	554	164	140	176	229	148,2	103	203			580	231	235	-	24

ULTRA S

Horizontales Multicelulares

Bombas horizontales multicelulares de acero inox. Diseñadas para el bombeo de fluidos limpios y no cargados, sistemas de presurización, riego, agua potable y con glicol, tratamiento de agua, calefacción y aire acondicionado, y sistemas de lavado.

Características constructivas	
Cuerpo bomba, apoyo sello mecánico	acero inox AISI 304
Soporte del motor	aluminio
Rodetes, difusores	acero inox AISI 304
Sello mecánico	cerámica-grafito-EPDM ≤ 6 rodetes grafito-carburo de silicio-EPDM ≥ 7 rodetes
Eje motor	acero inox AISI 303
Temperatura del líquido	-15 ÷ +110 °C
Presión de trabajo	máx. 8,5 bar

Motor	
Motor de inducción de 2 polos	3~ 230/400V - 50Hz 1~ 230V - 50Hz (con protección térmica hasta 1,85 kW)
Clase de aislamiento	F
Grado de protección	IPX4

U 3 S - 120 / 6 T -WR

- tipo bomba: U
- caudal nominal m³/h: 3
- acero inox pieza hidráulica: S
- N° de rodetes: 6
- motor: T = 3~; (en blanco) = 1~
- certificación: -WR = aprobado por WRAS; (en blanco) = estándar
- sello mecánico: -2 = Sic-Sic; (en blanco) = estándar

WRAS APPROVED PRODUCT
CERTIFICATION MARK

ULTRA 3S

ULTRA 5S

ULTRA 7S

ULTRA 9S

ULTRA 18S

ULTRA S

TIPO - 50 Hz		P2		P1		TENSIÓN		Q (m³/h - l/min)						
1~	3~			1~	3~	1~ 230V	3~ 400V	0	0,6	1,2	1,8	2,4	3,6	4,8
								0	10	20	30	40	60	80
		CV	kW	kW		A		H (m)						
U 3S-50/2	**U 3S-50/2T**	0,5	0,37	0,41	0,41	1,8	0,9	21,7	20,9	19,3	17,8	15,9	11,4	5,8
U 3S-70/3	**U 3S-70/3T**	0,7	0,51	0,61	0,58	2,7	1,1	32,7	31,2	29,2	26,7	23,9	17,2	9,0
U 3S-90/4	**U 3S-90/4T**	0,9	0,66	0,83	0,8	3,6	1,7	44,3	42,8	40,0	36,4	33,2	24,5	13,9
U 3S-100/5	**U 3S-100/5T**	1	0,75	0,99	0,92	4,4	1,7	55,3	53,5	50,3	46,5	42,1	31,6	17,7
U 3S-120/6	**U 3S-120/6T**	1,2	0,9	1,11	1,11	5,1	2,5	66,6	64,4	60,8	56,0	50,7	38,1	22,4
U 3S-150/7	**U 3S-150/7T**	1,5	1,1	1,4	1,4	6,6	3,1	75,6	73,3	69,4	64,8	58,9	44,4	26,1

TIPO - 50 Hz		P2		P1		TENSIÓN		Q (m³/h - l/min)							
1~	3~			1~	3~	1~ 230V	3~ 400V	0	1,8	2,4	3,6	4,8	6	7,2	8,4
								0	30	40	60	80	100	120	140
		CV	kW	kW		A		H (m)							
U 5S-70/2	**U 5S-70/2T**	0,7	0,51	0,6	0,58	2,6	1,1	22,3	20,4	19,5	17,5	14,8	11,7	7,8	2,8
U 5S-80/3	**U 5S-80/3T**	0,8	0,6	0,8	0,75	3,8	1,4	34,0	31,1	29,9	27,0	23,6	19,1	13,1	6,0
U 5S-120/4	**U 5S-120/4T**	1,2	0,9	1,09	1,08	4,9	2,4	45,5	42,2	40,7	37,2	32,9	27,4	19,8	10,4
U 5S-150/5	**U 5S-150/5T**	1,5	1,1	1,4	1,3	6,6	3,1	55,9	52,8	51,4	48,1	43,4	37,3	28,3	16,4
U 5S-180/6	**U 5S-180/6T**	2	1,5	1,6	1,6	7,4	3,3	67,0	63,3	61,6	57,6	51,9	44,2	33,6	20,4
U 5S-200/7	**U 5S-200/7T**	2	1,5	1,9	1,8	8,6	3,6	77,8	73,5	71,3	66,3	59,6	50,7	38,0	22,4

TIPO - 50 Hz		P2		P1		TENSIÓN		Q (m³/h - l/min)							
1~	3~			1~	3~	1~ 230V	3~ 400V	0	2,4	3,6	4,8	6	7,2	9,6	10,8
								0	40	60	80	100	120	160	180
		CV	kW	kW		A		H (m)							
U 7S-100/2	**U 7S100/2T**	1	0,75	0,91	0,84	4,1	1,6	23,6	22,6	21,8	20,5	18,8	16,7	10,6	6,7
U 7S-120/3	**U 7S-120/3T**	1,2	0,9	1,23	1,22	5,6	2,5	35,6	33,9	32,8	31,2	28,1	24,7	15,7	10,0
U 7S-180/4	**U 7S-180/4T**	2	1,5	1,8	1,7	8,3	3,5	46,7	46,0	45,2	43,1	40,3	36,9	25,5	
U 7S-250/5	**U 7S-250/5T**	2,5	1,85	2,2	2,1	9,9	4,0	58,5	57,6	56,6	54,1	50,8	46,1	31,8	
U 7S-300/6	**U 7S-300/6T**	3	2,2	2,6	2,5	12,1	4,8	70,6	69,9	68,7	65,8	61,8	56,6	39,3	
-	**U 7S-350/7T**	3,5	2,57	-	2,9	-	5,3	82,8	82,0	80,6	77,2	72,3	66,0	46,4	

TIPO - 50 Hz		P2		P1		TENSIÓN		Q (m³/h - l/min)								
1~	3~			1~	3~	1~ 230V	3~ 400V	0	3,6	4,8	6	7,2	9,6	12	13,2	14,4
								0	60	80	100	120	160	200	220	240
		CV	kW	kW		A		H (m)								
U 9S-100/2	**U 9S-100/2T**	1	0,75	0,99	0,95	4,5	1,6	23,9	21,0	20,0	18,8	17,7	15,0	11,0	8,7	6,0
U 9S-150/3	**U 9S-150/3T**	1,5	1,1	1,5	1,4	7,0	3,1	35,1	32,8	31,8	30,6	29,0	24,9	18,9	15,2	
U 9S-200/4	**U 9S-200/4T**	2	1,5	1,8	1,8	8,3	3,6	45,8	42,7	41,5	39,7	37,8	32,7	24,6	19,8	
U 9S-250/5	**U 9S-250/5T**	2,5	1,85	2,3	2,2	10,4	4,2	57,1	53,1	51,6	49,5	47,2	40,6	30,2	24,4	

TIPO - 50 Hz	P2		P1	TENSIÓN	Q (m³/h - l/min)									
3~				3~ 400V	0	6	7,2	9,6	12	14,4	16,8	19,2	21,6	24
					0	100	120	160	200	240	280	320	360	400
	CV	kW	kW	A	H (m)									
U 18S-180/2T	2	1,5	1,6	3,3	23,8	22,3	21,8	20,6	19,1	17,5	15,7	13,5	10,9	7,8
U 18S-250/3T	2,5	1,85	2,3	4,3	33,8	31,6	31,0	29,4	27,4	25,4	23,2	20,4	16,3	11,5
U 18S-400/4T	4	3	3,1	5,9	46,3	44,2	43,4	41,4	39,1	36,7	34,1	30,8	25,6	19,0

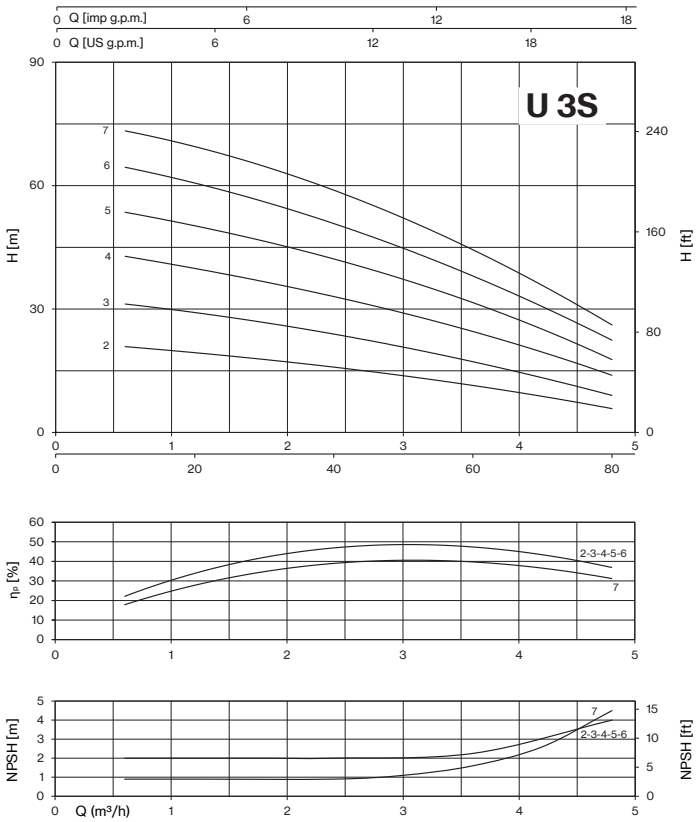
U 3S
Q [imp g.p.m.]
Q [US g.p.m.]
H [m]
H [ft]
ηp [%]
NPSH [m]
NPSH [ft]
Q (m³/h)
2-3-4-5-6
7

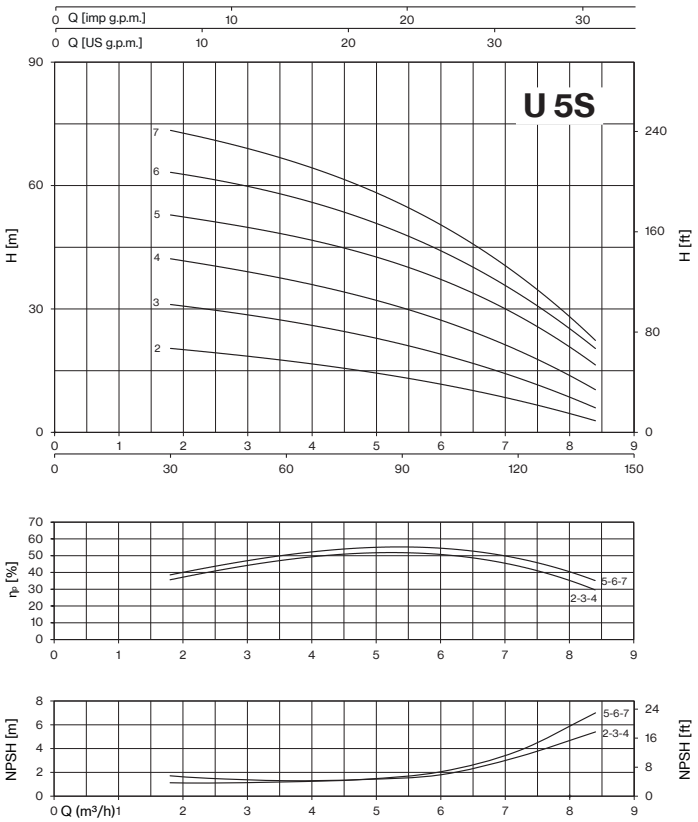
U 5S
Q [imp g.p.m.]
Q [US g.p.m.]
H [m]
H [ft]
ηp [%]
NPSH [m]
NPSH [ft]
Q (m³/h)
5-6-7
2-3-4

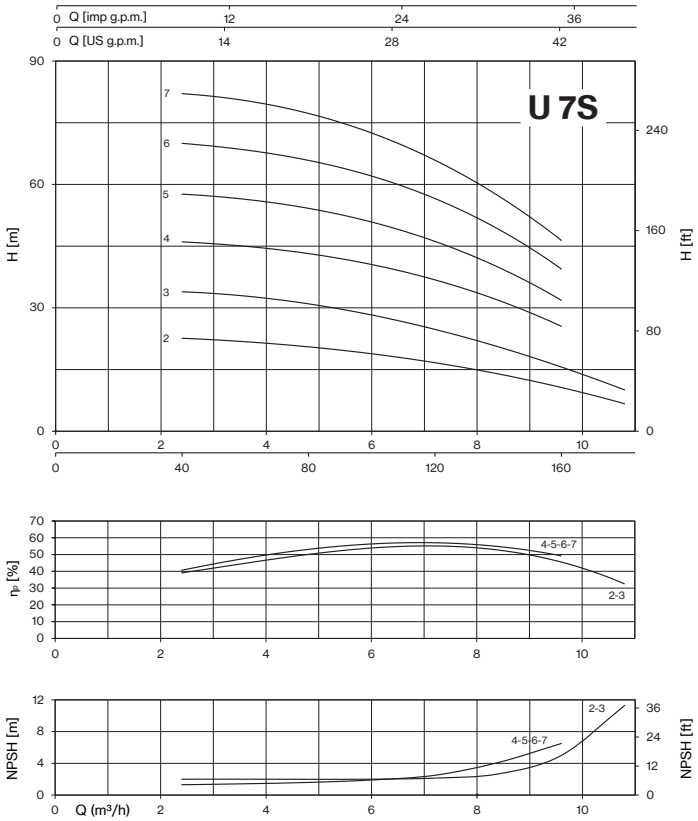
U 7S
Q [imp g.p.m.]
Q [US g.p.m.]
H [m]
H [ft]
ηp [%]
NPSH [m]
NPSH [ft]
Q (m³/h)
4-5-6-7
2-3

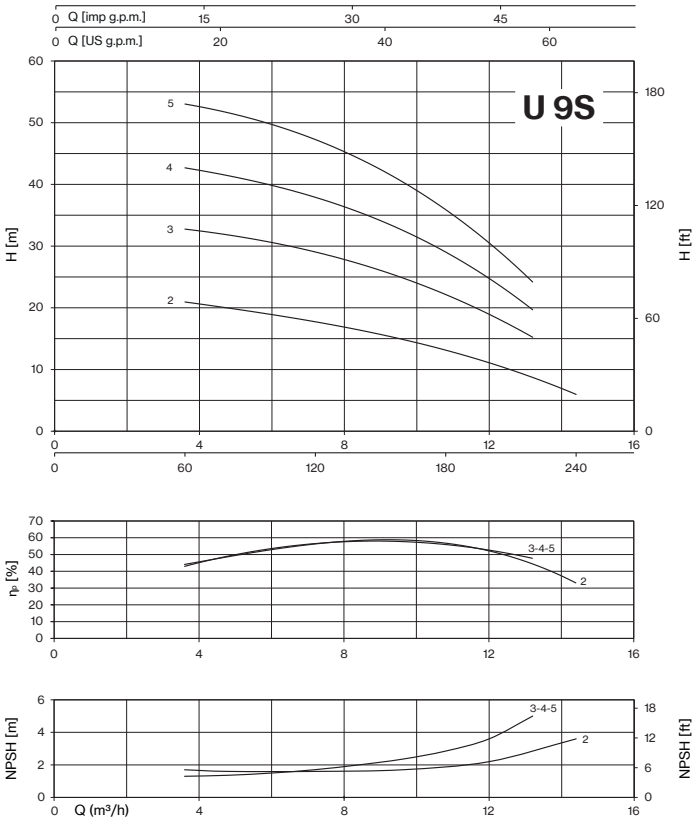
U 9S
Q [imp g.p.m.]
Q [US g.p.m.]
H [m]
H [ft]
ηp [%]
NPSH [m]
NPSH [ft]
Q (m³/h)
3-4-5
2

ULTRA S

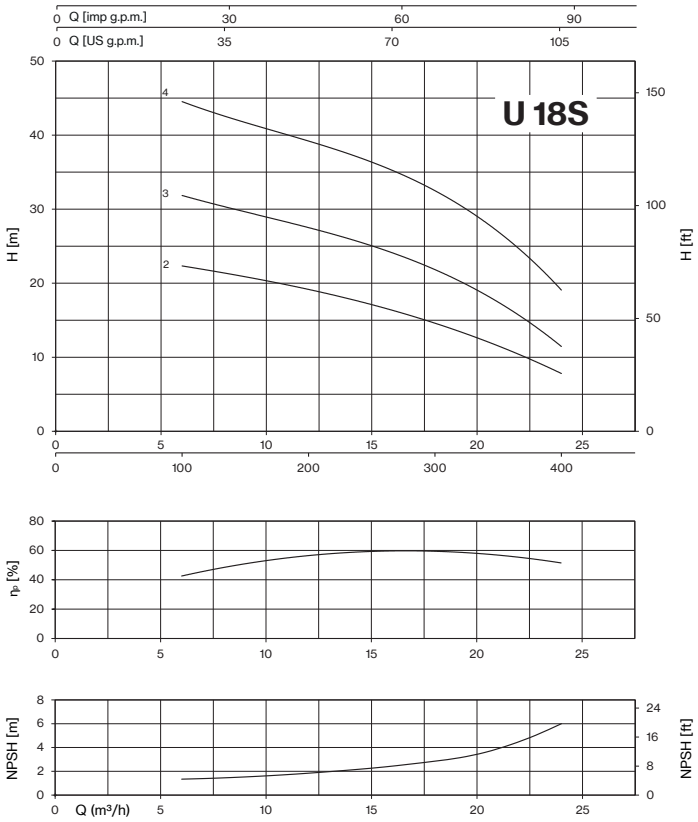

LOTES				
TIPO	CAMIÓN		CONTENEDOR	
	PALET (cm)	N° bombas	PALET (cm)	N° bombas
U 3S-50(T)/2÷90/4(T)	80×120×150	84	80×120×175	96
U 3S-100/5(T)÷120/6(T)	85×110×160	70	85×110×185	80
U 3S-150/7(T)	90×110×150	48	90×110×170	56
U 5S-70/2(T)	80×120×150	84	80×120×175	96
U 5S-80/3(T)÷120/4(T)	85×110×160	70	85×110×185	80
U 5S-150/5(T)	90×110×150	48	90×110×170	56
U 5S-180/6(T)÷200/7(T)	80×120×150	42	80×120×175	49
U 7S-100/2(T)÷120/3(T)	85×110×160	70	85×110×185	80
U 7S-180/4(T)÷250/5(T)	90×110×150	48	90×110×170	56
U 7S-300/6	80×120×150	42	80×120×175	49
U 7S-300/6T	90×110×150	48	90×110×170	56
U 7S-350/7T	80×120×155	30	80×120×180	35
U 9S-100/2(T)	85×110×160	70	85×110×185	80
U 9S-150/3(T)÷200/4(T)	90×110×150	48	90×110×170	56
U 9S-250/5(T)	90×110×150	48	90×110×170	56
U 18S-180/2T÷250/3T	90×110×150	48	90×110×170	56
U 18S-400/4T	80×120×145	42	80×120×175	49

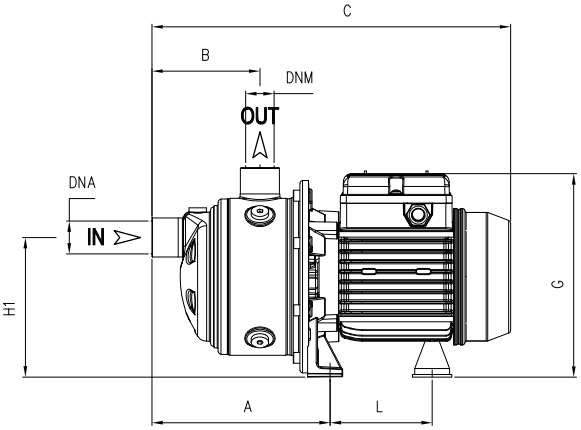

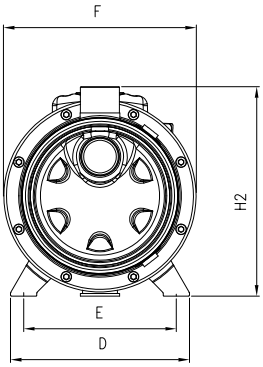

TIPO		DIMENSIONES (mm)															Kg	
~1	~3	A	B	C	D	E	F	G	L	H1	H2	DNA	DNM	I	L	M	~1	~3
U 3S-50/2	**U 3S-50/2T**	166,8	103	333	164	140	176	190	93,7	128	192			369	189	220	7	7
U 3S-70/3	**U 3S-70/3T**	166,8	103	333	164	140	176	190	93,7	128	192			369	189	220	8	8
U 3S-90/4	**U 3S-90/4T**	190,8	127	357	164	140	176	190	93,7	128	192			369	189	220	9,5	9,5
U 3S-100/5	**U 3S-100/5T**	214,8	151	404	164	140	176	203	104,7	128	192			444	189	220	12	12
U 3S-120/6	**U 3S-120/6T**	238,8	175	428	164	140	176	203	104,7	128	192			444	189	220	13	13
U 3S-150/7	**U 3S-150/7T**	262,8	199	513	164	140	176	211	128,2	134	198	1” G	1” G	529	189	240	19,5	20
U 5S-70/2	**U 5S-70/2T**	166,8	103	333	164	140	176	195	93,7	128	192			369	189	220	7,5	7,5
U 5S-80/3	**U 5S-80/3T**	166,8	103	357	164	140	176	203	93,7	128	192			444	189	220	10	10
U 5S-120/4	**U 5S-120/4T**	190,8	127	380	164	140	176	203	104,7	128	192			444	189	220	12	12
U 5S-150/5	**U 5S-150/5T**	214,8	151	466	164	140	176	211	128,2	134	198			529	189	240	18,5	19
U 5S-180/6	**U 5S-180/6T**	238,8	175	489	164	140	176	211	128,2	134	198			529	189	240	19	19,5
U 5S-200/7	**U 5S-200/7T**	262,8	199	513	164	140	176	211	128,2	134	198			529	189	240	18,5	20

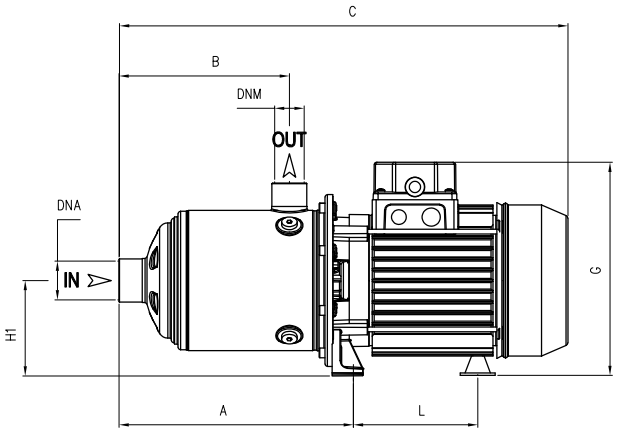

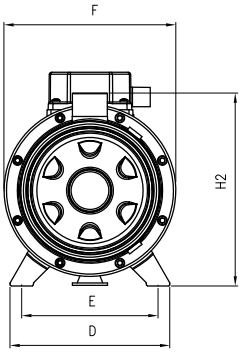

TIPO		DIMENSIONES (mm)															Kg	
~1	~3	A	B	C	D	E	F	G	L	H1	H2	DNA	DNM	I	L	M	~1	~3
U 7S-100/2	**U 7S100/2T**	166,8	103	356	164	140	176	203	104,7	92	192			444	189	220	10,5	10,5
U 7S-120/3	**U 7S-120/3T**	166,8	103	356	164	140	176	203	104,7	92	192			444	189	220	11,5	11,5
U 7S-180/4	**U 7S-180/4T**	190,8	127	441	164	140	176	211	128,2	98	198			529	189	240	17	18
U 7S-250/5	**U 7S-250/5T**	214,8	151	466	164	140	176	211	128,2	98	198	1” ¼ G	1” G	529	189	240	18,5	17,5
U 7S-300/6	**U 7S-300/6T**	238,8	175	543 T 489	164	140	176	229 T 211	148,2 T 128,2	103 T 98	203 T 198			580 529	231 189	235 240	26	19,5
-	**U 7S-350/7T**	262,8	199	567	164	140	176	229	148,2	103	203			580	231	235	-	23,5
U 9S-100/2	**U 9S-100/2T**	185,8	118	375	164	140	176	203	104,7	98	192			444	189	220	10,5	10,5
U 9S-150/3	**U 9S-150/3T**	185,8	118	405	164	140	176	211	128,2	98	198	1” ½ G	1” ¼ G	529	189	240	18	18
U 9S-200/4	**U 9S-200/4T**	215,8	148	466	164	140	176	211	128,2	98	198			529	189	240	17,5	18,5
U 9S-250/5	**U 9S-250/5T**	245,8	178	494	164	140	1761	211	128,2	98	198			529	189	240	19	18
-	**U 18S-180/2T**	201	141	462	164	140	176	211	128,2	98	198			529	189	240	-	15
-	**U 18S-250/3T**	238,5	141	462	164	140	176	211	128,2	98	198	2” G	1” ½ G	529	189	240	-	17,5
-	**U 18S-400/4T**	276	178,5	554	164	140	176	229	148,2	103	203			580	231	235	-	26

Serie ULTRA (S)-Sello mecánico y cojinetes

SELLO MECÁNICO	MODELO BOMBA	EJE Ø		MATERIAL ESTÁNDAR	OPCIONAL
					2
	U3-50/2, U3-70/3, U3-90/4, U3-100/5, U3-120/6, U5-70/2, U5-80/3, U5-120/4, U5-150/5, U5-180/6, U7-100/2, U7-120/3, U7-180/4, U7-250/5, U7-300/6, U9-100/2, U9-150/3, U9-200/4, U9-250/5, U18-180/2, U18-250/3, U18-400/4	14mm / S	***Cara rotativa*** ***Cara estacionaria*** ***Elastómero***	Cerámica Grafito EPDM	SiC SiC EPDM
	U3-150/7, U5-200/7, U7-350/7	14mm	***Cara rotativa*** ***Cara estacionaria*** ***Elastómero***	Cerámica SiC EPDM	SiC SiC EPDM

COJINETES	MODELO BOMBA	TIPO	
	U3-50/2, U3-70/3, U3-90/4, U5-70/2	6201-ZZ	6202-ZZ
	U3-100/5, U3-120/6, U5-80/3, U5-120/4, U7-100/2, U7-120/3, U9-100/2	6202-ZZ	6302-ZZ C3
	U3-150/7, U5-150/5, U5-180/6, U5-200/7, U7-180/4, U7-250/5, 3~ U7-300/6, U9-150/3, U9-200/4, U9-250/5, U18-180/2, U18-250/3	6203-ZZ	6304-ZZ C3
	1~ U7-300/6, U7-350/7, U18-400/4	6203-ZZ	6305-ZZ C3

ULTRA + VSD

Bomba horizontal de refuerzo con accionamiento de velocidad variable

DESCRIPCIÓN
Bomba horizontal de la serie ULTRA equipada con un variador de velocidad monofásico EPIC o trifásico EPIC-A.
Esta bomba de refuerzo garantiza una presión deseada independientemente de las variaciones en la demanda de caudal, lo que la hace adecuada para sistemas domésticos con baja presión o falta de ella. Se requiere un tanque de membrana aguas abajo del sistema.

CARACTERÍSTICAS
- Variador de velocidad EPIC o EPIC-A integrado
- Bomba horizontal trifásica de la serie ULTRA
- Sensor de presión
- Cable con enchufe

FUNCIONAMIENTO
Si la presión en la red disminuye, la bomba se activará y aumentará gradualmente su velocidad para proporcionar la presión establecida. Cuando la demanda de agua disminuya, la presión aumentará, haciendo que la velocidad de la bomba se reduzca y eventualmente se detenga si cesa la demanda. La bomba permanecerá en modo de espera, lista para arrancar con la próxima demanda de agua.

SELECCIÓN
La tabla a continuación muestra los modelos de bombas ULTRA horizontales disponibles para el montaje con EPIC o EPIC-A.
Consulte el catálogo de la serie ULTRA para obtener información específica sobre las bombas y las curvas características.

3~ TIPO BOMBA		TIPO VSD	
ULTRA	ULTRA S	Alimentación	
		1~ 230V	3~ 400V
U 3-50/2T	U 3S-50/2T	EPIC	EPIC-A 304
U 3-70/3T	U 3S-70/3T		
U 3-90/4T	U 3S-90/4T		
U 3-100/5T	U 3S-100/5T		
U 3-120/6T	U 3S-120/6T		
U 3-150/7T	U 3S-150/7T		
U 5-70/2T	U 5S-70/2T		
U 5-80/3T	U 5S-80/3T		
U 5-120/4T	U 5S-120/4T		
U 5-150/5T	U 5S-150/5T		
U 5-180/6T	U 5S-180/6T		
U 5-200/7T	U 5S-200/7T		
U 7-100/2T	U 7S-100/2T		
U 7-120/3T	U 7S-120/3T		
U 7-180/4T	U 7S-180/4T		
U 7-250/5T	U 7S-250/5T		EPIC-A 306
U 7-300/6T	U 7S-300/6T	-	
U 7-350/7T	U 7S-350/7T		
U 9-100/2T	U 9S-100/2T	EPIC	EPIC-A 304
U 9-150/3T	U 9S-150/3T		
U 9-200/4T	U 9S-200/4T		
U 9-250/5T	U 9S-250/5T	-	EPIC-A 306
U 18-180/2T	U 18-180/2T	EPIC	EPIC-A 304
U 18-250/3T	U 18S-250/3T	-	EPIC-A 306
U 18-400/4T	U 18S-400/4T		EPIC-A 309

U3S /E 100/5 T 1×230-50

- alimentación
- Modelo VSD (sólo para EPIC-A)
- tipo VSD
  - **/E** EPIC
  - **/A** EPIC-A

Pentax®

WATER PUMPS

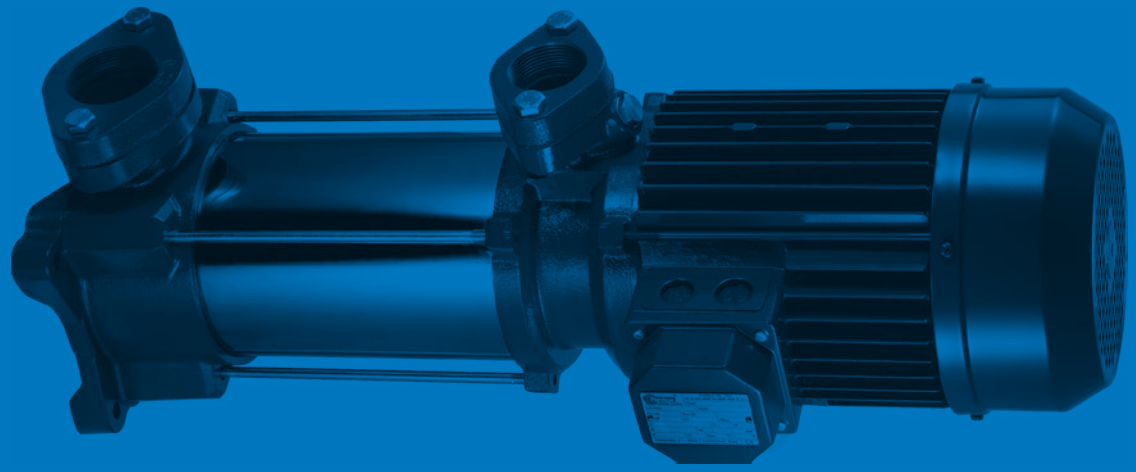

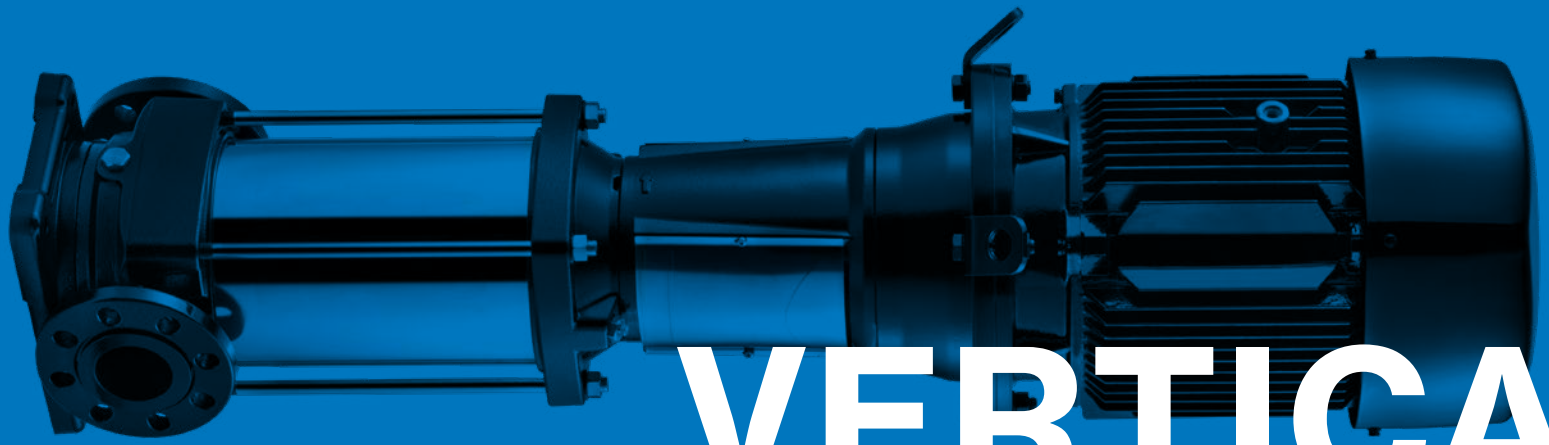

VERTICALES MULTICELULARES

VERTICALES MULTICELULARES

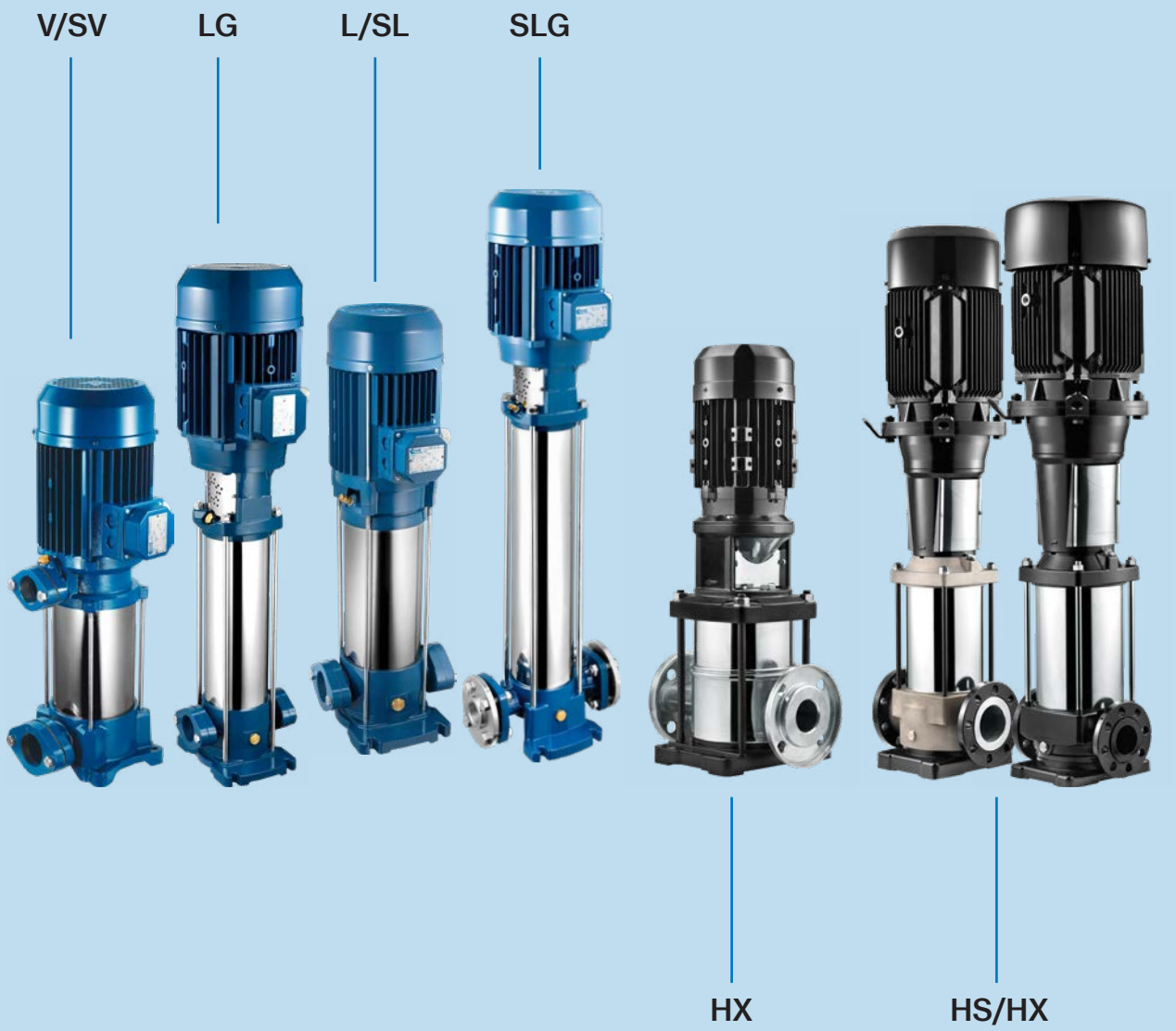

Familia de bombas monbloc verticales multietapa (V/L) con rodetes de Noryl® o (SV/SL) de AISI 304; bombas acopladas (LG) con rodetes de Noryl® o (SLG) de AISI 304; bombas acopladas (HS) con rodetes de AISI 304 o (HX) de AISI 316.

Aplicaciones:

- Manejo de líquidos no cargados
- Sistemas de presurización
- Sistemas de riego residencial e industrial y sistemas de agua potable
- Sistemas de lavado

VERTICALES

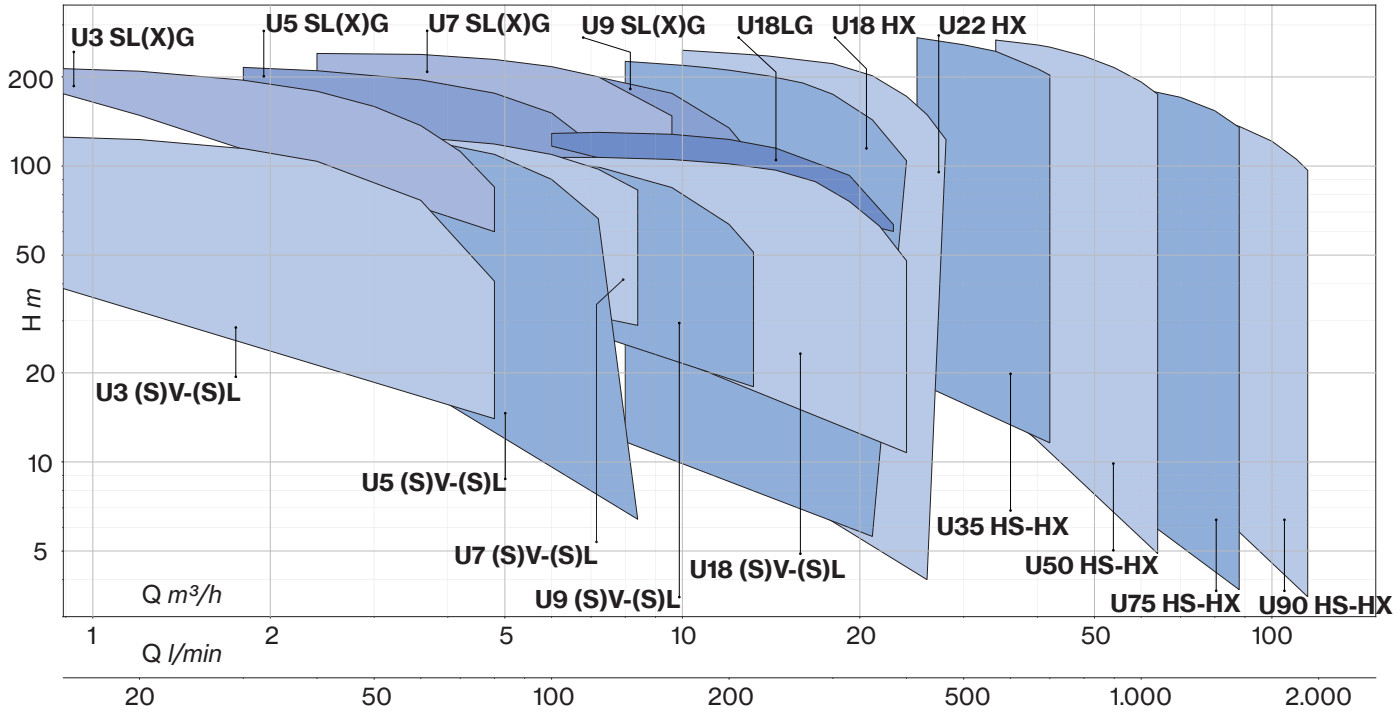
U3 SL(X)G
U5 SL(X)G
U7 SL(X)G
U9 SL(X)G
U18LG
U18 HX
U22 HX
200
100
50
H m
20
10
5
U3 (S)V-(S)L
U5 (S)V-(S)L
U7 (S)V-(S)L
U9 (S)V-(S)L
U18 (S)V-(S)L
U35 HS-HX
U50 HS-HX
U75 HS-HX
U90 HS-HX
Q m³/h
1
2
5
10
20
50
100
Q l/min
20
50
100
200
500
1.000
2.000

ULTRA V/L

Verticales Multicelulares

ULTRA V

ULTRA 3-5-7 L

ULTRA 9-18 L

Bombas multicelulares verticales de acero inox. Bombeo de fluidos limpios y no cargados, sistemas de presurización, riego, agua potable y con glicol, tratamiento de agua, industria alimentaria, calefacción y aire acondicionado, sistemas de lavado.

Características constructivas	
Cuerpo bomba	hierro fundido
Soporte del motor	hierro fundido
Rodete, difusor	Noryl®
Camisa, eje motor	acero inox AISI 304
Sello mecánico	cerámica-grafito-EPDM grafito-carburo de silicio-EPDM
Cojinete intermedio guía-eje	cerámica-carburo de tungsteno
Temperatura ambiente	máx. 40 °C
Temperatura del líquido	+5 ÷ +35 °C
Presión máx. de trabajo	8 bar ≤ 6 rodetes; 14 bar ≥ 7 rodetes
Guarniciones cuerpo bomba	EPDM

Motor	
Motor de inducción de 2 polos	3~ 230/400V - 50Hz P ⩽ 4kW 3~ 400/690V - 50Hz P > 4kW 1~ 230V-50Hz (con protección térmica hasta 1,85 kW)
Clase de aislamiento	F
Grado de protección	IPX4 IPX5 ≥ 4,5 CV

U 3 V - 100/ 5 T -2

- sello mecánico: estándar / **2** Sic-Sic
- motor: 1~ / **T** 3~
- N° de rodetes
- **L** eje vertical, conexiones en línea / **V** eje vertical, conexiones superpuestas
- caudal nominal m³/h
- tipo bomba

Más detalles sobre los sello mecánicos en la página 180

ULTRA LG

Verticales Multicelulares

Bombas multicelulares verticales de acero inox. Bombeo de fluidos limpios y no cargados, sistemas de presurización, riego, agua potable y con glicol, tratamiento de agua, industria alimentaria, calefacción y aire acondicionado, sistemas de lavado.

Características constructivas	
Cuerpo bomba	hierro fundido
Soporte del motor	hierro fundido
Rodete, difusor	Noryl®
Camisa, eje motor	acero inox AISI 304
Sello mecánico	cerámica-grafito-EPDM grafito-carburo de silicio-EPDM
Cojinete intermedio guía-eje	cerámica-carburo de tungsteno
Temperatura ambiente	máx. 40 °C
Temperatura del líquido	+5 ÷ +35 °C
Presión máx. de trabajo	14 bar
Guarniciones cuerpo bomba	EPDM

Motor	
Motor de inducción de 2 polos	3~ 400/690V - 50Hz P > 4kW
Clase de aislamiento	F
Grado de protección	IPX5

U 18 L G - 920 / 10 T

- T — motor T 3~
- 10 — N° de rodetes
- G — acoplamiento
- L — eje vertical, conexiones en línea
- 18 — caudal nominal m³/h
- U — tipo bomba

Más detalles sobre los sello mecánicos en la página 180

ULTRA V/L

TIPO - 50 Hz		P2		P1		TENSIÓN		Q (m³/h - l/min)						
1~	3~			1~	3~	1~ 230V	3~ 400V	0	0,6	1,2	1,8	2,4	3,6	4,8
								0	10	20	30	40	60	80
		CV	kW	kW		A		H (m)						
U 3...-100/5	**U 3...-100/5T**	1	0,75	1,1	1	4,8	1,9	52,2	48,9	45,1	40,8	36,0	25,4	14,0
U 3...-120/6	**U 3...-120/6T**	1,2	0,9	1,2	1,2	5,6	2,6	62,8	58,7	54,5	49,6	43,9	32,1	18,3
U 3...-150/7	**U 3...-150/7T**	1,5	1,1	1,3	1,2	6,1	3,0	77,1	76,1	73,2	68,4	62,3	46,5	25,7
U 3...-180/8	**U 3...-180/8T**	2	1,5	1,5	1,4	7,0	3,1	88,1	87,2	83,5	77,6	70,2	51,3	26,0
U 3...-200/9	**U 3...-200/9T**	2	1,5	1,6	1,5	7,4	3,2	98,8	97,2	93,7	87,3	79,4	60,0	32,2
U 3...-250/10	**U 3...-250/10T**	2	1,5	1,7	1,7	7,9	3,5	109,3	108,2	103,6	96,3	87,5	65,3	34,5
U 3...-280/11	**U 3...-280/11T**	2,5	1,85	2,0	1,8	9,4	3,8	120,4	118,7	113,8	106,1	96,4	71,6	38,3
U 3...-300/12	**U 3...-300/12T**	2,5	1,85	2,1	2,0	9,8	4,0	130,3	128,5	122,9	114,6	103,8	76,6	40,8

TIPO - 50 Hz		P2		P1		TENSIÓN		Q (m³/h - l/min)							
1~	3~			1~	3~	1~ 230V	3~ 400V	0	1,8	2,4	3,6	4,8	6	7,2	8,4
								0	30	40	60	80	100	120	140
		CV	kW	kW		A		H (m)							
U 5...-120/4	**U 5...-120/4T**	1,2	0,9	1,13	1,13	5,2	2,5	45,3	41,3	39,6	35,6	30,8	24,9	17,6	6,4
U 5...-150/5	**U 5...-150/5T**	1,5	1,1	1,4	1,4	6,6	3,1	57,6	55,6	54,2	50,5	45,0	37,0	27,4	
U 5...-180/6	**U 5...-180/6T**	2	1,5	1,6	1,6	7,4	3,3	69,1	66,5	64,8	60,1	53,2	43,8	32,0	
U 5...-200/7	**U 5...-200/7T**	2	1,5	1,9	1,8	8,6	3,6	80,6	77,1	75,1	69,6	61,3	50,4	35,8	
U 5...-250/8	**U 5...-250/8T**	2,5	1,85	2,2	2,1	9,9	4,1	92,0	88,2	85,8	79,2	70,1	57,2	41,1	
U 5...-280/9	**U 5...-280/9T**	2,5	1,85	2,4	2,3	10,9	4,3	103,3	98,9	96,2	88,8	78,4	64,1	45,3	
U 5...-300/10	**U 5...-300/10T**	3	2,2	2,7	2,6	12,5	4,9	115,1	110,6	107,6	99,5	87,6	72,1	50,7	
U 5...-350/11	**U 5...-350/11T**	3,5	2,57	3,0	2,9	13,7	5,3	127,6	122,5	119,4	110,8	98,0	80,8	57,4	
-	**U 5...-380/12T**	4	3	-	3,2	-	6,0	140,3	135,4	132,1	123,2	109,5	90,1	66,5	

TIPO - 50 Hz		P2		P1		TENSIÓN		Q (m³/h - l/min)						
1~	3~			1~	3~	1~ 230V	3~ 400V	0	2,4	3,6	4,8	6	7,2	8,4
								0	40	60	80	100	120	140
		CV	kW	kW		A		H (m)						
U 7...-180/4	**U 7...-180/4T**	2	1,5	1,7	1,6	7,9	3,3	49,6	48,4	46,7	43,8	39,9	34,9	28,9
U 7...-250/5	**U 7...-250/5T**	2,5	1,85	2,2	2,0	9,9	4,0	63,2	62,1	60,3	56,9	52,1	46,2	39,0
U 7...-300/6	**U 7...-300/6T**	3	2,2	2,5	2,4	11,5	4,7	76,0	75,1	73,1	69,2	63,6	56,8	48,2
-	**U 7...-350/7T**	3,5	2,57	-	2,8	-	5,1	89,0	88,0	85,8	81,2	74,5	66,3	56,2
-	**U 7...-400/8T**	4	3	-	3,1	-	5,9	102,3	101,0	98,2	92,4	84,4	74,6	62,4
-	**U 7...-450/9T**	4,5	3,37	-	3,6	-	6,5	115,2	114,4	111,4	105,6	97,1	86,3	73,1
-	**U 7...-550/10T**	5,5	4	-	4,0	-	7,7	128,1	128,0	124,9	118,7	109,4	97,6	83,0

TIPO - 50 Hz		P2		P1		TENSIÓN		Q (m³/h - l/min)						
1~	3~			1~	3~	1~ 230V	3~ 400V	0	3,6	4,8	7,2	9,6	12	13,2
								0	60	80	120	160	200	220
		CV	kW	kW		A		H (m)						
U 9...-200/4	**U 9...-200/4T**	2	1,5	1,8	1,7	8,3	3,5	45,8	42,1	40,7	37,3	31,3	23,0	17,9
U 9...-250/5	**U 9...-250/5T**	2,5	1,85	2,3	2,1	10,4	4,1	56,9	52,2	50,4	46,1	38,8	28,2	22,3
U 9...-300/6	**U 9...-300/6T**	3	2,2	2,8	2,6	12,8	5,0	69,8	64,5	62,5	57,5	48,8	36,4	29,6
-	**U 9...-400/7T**	4	3	-	3,0	-	5,8	83,3	77,8	75,7	68,9	58,5	43,6	34,7
-	**U 9...-450/8T**	4,5	3,37	-	3,5	-	6,4	96,7	90,7	88,2	80,6	69,2	52,2	42,1
-	**U 9...-500/9T**	4,5	3,37	-	3,9	-	6,9	107,1	99,5	96,4	88,3	75,2	56,4	45,2
-	**U 9...-550/10T**	5,5	4	-	4,3	-	8,1	119,5	111,6	108,2	99,3	84,6	63,5	51,2

ULTRA V/L

TIPO - 50 Hz	P2		P1	TENSIÓN	Q (m³/h - l/min)									
3~				3~ 400V	0	6	7,2	9,6	12	14,4	16,8	19,2	21,6	24
					0	100	120	160	200	240	280	320	360	400
	CV	kW	kW	A	H (m)									
U 18...-250/3T	2,5	1,85	2,2	4,2	34,7	32,9	32,6	31,6	30,1	28,0	24,7	20,6	15,9	10,7
U 18...-400/4T	4	3	3,0	5,8	47,1	45,4	45,2	44,3	42,6	40,0	36,0	30,6	24,6	17,8
U 18...-450/5T	4,5	3,37	3,9	6,9	59,2	57,6	57,4	56,4	54,5	51,6	46,7	40,1	33,3	25,3
U 18...-550/6T	5,5	4	4,6	8,4	71,4	69,7	69,6	68,2	65,7	62,2	56,3	48,0	39,4	29,4
U 18...-750/8T	7,5	5,5	6,2	11,2	96,1	94,2	94,1	92,4	89,1	84,5	77,0	66,1	54,2	41,1
U 18...-900/9T	10	7,5	6,9	12,8	108,5	106,9	107,0	105,3	101,7	96,8	88,6	75,9	62,6	47,8

ULTRA LG

TIPO - 50 Hz	P2		P1	TENSIÓN	Q (m³/h - l/min)									
3~				3~ 400V	0	6	7,2	9,6	12	14,4	16,8	19,2	21,6	22,8
					0	100	120	160	200	240	280	320	360	380
	CV	kW	kW	A	H (m)									
U 18LG-920/10T	10	7,5	7,7	14,0	120,4	116,8	118,3	116,6	112,6	104,4	96,3	85,8	67,8	60,1
U 18LG-1000/11T	10	7,5	8,3	13,6	132,4	128,9	130,0	128,0	123,0	115,0	103,9	93,0	72,6	63,4

ULTRA V/L

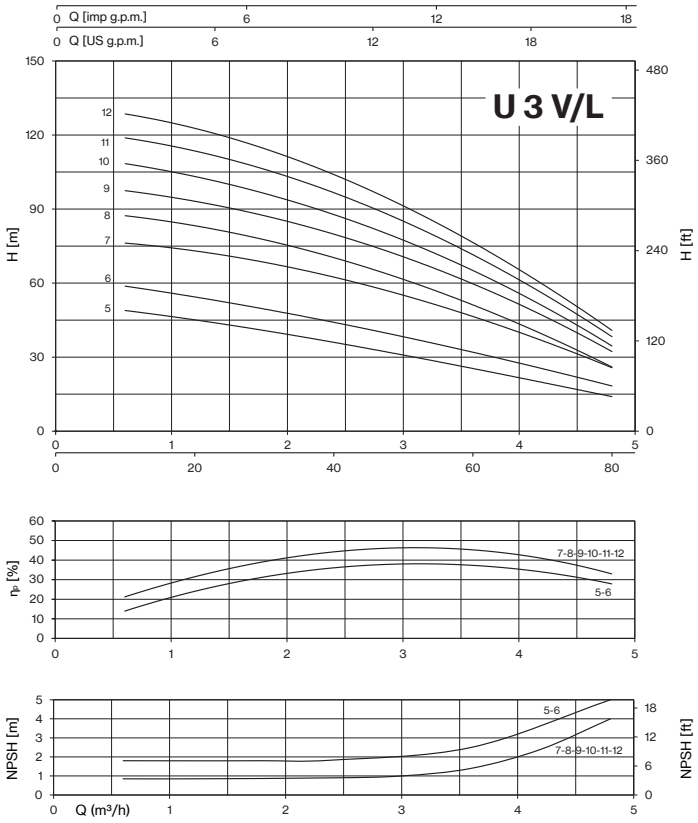

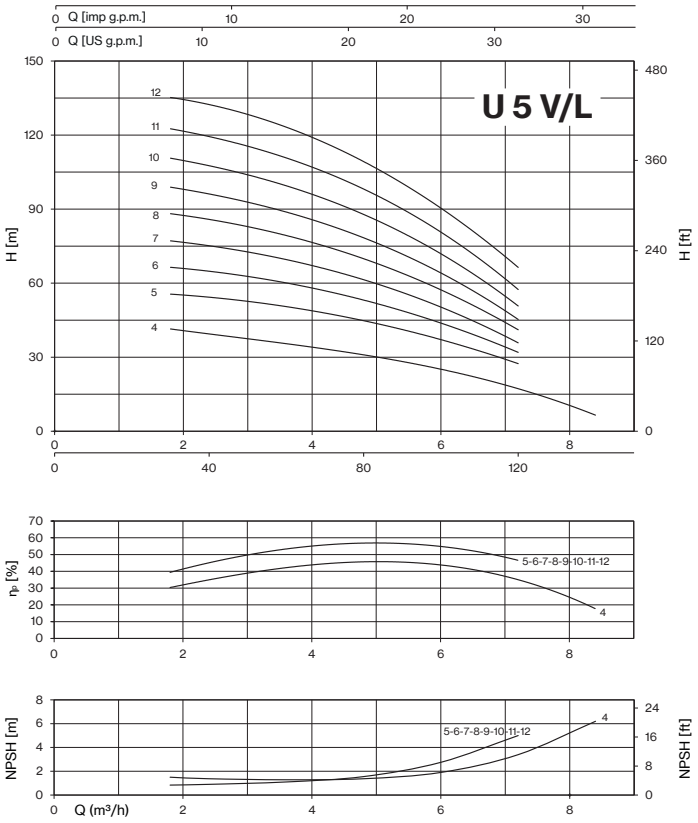

ULTRA V/L-LG

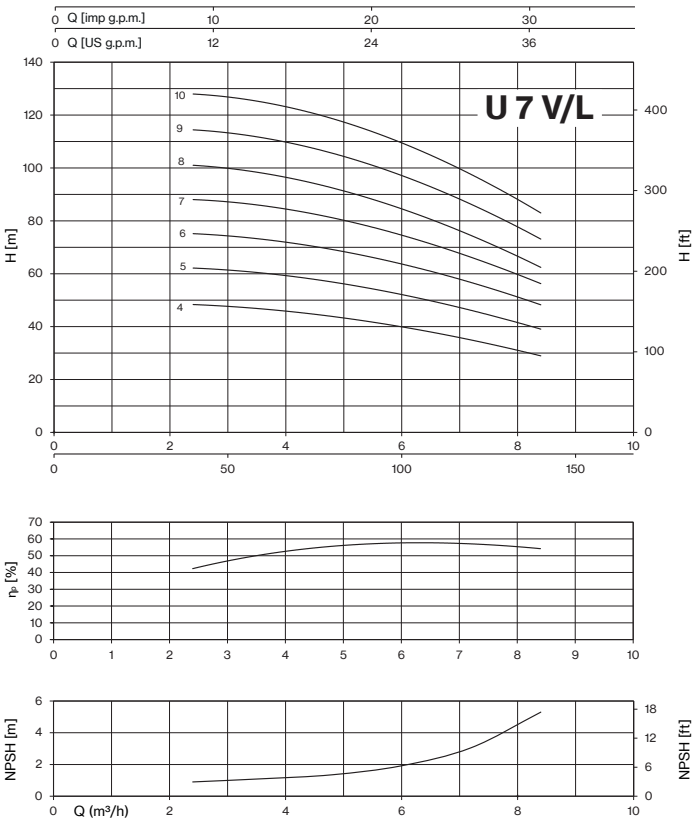
U 7 V/L
Q [imp g.p.m.]
Q [US g.p.m.]
H [m]
H [ft]
ηp [%]
NPSH [m]
NPSH [ft]
Q (m³/h)

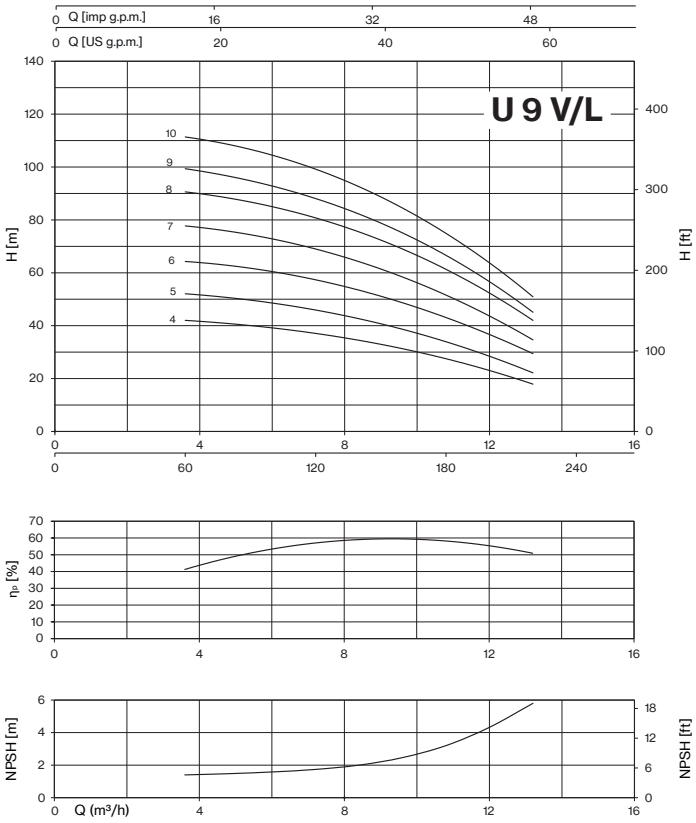
U 9 V/L
Q [imp g.p.m.]
Q [US g.p.m.]
H [m]
H [ft]
ηp [%]
NPSH [m]
NPSH [ft]
Q (m³/h)

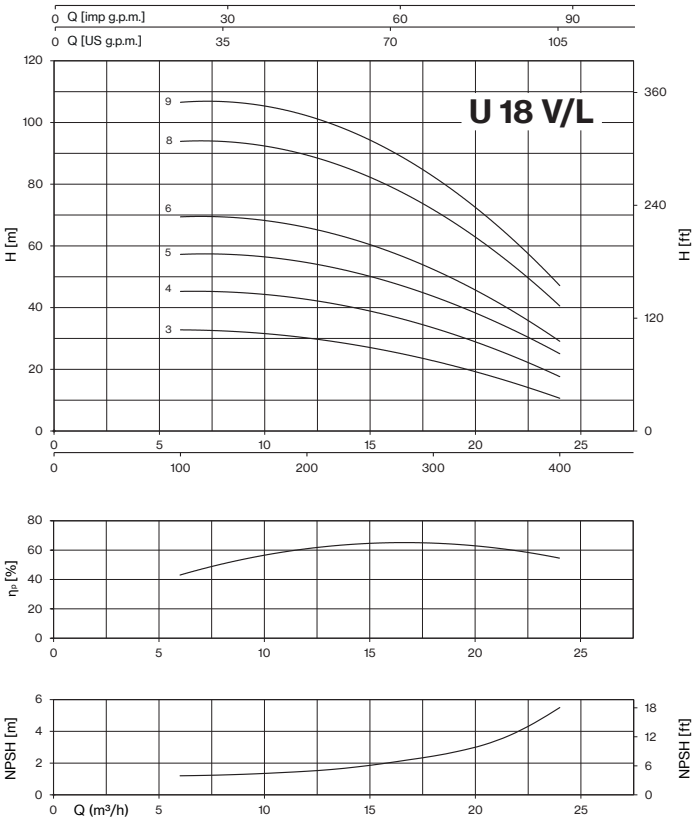
U 18 V/L
Q [imp g.p.m.]
Q [US g.p.m.]
H [m]
H [ft]
ηp [%]
NPSH [m]
NPSH [ft]
Q (m³/h)

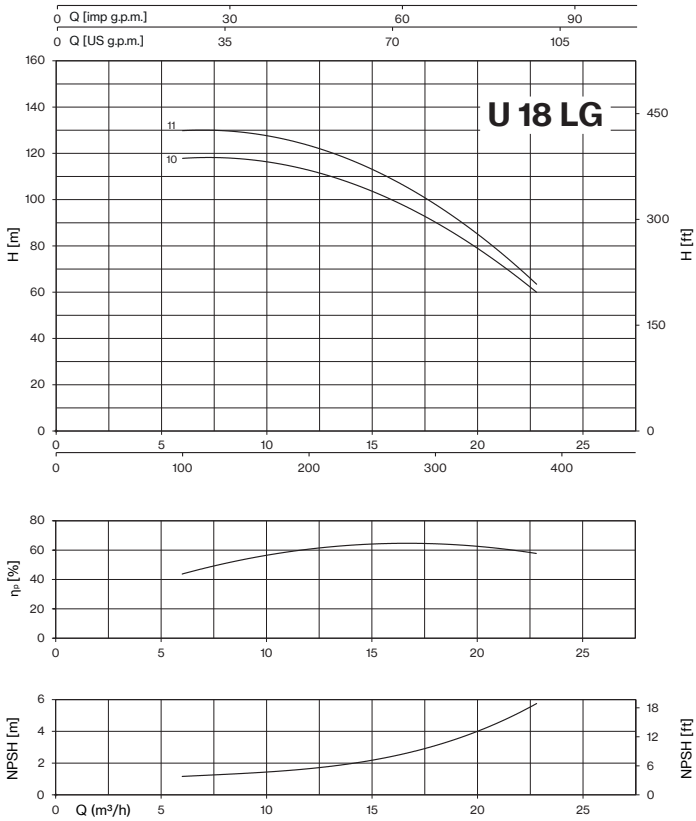
U 18 LG
Q [imp g.p.m.]
Q [US g.p.m.]
H [m]
H [ft]
ηp [%]
NPSH [m]
NPSH [ft]
Q (m³/h)

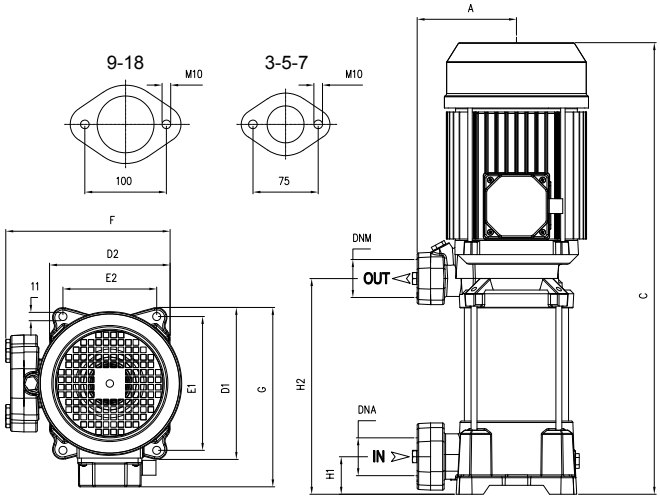

TIPO		DIMENSIONES (mm)															Kg	
~1	~3	A	C	D1	D2	E1	E2	F	G	H1	H2	DNA	DNM	I	L	M	~1	~3
U 3V-100/5	**U 3V-100/5T**	135	413	204	162	178,5	125	229	213	40	202			580	231	235	17,5	17,5
U 3V-120/6	**U 3V-120/6T**	135	437	204	162	178,5	125	229	213	40	226			580	231	235	18	18
U 3V-150/7	**U 3V-150/7T**	135	521	204	162	178,5	125	229	220	40	250			580	231	235	24,5	25
U 3V-180/8	**U 3V-180/8T**	135	545	204	162	178,5	125	229	220	40	274			580	231	235	24,5	24,5
U 3V-200/9	**U 3V-200/9T**	135	569	204	162	178,5	125	229	220	40	298	1" ¼ G	1" ¼ G	580	231	235	25	25,5
U 3V-250/10	**U 3V-250/10T**	135	593	204	162	178,5	125	229	220	40	322			650	246	246	27,5	27,5
U 3V-280/11	**U 3V-280/11T**	135	672 T 617	204	162	178,5	125	229	228 T 220	40	346			580	231	235	29,5	28
U 3V-300/12	**U 3V-300/12T**	135	696 T 641	204	162	178,5	125	229	228 T 220	40	370			779	261	295	29,5	25
U 5V-120/4	**U 5V-120/4T**	135	389	204	162	178,5	125	229	213	40	178			580	231	235	17,5	17,5
U 5V-150/5	**U 5V-150/5T**	135	473	204	162	178,5	125	229	220	40	202			580	231	235	24	24
U 5V-180/6	**U 5V-180/6T**	135	497	204	162	178,5	125	229	220	40	226			580	231	235	24,5	24,5
U 5V-200/7	**U 5V-200/7T**	135	521	204	162	178,5	125	229	220	40	250			580	231	235	23,5	24,5
U 5V-250/8	**U 5V-250/8T**	135	545	204	162	178,5	125	229	220	40	274	1" ¼ G	1" ¼ G	580	231	235	25	24
U 5V-280/9	**U 5V-280/9T**	135	624 T 569	204	162	178,5	125	229	228 T 220	40	298			650	246	246	29	24
U 5V-300/10	**U 5V-300/10T**	135	648 T 593	204	162	178,5	125	229	228 T 220	40	322			779 T 650	261 246	295 246	33	25,5
U 5V-350/11	**U 5V-350/11T**	135	672	204	162	178,5	125	229	228	40	346			779	261	295	33,5	30,5
-	**U 5V-380/12T**	135	696	204	162	178.5	125	229	228	40	370			779	261	295	32,5	32,5
U 7V-180/4	**U 7V-180/4T**	135	422	204	162	178,5	125	229	220	40	178			580	231	235	22,5	24
U 7V-250/5	**U 7V-250/5T**	135	473	204	162	178,5	125	229	220	40	202			580	231	235	24	23
U 7V-300/6	**U 7V-300/6T**	135	552 T 497	204	162	178,5	125	229	228 T 220	40	226			580	231	235	30,5	24,5
-	**U 7V-350/7T**	135	575	204	162	178,5	125	229	228	40	250	1" ¼ G	1" ¼ G	650	246	246	-	28,5
-	**U 7V-400/8T**	135	600	204	162	178,5	125	229	228	40	274			650	246	246	-	31,5
-	**U 7V-450/9T**	135	653	204	162	178,5	125	235	243	40	301			779	261	295	-	36,5
-	**U 7V-550/10T**	135	676	204	162	178,5	125	235	243	40	325			779	261	295	-	41,5
U 9V-200/4	**U 9V-200/4T**	135	473	204	162	178,5	125	229	220	40	202			580	231	235	22,5	24
U 9V-250/5	**U 9V-250/5T**	135	503	204	162	178,5	125	229	220	40	232			580	231	235	24	23
U 9V-300/6	**U 9V-300/6T**	135	588 T 533	204	162	178,5	125	229	228 T 220	40	262			580	231	235	31	24,5
-	**U 9V-400/7T**	135	617	204	162	178,5	125	229	228	40	292	1" ½ G	1" ¼ G	650	246	246	-	31,5
-	**U 9V-450/8T**	135	677	204	162	178,5	125	235	243	40	325			779	261	295	-	35,5
-	**U 9V-500/9T**	135	707	204	162	178,5	125	235	243	40	355			779	261	295	-	37
-	**U 9V-550/10T**	135	737	204	162	178,5	125	235	243	40	385			779	261	295	-	42
-	**U 18V-250/3T**	135	481	204	162	178,5	125	229	220	50	211			580	231	235	-	24
-	**U 18V-400/4T**	135	573	204	162	178,5	125	229	228	50	248			580	231	235	-	32
-	**U 18V-450/5T**	135	640	204	162	178,5	125	235	243	50	289	2" G	1" ½ G	779	261	295	-	37
-	**U 18V-550/6T**	135	678	204	162	178,5	125	235	243	50	326			779	261	295	-	42
-	**U 18V-750/8T**	135	815	204	162	178,5	125	255	253	50	401			909	274	303	-	52
-	**U 18V-900/9T**	135	852	204	162	178,5	125	255	253	50	439			909	274	303	-	58

ULTRA L

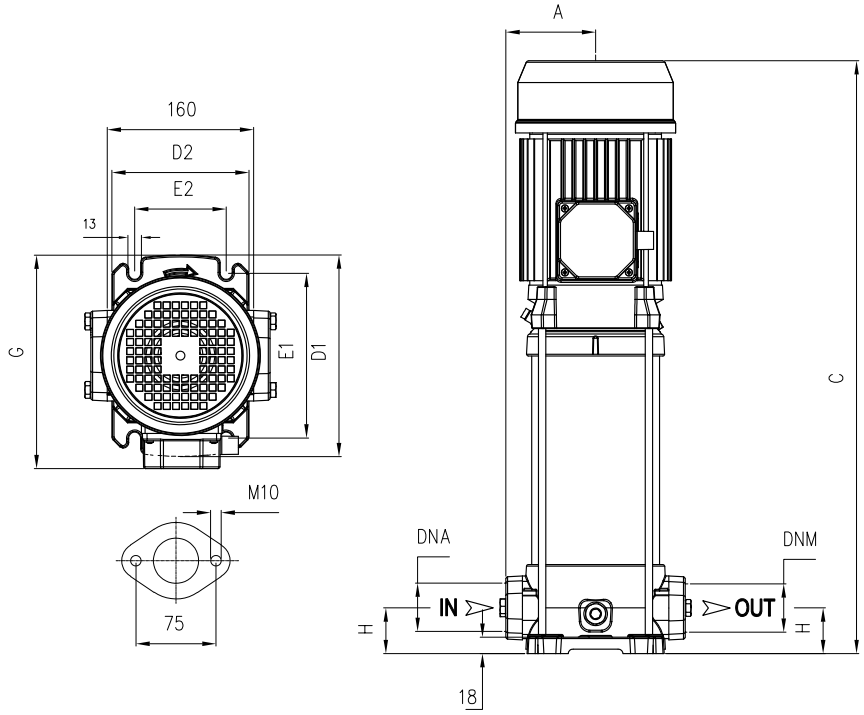

TIPO		DIMENSIONES (mm)													Kg	
~1	~3	A	C	D1	D2	E1	E2	G	H	DNA	DNM	I	L	M	~1	~3
U 3L-100/5	**U 3L-100/5T**	98	429	220	150	180	100	228	50	1" ¼ G	1" ¼ G	580	231	235	19	19
U 3L-120/6	**U 3L-120/6T**	98	453	220	150	180	100	228	50			580	231	235	20	20
U 3L-150/7	**U 3L-150/7T**	98	537	220	150	180	100	228	50			539	261	280	26,5	27
U 3L-180/8	**U 3L-180/8T**	98	561	220	150	180	100	228	50			580	231	235	26,5	26,5
U 3L-200/9	**U 3L-200/9T**	98	585	220	150	180	100	228	50			664	261	295	28	28,5
U 3L-250/10	**U 3L-250/10T**	98	609	220	150	180	100	228	50			664	261	295	27,5	27,5
U 3L-280/11	**U 3L-280/11T**	98	688 T 633	220	150	180	100	236 T 228	50			779 T 664	261	295	32,5	28
U 3L-300/12	**U 3L-300/12T**	98	712 T 657	220	150	180	100	236 T 228	50			779	261	295	33	28,5
U 5L-120/4	**U 5L-120/4T**	98	405	220	150	180	100	221	50	1" ¼ G	1" ¼ G	580	231	235	19,5	19
U 5L-150/5	**U 5L-150/5T**	98	489	220	150	180	100	228	50			580	231	235	26,5	26,5
U 5L-180/6	**U 5L-180/6T**	98	513	220	150	180	100	228	50			539	261	280	26,5	26,5
U 5L-200/7	**U 5L-200/7T**	98	537	220	150	180	100	228	50			539	261	280	25,5	27
U 5L-250/8	**U 5L-250/8T**	98	561	220	150	180	100	228	50			580	231	235	27	26
U 5L-280/9	**U 5L-280/9T**	98	640 T 585	220	150	180	100	236 T 228	50			664	261	295	31,5	27
U 5L-300/10	**U 5L-300/10T**	98	664 T 609	220	150	180	100	236 T 228	50			779 T 664	261	295	35	28,5
U 5L-350/11	**U 5L-350/11T**	98	687	220	150	180	100	236	50			779	261	295	35,5	32,5
-	**U 5L-380/12T**	98	712	220	150	180	100	236	50			779	261	295	-	35,5
U 7L-180/4	**U 7L-180/4T**	98	465	220	150	180	100	228	50	1" ¼ G	1" ¼ G	590	231	235	25	26
U 7L-250/5	**U 7L-250/5T**	98	489	220	150	180	100	228	50			590	231	235	26	25
U 7L-300/6	**U 7L-300/6T**	98	568 T 513	220	150	180	100	236 T 228	50			664 T 539	261	295 280	33,5	26,5
-	**U 7L-350/7T**	98	590	220	150	180	100	236	50			664	261	295	-	31
-	**U 7L-400/8T**	98	614	220	150	180	100	236	50			664	261	295	-	34,5
-	**U 7L-450/9T**	98	668	220	150	180	100	251	50			779	261	295	-	38,5
-	**U 7L-550/10T**	98	692	220	150	180	100	251	50			779	261	295	-	43,5

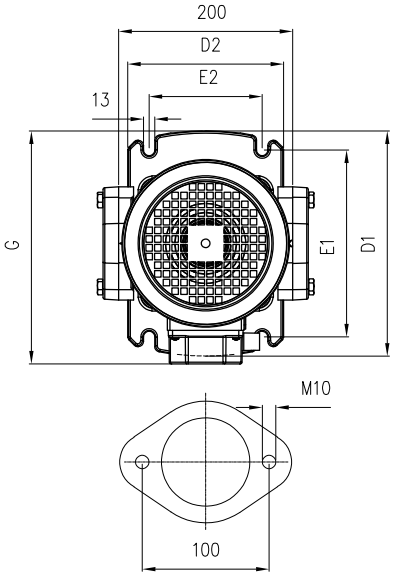

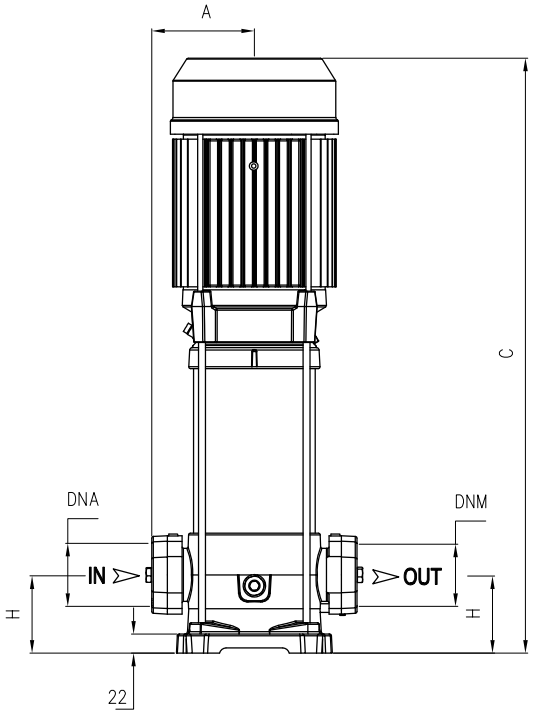

TIPO		DIMENSIONES (mm)													Kg	
~1	~3	A	C	D1	D2	E1	E2	G	H	DNA	DNM	I	L	M	~1	~3
U 9L-200/4	**U 9L-200/4T**	118	520	260	180	215	130	248	80	1" ½ G	1" ½ G	539	261	280	28,5	30
U 9L-250/5	**U 9L-250/5T**	118	550	260	180	215	130	248	80			664	261	295	30,5	29,5
U 9L-300/6	**U 9L-300/6T**	118	635 T 580	260	180	215	130	256 T 248	80			664	261	295	37,5	31
-	**U 9L-400/7T**	118	663	260	180	215	130	256	80			779	261	295	-	38
-	**U 9L-450/8T**	118	723	260	180	215	130	271	80			779	261	295	-	42,5
-	**U 9L-500/9T**	118	763	260	180	215	130	271	80			779	261	295	-	43
-	**U 9L-550/10T**	118	783	260	180	215	130	271	80			909	274	303	-	48
-	**U 18L-250/3T**	118	482	260	180	215	130	251	90	2" G	2" G	664	261	295	-	29,5
-	**U 18L-400/4T**	118	603	260	180	215	130	257	90			664	261	295	-	37,5
-	**U 18L-450/5T**	118	680	260	180	215	130	271	90			779	261	295	-	42
-	**U 18L-550/6T**	118	718	260	180	215	130	271	90			779	261	295	-	47
-	**U 18L-750/8T**	118	855	260	180	215	130	280	90			909	274	303	-	56,5
-	**U 18L-900/9T**	118	893	260	180	215	130	280	90			909	274	303	-	63

LOTES				
TIPO	CAMIÓN		CONTENEDOR	
	PALET (cm)	Nº bombas	PALET (cm)	Nº bombas
U 3V-100/5(T)÷200/9(T)	80×120×150	42	80×120×175	49
U 3V-250/10(T)÷300/12(T)	80×120×155	30	80×120×180	35
U 5V-120/4(T)÷250/8(T)	80×120×150	42	80×120×175	49
U 5V-280/9(T)	80×120×155	30	80×120×180	35
U 5V-300/10	85×110×125	20	85×110×150	24
U 5V-300/10T	80×120×155	30	80×120×180	35
U 5V-350/11(T)÷380/12T	85×110×125	20	85×110×150	24
U 7V-180/4(T)÷300/6(T)	80×120×150	42	80×120×175	49
U 7V-350/7T	80×120×155	30	80×120×175	35
U 7V-400/8T	80×120×155	30	80×120×180	35
U 7V-450/9T÷550/10T	85×110×125	20	85×110×150	24
U 9V-200/4(T)÷300/6(T)	80×120×150	42	80×120×175	49
U 9V-400/7T	80×120×155	30	80×120×180	35
U 9V-450/8T÷550/10T	85×110×125	20	85×110×150	24
U 18V-250/3T÷400/4T	80×120×150	42	80×120×175	49
U 18V-450/5T÷550/6T	85×110×125	20	85×110×150	24
U 18V-750/8T÷900/9T	92×120×135	20	85×110×165	24

LOTES				
TIPO	CAMIÓN		CONTENEDOR	
	PALET (cm)	Nº bombas	PALET (cm)	Nº bombas
U 3L-100/5(T)÷180/8(T)	85×110×150	42	85×110×175	49
U 3L-200/9(T)÷250/10(T)	80×120×150	30	80×120×170	35
U 3L-280/11(T)÷300/12(T)	85×110×125	20	85×110×150	24
U 5L-120/4(T)÷250/8(T)	85×110×150	42	85×110×175	49
U 5L-280/9(T)	80×120×150	30	80×120×170	35
U 5L-300/10	85×110×125	20	85×110×150	24
U 5L-300/10(T)	80×120×150	30	80×120×170	35
U 5L-350/11(T)÷380/12T	85×110×125	20	85×110×150	24
U 7L-180/4T÷250/5T	85×110×150	42	85×110×175	49
U 7L-300/6T÷400/8T	80×120×150	30	80×120×170	35
U 7L-450/9T÷550/10T	85×110×125	20	85×110×150	24
U 9L-200/4(T)÷400/7(T)	80×120×155	25	80×120×185	30
U 9L-450/8T÷550/10T	85×110×125	20	85×110×150	24
U 18L-250/3T÷400/4T	80×120×155	25	80×120×185	30
U 18L-450/5T÷550/6T	85×110×125	20	85×110×150	24
U 18L-750/8T÷900/9T	85×110×135	20	85×110×165	24

ULTRA LG

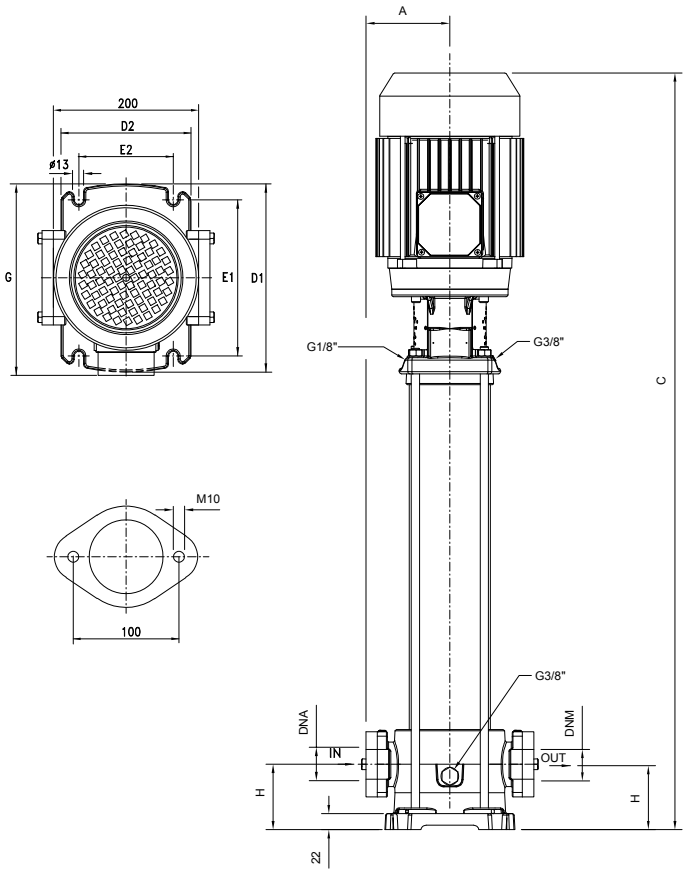

TIPO	DIMENSIONES (mm)													Kg
~3	A	C	D1	D2	E1	E2	G	H	DNA	DNM	I	L	M	
U 18LG-920/10T	118	1019	260	180	215	130	307	90	2” G	2” G	1098	327	290	68
U 18LG-1000/11T	118	1057	260	180	215	130	307	90						76

LOTES				
TIPO	CAMIÓN		CONTENEDOR	
	PALET (cm)	N° bombas	PALET (cm)	N° bombas
U 18LG-920/10T - 1000/11T	100×120×150	12	100×120×150	12

ULTRA SV/SL/SLX

Verticales Multicelulares

ULTRA SV

ULTRA 3-5-7 SL

ULTRA 9-18 SL

ULTRA SLX

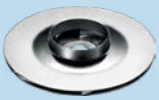

Bombas multicelulares verticales de acero inox. Bombeo de fluidos limpios y no cargados, sistemas de presurización, riego, agua potable y con glicol, tratamiento de agua, industria alimentaria, calefacción y aire acondicionado, sistemas de lavado.

Características constructivas

Cuerpo bomba	hierro fundido (SV/SL); acero inox AISI 304 (SLX)
Soporte del motor	hierro fundido
Rodete, difusor, camisa, eje motor	acero inox AISI 304
Sello mecánico	cerámica-grafito-EPDM grafito-carburo de silicio-EPDM
Cojinete intermedio guía-eje	cerámica-carburo de tungsteno
Temperatura ambiente	max 40 °C
Temperatura del líquido	+5 ÷ 90 °C (SV) -15 ÷ 110 °C (SL/SLX)
Presión máx. de trabajo	8 bar ≤ 6 rodetes; 14 bar ≥ 7 rodetes
Guarniciones cuerpo bomba	EPDM

Motor

Motor de inducción de 2 polos	3~ 230/400V - 50Hz P ⩽ 4kW 3~ 400/690V - 50Hz P > 4kW 1~ 230V-50Hz (con protección térmica hasta 1,85 kW)
Clase de aislamiento	F
Grado de protección	IPX4 IPX5 ≥ 4,5 CV

U 3 S V - 100/ 5 T -2

- **U** — tipo bomba
- **3** — caudal nominal m³/h
- **S** — parte hidráulica de acero inox
- **V** — eje vertical, puertos superpuestos
  - **L** — eje vertical, conexiones en línea
  - **LX** — eje vertical, conexiones en línea, acero inox cuerpo bomba
- **5** — N° de rodetes
- **T** — motor
  - (en blanco) 1~
  - **T** 3~
- **-2** — sello mecánico
  - (en blanco) estándar
  - **2** Sic-Sic

Más detalles sobre los sello mecánicos en la página 180

ULTRA SV/SL/SLX

TIPO - 50 Hz		P2		P1		TENSIÓN		Q (m³/h - l/min)						
1~	3~			1~	3~	1~ 230V	3~ 400V	0	0,6	1,2	1,8	2,4	3,6	4,8
								0	10	20	30	40	60	80
		CV	kW	kW		A		H (m)						
U 3...-100/5	**U 3...-100/5T**	1	0,75	1	0,9	4,4	1,7	55,3	53,5	50,3	46,5	42,1	31,6	17,7
U 3...-120/6	**U 3...-120/6T**	1,2	0,9	1,1	1,1	5,1	2,5	66,6	64,4	60,8	56,0	50,7	38,1	22,4
U 3...-150/7	**U 3...-150/7T**	1,5	1,1	1,4	1,4	6,6	3,1	75,6	73,3	69,4	64,8	58,9	44,4	26,1
U 3...-180/8	**U 3...-180/8T**	2	1,5	1,5	1,5	7,0	3,2	86,7	83,9	79,3	73,9	67,3	51,0	29,9
U 3...-200/9	**U 3...-200/9T**	2	1,5	1,7	1,6	7,6	3,3	97,0	93,8	88,5	82,5	74,7	56,4	32,9
U 3...-250/10	**U 3...-250/10T**	2	1,5	1,9	1,7	8,6	3,5	107,2	103,4	97,3	90,5	82,0	61,5	35,6
U 3...-280/11	**U 3...-280/11T**	2,5	1,85	2,1	1,9	9,8	3,9	117,2	112,8	106,6	98,8	89,8	66,8	37,3
U 3...-300/12	**U 3...-300/12T**	2,5	1,85	2,2	2,1	10,2	4,1	126,4	121,3	114,5	106,1	95,9	71,7	40,0

TIPO - 50 Hz		P2		P1		TENSIÓN		Q (m³/h - l/min)							
1~	3~			1~	3~	1~ 230V	3~ 400V	0	1,8	2,4	3,6	4,8	6	7,2	8,4
								0	30	40	60	80	100	120	140
		CV	kW	kW		A		H (m)							
U 5...-120/4	**U 5...-120/4T**	1,2	0,9	1,09	1,09	4,9	2,4	45,5	42,2	40,7	37,2	32,9	27,4	19,8	10,4
U 5...-150/5	**U 5...-150/5T**	1,5	1,1	1,4	1,3	6,6	3,1	55,9	52,8	51,4	48,1	43,4	37,3	28,3	16,4
U 5...-180/6	**U 5...-180/6T**	2	1,5	1,6	1,6	7,4	3,3	67,0	63,3	61,6	57,6	51,9	44,2	33,6	20,4
U 5...-200/7	**U 5...-200/7T**	2	1,5	1,9	1,8	8,6	3,6	77,8	73,5	71,3	66,3	59,6	50,7	38,0	22,4
U 5...-250/8	**U 5...-250/8T**	2,5	1,85	2,2	2,1	9,9	4,1	89,2	83,9	81,6	76,2	68,4	58,3	43,2	24,6
U 5...-280/9	**U 5...-280/9T**	2,5	1,85	2,4	2,3	10,9	4,3	99,7	93,7	90,9	84,1	75,2	64,1	47,4	25,9
U 5...-300/10	**U 5...-300/10T**	3	2,2	2,7	2,6	12,5	4,9	112,2	105,4	102,4	95,3	85,6	72,6	54,8	31,0
U 5...-350/11	**U 5...-350/11T**	3,5	2,57	3,0	2,9	13,7	5,3	125,1	117,6	114,3	106,1	95,5	80,9	60,9	34,8
-	**U 5...-380/12T**	4	3	-	3,2	-	6,0	135,7	128,9	125,6	117,7	106,3	91,3	70,2	41,5

TIPO - 50 Hz		P2		P1		TENSIÓN		Q (m³/h - l/min)						
1~	3~			1~	3~	1~ 230V	3~ 400V	0	2,4	3,6	4,8	6	7,2	9,6
								0	40	60	80	100	120	160
		CV	kW	kW		A		H (m)						
U 7...-180/4	**U 7...-180/4T**	2	1,5	1,8	1,7	8,3	3,5	46,7	46,0	45,2	43,1	40,3	36,9	25,5
U 7...-250/5	**U 7...-250/5T**	2,5	1,85	2,2	2,1	9,9	4,0	58,5	57,6	56,6	54,1	50,8	46,1	31,8
U 7...-300/6	**U 7...-300/6T**	3	2,2	2,6	2,5	12,1	4,8	70,6	69,9	68,7	65,8	61,8	56,6	39,3
-	**U 7...-350/7T**	3,5	2,57	-	2,9	-	5,3	82,8	82,0	80,6	77,2	72,3	66,0	46,4
-	**U 7...-400/8T**	4	3	-	3,3	-	6,1	94,8	94,3	92,5	88,6	83,2	76,4	52,6
-	**U 7...-450/9T**	4,5	3,37	-	3,7	-	6,7	107,4	106,9	105,2	101,1	95,3	87,7	61,0
-	**U 7...-550/10T**	5,5	4	-	4,1	-	7,9	119,8	119,6	118,4	113,9	107,7	99,4	70,4

TIPO - 50 Hz		P2		P1		TENSIÓN		Q (m³/h - l/min)							
1~	3~			1~	3~	1~ 230V	3~ 400V	0	3,6	4,8	6	7,2	9,6	12	13,2
								0	60	80	100	120	160	200	220
		CV	kW	kW		A		H (m)							
U 9...-200/4	**U 9...-200/4T**	2	1,5	1,8	1,8	8,3	3,6	45,8	42,7	41,5	39,7	37,8	32,7	24,6	19,8
U 9...-250/5	**U 9...-250/5T**	2,5	1,85	2,3	2,2	10,4	4,2	57,1	53,1	51,6	49,5	47,2	40,6	30,2	24,4
U 9...-300/6	**U 9...-300/6T**	3	2,2	2,8	2,6	12,8	5,0	69,4	64,7	63,0	60,3	57,3	49,8	36,2	28,1
-	**U 9...-400/7T**	4	3	-	3,1	-	5,9	82,0	77,2	74,9	72,0	68,7	59,9	44,2	33,9
-	**U 9...-450/8T**	4,5	3,37	-	3,6	-	6,5	93,5	88,5	86,3	82,6	79,0	69,5	52,0	41,7
-	**U 9...-500/9T**	4,5	3,37	-	4	-	7	105,4	99,1	96,5	92,5	88,3	77,3	57,5	46,9
-	**U 9...-550/10T**	5,5	4	-	4,4	-	8,2	117,6	111,2	108,7	104,5	99,9	87,8	66,2	53,4

TIPO - 50 Hz	P2		P1	TENSIÓN	Q (m³/h - l/min)									
3~				3~ 400V	0	6	7,2	9,6	12	14,4	16,8	19,2	21,6	24
					0	100	120	160	200	240	280	320	360	400
	CV	kW	kW	A										
U 18...-250/3T	2,5	1,85	2,3	4,3	33,8	31,6	31,0	29,4	27,4	25,4	23,2	20,4	16,3	11,5
U 18...-400/4T	4	3	3,1	5,9	46,3	44,2	43,4	41,4	39,1	36,7	34,1	30,8	25,6	19,0
U 18...-450/5T	4,5	3,37	3,9	6,9	58,1	55,7	54,6	52,1	49,3	46,3	42,9	38,7	32,2	24,0
U 18...-550/6T	5,5	4	4,7	8,5	70,1	67,4	66,3	63,4	60,0	56,4	52,4	47,6	39,6	29,9
U 18...-750/8T	7,5	5,5	6,2	11,2	94,2	90,6	89,1	85,3	80,9	76,2	71,1	65,0	54,6	41,4
U 18...-900/9T	10	7,5	7	12,9	106,4	102,8	101,3	97,2	92,4	87,3	81,6	75,0	63,5	48,5

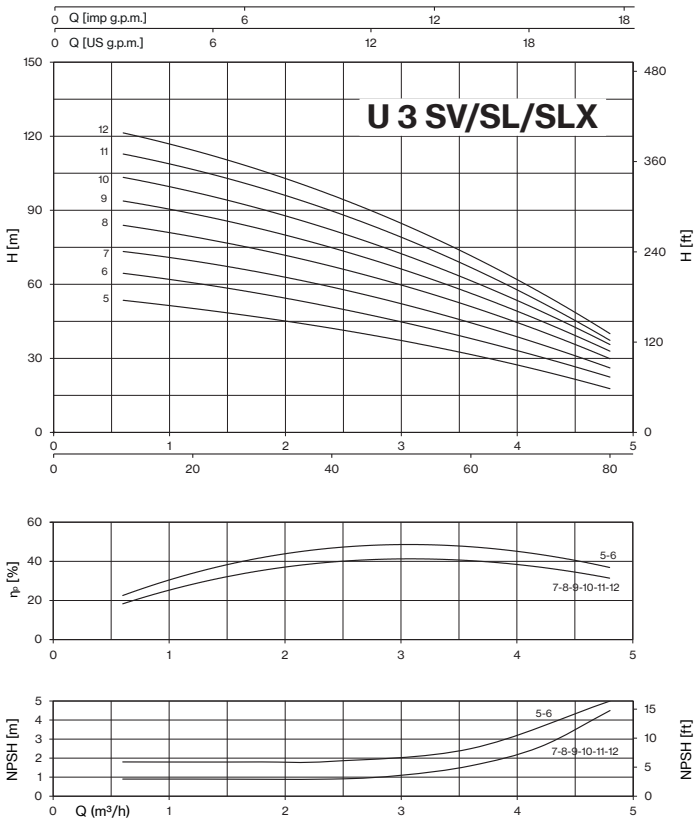
U 3 SV/SL/SLX
Q [imp g.p.m.]
Q [US g.p.m.]
H [m]
H [ft]
12
11
10
9
8
7
6
5
ηp [%]
5-6
7-8-9-10-11-12
NPSH [m]
NPSH [ft]
Q (m³/h)

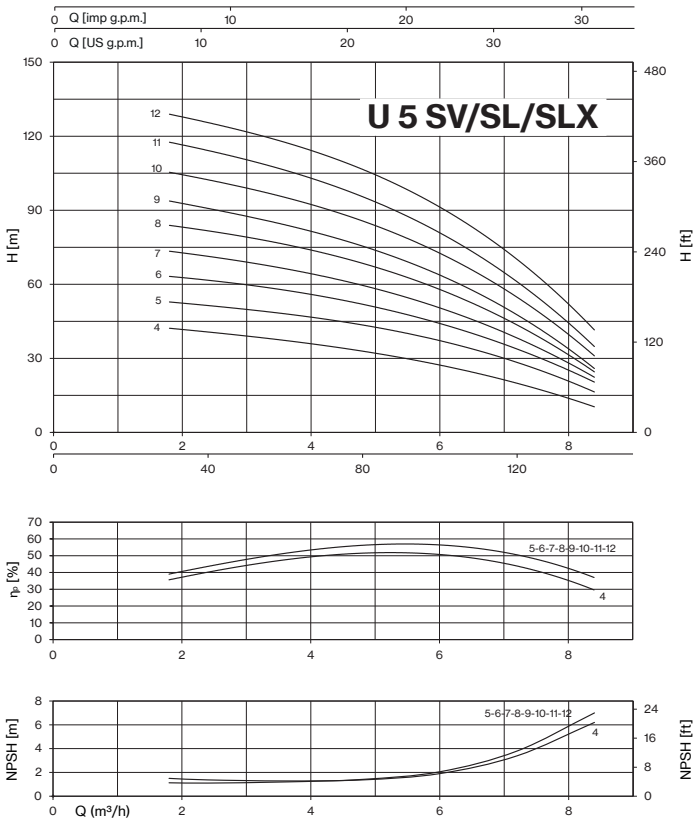
U 5 SV/SL/SLX
Q [imp g.p.m.]
Q [US g.p.m.]
H [m]
H [ft]
12
11
10
9
8
7
6
5
4
ηp [%]
5-6-7-8-9-10-11-12
4
NPSH [m]
NPSH [ft]
Q (m³/h)

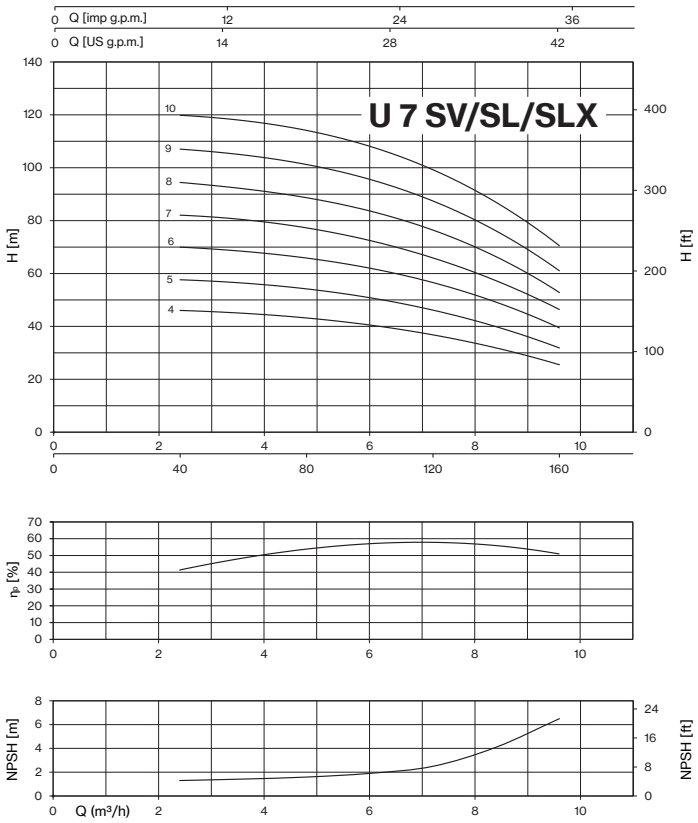
U 7 SV/SL/SLX
Q [imp g.p.m.]
Q [US g.p.m.]
H [m]
H [ft]
10
9
8
7
6
5
4
ηp [%]
NPSH [m]
NPSH [ft]
Q (m³/h)

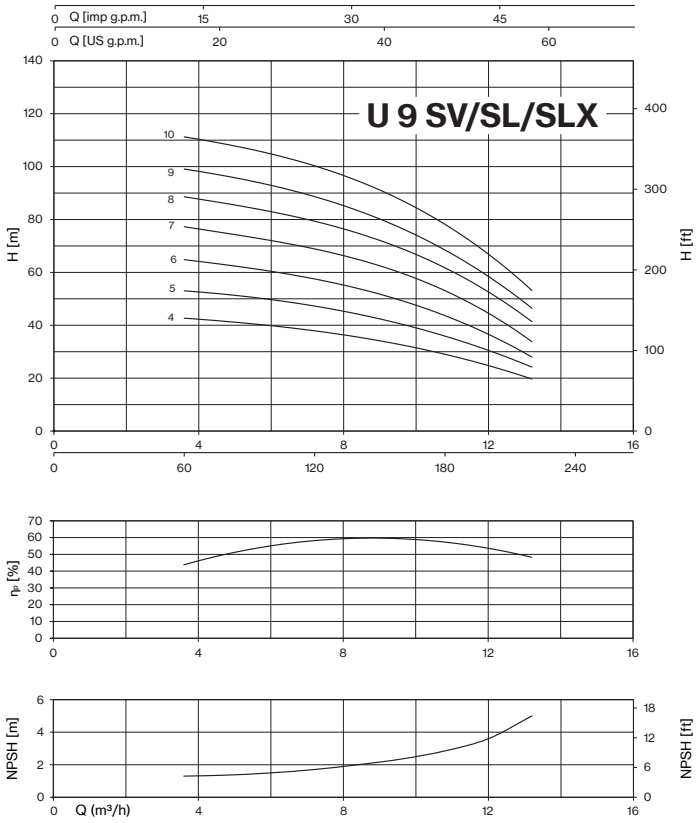
U 9 SV/SL/SLX
Q [imp g.p.m.]
Q [US g.p.m.]
H [m]
H [ft]
10
9
8
7
6
5
4
ηp [%]
NPSH [m]
NPSH [ft]
Q (m³/h)

ULTRA SV/SL/SLX

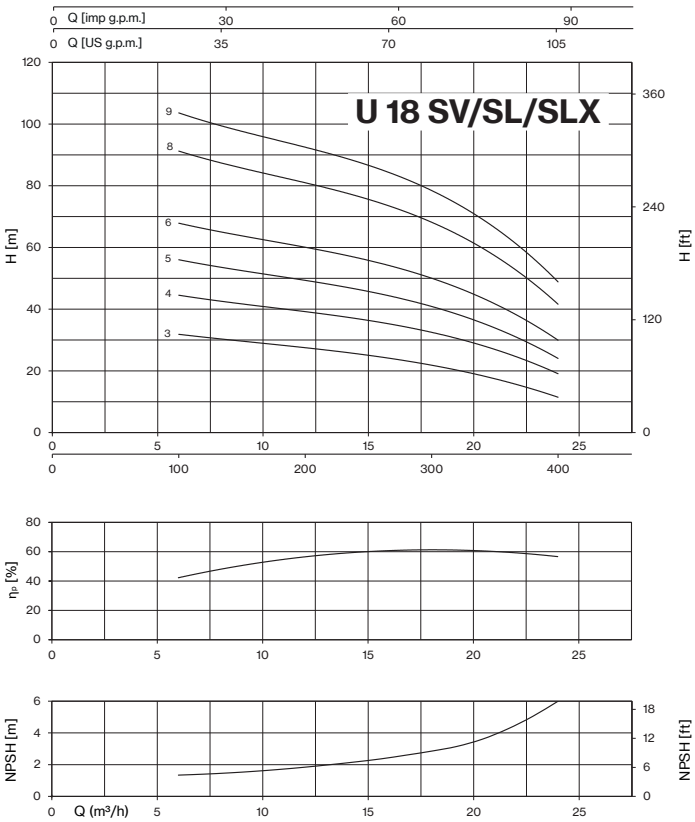

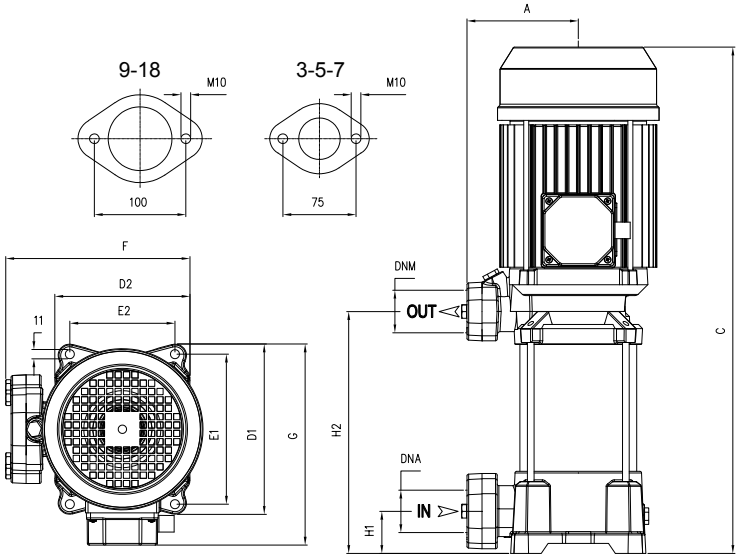

TIPO		DIMENSIONES (mm)															Kg	
~1	~3	A	C	D1	D2	E1	E2	F	G	H1	H2	DNA	DNM	I	L	M	~1	~3
U 3SV-100/5	**U 3SV-100/5T**	135	413	204	162	178,5	125	229	213	40	202			580	231	235	18,5	18,5
U 3SV-120/6	**U 3SV-120/6T**	135	437	204	162	178,5	125	229	213	40	226			580	231	235	19,5	19,5
U 3SV-150/7	**U 3SV-150/7T**	135	521	204	162	178,5	125	229	220	40	250			580	231	235	26,5	26,5
U 3SV-180/8	**U 3SV-180/8T**	135	545	204	162	178,5	125	229	220	40	274			580	231	235	26,5	26,5
U 3SV-200/9	**U 3SV-200/9T**	135	569	204	162	178,5	125	229	220	40	298	1" ¼ G	1" ¼ G	580	231	235	27,5	27,5
U 3SV-250/10	**U 3SV-250/10T**	135	593	204	162	178,5	125	229	220	40	322			650	246	246	28,5	28,5
U 3SV-280/11	**U 3SV-280/11T**	135	672 T 617	204	162	178,5	125	229	228 T 220	40	346			580	231	235	32	29
U 3SV-300/12	**U 3SV-300/12T**	135	696 T 641	204	162	178,5	125	229	228 T 220	40	370			779	261	295	32,5	28
U 5SV-120/4	**U 5SV-120/4T**	135	389	204	162	178,5	125	229	213	40	178			580	231	235	18,5	18,5
U 5SV-150/5	**U 5SV-150/5T**	135	473	204	162	178,5	125	229	220	40	202			580	231	235	25,5	25,5
U 5SV-180/6	**U 5SV-180/6T**	135	497	204	162	178,5	125	229	220	40	226			580	231	235	26	26
U 5SV-200/7	**U 5SV-200/7T**	135	521	204	162	178,5	125	229	220	40	250			580	231	235	25,5	26,5
U 5SV-250/8	**U 5SV-250/8T**	135	545	204	162	178,5	125	229	220	40	274			580	231	235	27	26
U 5SV-280/9	**U 5SV-280/9T**	135	624 T 569	204	162	178,5	125	229	228 T 220	40	298	1" ¼ G	1" ¼ G	650	246	246	31	26,5
U 5SV-300/10	**U 5SV-300/10T**	135	648 T 593	204	162	178,5	125	229	228 T 220	40	322			779 T 650	261 246	295 246	35,5	28
U 5SV-350/11	**U 5SV-350/11T**	135	672	204	162	178,5	125	229	228	40	346			779	261	295	36	33
-	**U 5SV-380/12T**	135	696	204	162	178.5	125	229	228	40	370			779	261	295	-	35,5
U 7SV-180/4	**U 7SV-180/4T**	135	422	204	162	178,5	125	229	220	40	178			580	231	235	23,5	25
U 7SV-250/5	**U 7SV-250/5T**	135	473	204	162	178,5	125	229	220	40	202			580	231	235	25	24
U 7SV-300/6	**U 7SV-300/6T**	135	552 T 497	204	162	178,5	125	229	228 T 220	40	226			580	231	235	32,5	26
-	**U 7SV-350/7T**	135	575	204	162	178,5	125	229	228	40	250	1" ¼ G	1" ¼ G	650	246	246	-	30
-	**U 7SV-400/8T**	135	600	204	162	178,5	125	229	228	40	274			650	246	246	-	33,5
-	**U 7SV-450/9T**	135	653	204	162	178,5	125	235	243	40	301			779	261	295	-	39
-	**U 7SV-550/10T**	135	676	204	162	178,5	125	235	243	40	325			779	261	295	-	44
U 9SV-200/4	**U 9SV-200/4T**	135	473	204	162	178,5	125	229	220	40	202			580	231	235	24	25
U 9SV-250/5	**U 9SV-250/5T**	135	503	204	162	178,5	125	229	220	40	232			580	231	235	25,5	24,5
U 9SV-300/6	**U 9SV-300/6T**	135	588 T 533	204	162	178,5	125	229	228 T 220	40	262			580	231	235	33	26,5
-	**U 9SV-400/7T**	135	617	204	162	178,5	125	229	228	40	292	1" ½ G	1" ¼ G	650	246	246	-	33,5
-	**U 9SV-450/8T**	135	677	204	162	178,5	125	235	243	40	325			779	261	295	-	39
-	**U 9SV-500/9T**	135	707	204	162	178,5	125	235	243	40	355			779	261	295	-	39,5
-	**U 9SV-550/10T**	135	737	204	162	178,5	125	235	243	40	385			779	261	295	-	45
-	**U 18SV-250/3T**	135	481	204	162	178,5	125	229	220	50	211			580	231	235	-	25
-	**U 18SV-400/4T**	135	573	204	162	178,5	125	229	228	50	248			580	231	235	-	33,5
-	**U 18SV-450/5T**	135	640	204	162	178,5	125	235	243	50	289	2" G	1" ½ G	779	261	295	-	39,5
-	**U 18SV-550/6T**	135	678	204	162	178,5	125	235	243	50	326			779	261	295	-	44,5
-	**U 18SV-750/8T**	135	815	204	162	178,5	125	255	253	50	401			909	274	303	-	55,5
-	**U 18SV-900/9T**	135	852	204	162	178,5	125	255	253	50	439			909	274	303	-	62

ULTRA SL/SLX

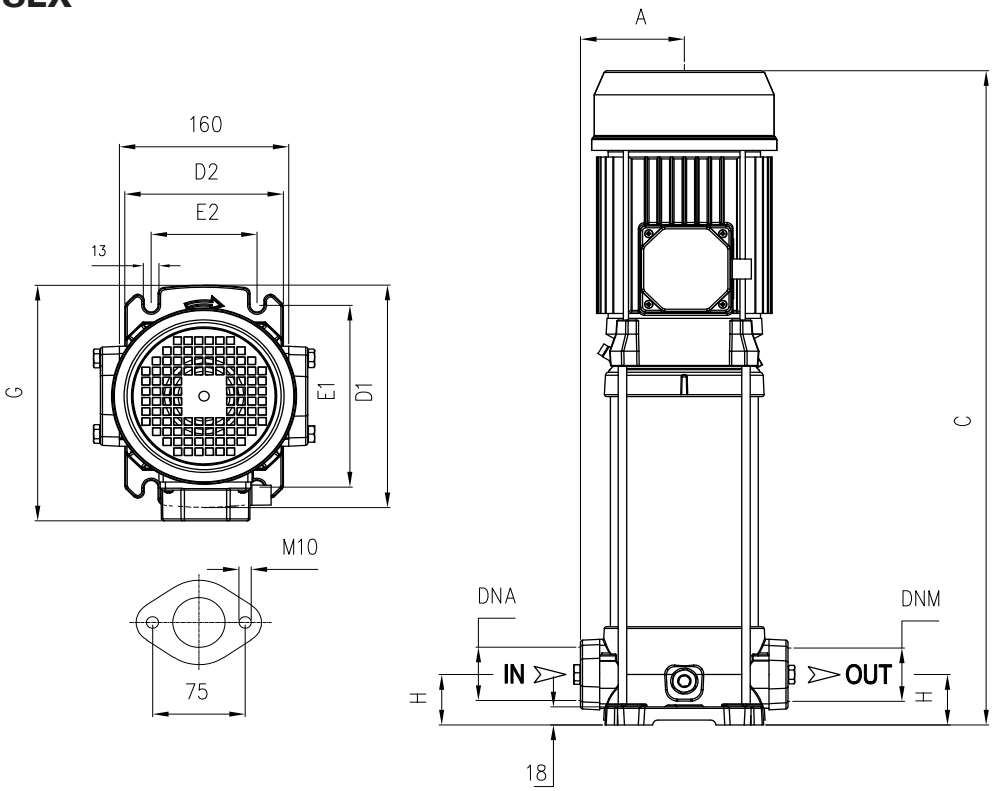

TIPO		DIMENSIONES (mm)													Kg			
															SL		SLX	
~1	~3	A	C	D1	D2	E1	E2	G	H	DNA	DNM	I	L	M	~1	~3	~1	~3
U 3...-100/5	**U 3...-100/5T**	98	429	220	150	180	100	228	50	1" ¼ G	1" ¼ G	580	231	235	19	19	19	19
U 3...-120/6	**U 3...-120/6T**	98	453	220	150	180	100	228	50			580	231	235	21,5	21,5	20	20
U 3...-150/7	**U 3...-150/7T**	98	537	220	150	180	100	228	50			539	261	280	28,5	28,5	27,5	27,5
U 3...-180/8	**U 3...-180/8T**	98	561	220	150	180	100	228	50			580	231	235	28,5	28,5	27,5	27,5
U 3...-200/9	**U 3...-200/9T**	98	585	220	150	180	100	228	50			664	261	295	30,5	30,5	29	29,5
U 3...-250/10	**U 3...-250/10T**	98	609	220	150	180	100	228	50			664	261	295	31,5	31,5	30,5	30,5
U 3...-280/11	**U 3...-280/11T**	98	688 T 633	220	150	180	100	236 T 228	50			779 T 664	261	295	35,5	32,5	34	31
U 3...-300/12T	**U 3...-300/12T**	98	712 T 657	220	150	180	100	236 T 228	50			779	261	295	36	31,5	34,5	30
U 5...-120/4	**U 5...-120/4T**	98	405	220	150	180	100	221	50	1" ¼ G	1" ¼ G	580	231	235	20	20	19	19
U 5...-150/5	**U 5...-150/5T**	98	489	220	150	180	100	228	50			580	231	235	27,5	27,5	26,5	26,5
U 5...-180/6	**U 5...-180/6T**	98	513	220	150	180	100	228	50			539	261	280	28	28	26,5	27
U 5...-200/7	**U 5...-200/7T**	98	537	220	150	180	100	228	50			539	261	280	27,5	28,5	26	27,5
U 5...-250/8	**U 5...-250/8T**	98	561	220	150	180	100	228	50			280	231	235	29	28	28	27
U 5...-280/9	**U 5...-280/9T**	98	640 T 585	220	150	180	100	236 T 228	50			664	261	295	34	29,5	33	28,5
U 5...-300/10	**U 5...-300/10T**	98	664 T 609	220	150	180	100	236 T 228	50			664	261	295	37,5	31	36,5	30
U 5...-350/11	**U 5...-350/11T**	98	687	220	150	180	100	236	50			779	261	295	38,5	35,5	37	34
-	**U 5...-380/12T**	98	712	220	150	180	100	236	50			779	261	295	-	39	-	37,5
U 7...-180/4	**U 7...-180/4T**	98	465	220	150	180	100	228	50	1" ¼ G	1" ¼ G	580	231	235	26	27	24,5	26
U 7...-250/5	**U 7...-250/5T**	98	489	220	150	180	100	228	50			580	231	235	27,5	26,5	26	25
U 7...-300/6	**U 7...-300/6T**	98	568 T 513	220	150	180	100	236 T 228	50			664 T 539	261	295 T 280	35	28	34	27
-	**U 7...-350/7T**	98	590	220	150	180	100	236	50			664	261	295	-	33	-	32
-	**U 7...-400/8T**	98	614	220	150	180	100	236	50			664	261	295	-	36,5	-	35,5
-	**U 7...-450/9T**	98	668	220	150	180	100	251	50			779	261	295	-	41	-	40
-	**U 7...-550/10T**	98	692	220	150	180	100	251	50			779	261	295	-	46,5	-	45

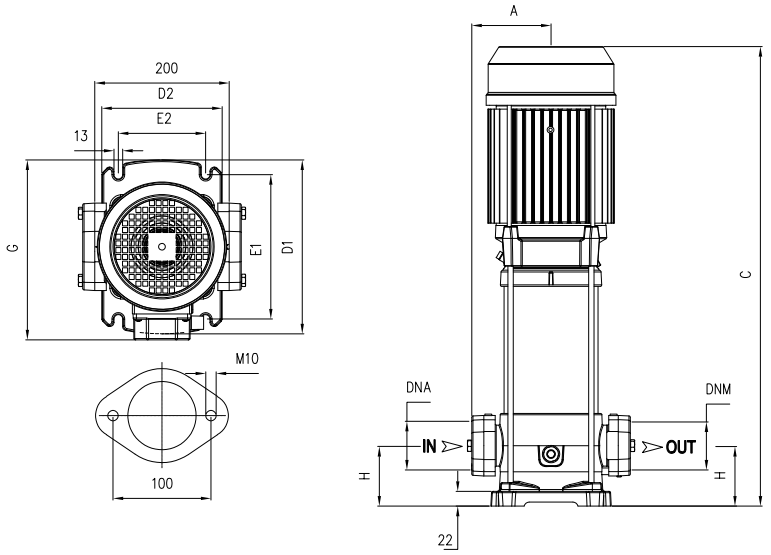

TIPO		DIMENSIONES (mm)													Kg			
															SL		SLX	
~1	~3	A	C	D1	D2	E1	E2	G	H	DNA	DNM	I	L	M	~1	~3	~1	~3
U 9...-200/4	**U 9...-200/4T**	118	520	260	180	215	130	248	80	1” ½ G	1” ½ G	539	261	280	30	31	28,5	29,5
U 9...-250/5	**U 9...-250/5T**	118	550	260	180	215	130	248	80			664	261	295	32	31	30,5	29,5
U 9...-300/6	**U 9...-300/6T**	118	635 T 580	260	180	215	130	256 T 248	80			664	261	295	39,5	33	38	31,5
-	**U 9...-400/7T**	118	663	260	180	215	130	256	80			779	261	295	-	40	-	38,5
-	**U 9...-450/8T**	118	723	260	180	215	130	271	80			779	261	295	-	45	-	43,5
-	**U 9...-500/9T**	118	763	260	180	215	130	271	80			779	261	295	-	45,5	-	44
-	**U 9...-550/10T**	118	783	260	180	215	130	271	80			909	274	303	-	51	-	49
-	**U 18...-250/3T**	118	482	260	180	215	130	251	90	2” G	2” G	664	261	295	-	30,5	-	29,5
-	**U 18...-400/4T**	118	603	260	180	215	130	257	90			664	261	295	-	39	-	37,5
-	**U 18...-450/5T**	118	680	260	180	215	130	271	90			779	261	295	-	44,5	-	43
-	**U 18...-550/6T**	118	718	260	180	215	130	271	90			779	261	295	-	49,5	-	48
-	**U 18...-750/8T**	118	855	260	180	215	130	280	90			909	274	303	-	60	-	58,5
-	**U 18...-900/9T**	118	893	260	180	215	130	280	90			909	274	303	-	66,5	-	65

LOTES				
TIPO	CAMIÓN		CONTENEDOR	
	PALET (cm)	Nº bombas	PALET (cm)	Nº bombas
U 3SV-100/5(T)÷200/9(T)	80×120×150	42	80×120×175	49
U 3SV-250/10(T)÷300/12(T)	80×120×155	30	80×120×180	35
U 5SV-120/4(T)÷250/8(T)	80×120×150	42	80×120×175	49
U 5SV-280/9(T)	80×120×155	30	80×120×180	35
U 5SV-300/10	85×110×125	20	85×110×150	24
U 5SV-300/10T	80×120×155	30	80×120×180	35
U 5SV-350/11(T)÷380/12T	85×110×125	20	85×110×150	24
U 7SV-180/4(T)÷300/6(T)	80×120×150	42	80×120×175	49
U 7SV-350/7T	80×120×155	30	80×120×175	35
U 7SV-400/8T	80×120×155	30	80×120×180	35
U 7SV-450/9T÷550/10T	85×110×125	20	85×110×150	24
U 9SV-200/4(T)÷300/6(T)	80×120×150	42	80×120×175	49
U 9SV-400/7T	80×120×155	30	80×120×180	35
U 9SV-450/8T÷550/10T	85×110×125	20	85×110×150	24
U 18SV-250/3T÷400/4T	80×120×150	42	80×120×175	49
U 18SV-450/5T÷550/6T	85×110×125	20	85×110×150	24
U 18SV-750/8T÷900/9T	92×120×135	20	85×110×165	24

LOTES				
TIPO	CAMIÓN		CONTENEDOR	
	PALET (cm)	Nº bombas	PALET (cm)	Nº bombas
U 3SL-100/5(T)÷180/8(T)	85×110×150	42	85×110×175	49
U 3SL-200/9(T)÷250/10(T)	80×120×150	30	80×120×170	35
U 3SL-280/11(T)÷300/12(T)	85×110×125	20	85×110×150	24
U 5SL-120/4(T)÷250/8(T)	85×110×150	42	85×110×175	49
U 5SL-280/9(T)	80×120×150	30	80×120×170	35
U 5SL-300/10	85×110×125	20	85×110×150	24
U 5SL-300/10(T)	80×120×150	30	80×120×170	35
U 5SL-350/11(T)÷380/12T	85×110×125	20	85×110×150	24
U 7SL-180/4T÷250/5T	85×110×150	42	85×110×175	49
U 7SL-300/6T÷400/8T	80×120×150	30	80×120×170	35
U 7SL-450/9T÷550/10T	85×110×125	20	85×110×150	24
U 9SL-200/4(T)÷400/7(T)	80×120×155	25	80×120×185	30
U 9SL-450/8T÷550/10T	85×110×125	20	85×110×150	24
U 18SL-250/3T÷400/4T	80×120×155	25	80×120×185	30
U 18SL-450/5T÷550/6T	85×110×125	20	85×110×150	24
U 18SL-750/8T÷900/9T	85×110×135	20	85×110×165	24

ULTRA SLG/SLXG

Verticales Multicelulares

ULTRA 3-5-7-9 SLG

ULTRA 3-5-7 SLXG

ULTRA 9 SLXG

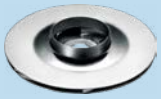

Bombas multicelulares verticales de acero inox. Para fluidos limpios y no cargados, sistemas de presurización, riego, agua potable y con glicol, tratamiento de agua, industria alimentaria, calefacción y aire acondicionado, sistemas de lavado.

Características constructivas

Cuerpo bomba	hierro fundido (SLG); acero inox AISI 304 (SLXG)
Soporte del motor	hierro fundido
Rodete, difusor, camisa, eje motor	acero inox AISI 304
Sello mecánico	grafito-carburo de tungsteno-EPDM
Cojinete de guía del eje intermedio	cerámica-carburo de tungsteno
Temperatura ambiente	máx. 40 °C
Temperatura del líquido	-15 ÷ +110 °C
Presión máx. de trabajo	25 bar
Guarniciones cuerpo bomba	EPDM

Motor

Motor de inducción de 2 polos	3~ 230/400V - 50Hz P ⩽ 4kW 3~ 400/690V - 50Hz P > 4kW
Clase de aislamiento	F
Grado de protección	IPX5

LOTES				
TIPO	CAMIÓN		CONTENEDOR	
	PALET (cm)	N° bombas	PALET (cm)	N° bombas
U 3SLG/SLXG-350/14T-380/16T	100×120×150	12	100×120×150	12
U 3SLG/SLXG-400/18T-450/20T	100×135×150	12	100×135×150	12
U 5SLG/SLXG-400/14T-450/16T	100×120×150	12	100×120×150	12
U 5SLG/SLXG-550/18T-600/20T	100×135×150	12	100×135×150	12
U 7SLG/SLXG-750/12T-800/14T	100×120×150	12	100×120×150	12
U 7SLG/SLXG-900/16T-1000/20T	100×135×150	12	100×135×150	12
U 9SLG/SLXG-750/12T-800/14T	100×120×150	12	100×120×150	12
U 9SLG/SLXG-900/16T-1000/20T	100×135×150	12	100×135×150	12

U 3 S LX G - 350/ 14 T

- **T** motor 3~
- N° de rodetes
- acoplamiento
- **L** eje vertical, conexiones en línea
- **LX** eje vertical, conexiones en línea, acero inox cuerpo bomba
- parte hidráulica de acero inox
- caudal nominal m³/h
- tipo bomba

Más detalles sobre los sello mecánicos en la página 180

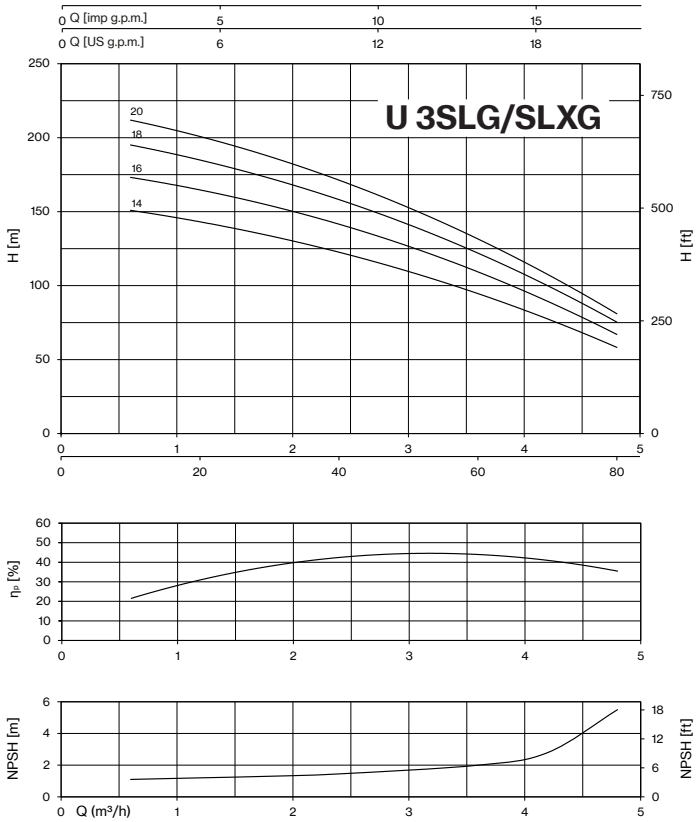

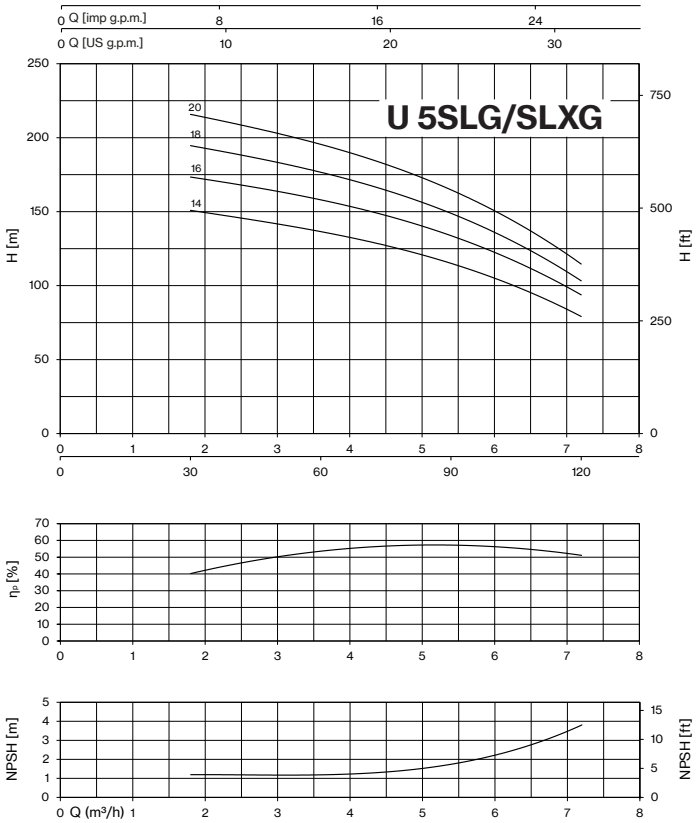

TIPO - 50 Hz	P2		P1	TENSIÓN	Q (m³/h - l/min)						
3~				3~ 400V	0	0,6	1,2	1,8	2,4	3,6	4,8
					0	10	20	30	40	60	80
	CV	kW	kW	A	H (m)						
U 3... -350/14T	3	2,2	2,5	4,7	154,8	150,9	143,2	133,7	122,5	94,7	58,2
U 3...-380/16T	4	3	2,9	5,5	177,5	173,2	164,6	154,5	141,3	109,4	67,0
U 3...-400/18T	4	3	3,2	6,0	200,3	195,1	184,9	172,8	158,0	122,1	75,3
U 3...-450/20T	4	3	3,6	6,5	218,3	211,9	200,6	187,4	171,4	131,5	81,0

TIPO - 50 Hz	P2		P1	TENSIÓN	Q (m³/h - l/min)						
3~				3~ 400V	0	1,8	2,4	3,6	4,8	6	7,2
					0	30	40	60	80	100	120
	CV	kW	kW	A	H (m)						
U 5...-400/14T	4	3	3,5	6,3	159,2	150,7	146,7	136,6	122,9	105,5	79,0
U 5...-450/16T	5,5	4	4,1	7,9	182,0	173,2	169,1	158,0	142,9	122,9	93,6
U 5...-550/18T	5,5	4	4,5	8,3	204,4	194,4	189,5	176,5	159,6	136,3	103,2
U 5...-600/20T	5,5	4	5,0	8,9	226,7	215,5	210,0	195,5	176,3	151,1	114,5

ULTRA SLG/SLXG

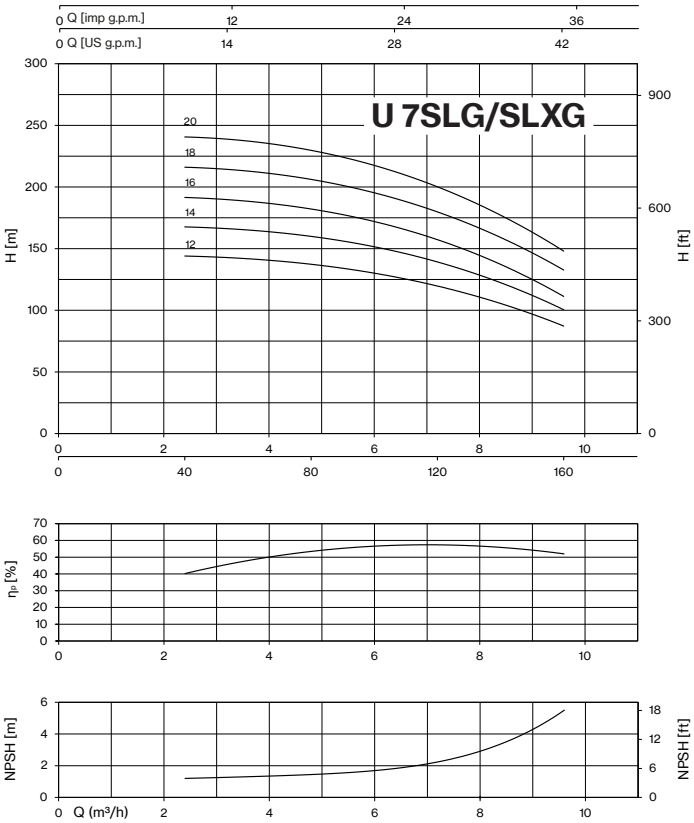

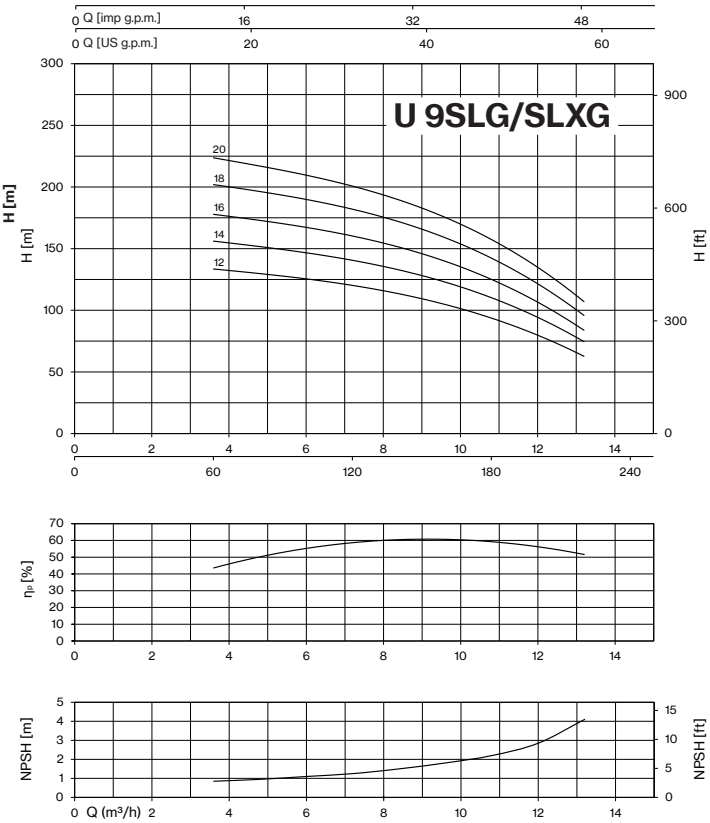

TIPO - 50 Hz	P2		P1	TENSIÓN	Q (m³/h - l/min)						
3~				3~ 400V	0	2,4	3,6	4,8	6	7,2	9,6
					0	40	60	80	100	120	160
	CV	kW	kW	A	H (m)						
U 7...-750/12T	7,5	5,5	5,1	9,9	143,7	143,7	142,6	137,0	129,6	119,8	87,0
U 7...-800/14T	7,5	5,5	5,9	10,9	167,6	167,3	165,9	159,6	151,0	139,5	100,3
U 7...-900/16T	7,5	5,5	6,7	12,0	191,5	191,2	189,3	181,7	171,5	157,7	111,1
U 7...-950/18T	10	7,5	7,4	12,4	215,5	215,7	213,9	205,8	194,7	179,8	132,3
U 7...-1000/20T	10	7,5	8,2	13,5	240,3	240,2	238,4	229,3	216,8	200,3	147,7

TIPO - 50 Hz	P2		P1	TENSIÓN	Q (m³/h - l/min)							
3~				3~ 400V	0	3,6	4,8	6	7,2	9,6	12	13,2
					0	60	80	100	120	160	200	220
	CV	kW	kW	A	H (m)							
U 9...-750/12T	7,5	5,5	5,3	10,1	141,3	133,2	130,4	125,4	119,7	105,1	79,6	62,7
U 9...-800/14T	7,5	5,5	6,1	11,1	165,5	155,7	152,6	146,5	139,9	123,4	94,0	74,6
U 9...-900/16T	10	7,5	6,9	12,8	188,7	177,6	173,6	167,1	159,7	140,4	106,2	83,9
U 9...-950/18T	10	7,5	7,6	12,7	213,8	201,6	197,3	189,6	181,2	159,9	121,0	96,0
U 9...-1000/20T	10	7,5	8,5	13,9	236,7	223,1	218,3	209,3	199,8	176,1	134,5	107,0

U 3-5-7 SLG/SLXG

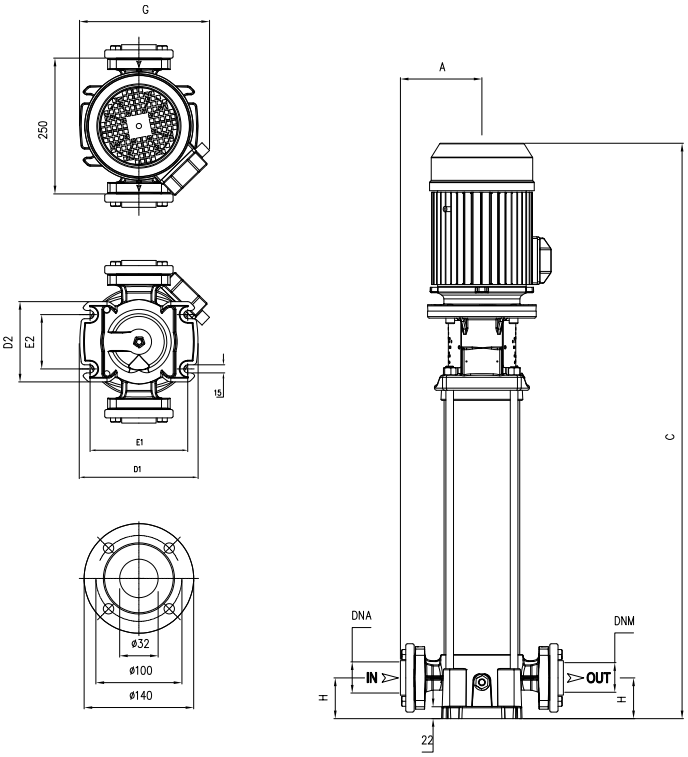

U 9 SLG/SLXG

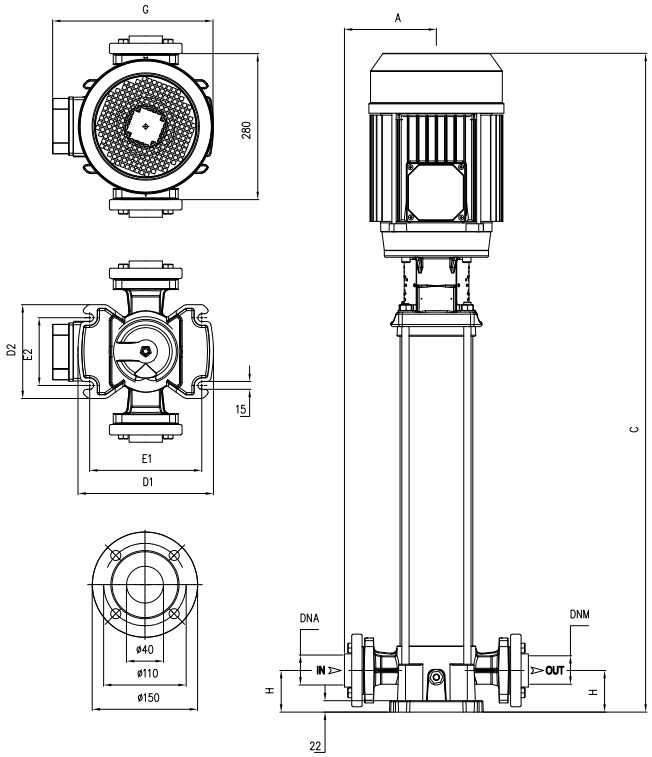

TIPO	DIMENSIONES (mm)														
3~	A	C	D1	D2	E1	E2	G	H	DNA	DNM	I	L	M	SLG	SLXG
U 3SLG-350/14T	155	932	220	150	180	100	236	75	1" ¼ G	1" ¼ G	1098	327	290	54	
U 3SLG-380/16T	155	977	220	150	180	100	236	75			1098	327	290	58,5	
U 3SLG-400/18T	155	1025	220	150	180	100	236	75			1310	325	380	60,5	
U 3SLG-450/20T	155	1098	220	150	180	100	251	75			1310	325	380	65,5	
U 3SLXG-350/14T	155	932	260	180	215	130	236	75	1" ¼ G	1" ¼ G	1098	327	290	53,5	
U 3SLXG-380/16T	155	977	260	180	215	130	236	75			1098	327	290	58	
U 3SLXG-400/18T	155	1025	260	180	215	130	236	75			1310	325	380	60,5	
U 3SLXG-450/20T	155	1098	260	180	215	130	251	75			1310	325	380	64,5	
U 5SLG-400/14T	155	932	220	150	180	100	251	75	1" ¼ G	1" ¼ G	1098	327	290	57	
U 5SLG-450/16T	155	1000	220	150	180	100	251	75			1098	327	290	66	
U 5SLG-550/18T	155	1048	220	150	180	100	251	75			1310	325	380	68	
U 5SLG-600/20T	155	1098	220	150	180	100	260	75			1310	325	380	70	
U 5SLXG-400/14T	155	932	260	180	215	130	251	75	1" ¼ G	1" ¼ G	1098	327	290	56,5	
U 5SLXG-450/16T	155	1000	260	180	215	130	251	75			1098	327	290	65,5	
U 5SLXG-550/18T	155	1048	260	180	215	130	251	75			1310	325	380	68	
U 5SLXG-600/20T	155	1098	260	180	215	130	260	75			1310	325	380	69	
U 7SLG-750/12T	155	940	220	150	180	100	260	75	1" ¼ G	1" ¼ G	1098	327	290	70	
U 7SLG-800/14T	155	988	220	150	180	100	260	75			1098	327	290	71,5	
U 7SLG-900/16T	155	1036	220	150	180	100	260	75			1310	325	380	74	
U 7SLG-950/18T	155	1081	220	150	180	100	288	75			1310	325	380	87,5	
U 7SLG-1000/20T	155	1128	220	150	180	100	288	75			1310	325	380	87,5	
U 7SLXG-750/12T	155	940	260	180	215	130	260	75	1" ¼ G	1" ¼ G	1098	327	290	70	
U 7SLXG-800/14T	155	988	260	180	215	130	260	75			1098	327	290	71,5	
U 7SLXG-900/16T	155	1036	260	180	215	130	260	75			1310	325	380	73,5	
U 7SLXG-950/18T	155	1081	260	180	215	130	288	75			1310	325	380	87,5	
U 7SLXG-1000/20T	155	1128	260	180	215	130	288	75			1310	325	380	88,5	
U 9...-750/12T	170	1027	260	180	215	130	280	80	1" ½ G	1" ½ G	1310	325	380	74,5	73,5
U 9...-800/14T	170	1088	260	180	215	130	280	80			1310	325	380	76,5	75
U 9...-900/16T	170	1147	260	180	215	130	280	80			1310	325	380	83	82
U 9...-950/18T	170	1205	260	180	215	130	308	80			1310	325	380	91,5	91
U 9...-1000/20T	170	1263	260	180	215	130	308	80			1310	325	380	93,5	93

Serie ULTRA V-SV-L-SL-LG-SLG-Sello mecánico y cojinetes

SELLO MECÁNICO	MODELO BOMBA	EJE Ø		MATERIAL ESTÁNDAR	OPCIONAL
					2
	U3-100/5, U3-120/6, U5-120/4, U5-150/5, U5-180/6, U7-180/4, U7-250/5, U7-300/6, U9-200/4, U9-250/5, U18-250/3, U18-400/4	14mm / S	***Cara rotativa*** ***Cara estacionaria*** ***Elastómero***	Grafito Cerámica EPDM	SiC SiC EPDM
	U3-150/7, U3-180/8, U3-200/9, U3-250/10, U3-280/11, U3-300/12, U5-200/7, U5-250/8, U5-280/9, U5-300/10, U5-350/11, U5-380/12, U7-350/7, U7-400/8, U7-450/9, U7-550/10, U9-300/6, U9-400/7, U9-450/8, U9-500/9, U9-550/10	14mm	***Cara rotativa*** ***Cara estacionaria*** ***Elastómero***	Grafito SiC EPDM	SiC SiC EPDM
	U18-450/5, U18-550/6, U18-750/8, U18-900/9, U18-920/10, U18-1000/11	14mm / L	***Cara rotativa*** ***Cara estacionaria*** ***Elastómero***	Grafito SiC EPDM	SiC SiC EPDM
	U3-350/14, U3-380/16, U3-400/18, U3-450/20, U5-400/14, U5-450/16, U5-550/18, U5-600/20, U7-750/12, U7-800/14, U7-900/16, U7-950/18, U7-1000/20, U9-750/12, U9-800/14, U9-900/16, U9-950/18, U9-1000/20	14mm / Sello equilibrado	***Cara rotativa*** ***Cara estacionaria*** ***Elastómero***	Carburo de tungsteno Grafito EPDM	- - -

COJINETES	MODELO BOMBA	TIPO	
	U3-100/5, U3-120/6, U5-120/4	6202-ZZ	6302-ZZ C3
	U3-150/7, U3-180/8, U3-200/9, U3-250/10, 3~ U3-280/11, 3~ U3-300/12, U5-150/5, U5-180/6, U5-200/7, U5-250/8, 3~ U5-280/9, 3~ U5-300/10, U7-180/4, U7-250/5, 3~ U7-300/6, U9-200/4, U9-250/5, 3~ U9-300/6, U18-250/3	6203-ZZ	6304-ZZ C3
	1~ U3-280/11, 1~ U3-300/12, 1~ U5-280/9, 1~ U5-300/10, U5-350/11, U5-380/12, 1~ U7-300/6, U7-350/7, U7-400/8, 1~ U9-300/6, U9-400/7, U18-400/4, U3-350/14, U3-380/16, U3-400/18, U5-400/14	6203-ZZ	6305-ZZ C3
	U7-450/9, U7-550/10, U9-450/8, U9-500/9, U9-550/10, U18-450/5, U18-550/6	6204-ZZ	6306-ZZ-C3
	U3-450/20, U5-450/16, U5-550/18, U5-600/20	6204-ZZ	3206-ZZ C3
	U7-750/12, U7-800/14, U7-900/16, U9-750/12, U9-800/14, U9-900/16, U18-750/8, U18-900/9, U18-920/10	6206-ZZ C3	3306-ZZ C3
	U7-950/18, U7-1000/20, U9-950/18, U9-1000/20, U18-1000/11	6206-ZZ C3	3308-ZZ C3

ULTRA HX

Verticales Multicelulares

Bombas multicelulares verticales de acero inox. Adecuadas para fluidos limpios y no cargados, sistemas de presurización, riego, agua potable y con glicol, tratamiento de agua, industria alimentaria, calefacción y aire acondicionado, sistemas de lavado.

Características constructivas	
Cuerpo bomba	EN 1.4401 / AISI 316
Soporte del motor	hierro fundido
Rodete, difusor, camisa exterior, eje bomba	EN 1.4401 / AISI 316
Sello mecánico	carburo de silicio-grafito-EPDM
Buje intermedio	carburo de tungsteno
Temperatura ambiente	máx. 40 °C
Temperatura del líquido	-15 ÷ +120 °C (máx. 85° para uso doméstico)
Presión máx. de trabajo	máx. 26 bar
Guarniciones cuerpo bomba	EPDM

Motor	
Motor de inducción de 2 polos	3~ 230/400V - 50Hz P ⩽ 4kW, size B14 V1 3~ 400/690V - 50Hz P > 4kW, size B5 V1 Clase de eficiencia IE3
Clase de aislamiento	F
Grado de protección	IP55

U 18 H X - 100 / 1 T -2

- sello mecánico y O-rings: (en blanco) SiC-Grafito-EPDM; **V** SiC-Grafito-FKM; **2E** SiC-SiC-EPDM; **2V** SiC-SiC-FKM
- motor **T** 3~
- N° de rodetes
- potencia nominal CV×100
- rodete, difusor y cuerpo de la bomba en AISI 316
- eje vertical, conexiones en línea, acoplamiento
- caudal nominal m³/h
- tipo bomba

Más detalles sobre los sello mecánicos en la página 199

ULTRA 18-22

TIPO - 50 Hz	P2		Q (l/min - m³/h - US gpm)											
3~			0	133,3	150	166,7	183,3	200	216,7	233,3	266,7	300	350	400
			0	8	9	10	11	12	13	14	16	18	21	24
			0	35,2	39,6	44,0	48,4	52,8	57,2	61,6	70,3	79,1	92,3	105,5
	CV	kW	H (m)											
U 18HX-100/1T	1	0,75	13,0	11,7	11,6	11,4	11,1	10,8	10,4	10,1	9,1	7,9	5,6	
U 18HX-200/2T	2	1,5	27,1	24,3	23,9	23,5	22,9	22,3	21,7	21,1	19,3	17,2	13,1	8,0
U 18HX-300/3T	3	2,2	41,2	37,4	36,7	36,1	35,3	34,4	33,6	32,7	30,1	27,1	20,8	13,5
U 18HX-400/4T	4	3	55,1	50,2	49,3	48,5	47,5	46,3	45,2	44,0	40,6	36,6	28,2	18,5
U 18HX-550/5T	5,5	4	72,3	64,7	63,7	62,6	61,5	60,1	58,5	57,2	53,6	48,7	38,9	27,6
U 18HX-750/6T	7,5	5,5	88,0	80,1	78,9	77,7	76,4	74,9	73,3	71,7	68,0	62,4	51,3	37,5
U 18HX-750/7T	7,5	5,5	102,5	93,0	91,5	90,1	88,6	86,8	84,9	83,0	78,6	72,0	59,1	43,0
U 18HX-1000/8T	10	7,5	116,9	105,9	104,2	102,6	100,8	98,8	96,5	94,4	89,3	81,7	66,9	48,5
U 18HX-1000/9T	10	7,5	131,2	118,5	116,6	114,8	112,7	110,4	107,9	105,5	99,7	91,1	74,3	53,6
U 18HX-1500/10T	15	11	147,3	134,1	132,1	130,1	127,9	125,5	122,8	120,2	114,1	104,8	86,3	63,4
U 18HX-1500/11T	15	11	161,7	147,1	144,9	142,7	140,3	137,6	134,6	131,7	125,0	114,7	94,4	69,2
U 18HX-1500/12T	15	11	176,2	160,0	157,6	155,2	152,6	149,6	146,3	143,2	135,7	124,5	102,3	74,8
U 18HX-1500/13T	15	11	190,6	172,9	170,3	167,7	164,8	161,6	158,0	154,6	146,4	134,2	110,1	80,3
U 18HX-1500/14T	15	11	204,9	185,7	182,9	180,0	176,9	173,4	169,5	165,9	157,0	143,8	117,8	85,7
U 18HX-2000/15T	20	15	220,7	200,2	197,2	194,2	190,8	187,1	183,0	179,0	169,7	155,7	127,8	93,4
U 18HX-2000/16T	20	15	235,1	213,1	209,8	206,6	203,0	199,0	194,6	190,4	180,3	165,3	135,6	98,9
U 18HX-2000/17T	20	15	249,4	225,9	222,4	219,0	215,1	210,9	206,1	201,6	190,9	174,8	143,3	104,2

TIPO - 50 Hz	P2		Q (l/min - m³/h - US gpm)											
3~			0	166,7	183,3	200	216,7	233,3	266,7	300	350	400	433,3	466,7
			0	10	11	12	13	14	16	18	21	24	26	28
			0	44,0	48,4	52,8	57,2	61,6	70,3	79,1	92,3	105,5	114,3	123,1
	CV	kW	H (m)											
U 22HX-200/1T	2	1,1	14,3	12,9	12,8	12,5	12,2	11,9	11,4	10,5	9,0	6,7	4,0	
U 22HX-300/2T	3	2,2	29,7	26,9	26,6	26,3	26,0	25,5	24,5	23,3	20,7	17,1	13,9	10,6
U 22HX-400/3T	4	3	45,0	40,9	40,4	39,9	39,2	38,5	37,2	35,5	31,6	25,8	21,5	16,6
U 22HX-550/4T	5,5	4	62,2	55,7	54,9	54,2	53,7	52,8	50,9	49,0	44,0	36,8	31,1	25,2
U 22HX-750/5T	7,5	5,5	78,6	70,8	69,9	69,0	68,5	67,4	65,1	62,8	56,9	47,9	41,0	33,5
U 22HX-1000/6T	10	7,5	94,2	86,2	85,1	84,1	83,2	82,2	79,7	77,3	70,0	59,4	51,3	42,0
U 22HX-1000/7T	10	7,5	109,5	99,8	98,5	97,4	96,3	95,1	92,2	89,2	80,6	68,2	58,7	47,9
U 22HX-1500/8T	15	11	126,5	116,1	114,7	113,5	112,3	111,0	107,9	104,8	95,4	81,4	70,7	58,3
U 22HX-1500/9T	15	11	142,0	130,2	128,6	127,2	125,9	124,4	120,8	117,3	106,7	90,8	78,7	64,8
U 22HX-1500/10T	15	11	157,5	144,2	142,4	140,8	139,3	137,7	133,6	129,6	117,7	100,1	86,6	71,1
U 22HX-2000/11T	20	15	174,0	159,4	157,4	155,7	154,1	152,3	147,9	143,5	130,5	111,2	96,4	79,3
U 22HX-2000/12T	20	15	189,5	173,4	171,2	169,3	167,6	165,5	160,7	155,8	141,6	120,4	104,2	85,6
U 22HX-2000/13T	20	15	204,9	187,3	184,9	182,8	180,9	178,7	173,4	168,1	152,5	129,5	111,9	91,7
U 22HX-2000/14T	20	15	220,3	201,1	198,5	196,2	194,1	191,7	186,0	180,2	163,2	138,4	119,4	97,7
U 22HX-2500/15T	25	18,5	237,4	218,1	215,4	213,1	211,0	208,6	202,6	196,8	179,4	153,1	133,0	109,7
U 22HX-2500/16T	25	18,5	252,9	232,2	229,4	226,9	224,6	222,0	215,6	209,4	190,7	162,7	141,1	116,3
U 22HX-2500/17T	25	18,5	268,5	246,3	243,3	240,6	238,2	235,4	228,6	221,9	202,0	172,1	149,2	122,8

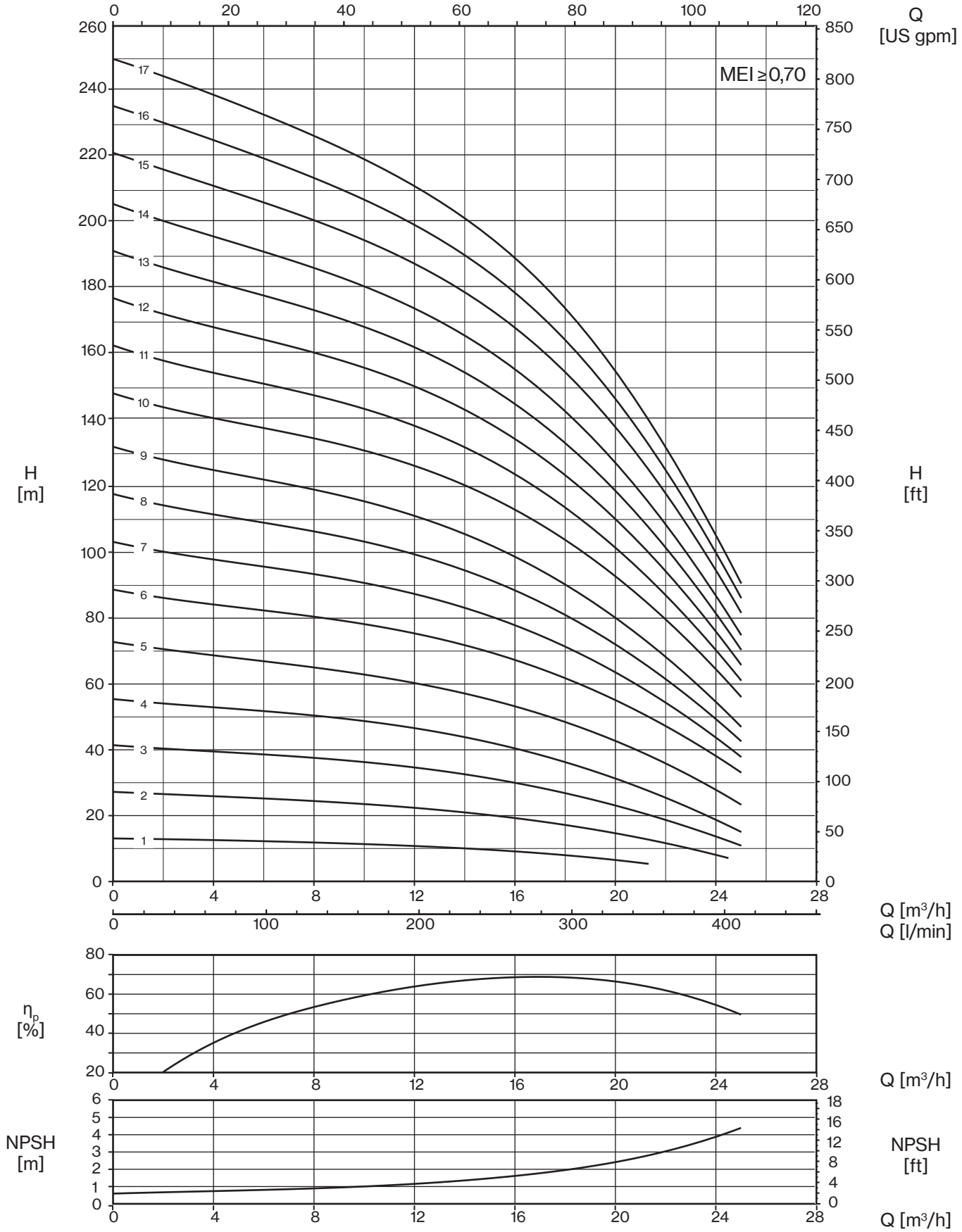
Q
[US gpm]
MEI ≥ 0,70
H
[m]
H
[ft]
Q [m³/h]
Q [l/min]
η_p
[%]
Q [m³/h]
NPSH
[m]
NPSH
[ft]
Q [m³/h]

22 HX

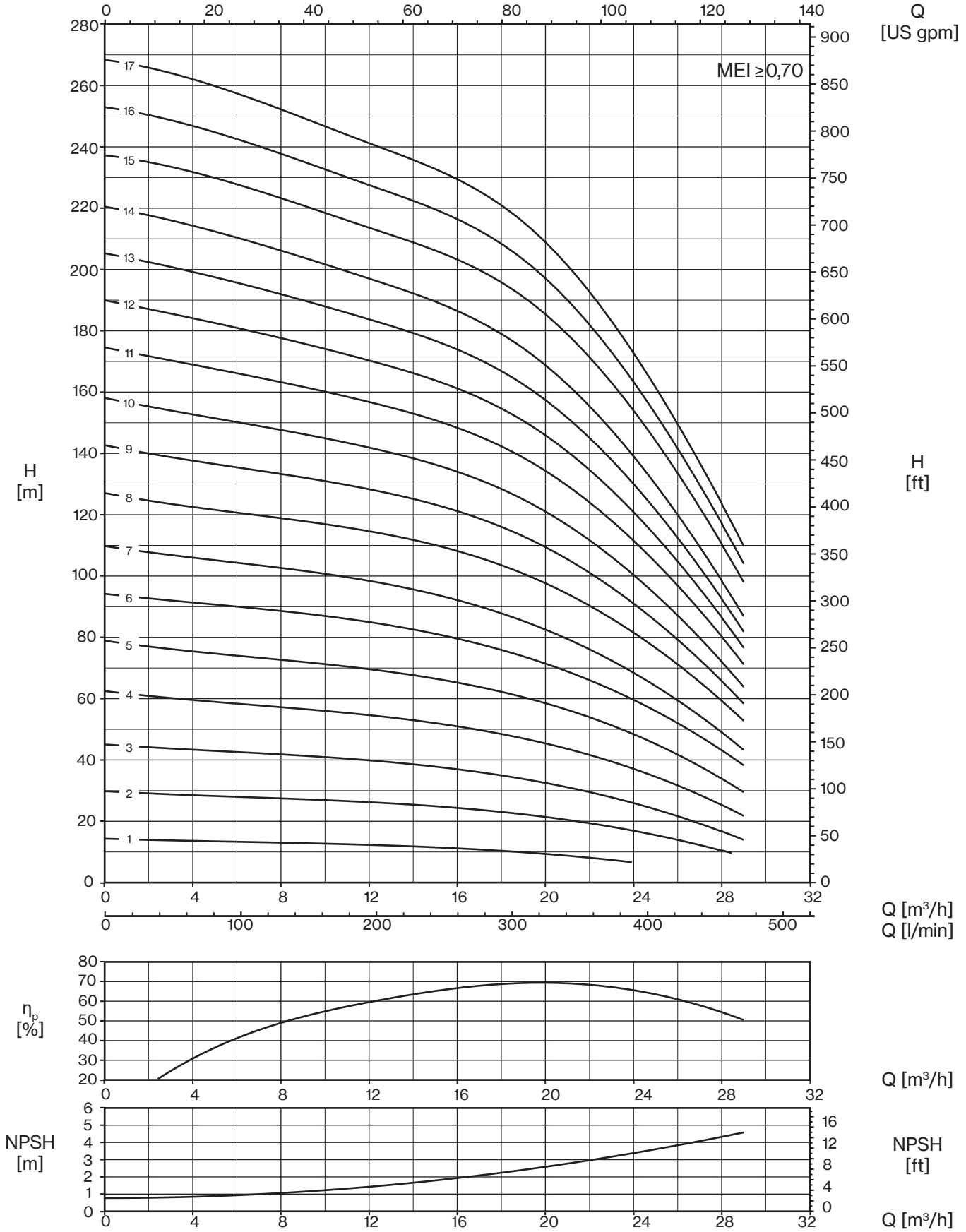

Las características hidráulicas están garantizadas según la norma ISO 9906:2012, grado 3B.

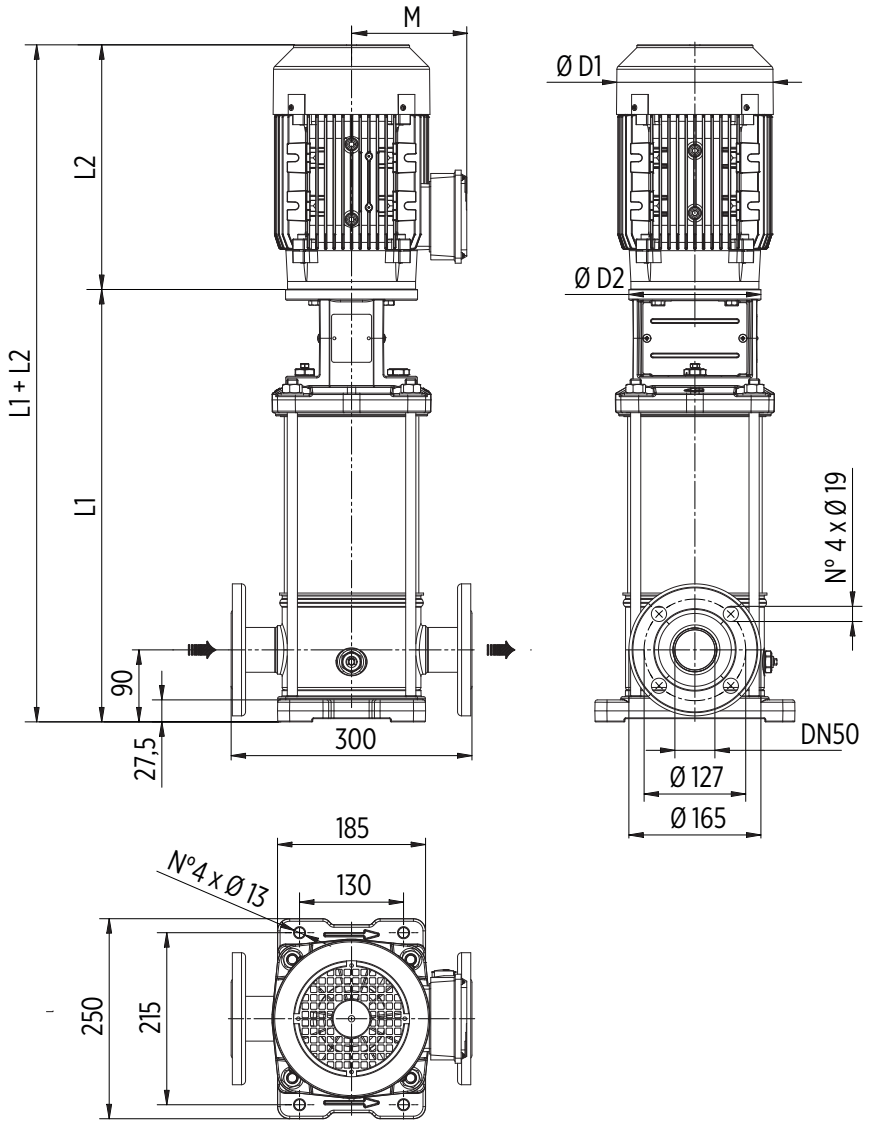

Bridas redondas en el cuerpo tipo PN25/40: la bomba se suministra sin contrabridas (accesorios opcionales, incluidos pernos y juntas)

TIPO	MOTOR		DIMENSIONES (mm)						Kg		
	kW	Dim	L1	L2	M	D1	D2	L1+L2	Bomba	Motor	Bomba eléctrica
U 18HX-100/1T	0,75	80	396	243	130	157	170	639	19	17	36
U 18HX-200/2T	1,5	90	396	280	145	177	170	676	20	23	43
U 18HX-300/3T	2,2	90	444	308	145	177	170	752	21,5	26	47,5
U 18HX-400/4T	3	100	492	333	157	205	170	825	22,5	35	57,5
U 18HX-550/5T	4	112	540	350	177	220	170	890	24	43	67
U 18HX-750/6T	5,5	132	800	400	197	256	300	1200	45,5	66	111,5
U 18HX-750/7T	5,5	132	848	400	197	256	300	1248	46,5	66	112,5
U 18HX-1000/8T	7,5	132	896	400	197	256	300	1296	48	73	121
U 18HX-1000/9T	7,5	132	944	400	197	256	300	1344	49,5	73	122,5
U 18HX-1500/10T	11	160	1012	503	255	315	350	1515	54	120	174
U 18HX-1500/11T	11	160	1060	503	255	315	350	1563	55,5	120	175,5
U 18HX-1500/12T	11	160	1108	503	255	315	350	1611	57	120	177
U 18HX-1500/13T	11	160	1156	503	255	315	350	1659	58,5	120	178,5
U 18HX-1500/14T	11	160	1204	503	255	315	350	1707	60	120	180
U 18HX-2000/15T	15	160	1252	503	255	315	350	1755	61	132	193
U 18HX-2000/16T	15	160	1300	503	255	315	350	1803	62,5	132	194,5
U 18HX-2000/17T	15	160	1348	503	255	315	350	1851	64	132	196

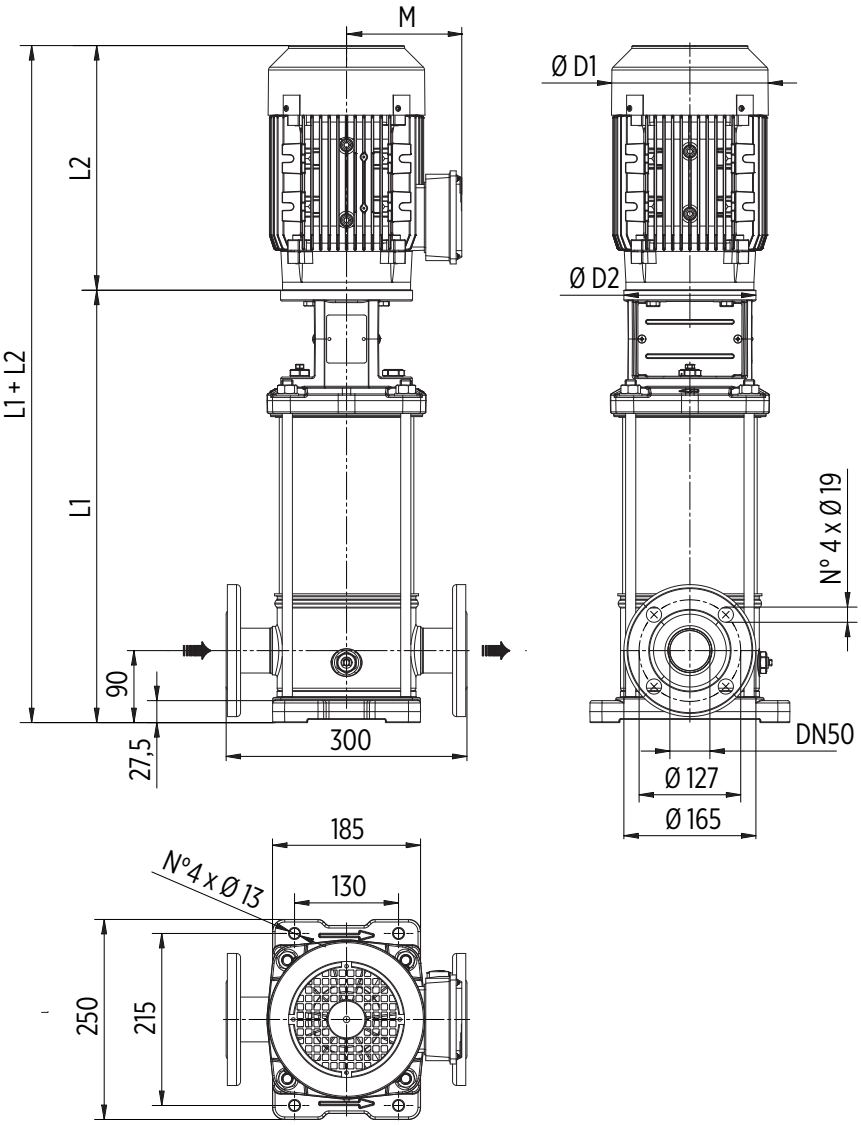

Bridas redondas en el cuerpo tipo PN25/40: la bomba se suministra sin contrabridas (accesorios opcionales, incluidos pernos y juntas)

TIPO	MOTOR		DIMENSIONES (mm)						Kg		
	kW	Dim	L1	L2	M	D1	D2	L1+L2	Bomba	Motor	Bomba eléctrica
U 22HX-200/1T	1,1	80	396	243	130	157	170	639	19	18	37
U 22HX-300/2T	2,2	90	396	308	145	177	170	704	20	26	46
U 22HX-400/3T	3	100	444	333	157	205	170	777	21,5	35	56,5
U 22HX-550/4T	4	112	492	350	177	220	170	842	22,5	43	65,5
U 22HX-750/5T	5,5	132	752	400	197	256	300	1152	44	66	110
U 22HX-1000/6T	7,5	132	800	400	197	256	300	1200	45,5	73	118,5
U 22HX-1000/7T	7,5	132	848	400	197	256	300	1248	46,5	73	119,5
U 22HX-1500/8T	11	160	916	503	255	315	350	1419	51,5	120	171,5
U 22HX-1500/9T	11	160	964	503	255	315	350	1467	53	120	173
U 22HX-1500/10T	11	160	1012	503	255	315	350	1515	54,5	120	174,5
U 22HX-2000/11T	15	160	1060	503	255	315	350	1563	55,5	132	187,5
U 22HX-2000/12T	15	160	1108	503	255	315	350	1611	57	132	189
U 22HX-2000/13T	15	160	1156	503	255	315	350	1659	58,5	132	190,5
U 22HX-2000/14T	15	160	1204	503	255	315	350	1707	60	132	192
U 22HX-2500/15T	18,5	160	1252	598	252	315	350	1850	61,5	150	211,5
U 22HX-2500/16T	18,5	160	1300	598	252	315	350	1898	62,5	150	212,5
U 22HX-2500/17T	18,5	160	1348	598	252	315	350	1946	64	150	214

ULTRA HS/HX

Verticales Multicelulares

Bombas multicelulares verticales de acero inox. Adecuadas para fluidos limpios y no cargados, sistemas de presurización, riego, agua potable y con glicol, tratamiento de agua, industria alimentaria, calefacción y aire acondicionado, sistemas de lavado.

Características constructivas	
Cuerpo bomba	HS: hierro fundido GJL-250 HX: EN 1.4401 / AISI 316
Soporte del motor	hierro fundido
Plato apoyo sello	HS: EN 1.4301 / AISI 304 HX: EN 1.4401 / AISI 316
Rodete, difusor, camisa exterior	HS: EN 1.4301 / AISI 304 HX: EN 1.4401 / AISI 316
Eje bomba	HS: EN 1.4057 / AISI 431 HX: EN 1.4460 / AISI 329
Sello mecánico	carburo de silicio-grafito-EPDM
Buje intermedio	carburo de tungsteno
Temperatura ambiente	max 40 °C
Temperatura del líquido	-15 ÷ +120 °C (máx. 85° para uso doméstico)
Presión máx. de trabajo	32 bar (U 35-50) 25 bar (U 75-90)
Guarniciones cuerpo bomba	EPDM

Motor	
Motor de inducción de 2 polos	3~ 230/400V - 50Hz P ⩽ 4kW, size B14 V1 3~ 400/690V - 50Hz P > 4kW, size B5 V1 Clase de eficiencia IE3
Clase de aislamiento	F
Grado de protección	IP55

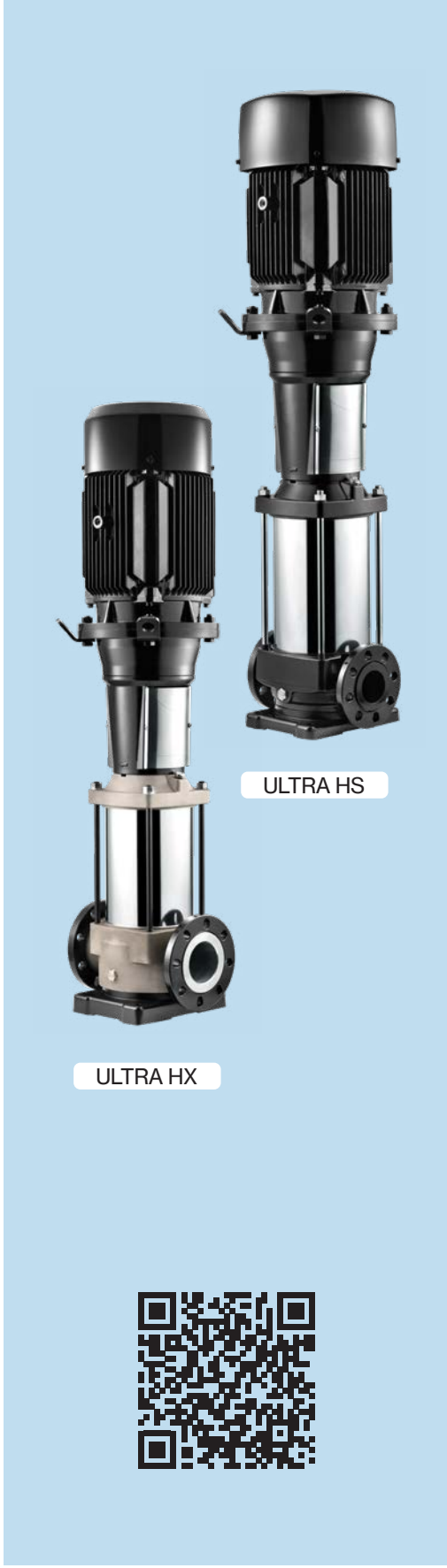

U 35 H S - 750 / 3 T -2

- sello mecánico y O-rings
  - SiC-Grafito-EPDM
  - **V** SiC-Grafito-FKM
  - **2E** SiC-SiC-EPDM
  - **2V** SiC-SiC-FKM
- motor **T** 3~
- N° de rodetes
- potencia nominal CV×100
- **S** rodetes y difusores en AISI 304, cuerpo bomba en hierro fundido
- **X** rodetes, difusores y cuerpo bomba en AISI 316
- eje vertical, conexiones en línea, acoplamiento
- caudal nominal m³/h
- tipo bomba

Más detalles sobre los sello mecánicos en la página 199

ULTRA 35-50

TIPO - 50 Hz	P2		Q (l/min - m³/h - US gpm)									
			0	417	500	566,7	666,7	700	800	900	1000	1066,7
			0	25	30	34	40	42	48	54	60	64
3~			0	109,9	131,9	149,5	175,9	184,7	211,0	237,4	263,8	281,4
	CV	kW	H (m)									
U 35...-300/1T	3	2,2	24,8	18,6	17,2	15,8	12,7	11,6				
U 35...-550/2-2RT	5,5	4	36,2	29,3	26,3	23,1	17,8	15,7				
U 35...-550/2-1RT	5,5	4	42,8	34,3	31,6	28,8	23,4	21,3				
U 35...-750/2T	7,5	5,5	48,5	39,6	36,9	34,4	29,1	27,2				
U 35...-750/3-2RT	7,5	5,5	60,3	49,0	44,9	40,6	32,7	29,6				
U 35...-1000/3-1RT	10	7,5	67,5	54,1	50,1	46,1	38,0	35,0				
U 35...-1000/3T	10	7,5	72,2	58,2	54,2	50,3	42,4	39,5				
U 35...-1000/4-2RT	10	7,5	85,1	68,6	63,9	58,4	48,8	44,7				
U 35...-1500/4-1RT	15	11	92,8	75,3	70,2	65,2	54,8	50,8				
U 35...-1500/4T	15	11	99,4	81,0	76,3	71,8	62,2	58,5				
U 35...-1500/5-2RT	15	11	109,2	89,5	82,9	76,2	63,5	58,5				
U 35...-1500/5-1RT	15	11	115,1	93,6	87,0	80,6	67,5	62,4				
U 35...-2000/5T	20	15	121,1	99,3	93,1	87,4	74,9	70,0				
U 35...-2000/6-2RT	20	15	133,8	109,6	101,7	93,9	78,7	72,7				
U 35...-2000/6-1RT	20	15	139,7	113,7	105,8	98,3	82,7	76,6				
U 35...-2000/6T	20	15	145,6	119,3	111,9	105,0	90,1	84,2				
U 35...-2000/7-2RT	20	15	157,5	128,3	119,1	110,1	92,3	85,3				
U 35...-2000/7-1RT	20	15	163,3	132,3	123,2	114,4	96,2	89,1				
U 35...-2500/7T	25	18,5	169,2	137,9	129,1	121,0	103,5	96,6				
U 35...-2500/8-2RT	25	18,5	185,5	152,0	142,0	132,5	112,8	105,1				
U 35...-2500/8-1RT	25	18,5	191,9	156,4	146,6	137,4	117,4	109,6				
U 35...-2500/8T	25	18,5	198,4	162,5	153,0	144,6	125,4	117,8				
U 35...-3000/9-2RT	30	22	209,8	171,4	160,2	149,5	127,4	118,7				
U 35...-3000/9-1RT	30	22	216,2	175,8	164,7	154,4	131,9	123,1				
U 35...-3000/9T	30	22	222,7	181,8	171,1	161,5	139,8	131,3				
U 35...-3000/10-2RT	30	22	234,0	190,6	178,1	166,3	141,7	132,1				
U 35...-3000/10-1RT	30	22	240,3	194,9	182,6	171,1	146,1	136,4				
U 35...-4000/10T	40	30	246,8	200,9	188,9	178,2	154,0	144,5				
U 35...-4000/11-2RT	40	30	262,9	218,3	205,1	192,7	166,3	155,8				
U 35...-4000/11-1RT	40	30	269,5	222,9	209,9	197,8	171,2	160,5				
U 35...-4000/11T	40	30	276,2	229,2	216,5	205,3	179,4	169,1				
U 35...-4000/12-2RT	40	30	288,1	240,0	226,0	213,0	184,4	173,3				
U 35...-4000/12-1RT	40	30	294,7	244,8	230,9	218,4	189,7	178,6				
U 35...-4000/12T	40	30	301,4	251,1	237,8	226,0	197,6	188,0				
U 35...-4000/13-2RT	40	30	313,0	260,4	245,3	231,3	200,3	188,3				
U 35...-4000/13-1RT	40	30	319,6	265,2	250,2	236,6	205,6	193,6				
U 35...-4000/13T	40	30	326,3	271,5	257,0	244,2	213,5	202,9				
U 50...-400/1-1RT	4	3	19,6			16,0	14,6	14,0	12,1	9,7	7,0	4,9
U 50...-550/1T	5,5	4	25,1			20,4	19,0	18,5	16,8	14,8	12,5	10,4
U 50...-750/2-2RT	7,5	5,5	38,4			33,9	31,5	30,5	27,4	23,7	19,3	16,0
U 50...-1000/2T	10	7,5	49,0			42,0	39,8	38,8	35,5	31,8	27,5	24,1
U 50...-1500/3-2RT	15	11	63,0			55,9	52,7	51,4	46,8	41,5	35,1	30,3
U 50...-1500/3T	15	11	74,2			65,0	62,1	60,9	56,5	51,3	45,5	41,0
U 50...-2000/4-2RT	20	15	87,5			77,4	73,3	71,6	65,5	58,4	50,1	43,8
U 50...-2000/4T	20	15	97,5			86,4	82,8	81,3	75,4	68,5	60,8	54,7
U 50...-2500/5-2RT	25	18,5	112,1			99,9	95,0	92,9	85,5	76,7	66,6	58,8
U 50...-2500/5T	25	18,5	122,3			109,1	104,7	102,9	95,6	87,1	77,5	70,0
U 50...-3000/6-2RT	30	22	136,0			120,7	114,9	112,4	103,4	92,9	80,8	71,5
U 50...-3000/6T	30	22	146,0			129,8	124,5	122,2	113,3	103,0	91,6	82,5
U 50...-4000/7-2RT	40	30	162,6			146,4	140,1	137,3	127,2	115,2	101,3	90,8
U 50...-4000/7T	40	30	173,0			155,9	150,1	147,7	137,7	126,0	112,7	102,5
U 50...-4000/8-2RT	40	30	187,2			168,3	161,1	158,0	146,4	132,7	116,8	104,8
U 50...-4000/8T	40	30	197,5			177,7	171,1	168,2	156,8	143,4	128,2	116,5
U 50...-5000/9-2RT	50	37	211,7			190,2	182,2	178,7	165,7	150,3	132,6	119,1
U 50...-5000/9T	50	37	222,0			199,7	192,2	188,9	176,1	161,0	143,9	130,7
U 50...-5000/10-2RT	50	37	236,1			211,9	203,0	199,1	184,6	167,5	147,9	132,9
U 50...-5000/10T	50	37	246,4			221,3	212,9	209,3	195,0	178,1	159,1	144,4
U 50...-6000/11-2RT	60	45	261,5			235,3	225,7	221,5	205,7	187,0	165,5	149,1
U 50...-6000/11T	60	45	271,8			244,8	235,7	231,8	216,2	197,7	176,9	160,9
U 50...-6000/12-2RT	60	45	286,0			257,2	246,7	242,1	224,8	204,5	181,0	163,2
U 50...-6000/12T	60	45	296,3			266,6	256,7	252,4	235,3	215,2	192,4	174,9

TIPO - 50 Hz	P2		Q (l/min - m³/h - US gpm)								
3~			0	500	666,7	750	833,3	1000	1166,7	1333,3	1466,7
			0	30	40	45	50	60	70	80	88
			0	131,9	175,9	197,9	219,8	263,8	307,8	351,7	386,9
	CV	kW	H (m)								
U 75...-550/1-1RT	5,5	4	21,3	18,2	17,0	16,3	15,5	13,3	10,3	6,8	3,7
U 75...-750/1T	7,5	5,5	30,2	24,8	23,0	22,3	21,7	20,3	18,3	15,4	12,2
U 75...-1000/2-2RT	10	7,5	38,9	37,2	35,8	34,8	33,8	30,5	25,8	20,3	14,6
U 75...-1500/2-1RT	15	11	47,8	44,3	42,6	41,6	40,6	38,0	34,2	29,3	24,0
U 75...-1500/2T	15	11	59,3	51,2	48,0	46,8	45,5	43,2	39,9	35,3	30,8
U 75...-2000/3-2RT	20	15	67,3	63,0	60,6	59,1	57,6	53,4	47,2	39,5	31,4
U 75...-2000/3-1RT	20	15	75,5	69,2	66,3	64,8	63,2	59,5	54,1	46,9	38,7
U 75...-2500/3T	25	18,5	89,6	77,6	72,8	70,9	69,0	65,7	60,7	53,9	47,2
U 75...-2500/4-2RT	25	18,5	95,5	88,6	85,1	83,2	81,1	76,0	68,3	58,5	47,9
U 75...-3000/4-1RT	30	22	103,7	94,7	90,9	88,8	86,7	82,1	75,2	65,9	55,3
U 75...-3000/4T	30	22	111,8	100,8	96,7	94,5	92,4	88,4	82,3	73,3	62,9
U 75...-4000/5-2RT	40	30	125,3	116,2	111,8	109,5	107,0	101,1	92,1	80,4	68,0
U 75...-4000/5-1RT	40	30	133,9	122,7	117,9	115,5	113,0	107,6	99,5	88,4	76,2
U 75...-4000/5T	40	30	142,4	129,2	124,0	121,5	119,0	114,1	106,9	96,3	84,6
U 75...-4000/6-2RT	40	30	153,5	141,6	136,2	133,3	130,3	123,4	112,9	99,0	84,1
U 75...-5000/6-1RT	50	37	162,1	148,2	142,4	139,4	136,4	130,0	120,4	107,1	92,5
U 75...-5000/6T	50	37	170,6	154,7	148,5	145,4	142,3	136,5	127,8	115,0	100,9
U 75...-5000/7-2RT	50	37	181,7	167,0	160,6	157,2	153,6	145,7	133,7	117,7	100,3
U 75...-5000/7-1RT	50	37	190,1	173,5	166,6	163,1	159,5	152,1	141,0	125,5	108,3
U 75...-6000/7T	60	45	199,5	181,1	173,8	170,3	166,7	160,0	149,9	135,1	118,9
U 75...-6000/8-2RT	60	45	210,6	193,5	186,0	182,2	178,1	169,3	156,0	137,9	118,4
U 75...-6000/8-1RT	60	45	219,2	200,0	192,1	188,2	184,1	175,8	163,4	145,9	126,6
U 75...-6000/8T	60	45	227,7	206,5	198,2	194,1	190,1	182,3	170,7	153,8	135,1

TIPO - 50 Hz	P2		Q (l/min - m³/h - US gpm)									
3~			0	750	833,3	1000	1166,7	1333,3	1466,7	1666,7	1833,3	1916,7
			0	45	50	60	70	80	88	100	110	115
			0	197,9	219,8	263,8	307,8	351,7	386,9	439,7	483,6	505,6
	CV	kW	H (m)									
U 90...-750/1-1RT	7,5	5,5	26,4	20,5	19,9	18,7	17,3	15,5	13,2	9,5	5,7	3,5
U 90...-1000/1T	10	7,5	35,6	27,0	25,6	23,2	21,9	20,4	18,8	15,7	12,4	10,5
U 90...-1500/2-2RT	15	11	49,6	42,4	41,3	39,0	36,6	33,2	29,4	22,7	15,7	11,7
U 90...-2000/2T	20	15	69,2	56,6	54,5	50,5	47,3	44,3	41,6	36,3	30,5	27,3
U 90...-2500/3-2RT	25	18,5	80,4	70,8	69,1	65,6	62,2	57,7	53,0	44,3	34,9	30,4
U 90...-3000/3T	30	22	92,4	82,6	80,6	76,7	73,2	69,4	65,5	57,8	49,7	45,2
U 90...-4000/4-2RT	40	30	113,1	100,6	98,2	93,5	89,0	83,5	77,5	66,5	54,6	48,5
U 90...-4000/4T	40	30	125,6	113,0	110,4	105,2	100,6	95,7	90,7	80,8	70,2	64,4
U 90...-5000/5-2RT	50	37	144,1	128,4	125,4	119,3	113,7	106,9	99,7	86,1	71,6	64,1
U 90...-5000/5T	50	37	156,6	140,7	137,4	130,9	125,2	119,1	112,8	100,3	87,1	79,8
U 90...-6000/6-2RT	60	45	175,9	157,0	153,4	146,1	139,3	131,4	122,9	107,0	89,8	80,8
U 90...-6000/6T	60	45	188,4	169,5	165,6	157,8	150,9	143,6	136,2	121,3	105,5	96,7

35 HS/HX

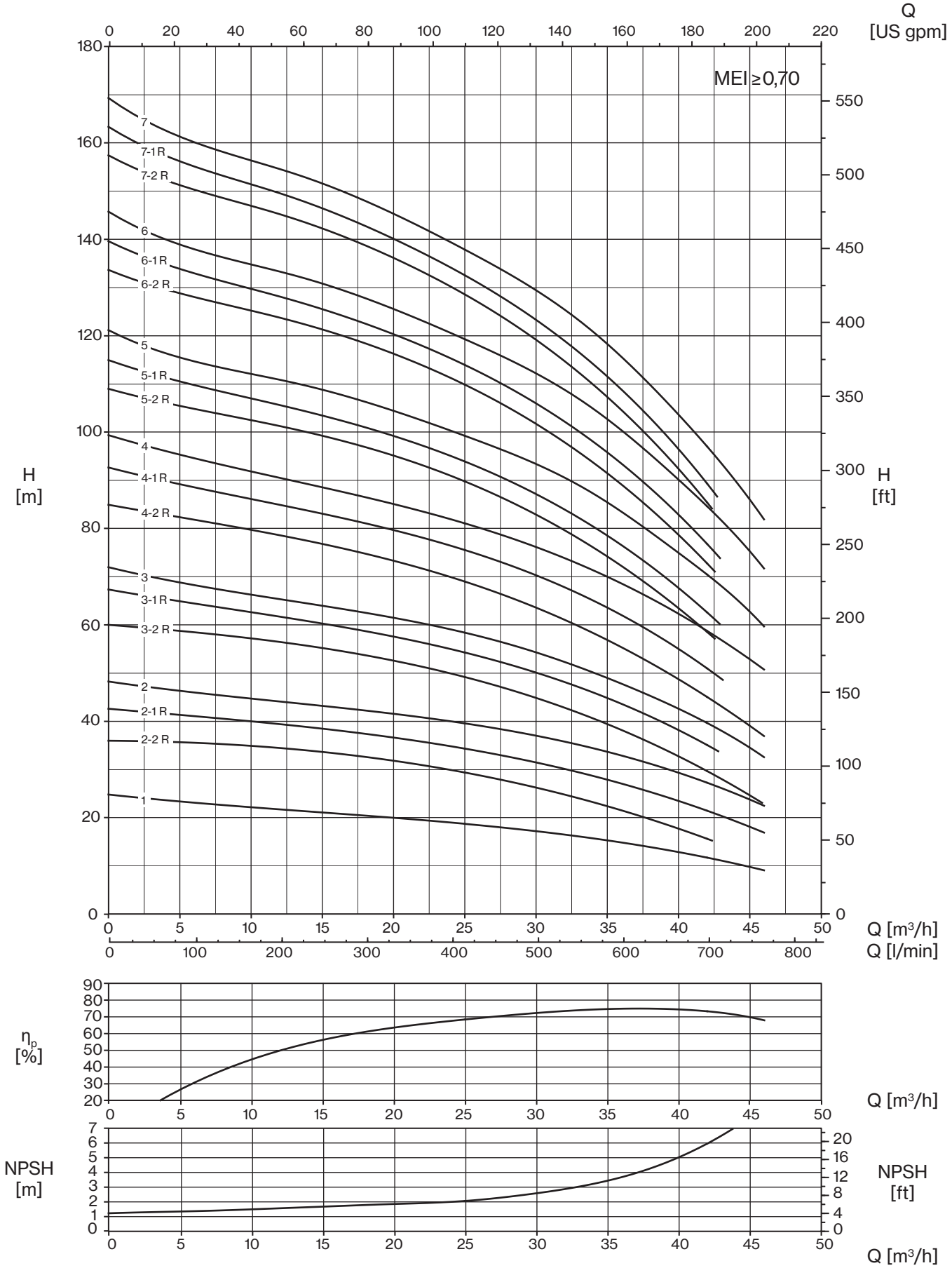

Las características hidráulicas están garantizadas según la norma ISO 9906:2012, grado 3B.

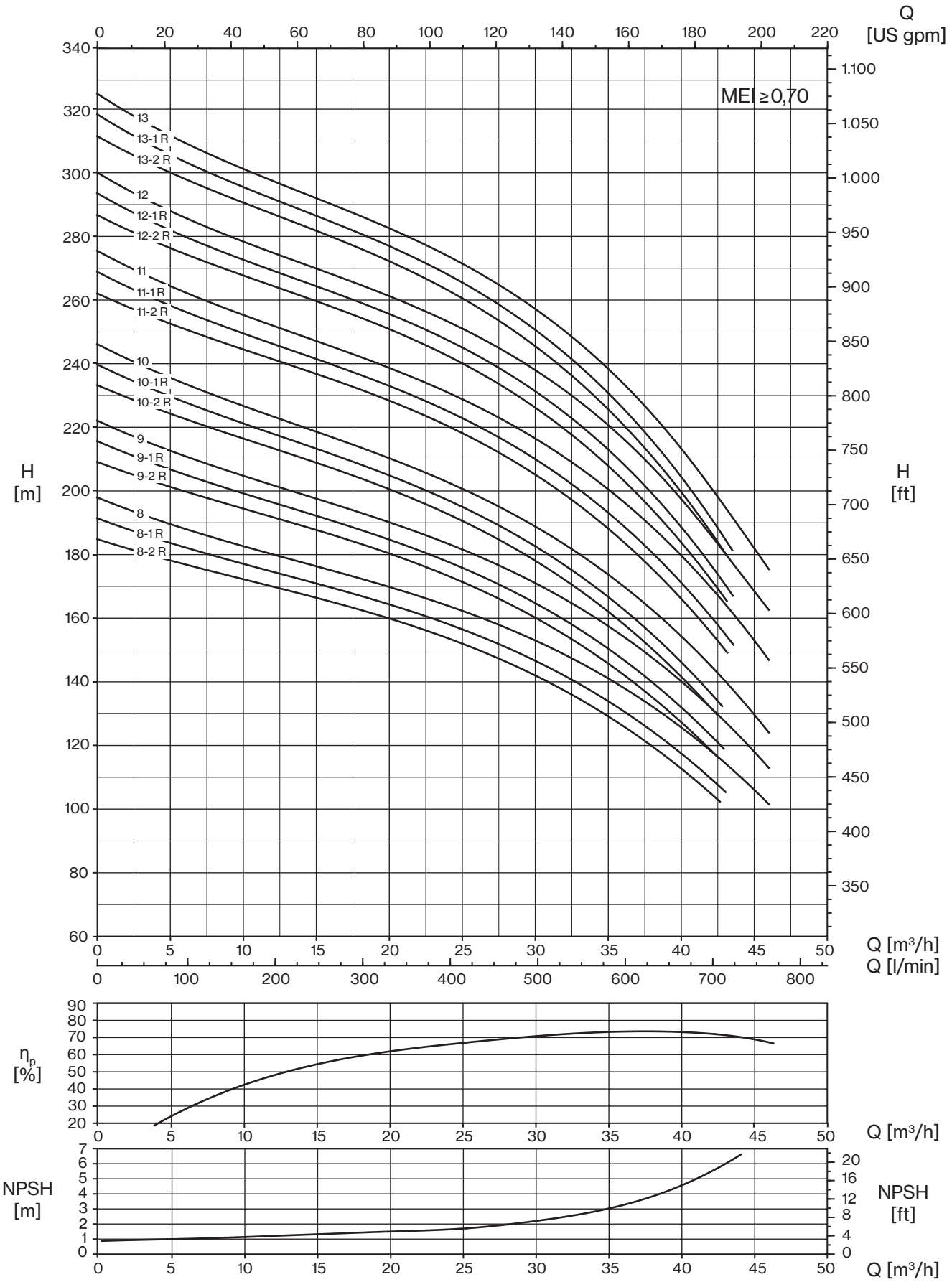

Las características hidráulicas están garantizadas según la norma ISO 9906:2012, grado 3B.

50 HS/HX

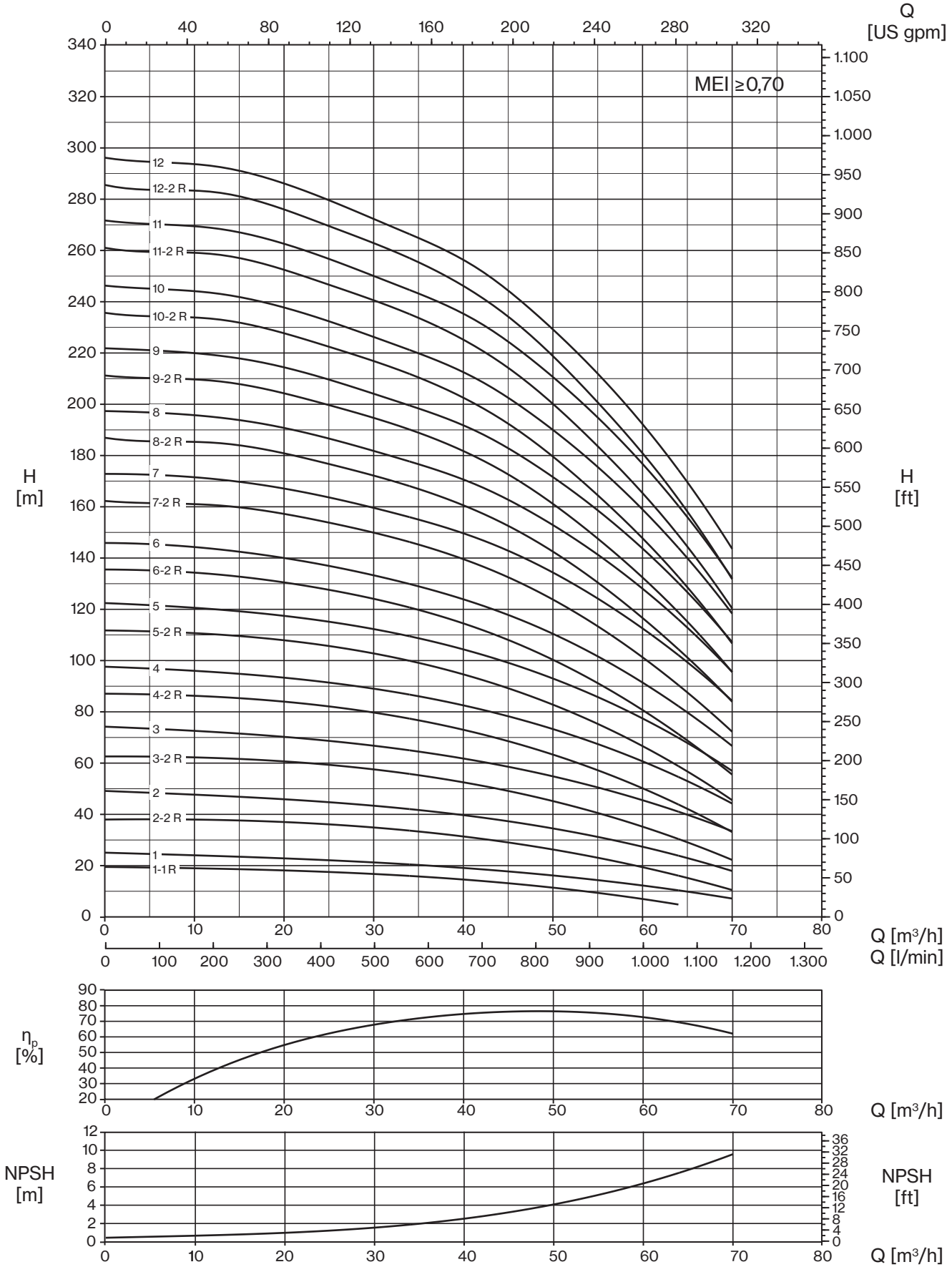

Las características hidráulicas están garantizadas según la norma ISO 9906:2012, grado 3B.

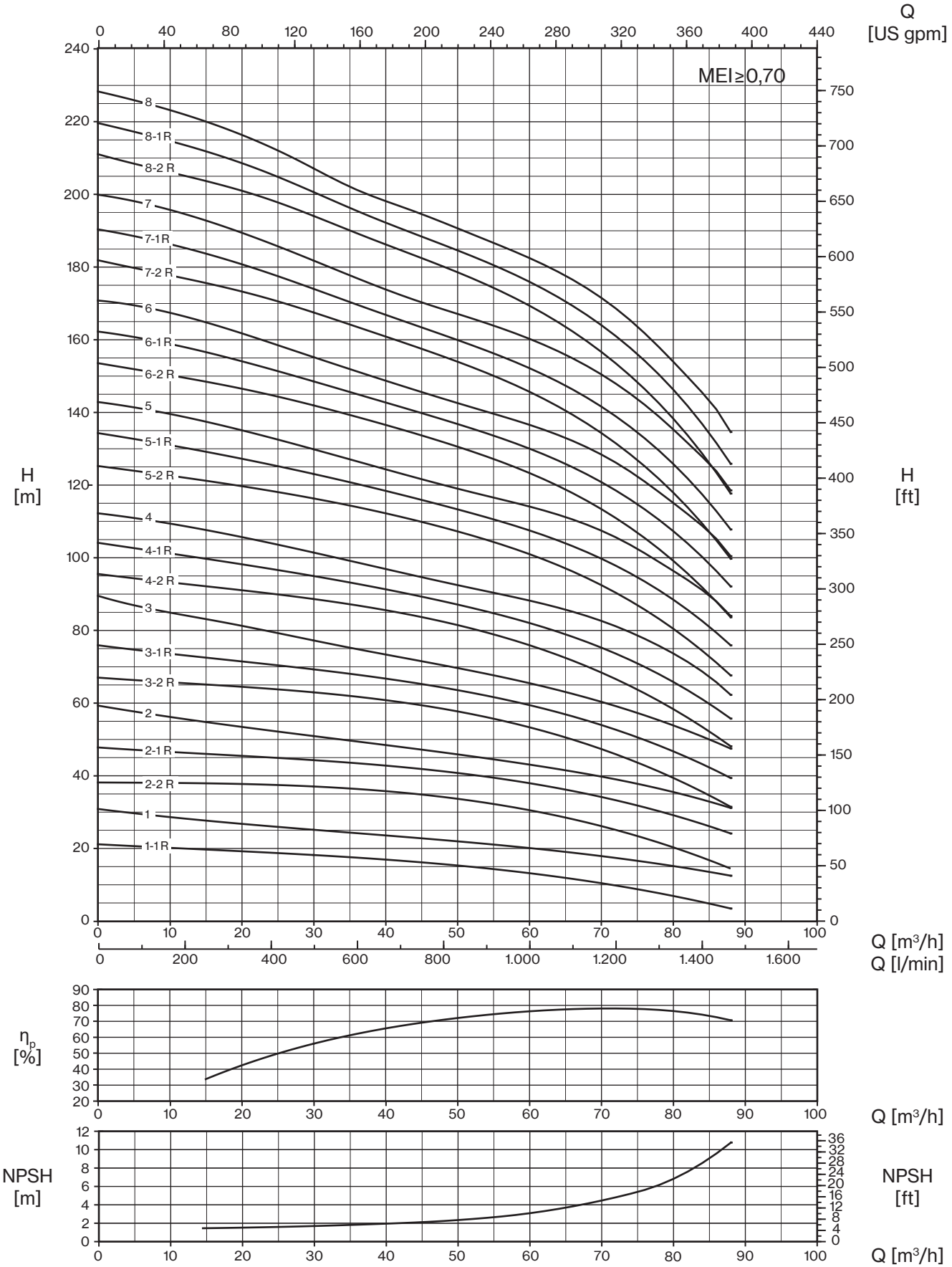

Las características hidráulicas están garantizadas según la norma ISO 9906:2012, grado 3B.

90 HS/HX

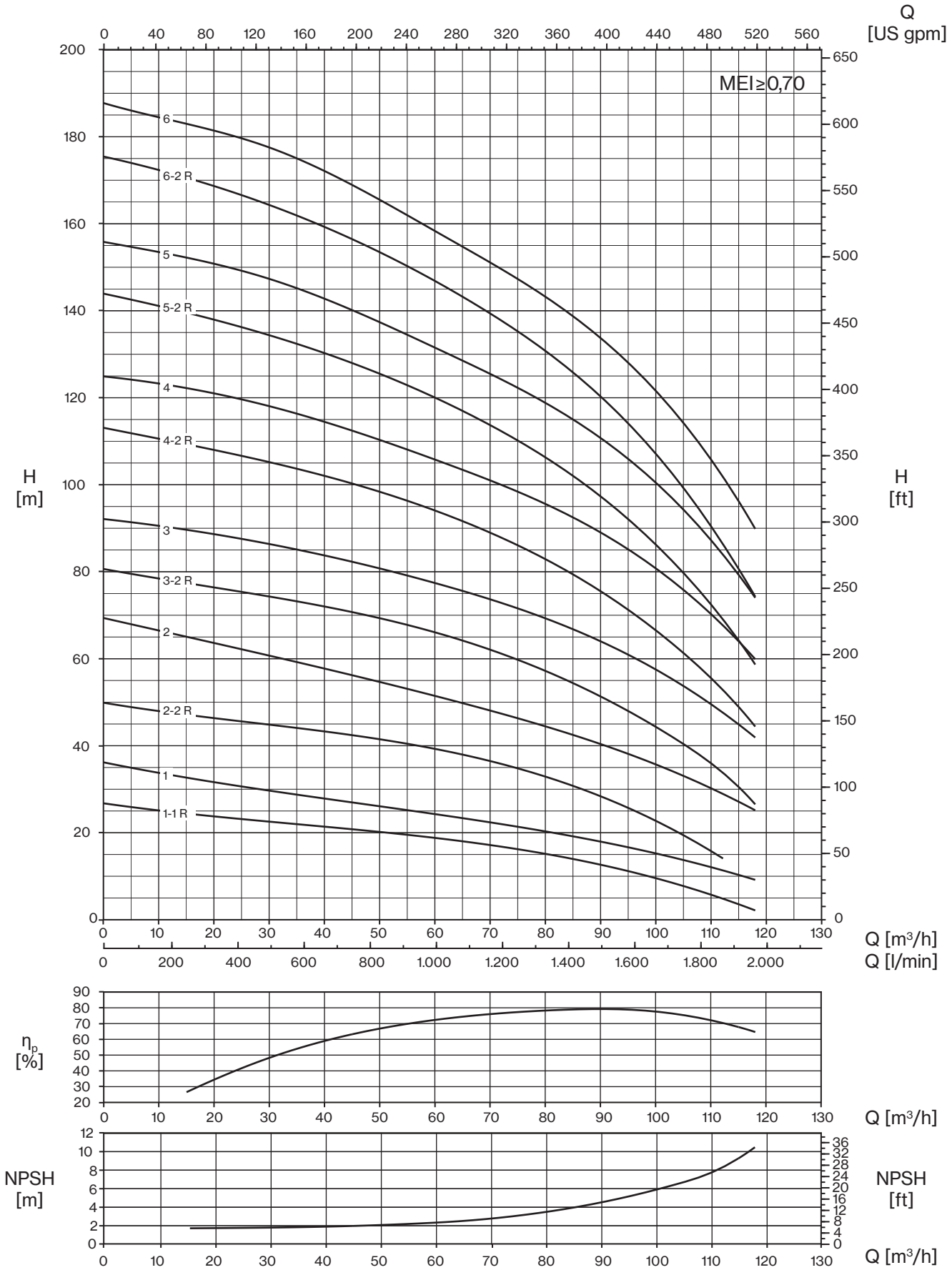

Las características hidráulicas están garantizadas según la norma ISO 9906:2012, grado 3B.

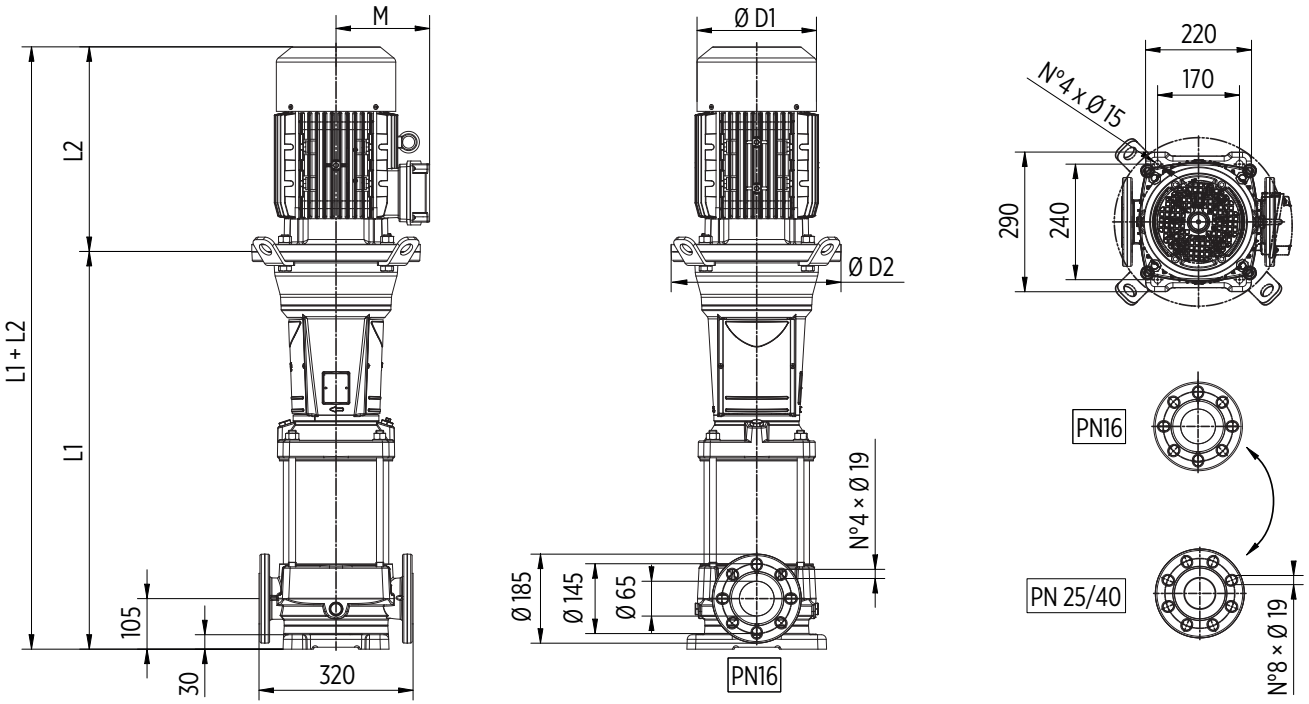

Bridas redondas en el cuerpo tipo PN25/40: la bomba se suministra sin contrabridas (accesorios opcionales, incluidos pernos y juntas)

TIPO	MOTOR		DIMENSIONES (mm)						Kg		
	kW	Dim	L1	L2	M	D1	D2	L1+L2	Bomba	Motor	Bomba eléctrica
U 35...-300/1T	2,2	90	431	308	145	177	170	739	48,5	26	74,5
U 35...-550/2-2RT	4	112	513	350	177	220	170	863	52	43	95
U 35...-550/2-1RT	4	112	513	350	177	220	170	863	52	43	95
U 35...-750/2T	5,5	132	724	400	197	256	300	1124	72,5	66	138,5
U 35...-750/3-2RT	5,5	132	806	400	197	256	300	1206	76,5	66	142,5
U 35...-1000/3-1RT	7,5	132	806	400	197	256	300	1206	76,5	73	149,5
U 35...-1000/3T	7,5	132	806	400	197	256	300	1206	76,5	73	149,5
U 35...-1000/4-2RT	7,5	132	888	400	197	256	300	1288	80,5	73	153,5
U 35...-1500/4-1RT	11	160	908	503	255	315	350	1411	84	120	204
U 35...-1500/4T	11	160	908	503	255	315	350	1411	84	120	204
U 35...-1500/5-2RT	11	160	991	503	255	315	350	1494	88	120	208
U 35...-1500/5-1RT	11	160	991	503	255	315	350	1494	88	120	208
U 35...-2000/5T	15	160	991	503	255	315	350	1494	88	132	220
U 35...-2000/6-2RT	15	160	1073	503	255	315	350	1576	92	132	224
U 35...-2000/6-1RT	15	160	1073	503	255	315	350	1576	92	132	224
U 35...-2000/6T	15	160	1073	503	255	315	350	1576	92	132	224
U 35...-2000/7-2RT	15	160	1155	503	255	315	350	1658	96	132	228
U 35...-2000/7-1RT	15	160	1155	503	255	315	350	1658	96	132	228
U 35...-2500/7T	18,5	160	1155	598	252	315	350	1753	96	150	246
U 35...-2500/8-2RT	18,5	160	1237	598	252	315	350	1835	100	150	250
U 35...-2500/8-1RT	18,5	160	1237	598	252	315	350	1835	100	150	250
U 35...-2500/8T	18,5	160	1237	598	252	315	350	1835	100	150	250
U 35...-3000/9-2RT	22	180	1319	620	270	360	350	1939	103,5	205	308,5
U 35...-3000/9-1RT	22	180	1319	620	270	360	350	1939	103,5	205	308,5
U 35...-3000/9T	22	180	1319	620	270	360	350	1939	103,5	205	308,5
U 35...-3000/10-2RT	22	180	1401	620	270	360	350	2021	107,5	205	312,5
U 35...-3000/10-1RT	22	180	1401	620	270	360	350	2021	107,5	205	312,5
U 35...-4000/10T	30	200	1406	661	303	400	400	2067	111	250	361
U 35...-4000/11-2RT	30	200	1488	661	303	400	400	2149	115	250	365
U 35...-4000/11-1RT	30	200	1488	661	303	400	400	2149	115	250	365
U 35...-4000/11T	30	200	1488	661	303	400	400	2149	115	250	365
U 35...-4000/12-2RT	30	200	1570	661	303	400	400	2231	119	250	369
U 35...-4000/12-1RT	30	200	1570	661	303	400	400	2231	119	250	369
U 35...-4000/12T	30	200	1570	661	303	400	400	2231	119	250	369
U 35...-4000/13-2RT	30	200	1652	661	303	400	400	2313	122,5	250	372,5
U 35...-4000/13-1RT	30	200	1652	661	303	400	400	2313	122,5	250	372,5
U 35...-4000/13T	30	200	1652	661	303	400	400	2313	122,5	250	372,5

50 HS/HX

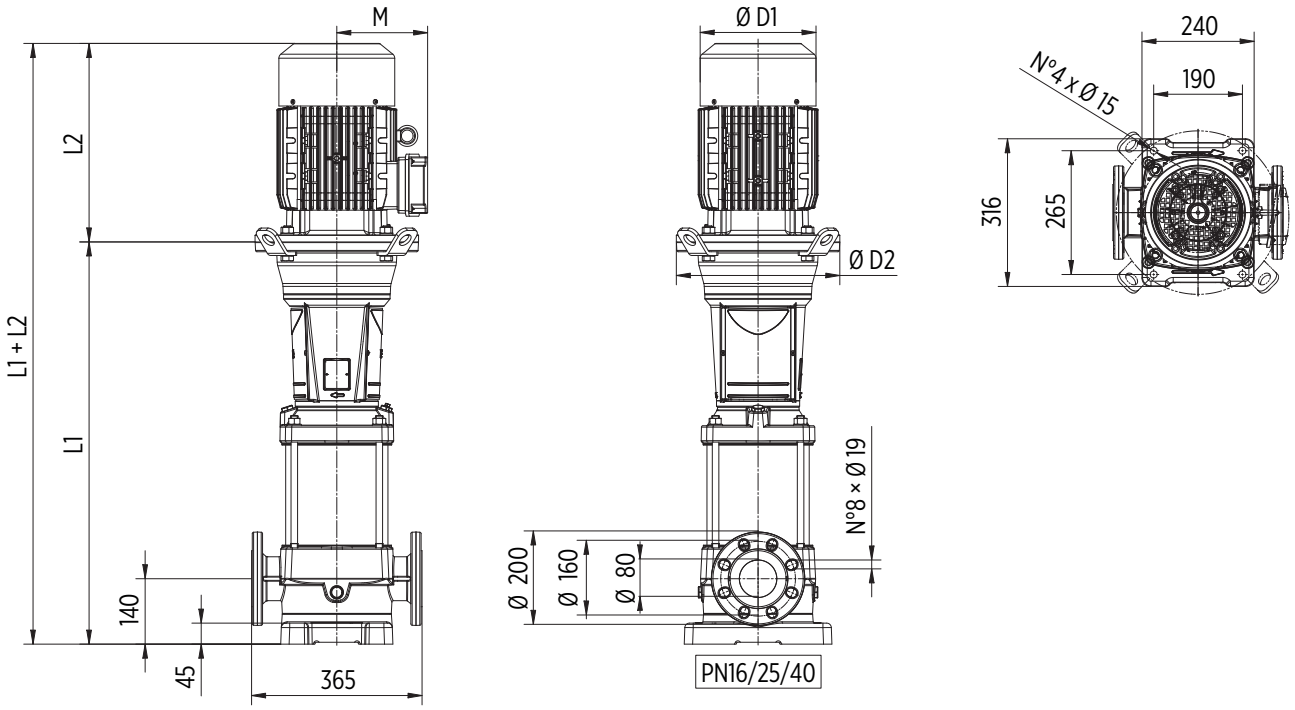

Bridas redondas en el cuerpo tipo PN25/40: la bomba se suministra sin contrabridas (accesorios opcionales, incluidos pernos y juntas)

TIPO	MOTOR		DIMENSIONES (mm)						Kg		
	kW	Dim	L1	L2	M	D1	D2	L1+L2	Bomba	Motor	Bomba eléctrica
U 50...-400/1-1RT	3	100	466	333	157	205	170	799	54	35	89
U 50...-550/1T	4	112	466	350	177	220	170	816	54	43	97
U 50...-750/2-2RT	5,5	132	759	400	197	256	300	1159	78,5	66	144,5
U 50...-1000/2T	7,5	132	759	400	197	256	300	1159	78,5	73	151,5
U 50...-1500/3-2RT	11	160	861	503	255	315	350	1364	85,5	120	205,5
U 50...-1500/3T	11	160	861	503	255	315	350	1364	85,5	120	205,5
U 50...-2000/4-2RT	15	160	943	503	255	315	350	1446	89,5	132	221,5
U 50...-2000/4T	15	160	943	503	255	315	350	1446	89,5	132	221,5
U 50...-2500/5-2RT	18,5	160	1026	598	252	315	350	1624	93,5	150	243,5
U 50...-2500/5T	18,5	160	1026	598	252	315	350	1624	93,5	150	243,5
U 50...-3000/6-2RT	22	180	1108	620	270	360	350	1728	97,5	205	302,5
U 50...-3000/6T	22	180	1108	620	270	360	350	1728	97,5	205	302,5
U 50...-4000/7-2RT	30	200	1195	661	303	400	400	1856	104,5	250	354,5
U 50...-4000/7T	30	200	1195	661	303	400	400	1856	104,5	250	354,5
U 50...-4000/8-2RT	30	200	1277	661	303	400	400	1938	108,5	250	358,5
U 50...-4000/8T	30	200	1277	661	303	400	400	1938	108,5	250	358,5
U 50...-5000/9-2RT	37	200	1359	661	303	400	400	2020	112,5	270	382,5
U 50...-5000/9T	37	200	1359	661	303	400	400	2020	112,5	270	382,5
U 50...-5000/10-2RT	37	200	1441	661	303	400	400	2102	116,5	270	386,5
U 50...-5000/10T	37	200	1441	661	303	400	400	2102	116,5	270	386,5
U 50...-6000/11-2RT	45	225	1523	710	312	450	450	2233	122,5	315	437,5
U 50...-6000/11T	45	225	1523	710	312	450	450	2233	122,5	315	437,5
U 50...-6000/12-2RT	45	225	1605	710	312	450	450	2315	126,5	315	441,5
U 50...-6000/12T	45	225	1605	710	312	450	450	2315	126,5	315	441,5

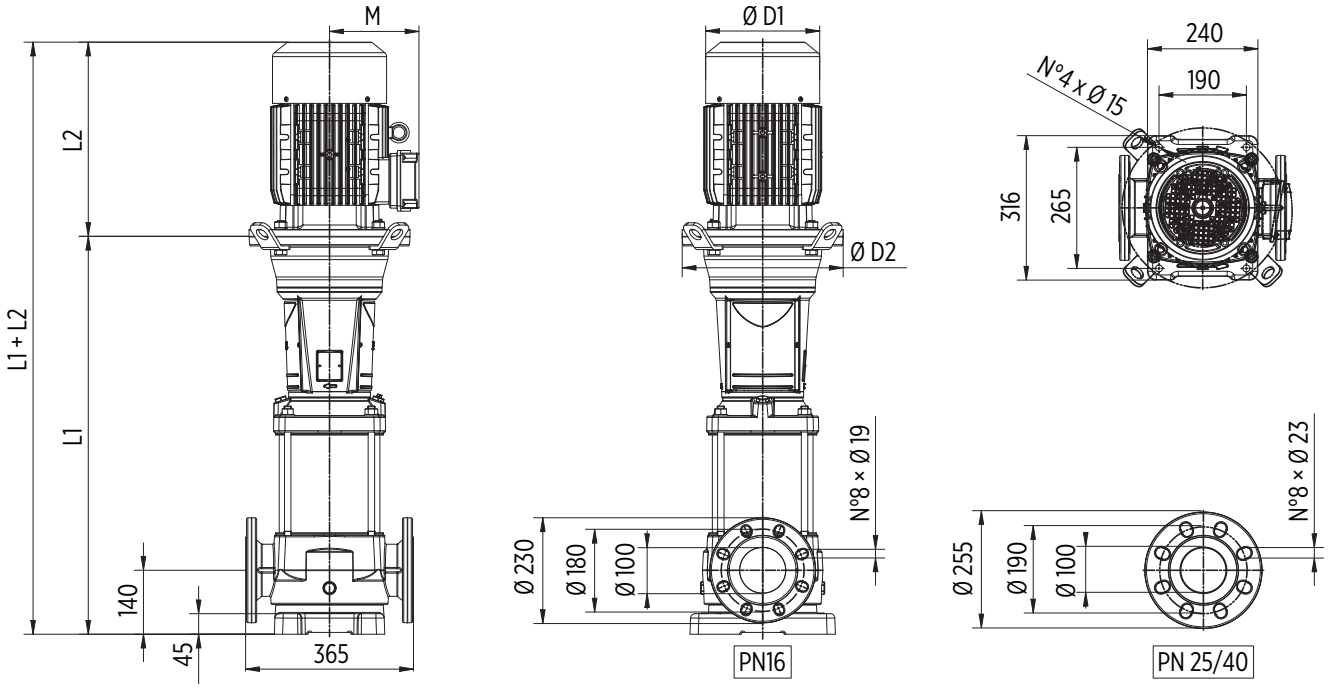

Bridas redondas en el cuerpo tipo PN25/40: la bomba se suministra sin contrabridas (accesorios opcionales, incluidos pernos y juntas)

TIPO	MOTOR		DIMENSIONES (mm)						Kg		
	kW	Dim	L1	L2	M	D1	D2	L1+L2	Bomba	Motor	Bomba eléctrica
U 75...-550/1-1RT	4	112	526	350	177	220	170	876	60	43	103
U 75...-750/1T	5,5	132	737	400	197	256	300	1137	80,5	66	146,5
U 75...-1000/2-2RT	7,5	132	829	400	197	256	300	1229	85	73	158
U 75...-1500/2-1RT	11	160	849	503	255	315	350	1352	88,5	120	208,5
U 75...-1500/2T	11	160	849	503	255	315	350	1352	88,5	120	208,5
U 75...-2000/3-2RT	15	160	941	503	255	315	350	1444	93	132	225
U 75...-2000/3-1RT	15	160	941	503	255	315	350	1444	93	132	225
U 75...-2500/3T	18,5	160	941	598	252	315	350	1539	93	150	243
U 75...-2500/4-2RT	18,5	160	1033	598	252	315	350	1631	97,5	150	247,5
U 75...-3000/4-1RT	22	180	1033	620	270	360	350	1653	97	205	302
U 75...-3000/4T	22	180	1033	620	270	360	350	1653	97	205	302
U 75...-4000/5-2RT	30	200	1131	661	303	400	400	1792	105	250	355
U 75...-4000/5-1RT	30	200	1131	661	303	400	400	1792	105	250	355
U 75...-4000/5T	30	200	1131	661	303	400	400	1792	105	250	355
U 75...-4000/6-2RT	30	200	1223	661	303	400	400	1884	109,5	250	359,5
U 75...-5000/6-1RT	37	200	1223	661	303	400	400	1884	109,5	270	379,5
U 75...-5000/6T	37	200	1223	661	303	400	400	1884	109,5	270	379,5
U 75...-5000/7-2RT	37	200	1315	661	303	400	400	1976	113,5	270	383,5
U 75...-5000/7-1RT	37	200	1315	661	303	400	400	1976	113,5	270	383,5
U 75...-6000/7T	45	225	1315	710	312	450	450	2025	116	315	431
U 75...-6000/8-2RT	45	225	1407	710	312	450	450	2117	120,5	315	435,5
U 75...-6000/8-1RT	45	225	1407	710	312	450	450	2117	120,5	315	435,5
U 75...-6000/8T	45	225	1407	710	312	450	450	2117	120,5	315	435,5

90 HS/HX

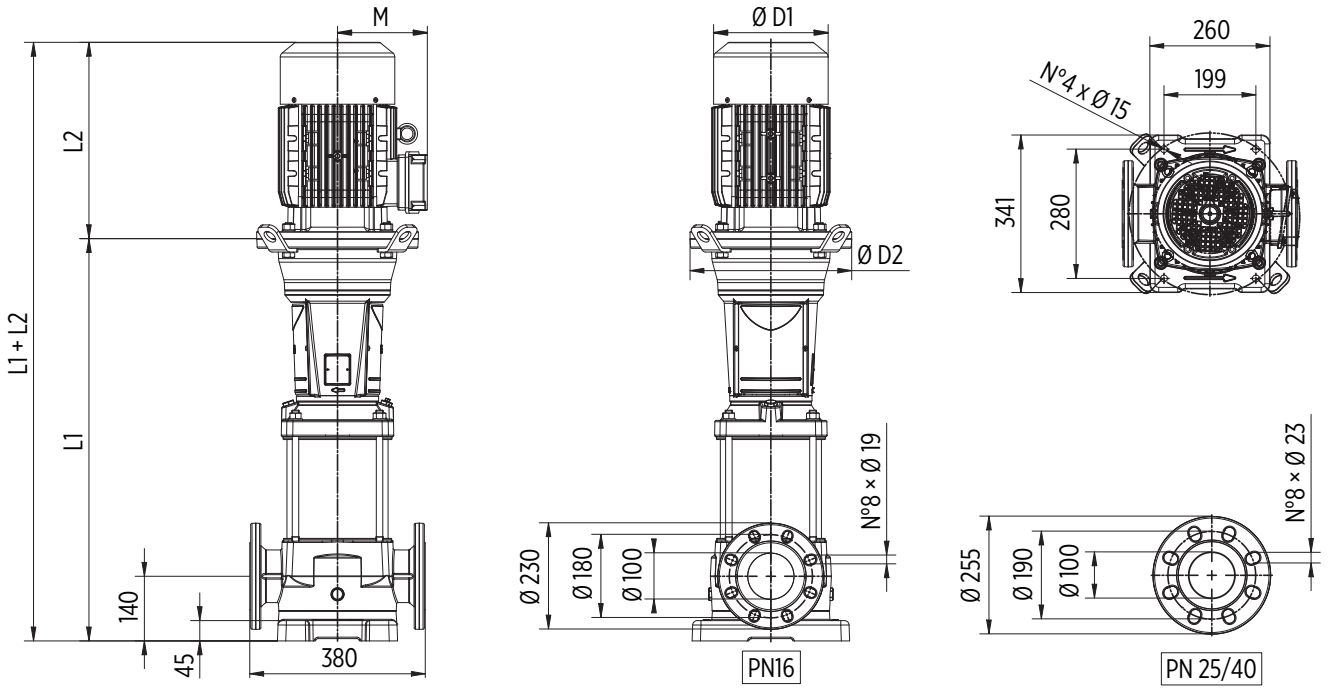

Bridas redondas en el cuerpo tipo PN25/40: la bomba se suministra sin contrabridas (accesorios opcionales, incluidos pernos y juntas)

TIPO	MOTOR		DIMENSIONES (mm)						Kg		
	kW	Dim	L1	L2	M	D1	D2	L1+L2	Bomba	Motor	Bomba eléctrica
U 90...-750/1-1RT	5,5	132	737	400	197	256	300	1137	82	66	148
U 90...-1000/1T	7,5	132	737	400	197	256	300	1137	82	73	155
U 90...-1500/2-2RT	11	160	849	503	255	315	350	1352	89	120	209
U 90...-2000/2T	15	160	849	503	255	315	350	1352	89	132	221
U 90...-2500/3-2RT	18,5	160	941	598	252	315	350	1539	93	150	243
U 90...-3000/3T	22	180	941	620	270	360	350	1561	92,5	205	297,5
U 90...-4000/4-2RT	30	200	1038	661	303	400	400	1699	99,5	250	349,5
U 90...-4000/4T	30	200	1038	661	303	400	400	1699	99,5	250	349,5
U 90...-5000/5-2RT	37	200	1131	661	303	400	400	1792	103	270	373
U 90...-5000/5T	37	200	1131	661	303	400	400	1792	103	270	373
U 90...-6000/6-2RT	45	225	1223	710	312	450	450	1933	109	315	424
U 90...-6000/6T	45	225	1223	710	312	450	450	1933	109	315	424

Serie ULTRA HS-HX-Sello mecánico y cojinetes

SELLO MECÁNICO DE CARTUCHO	MODELO BOMBA	EJE Ø		MATERIAL ESTÁNDAR	OPCIONAL		
					V	2	2V
	U18-100/1T, U18-200/2T, U18-300/3T, U18-400/4T, U18-550/5T, U18-750/6T, U18-750/7T, U18-1000/8T, U18-1000/9T, U18-1500/10T, U18-1500/11T, U18-1500/12T, U18-1500/13T, U18-1500/14T, U18-2000/15T, U18-2000/16T, U18-2000/17T, U22-150/1T, U22-300/2T, U22-400/3T, U22-550/4T, U22-750/5T, U22-1000/6T, U22-1000/7T, U22-1500/8T, U22-1500/9T, U22-1500/10T, U22-2000/11T, U22-2000/12T, U22-2000/13T	16mm	***Cara rotativa*** ***Cara estacionaria*** ***Elastómero***	SiC Grafito EPDM	SiC Grafito FKM	SiC SiC EPDM	SiC SiC FKM
	U35-300/1T, U35-550/2-2RT, U35-550/2-1RT, U35-750/2T, U35-750/3-2RT, U35-1000/3-1RT, U35-1000/3T, U35-1000/4-2RT, U35-1500/4-1RT, U35-1500/4T, U35-1500/5-2RT, U35-1500/5-1RT, U35-2000/5T, U35-2000/6-2RT, U35-2000/6-1RT, U35-2000/6T, U35-2000/7-2RT, U35-2000/7-1RT, U35-2500/7T, U35-2500/8-2RT, U35-2500/8-1RT, U35-2500/8T, U35-3000/9-2RT, U35-3000/9-1RT, U35-3000/9T, U35-3000/10-2RT, U35-3000/10-1RT, U35-4000/10T, U35-4000/11-2RT, U35-4000/11-1RT, U35-4000/11T, U35-4000/12-2RT, U35-4000/12-1RT, U35-4000/12T, U35-4000/13-2RT, U35-4000/13-1RT, U35-4000/13T, U50-400/1-1RT, U50-550/1T, U50-750/2-2RT, U50-1000/2T, U50-1500/3-2RT, U50-1500/3T, U50-2000/4-2RT, U50-2000/4T, U50-2500/5-2RT, U50-2500/5T, U50-3000/6-2RT, U50-3000/6T, U50-4000/7-2RT, U50-4000/7T, U50-4000/8-2RT, U50-4000/8T, U50-5000/9-2RT, U50-5000/9T, U50-5000/10-2RT, U50-5000/10T, U50-6000/11-2RT, U50-6000/11T, U50-6000/12-2RT, U50-6000/12T, U75-550/1-1RT, U75-750/1T, U75-1000/2-2RT, U75-1500/2-1RT, U75-1500/2T, U75-2000/3-2RT, U75-2000/3-1RT, U75-2500/3T, U75-2500/4-2RT, U75-3000/4-1RT, U75-3000/4T, U75-4000/5-2RT, U75-4000/5-1RT, U75-4000/5T, U75-4000/6-2RT, U75-5000/6-1RT, U75-5000/6T, U75-5000/7-2RT, U75-5000/7-1RT, U75-6000/7T, U75-6000/8-2RT, U75-6000/8-1RT, U75-6000/8T, U90-750/1-1RT, U90-1000/1T, U90-1500/2-2RT, U90-2000/2T, U90-2500/3-2RT, U90-3000/3T, U90-4000/4-2RT, U90-4000/4T, U90-5000/5-2RT, U90-5000/5T, U90-6000/6-2RT, U90-6000/6T	22mm / Sello balanceado	***Cara rotativa*** ***Cara estacionaria*** ***Elastómero***	SiC Grafito EPDM	SiC Grafito FKM	SiC SiC EPDM	SiC SiC FKM

COJINETES	MODELO BOMBA	ROD. EMPUJE BOMBA		RODAMIENTO DEL MOTOR	
	U18-100/1T, U22-150/1T	-	-	6204-ZZ C3	6204-ZZ C3
	U18-200/2T, U18-300/3T, U22-300/2T, U35-300/1T	-	-	6205-ZZ C3	6205-ZZ C3
	U18-400/4T, U18-550/5T, U22-400/3T, U22-550/4T, U35-550/2-2RT, U35-550/2-1RT, U50-400/1-1RT, U50-550/1T, U75-550/1-1RT	-	-	6206-ZZ C3	6206-ZZ C3
	U18-750/6T, U18-750/7T, U18-1000/8T, U18-1000/9T, U22-750/5T, U22-1000/6T, U22-1000/7T, U35-750/2T, U35-750/3-2RT, U35-1000/3-1RT, U35-1000/3T, U35-1000/4-2RT, U50-750/2-2RT, U50-1000/2T, U75-750/1T, U75-1000/2-2RT, U90-750/1-1RT, U90-1000/1T	6212 2Z	-	6208-ZZ C3	6208-ZZ C3
	U18-1500/10T, U18-1500/11T, U18-1500/12T, U18-1500/13T, U18-1500/14T, U18-2000/15T, U18-2000/16T, U18-2000/17T, U22-1500/8T, U22-1500/9T, U22-1500/10T, U22-2000/11T, U22-2000/12T, U22-2000/13T, U22-2000/14T, U22-2500/15T, U22-2500/16T, U22-2500/17T, U35-1500/4-1RT, U35-1500/4T, U35-1500/5-2RT, U35-1500/5-1RT, U50-1500/3-2RT, U50-1500/3T, U75-1500/2-1RT, U75-1500/2T, U90-1500/2-2RT			6309-ZZ C3	6309-ZZ C3
	U35-2000/5T, U35-2000/6-2RT, U35-2000/6-1RT, U35-2000/6T, U35-2000/7-2RT, U35-2000/7-1RT, U35-2500/7T, U35-2500/8-2RT, U35-2500/8-1RT, U35-2500/8T, U50-2000/4-2RT, U50-2000/4T, U50-2500/5-2RT, U50-2500/5T, U75-2000/3-2RT, U75-2000/3-1RT, U75-2500/3T, U75-2500/4-2RT, U90-2000/2T, U90-2500/3-2RT	6212 2Z	7212 BEP		
	U35-3000/9-2RT, U35-3000/9-1RT, U35-3000/9T, U35-3000/10-2RT, U35-3000/10-1RT, U50-3000/6-2RT, U50-3000/6T, U75-3000/4-1RT, U75-3000/4T, U90-3000/3T			6311-ZZ C3	6311-ZZ C3
	U35-4000/10T, U35-4000/11-2RT, U35-4000/11-1RT, U35-4000/11T, U35-4000/12-2RT, U35-4000/12-1RT, U35-4000/12T, U35-4000/13-2RT, U35-4000/13-1RT, U35-4000/13T, U50-4000/7-2RT, U50-4000/7T, U50-4000/8-2RT, U50-4000/8T, U50-5000/9-2RT, U50-5000/9T, U50-5000/10-2RT, U50-5000/10T, U75-4000/5-2RT, U75-4000/5-1RT, U75-4000/5T, U75-4000/6-2RT, U75-5000/6-1RT, U75-5000/6T, U75-5000/7-2RT, U75-5000/7-1RT, U90-4000/4-2RT, U90-4000/4T, U90-5000/5-2RT, U90-5000/5T	6214 2Z	7214 BEP	6312-ZZ C3	6312-ZZ C3
	U50-6000/11-2RT, U50-6000/11T, U50-6000/12-2RT, U50-6000/12T, U75-6000/7T, U75-6000/8-2RT, U75-6000/8-1RT, U75-6000/8T, U90-6000/6-2RT, U90-6000/6T			6313-ZZ C3	6313-ZZ C3

ULTRA V/L/H + VSD

Bomba de refuerzo vertical con accionamiento de velocidad variable

ULTRA V

EPIC / EPIC-A IPFC

ULTRA L

EPIC / EPIC-A IPFC

ULTRA H

IPFC

DESCRIPCIÓN
Bomba vertical de la serie ULTRA equipada con un variador de velocidad EPIC, EPIC-A o IPFC. Esta bomba de refuerzo garantiza una presión deseada independientemente de los cambios en la demanda de caudal, lo que la hace adecuada para sistemas residenciales con baja o nula presión y aplicaciones industriales. Es necesario instalar un tanque de membrana aguas abajo del sistema.

CARACTERÍSTICAS
- Variador de velocidad EPIC, EPIC-A o IPFC
- Bomba vertical trifásica de la serie ULTRA
- Sensor de presión conectado al variador de velocidad
- Cable con enchufe solo para variador EPIC

FUNCIONAMIENTO
Si la presión en la red disminuye, la bomba se activa y acelera gradualmente para proporcionar la presión establecida. Cuando la demanda de agua disminuye, la presión aumenta, lo que hace que la bomba reduzca su velocidad y eventualmente se detenga si cesa la demanda. La bomba permanecerá en modo de espera lista para activarse ante la próxima demanda de agua.

SELECCIÓN
La siguiente tabla muestra los modelos de bombas verticales ULTRA disponibles para el montaje con EPIC, EPIC-A o IPFC. Para bombas de más de 1,4 m de longitud, el IPFC no se monta en la tapa del ventilador del motor, sino que se suministra con un kit de montaje en pared.
Consulte el catálogo de la serie ULTRA para detalles específicos de las bombas y curvas características.

U3SL /A 100/5 T -304 3×400-50

- 3×400-50: alimentación eléctrica
- -304: modelo VSD (sólo para EPIC-A e IPFC)
- /A: tipo VSD
  - /E EPIC
  - /A EPIC-A
  - /I IPFC

3~ BOMBA								TIPO VSD			
TIPO		VERSIÓN						Alimentación			
		V	SV	L	SL/SLX	LG	SLG/ SLGX	1~230V		3~400V	
U 3	100/5T	■	■	■	■	-	-	EPIC	IPFC 109	EPIC-A 304	IPFC 306
	120/6T	■	■	■	■	-	-				
	150/7T	■	■	■	■	-	-				
	180/8T	■	■	■	■	-	-				
	200/9T	■	■	■	■	-	-				
	250/10T	■	■	■	■	-	-		IPFC 114	EPIC-A 306	
	280/11T	■	■	■	■	-	-				
	300/12T	■	■	■	■	-	-	-			
	350/14T	-	-	-	-	-	■				
	380/16T	-	-	-	-	-	■			EPIC-A 309	IPFC 309
	400/18T	-	-	-	-	-	■		-		
	450/20T	-	-	-	-	-	■			-	
U 5	120/4T	■	■	■	■	-	-	EPIC	IPFC 109	EPIC-A 304	IPFC 306
	150/5T	■	■	■	■	-	-				
	180/6T	■	■	■	■	-	-				
	200/7T	■	■	■	■	-	-				
	250/8T	■	■	■	■	-	-		IPFC 114	EPIC-A 306	
	280/9T	■	■	■	■	-	-	-			
	300/10T	■	■	■	■	-	-				
	350/11T	■	■	■	■	-	-				
	380/12T	■	■	■	■	-	-		-	EPIC-A 309	IPFC 309
	400/14T	-	-	-	-	-	■				
	450/16T	-	-	-	-	-	■			-	
	550/18T	-	-	-	-	-	■				IPFC 311
	600/20T	-	-	-	-	-	■				
U 7	180/4T	■	■	■	■	-	-	EPIC	IPFC 109	EPIC-A 304	IPFC 306
	250/5T	■	■	■	■	-	-		IPFC 114	EPIC-A 306	
	300/6T	■	■	■	■	-	-	-			
	350/7T	■	■	■	■	-	-				
	400/8T	■	■	■	■	-	-		-	EPIC-A 309	IPFC 309
	450/9T	■	■	■	■	-	-			-	
	550/10T	■	■	■	■	-	-				
	750/12T	-	-	-	-	-	■				IPFC 314
	800/14T	-	-	-	-	-	■				
	900/16T	-	-	-	-	-	■				
	950/18T	-	-	-	-	-	■				
	1000/20T	-	-	-	-	-	■				IPFC 318
U 9	200/4T	■	■	■	■	-	-	EPIC	IPFC 109	EPIC-A 304	IPFC 306
	250/5T	■	■	■	■	-	-	-	IPFC 114	EPIC-A 306	
	300/6T	■	■	■	■	-	-				
	400/7T	■	■	■	■	-	-		-	EPIC-A 309	IPFC 309
	450/8T	■	■	■	■	-	-			-	
	500/9T	■	■	■	■	-	-				
	550/10T	■ -	- ■	■ -	- ■	-	-				IPFC 311
	750/12T	-	-	-	-	-	■				IPFC 314
	800/14T	-	-	-	-	-	■				
	900/16T	-	-	-	-	-	■				IPFC 318
	950/18T	-	-	-	-	-	■				
	1000/20T	-	-	-	-	-	■				

ULTRA+VSD

3~ BOMBA									TIPO VSD		
TIPO		VERSIÓN							Alimentación		
		V	SV	L	SL/SLX	LG	HS	HX	1~230V	3~400V	
U 18	100/1T	-	-	-	-	-	-	■	IPFC 109	-	IPFC 306
	200/2T	-	-	-	-	-	-	■			
	300/3T	-	-	-	-	-	-	■	IPFC 114		
	250/3T	■	■	■	■	-	-	-		EPIC-A 306	
	400/4T	-	-	-	-	-	-	■		-	
		■	■	■	■			-	-	EPIC-A 309	IPFC 309
	450/5T	■	■	■	■	-	-	-		-	
	550/5T	-	-	-	-	-	-	■			
	550/6T	■	■	■	■	-	-	-			IPFC 311
	750/6T	-	-	-	-	-	-	■			
	750/7T	-	-	-	-	-	-	■			
	750/8T	■	■	■	■	-	-	-			IPFC 314
	1000/8T	-	-	-	-	-	-	■			
	1000/9T	-	-	-	-	-	-	■			
	900/9T	■	■	■	■	-	-	-			IPFC 318
	920/10T	-	-	-	-	■	-	-			
	1000/11T	-	-	-	-	■	-	-			
	1500/10T	-	-	-	-	-	-	■			
	1500/11T	-	-	-	-	-	-	■			
	1500/12T	-	-	-	-	-	-	■			IPFC 325
	1500/13T	-	-	-	-	-	-	■			
	1500/14T	-	-	-	-	-	-	■			
	2000/15T	-	-	-	-	-	-	■			
	2000/16T	-	-	-	-	-	-	■			
	2000/17T	-	-	-	-	-	-	■			IPFC 330
U 22	200/1T	-	-	-	-	-	-	■	IPFC 109	-	IPFC 306
	300/2T	-	-	-	-	-	-	■	IPFC 114		
	400/3T	-	-	-	-	-	-	■			
	550/4T	-	-	-	-	-	-	■	-		IPFC 309
	750/5T	-	-	-	-	-	-	■			IPFC 311
	1000/6T	-	-	-	-	-	-	■			IPFC 314
	1000/7T	-	-	-	-	-	-	■			IPFC 318
	1500/8T	-	-	-	-	-	-	■			
	1500/9T	-	-	-	-	-	-	■			IPFC 325
	1500/10T	-	-	-	-	-	-	■			
	2000/11T	-	-	-	-	-	-	■			
	2000/12T	-	-	-	-	-	-	■			
	2000/13T	-	-	-	-	-	-	■			IPFC 330
	2000/14T	-	-	-	-	-	-	■			

3~ BOMBA									TIPO VSD	
TIPO		VERSIÓN							Alimentación	
		V	SV	L	SL/SLX	LG	HS	HX	1~230V	3~400V
U 35	300/1T	-	-	-	-	-	■	■	IPFC 114	IPFC 306
	550/2-2RT	-	-	-	-	-	■	■	-	IPFC 309
	550/2-1RT	-	-	-	-	-	■	■		
	750/2T	-	-	-	-	-	■	■		IPFC 311
	750/3-2RT	-	-	-	-	-	■	■		
	1000/3-1RT	-	-	-	-	-	■	■		IPFC 314
	1000/3T	-	-	-	-	-	■	■		
	1000/4-2RT	-	-	-	-	-	■	■		IPFC 318
	1500/4-1RT	-	-	-	-	-	■	■		
	1500/4T	-	-	-	-	-	■	■		IPFC 325
	1500/5-2RT	-	-	-	-	-	■	■		
	1500/5-1RT	-	-	-	-	-	■	■		
	2000/5T	-	-	-	-	-	■	■		
	2000/6-2RT	-	-	-	-	-	■	■		
	2000/6-1RT	-	-	-	-	-	■	■		IPFC 330
	2000/6T	-	-	-	-	-	■	■		
	2000/7-2RT	-	-	-	-	-	■	■		
	2000/7-1RT	-	-	-	-	-	■	■		
U 50	400/1-1RT	-	-	-	-	-	■	■	IPFC 114	IPFC 306
	550/1T	-	-	-	-	-	■	■	-	IPFC 309
	750/2-2RT	-	-	-	-	-	■	■		IPFC 311
	1000/2T	-	-	-	-	-	■	■		IPFC 318
	1500/3-2RT	-	-	-	-	-	■	■		
	1500/3T	-	-	-	-	-	■	■		IPFC 325
	2000/4-2RT	-	-	-	-	-	■	■		
	2000/4T	-	-	-	-	-	■	■		IPFC 330
	2500/5-2RT	-	-	-	-	-	■	■		-
	2500/5T	-	-	-	-	-	■	■		
	3000/6-2RT	-	-	-	-	-	■	■		
	3000/6T	-	-	-	-	-	■	■		
	4000/7-2RT	-	-	-	-	-	■	■		
U 75	550/1-1RT	-	-	-	-	-	■	■	-	IPFC 309
	750/1T	-	-	-	-	-	■	■		IPFC 311
	1000/2-2RT	-	-	-	-	-	■	■		IPFC 318
	1500/2-1RT	-	-	-	-	-	■	■		
	1500/2T	-	-	-	-	-	■	■		IPFC 325
	2000/3-2RT	-	-	-	-	-	■	■		
	2000/3-1RT	-	-	-	-	-	■	■		IPFC 330
	2500/3T	-	-	-	-	-	■	■		-
	2500/4-2RT	-	-	-	-	-	■	■		
	3000/4-1RT	-	-	-	-	-	■	■		
	3000/4T	-	-	-	-	-	■	■		
	4000/5-2RT	-	-	-	-	-	■	■		
U 90	750/1-1RT	-	-	-	-	-	■	■	-	IPFC 311
	1000/1T	-	-	-	-	-	■	■		IPFC 318
	1500/2-2RT	-	-	-	-	-	■	■		IPFC 325
	2000/2T	-	-	-	-	-	■	■		IPFC 330

Pentax®

WATER PUMPS

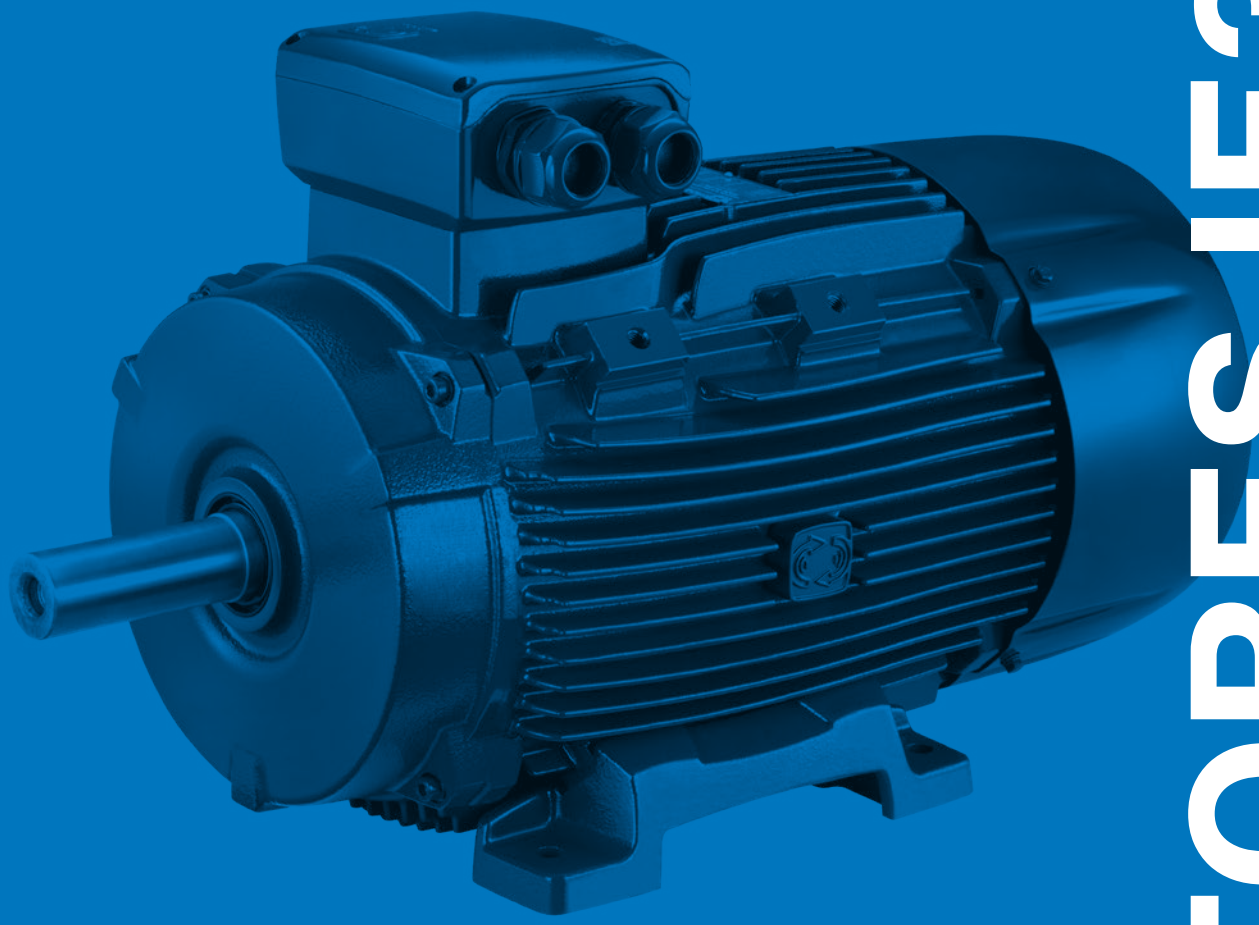

MOTORES IE3-IE4

80-132 (0,75 kW-7,5 kW)

Características constructivas	
Estructura	aleación de aluminio
Multivoltaje / Multifrecuencia	50/60 Hz
Servicio continuo	S1 continuo
Bobinado	tropicalizado, adecuado para alimentación mediante inversor
ATEX (polvo y gas)	versión disponible: II 3G Ex nA IIB T4 Gc II 3D Ex tc IIIB T125°C Dc

Motor	
Motor	cerrado y ventilado externamente
Clase de aislamiento	F (opcional H)
Grado de protección	IPX5 (opcional IP56, IP66, IP67)
Clase de eficiencia	IE3-IE4, IEC60034-30-1

TOLERANCIAS DE VOLTAJES Y FRECUENCIAS

Datos a 400V - 50Hz

		V	
TAMAÑO	Hz	△	Y
80-112	50 ±5%	230	400
		220	380
		240	415

160-355 (11 kW-315 kW)

Características constructivas	
Estructura	hierro fundido
Multivoltaje / Multifrecuencia	50/60 Hz
Servicio continuo	S1 continuo
Bobinado	aislamiento tropicalizado y reforzado para alimentación mediante inversor (para motores de P ≥ 110kW se recomienda solicitar la opción de rodamientos aislados). Bobinados con termistor PTC (n.º 3) como estándar.
ATEX (polvo y gas)	versión disponible: II 3G Ex nA IIB T4 Gc II 3D Ex tc IIIB T125°C Dc

Motor	
Motor	cerrado y ventilado externamente
Clase de aislamiento	F (opcional H)
Grado de protección	IPX5 (opcional IP56, IP66, IP67)
Clase de eficiencia	IE3-IE4, IEC60034-30-1

TOLERANCIAS DE VOLTAJES Y FRECUENCIAS

Datos a 400V - 50Hz

		V	
TAMAÑO	Hz	Δ	Y
132-355	50 ±5%	400	690
		380	660
		415	720

TIPO	kW	CV	rpm	In (A)	Is (A)	Is In	Cn (Nm)	Cs (Nm)	Cs Cn	Cmáx (Nm)	Cmáx Cn
80A-2	0,75	1	2892	1,74	11,84	6,8	2,48	8,60	3,5	9,18	3,7
80B-2	1,1	1,5	2885	2,26	16,74	7,4	3,64	10,90	3,0	12,74	3,5
90S-2	1,5	2	2902	3,26	25,07	7,7	4,93	19,12	3,9	18,74	3,8
90L-2	2,2	3	2918	5,02	38,59	7,7	7,35	30,97	4,2	30,44	4,1
100L-2	3	4	2903	6,09	48,24	7,9	9,87	35,19	3,6	40,74	4,1
112M-2	4	5,5	2943	7,56	74,38	9,8	12,97	45,92	3,5	61,86	4,8
132SA-2	5,5	7,5	2940	10,14	70,59	7,0	17,87	37,70	2,1	35,79	2,0
132SB-2	7,5	10	2925	13,35	95,00	7,1	24,49	53,50	2,2	78,50	3,2
160MA-2	11	15	2937	19,72	123,05	6,2	35,77	73,32	2,1	100,15	2,8
160MB-2	15	20	2938	26,29	150,23	5,7	48,76	95,08	2,0	121,89	2,5
160L-2	18,5	25	2942	32,15	192,92	6,0	60,05	124,31	2,1	179,00	2,1
180M-2	22	30	2950	37,53	304,03	8,1	71,22	163,81	2,3	220,80	3,1
200LA-2	30	40	2940	51,51	386,34	7,5	97,45	224,13	2,3	223,37	2,3
200LB-2	37	50	2960	63,26	474,46	7,5	119,38	274,56	2,3	275,49	2,3
225M-2	45	60	2960	76,69	582,87	7,6	145,19	333,93	2,3	332,80	2,3
250M-2	55	75	2970	94,39	707,92	7,5	176,85	406,76	2,3	406,76	2,3
280S-2	75	100	2970	125,82	868,14	6,9	241,16	530,56	2,2	554,67	2,3
280M-2	90	125	2970	150,67	1069,73	7,1	289,39	636,67	2,2	665,61	2,3
315S-2	110	150	2970	183,76	1304,72	7,1	353,70	707,41	2,0	778,15	2,2
315MA-2	132	180	2970	220,06	1562,41	7,1	424,44	848,89	2,0	933,78	2,2
315LA-2	160	215	2970	263,53	1871,07	7,1	514,48	1028,96	2,0	1131,85	2,2
315LB-2	200	270	2970	328,73	2333,99	7,1	643,10	1286,20	2,0	1414,81	2,2
355M-2	250	335	2980	410,91	2917,49	7,1	801,17	1602,35	2,0	1762,58	2,2
355L-2	315	423	2980	517,75	3676,03	7,1	1009,48	2018,96	2,0	2220,86	2,2

TIPO	η%				Factor de potencia cos φ			∆T (°C)	LwA (dB)	J Kgm²	Kg
	100%	IE	75%	50%	100%	75%	50%				
80A-2	80,9	IE3	79,6	76,4	0,770	0,700	0,566	35	65	0,00158	17
80B-2	84,5	IE3	84,7	82,8	0,830	0,770	0,652	41	65	0,00185	18
90S-2	85,3	IE3	83,4	81,3	0,786	0,726	0,582	43	71	0,00383	23
90L-2	86,2	IE3	87,0	84,9	0,730	0,675	0,498	48	71	0,00726	26
100L-2	87,1	IE3	87,3	84,9	0,812	0,766	0,618	49	75	0,01439	35
112M-2	89,6	IE3	89,8	88,9	0,856	0,805	0,665	44	77	0,01663	43
132SA-2	91,0	IE3	89,7	87,4	0,860	0,840	0,761	48	78	0,03300	66
132SB-2	91,6	IE3	92,4	92,9	0,885	0,850	0,760	60	78	0,03960	73
160MA-2	91,4	IE3	91,2	89,7	0,881	0,864	0,812	49	81	0,04976	120
160MB-2	92,0	IE3	92,6	91,8	0,895	0,877	0,841	61	81	0,06587	132
160L-2	93,0	IE3	93,7	93,0	0,893	0,875	0,827	58	81	0,07260	150
180M-2	94,0	IE3	93,9	93,0	0,900	0,880	0,870	41	83	0,09900	205
200LA-2	93,4	IE3	94,4	90,7	0,900	0,881	0,820	65	84	0,16368	250
200LB-2	93,8	IE3	93,6	90,2	0,900	0,887	0,840	65	84	0,18348	270
225M-2	94,1	IE3	93,9	90,7	0,900	0,878	0,816	65	86	0,30756	315
250M-2	94,5	IE3	92,6	88,5	0,890	0,872	0,825	65	89	0,41184	420
280S-2	95,6	IE4	93,7	89,5	0,900	0,896	0,875	55	91	0,76428	550,8
280M-2	95,8	IE4	95,7	93,7	0,900	0,894	0,857	65	91	0,89100	625
315S-2	96,0	IE4	95,9	93,9	0,900	0,894	0,857	65	92	1,55760	968
315MA-2	96,2	IE4	96,2	94,2	0,900	0,894	0,857	65	92	2,40240	1100
315LA-2	96,3	IE4	96,2	94,2	0,910	0,904	0,867	65	92	2,74560	1160,5
315LB-2	96,5	IE4	96,5	94,5	0,910	0,904	0,867	65	92	3,14160	1221
355M-2	96,5	IE4	96,5	94,5	0,910	0,904	0,867	65	100	3,96000	2090
355L-2	96,5	IE4	96,5	94,5	0,910	0,904	0,867	65	100	4,62000	2530

TIPO	kW	CV	rpm	In (A)	Is (A)	Is In	Cn (Nm)	Cs (Nm)	Cs Cn	Cmáx (Nm)	Cmáx Cn
80B-4	0,75	1	1426	1,87	11,24	6,0	5,01	15,52	3,1	15,41	3,1
90S-4	1,1	1,5	1436	2,61	16,60	6,4	7,36	24,26	3,3	24,70	3,4
90L-4	1,5	2	1427	3,59	24,34	6,8	10,03	41,06	4,1	38,49	3,8
100LA-4	2,2	3	1438	4,77	33,83	7,1	14,74	52,18	3,5	54,71	3,7
100LB-4	3	4	1447	6,48	49,52	7,6	19,76	69,03	3,5	77,85	3,9
112M-4	4	5,5	1460	8,79	62,51	7,1	26,17	83,57	3,2	108,56	4,1
132S-4	5,5	7,5	1454	10,64	68,01	6,4	36,12	75,86	2,1	101,15	2,8
132M-4	7,5	10	1460	14,39	94,37	6,6	49,06	91,80	1,9	132,46	2,7
160M-4	11	15	1468	20,76	121,31	5,8	71,56	121,50	1,7	193,21	2,7
160L-4	15	20	1460	28,19	140,97	5,0	98,12	166,60	1,7	255,10	2,6
180M-4	18,5	25	1477	33,53	206,45	6,2	120,94	202,50	1,7	384,23	3,2
180L-4	22	30	1470	39,62	261,96	6,6	142,93	235,19	1,6	401,22	2,8
200L-4	30	40	1480	53,48	385,07	7,2	193,58	425,88	2,2	445,24	2,3
225S-4	37	50	1480	65,37	490,30	7,5	238,75	525,25	2,2	549,13	2,3
225M-4	45	60	1480	77,39	588,17	7,6	290,37	638,82	2,2	667,85	2,3
250M-4	55	75	1480	93,89	713,58	7,6	354,90	780,78	2,2	816,27	2,3
280S-4	75	100	1480	126,70	874,24	6,9	483,95	1064,70	2,2	1113,09	2,3
280M-4	90	120	1485	153,61	1075,26	7,0	578,79	1273,33	2,2	1331,21	2,3
315S-4	110	150	1480	187,35	1292,74	6,9	709,80	1561,55	2,2	1632,53	2,3
315M-4	132	180	1480	224,59	1549,68	6,9	851,76	1873,86	2,2	1959,04	2,3
315LA-4	160	220	1480	271,67	1874,51	6,9	1032,43	2271,35	2,2	2374,59	2,3
315LB-4	200	270	1480	339,23	2340,72	6,9	1290,54	2839,19	2,2	2968,24	2,3
355M-4	250	335	1490	414,62	2860,88	6,9	1602,35	3525,17	2,2	3685,40	2,3
355L-4	315	423	1490	522,42	3604,71	6,9	2018,96	4441,71	2,2	4643,61	2,3

TIPO	η %				Factor de potencia cos φ			ΔT (°C)	LwA (dB)	J Kgm²	Kg
	100%	IE	75%	50%	100%	75%	50%				
80B-4	83,1	IE3	82,6	81,6	0,690	0,619	0,531	46	56	0,00277	12
90S-4	84,8	IE3	84,9	79,3	0,723	0,609	0,510	36	61	0,00304	25
90L-4	85,3	IE3	85,1	83,0	0,708	0,592	0,483	41	61	0,00356	30
100LA-4	86,7	IE3	87,8	85,8	0,771	0,663	0,543	41	64	0,00713	36
100LB-4	89,0	IE3	89,4	86,8	0,745	0,648	0,519	46	64	0,00893	40
112M-4	89,1	IE3	89,2	87,2	0,736	0,674	0,505	46	77	0,01663	43
132S-4	89,9	IE3	92,1	92,4	0,830	0,770	0,675	61	71	0,02853	47,5
132M-4	90,5	IE3	90,8	89,9	0,831	0,790	0,699	46	71	0,03946	81
160M-4	91,8	IE3	91,7	90,4	0,833	0,790	0,675	52	73	0,08133	125
160L-4	92,3	IE3	93,1	92,3	0,832	0,780	0,680	61	75	0,12239	150
180M-4	92,6	IE3	92,1	90,2	0,870	0,817	0,724	40	76	0,18531	170,6
180L-4	93,2	IE3	91,7	91,0	0,860	0,832	0,761	59	76	0,21065	189,3
200L-4	93,6	IE3	93,8	92,8	0,865	0,818	0,767	80	79	0,34930	254,8
225S-4	93,9	IE3	92,7	92,0	0,870	0,839	0,776	75	81	0,54128	268,3
225M-4	94,3	IE3	93,3	92,8	0,890	0,872	0,807	80	81	0,62527	353
250M-4	95,0	IE3	94,2	93,5	0,890	0,862	0,800	75	83	0,87991	450
280S-4	96,0	IE4	94,5	92,0	0,890	0,863	0,843	70	86	1,71600	605
280M-4	96,1	IE4	94,4	92,9	0,880	0,872	0,838	65	86	1,96680	700
315S-4	96,3	IE4	94,7	93,2	0,880	0,872	0,838	65	87	4,13160	925
315M-4	96,4	IE4	94,8	93,3	0,880	0,872	0,838	55	87	4,81800	1180
315LA-4	96,6	IE4	95,0	93,5	0,880	0,872	0,838	75	87	5,42784	1160,5
315LB-4	96,7	IE4	95,0	93,4	0,880	0,872	0,838	70	87	6,34920	1240,8
355M-4	96,7	IE4	95,1	93,5	0,900	0,892	0,857	75	94	8,61960	1870
355L-4	96,7	IE4	95,0	93,4	0,900	0,892	0,857	70	94	10,87680	2090

B3

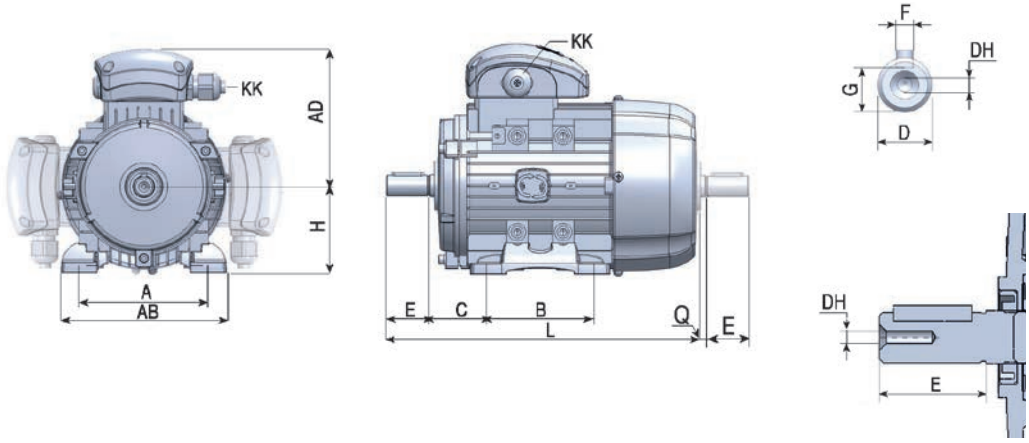

DIMENSIONES (mm)																
TIPO	POLOS	AD	H	KK	L	D	DH	E	Q	F	G	B3				
												A	AB	B	C	K
80	2-8	130	80	M20	283	19	M6×16	40	3	6	15,5	125	157	100	50	10
90S	2-8	145	90	M20	330	24	M8×19	50	5	8	20	140	173	100	56	10
90L	2-8	145	90	M20	358	24	M8×19	50	5	8	20	140	173	125	56	10
100	2-8	157	100	M20	393	28	M10×22	60	5	8	24	160	196	140	63	12
112M	2-8	177	112	M25	410	28	M10×22	60	5	8	24	190	227	140	70	12
132S	2-8	197	132	M32	480	38	M12×28	80	5	10	33	216	262	140	89	12
132M	2-8	197	132	M32	516	38	M12×28	80	5	10	33	216	262	178	89	12
160M	2-8	255	160	2×M40	613	42	M16×36	110	5	12	37	254	320	210	108	15
160L	2-8	252	160	2×M40	708	42	M16×36	110	5	12	37	254	320	254	108	15
180M	2-8	270	180	2×M40	730	48	M16×36	110	8	14	42,5	279	355	241	121	15
180L	2-8	270	180	2×M40	780	48	M16×36	110	8	14	42,5	279	355	279	121	15
200L	2-8	303	200	2×M50	771	55	M20×42	110	12	16	49	318	395	305	133	19
225S	2-8	312	225	2×M50	815	60	M20×42	140	12	18	53	356	435	286	149	19
225M	2	312	225	2×M50	820	55	M20×42	110	12	16	49	356	435	286/311	149	19
225M	4-8	312	225	2×M50	850	60	M20×42	140	12	18	53	356	435	286/311	149	19
250M	2	355	250	2×M63	910	60	M20×42	140	12	18	53	406	490	349	168	24
250M	4-8	355	250	2×M63	910	65	M20×42	140	12	18	58	406	490	349	168	24
280S	2	398	280	2×M63	985	65	M20×42	140	12	18	58	457	550	368	190	24
280S	4-8	398	280	2×M63	985	75	M20×42	140	12	20	67,5	457	550	368	190	24
280M	2	398	280	2×M63	1035	65	M20×42	140	12	18	58	457	550	368/419	190	24
280M	4-8	398	280	2×M63	1035	75	M20×42	140	12	20	67,5	457	550	368/419	190	24
315S	2	540	315	2×M63	1160	65	M20×42	140	15	18	58	508	630	406	216	28
315S	4-8	540	315	2×M63	1270	80	M20×42	170	15	22	71	508	630	406	216	28
315M	2	540	315	2×M63	1290	65	M20×42	140	15	18	58	508	630	457	216	28
315M	4-8	540	315	2×M63	1325	80	M20×42	170	15	22	71	508	630	457	216	28
315L	2	540	315	2×M63	1320	65	M20×42	140	15	18	58	508	630	508	216	28
315L	4-8	540	315	2×M63	1350	80	M20×42	170	15	22	71	508	630	508	216	28
355M	2	655	355	2×M63	1500	75	M20×42	140	15	20	67,5	610	730	560/630	254	28
355M	4-8	655	355	2×M63	1530	95	M20×42	170	15	25	86	610	730	560/630	254	28
355L	2	655	355	2×M63	1500	75	M20×42	140	15	20	67,5	610	730	560/630	254	28
355L	4-8	655	355	2×M63	1530	95	M20×42	170	15	25	86	610	730	560/630	254	28

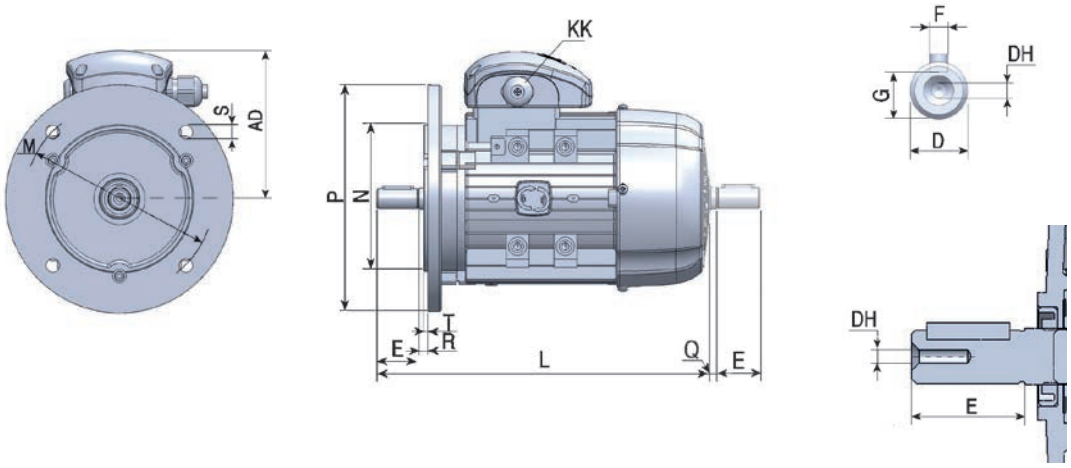

DIMENSIONES (mm)																
TIPO	POLOS	AD	H	KK	L	D	DH	E	Q	F	G	B5				
												M	N	P	S	T
80	2-8	130	80	M20	283	19	M6×16	40	3	6	15,5	165	130	200	12×4	3,5
90S	2-8	145	90	M20	330	24	M8×19	50	5	8	20	165	130	200	12×4	3,5
90L	2-8	145	90	M20	358	24	M8×19	50	5	8	20	165	130	200	12×4	3,5
100	2-8	157	100	M20	393	28	M10×22	60	5	8	24	215	180	250	15×4	4
112M	2-8	177	112	M25	410	28	M10×22	60	5	8	24	215	180	250	15×4	4
132S	2-8	197	132	M32	480	38	M12×28	80	5	10	33	265	230	300	15×4	4
132M	2-8	197	132	M32	516	38	M12×28	80	5	10	33	265	230	300	15×4	4
160M	2-8	255	160	2×M40	613	42	M16×36	110	5	12	37	300	250	350	19×4	5
160L	2-8	252	160	2×M40	708	42	M16×36	110	5	12	37	300	250	350	19×4	5
180M	2-8	270	180	2×M40	730	48	M16×36	110	8	14	42,5	300	250	350	19×4	5
180L	2-8	270	180	2×M40	780	48	M16×36	110	8	14	42,5	300	250	350	19×4	5
200L	2-8	303	200	2×M50	771	55	M20×42	110	12	16	49	350	300	400	19×4	5
225S	2-8	312	225	2×M50	815	60	M20×42	140	12	18	53	400	350	450	19×8	5
225M	2	312	225	2×M50	820	55	M20×42	110	12	16	49	400	350	450	19×8	5
225M	4-8	312	225	2×M50	850	60	M20×42	140	12	18	53	400	350	450	19×8	5
250M	2	355	250	2×M63	910	60	M20×42	140	12	18	53	500	450	550	19×8	5
250M	4-8	355	250	2×M63	910	65	M20×42	140	12	18	58	500	450	550	19×8	5
280S	2	398	280	2×M63	985	65	M20×42	140	12	18	58	500	450	550	19×8	5
280S	4-8	398	280	2×M63	985	75	M20×42	140	12	20	67,5	500	450	550	19×8	5
280M	2	398	280	2×M63	1035	65	M20×42	140	12	18	58	500	450	550	19×8	5
280M	4-8	398	280	2×M63	1035	75	M20×42	140	12	20	67,5	500	450	550	19×8	5
315S	2	540	315	2×M63	1160	65	M20×42	140	15	18	58	600	550	660	24×8	6
315S	4-8	540	315	2×M63	1270	80	M20×42	170	15	22	71	600	550	660	24×8	6
315M	2	540	315	2×M63	1290	65	M20×42	140	15	18	58	600	550	660	24×8	6
315M	4-8	540	315	2×M63	1325	80	M20×42	170	15	22	71	600	550	660	24×8	6
315L	2	540	315	2×M63	1320	65	M20×42	140	15	18	58	600	550	660	24×8	6
315L	4-8	540	315	2×M63	1350	80	M20×42	170	15	22	71	600	550	660	24×8	6
355M	2	655	355	2×M63	1500	75	M20×42	140	15	20	67,5	740	680	800	24×8	6
355M	4-8	655	355	2×M63	1530	95	M20×42	170	15	25	86	740	680	800	24×8	6
355L	2	655	355	2×M63	1500	75	M20×42	140	15	20	67,5	740	680	800	24×8	6
355L	4-8	655	355	2×M63	1530	95	M20×42	170	15	25	86	740	680	800	24×8	6

B5R/B14

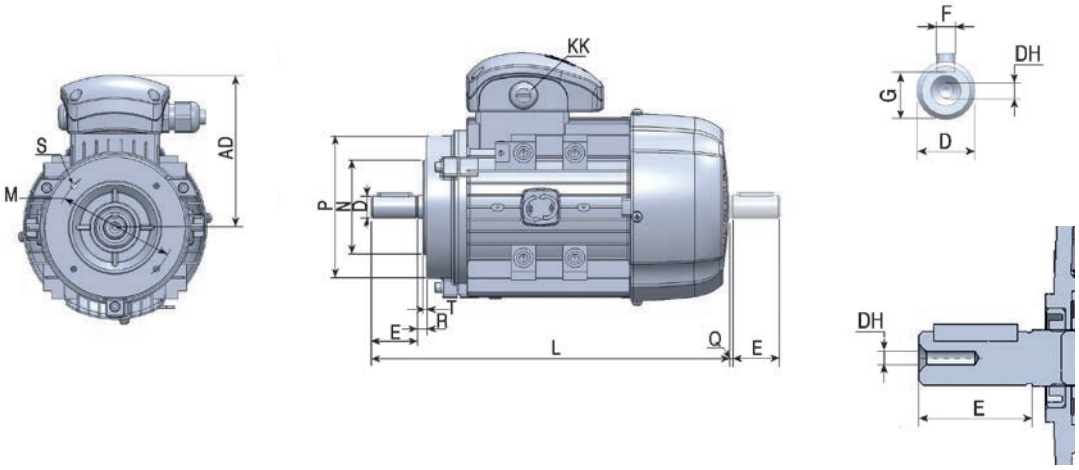

B14

DIMENSIONES (mm)																
TIPO	POLOS	AD	H	KK	L	D	DH	E	Q	F	G	B14				
												M	N	P	S	T
80	2-8	130	80	M20	283	19	M6×16	40	3	6	15,5	100	80	120	M6	3
90S	2-8	145	90	M20	330	24	M8×19	50	5	8	20	115	95	140	M8	3
90L	2-8	145	90	M20	358	24	M8×19	50	5	8	20	115	95	140	M8	3
100	2-8	157	100	M20	393	28	M10×22	60	5	8	24	130	110	160	M8	3,5
112M	2-8	177	112	M25	410	28	M10×22	60	5	8	24	130	110	160	M8	3,5
132S	2-8	197	132	M32	480	38	M12×28	80	5	10	33	165	130	200	M10	3,5
132M	2-8	197	132	M32	516	38	M12×28	80	5	10	33	165	130	200	M10	3,5
160M	2-8	255	160	2×M40	613	42	M16×36	110	5	12	37	215	180	250	M12	4
160L	2-8	252	160	2×M40	708	42	M16×36	110	5	12	37	215	180	250	M12	4

B5R/B14

DIMENSIONES (mm)																
TIPO	POLOS	AD	H	KK	L	D	DH	E	Q	F	G	B5R / B14B				
												M	N	P	S	T
80	2-8	130	80	M20	283	19	M6×16	40	3	6	15,5	130	110	160	M8	3,5
90S	2-8	145	90	M20	330	24	M8×19	50	5	8	20	130	110	160	M8	3,5
90L	2-8	145	90	M20	358	24	M8×19	50	5	8	20	130	110	160	M8	3,5
100	2-8	157	100	M20	393	28	M10×22	60	5	8	24	165	130	200	M10	3,5
112M	2-8	177	112	M25	410	28	M10×22	60	5	8	24	165	130	200	M10	3,5
132S	2-8	197	132	M32	480	38	M12×28	80	5	10	33	215	180	250	M10	4
132M	2-8	197	132	M32	516	38	M12×28	80	5	10	33	215	180	250	M10	4
160M	2-8	255	160	2×M40	613	42	M16×36	110	5	12	37	265	230	300	14×4	5
160L	2-8	252	160	2×M40	708	42	M16×36	110	5	12	37	265	230	300	14×4	5

GRUPOS DE PRESIÓN

AQUADOMUS

Grupo de presión

Aquadomus es un sistema integrado 'Plug&Play' diseñado para gestionar la presurización del agua en aplicaciones domésticas y residenciales.
El control electrónico (E-IPFC) gestiona el funcionamiento del sistema para mantener la presión constante, incluso si las condiciones de uso cambian. Puede ser controlado y monitoreado mediante una aplicación dedicada llamada "UnyConnect".
Está compuesto por: una bomba multicelular, un motor síncrono de imanes permanentes, un control electrónico con inversor, un tanque de expansión, una válvula de retención, un sensor de presión, un cable con enchufe.

Características constructivas	
Cuerpo bomba	acero inox AISI 304
Soporte del motor	aluminio
Rodete, difusor	Noryl®
Sello mecánico	cerámica-grafito-EPDM
Eje motor	acero inox AISI 303
Temperatura del líquido	-5 ÷ +35 °C
Presión nominal	máx. 7 bar
Motor síncrono de 4 polos con imán permanente	4200 rpm
Voltaje de entrada	1~ 230V - 50Hz 1~ 220V - 60Hz 1~ 115V - 50/60Hz
Clase de aislamiento	F
Grado de protección	IPX4
Corriente nominal máx.	3,7 A
Potencia máx. absorbida P1	820W
Cable	H07 RNF 1,5 m

Presión constante incluso si las condiciones de uso cambian

Aplicación dedicada UnyConnect para programación y monitoreo (compatible con iOS y Android)

Bomba inteligente con Bluetooth

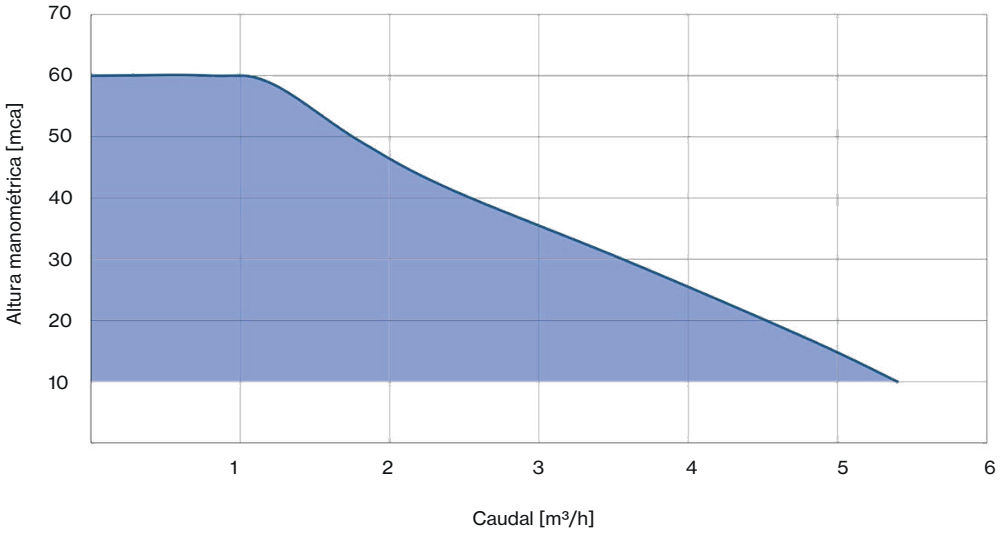

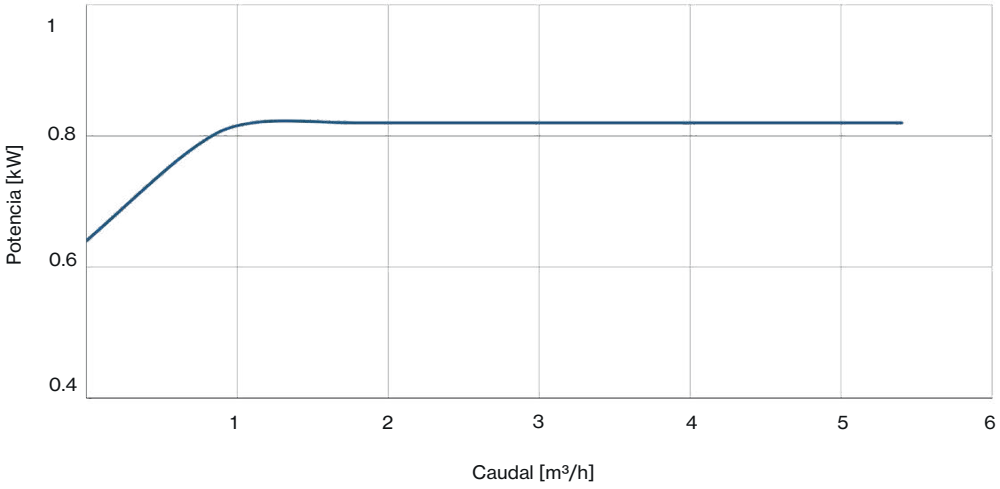

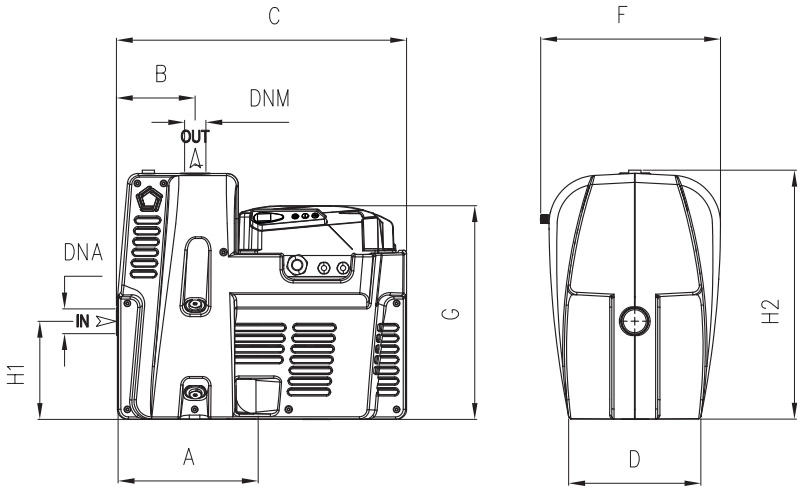

TIPO - 50 Hz	DIMENSIONES (mm)										Kg
	A	B	C	D	F	G	H1	H2	DNA	DNM	
Aquadomus	166,8	103	377	173	235	280	128	325	1" G	1" G	11

LOTES				
TIPO	CAMIÓN		CONTENEDOR	
	PALET (cm)	N° bombas	PALET (cm)	N° bombas
Aquadomus	80×120×150	36	80×120×185	45

SUPERDOMUS

INOX 100N-24 L

INOX BOX 100N-24 L

PM 45-24 L

Grupos de presión de velocidad fija con una bomba y tanque de membrana

DESCRIPCIÓN

Unidades de presurización compactas, integradas y completamente automáticas, compuestas por una sola bomba, tanque de membrana, presostato, manómetro, conectores y cable con enchufe. Están listas para su instalación y son adecuadas para el aumento de presión en sistemas de agua para uso doméstico y aplicaciones industriales.

FUNCIONAMIENTO

La bomba se activa automáticamente cuando la presión cae por debajo del valor mínimo establecido. Cuando la demanda de agua finaliza, la bomba llenará el tanque y se apagará cuando la presión alcance el valor máximo establecido.

TIPO - 50 Hz		P2		P1		Tubería		Capacidad del tanque					
1~	3~			1~	3~	Succión	Descarga	8 L	20-24 L			50 L	100 L
		CV	kW	kW				cilíndrico	esférico	cilíndrico	inox	cilíndrico	cilíndrico
CP 45	-	0,5	0,37	0,5	-	1" G	1" G	■	■	-	-	-	-
CP 75	-	1	0,74	1,11	-	1" G	1" G	■	■	-	-	-	-
PM 45	-	0,5	0,37	0,5	-	1" G	1" G	■	■	-	-	-	-
PM 80	-	1	0,74	1,1	-	1" G	1" G	■	■	■	-	-	-
CAM 50N	-	0,6	0,44	0,7	-	1" G	1" G	■	-	■	-	-	-
CAM 75N	-	0,8	0,59	0,82	-	1" G	1" G	■	-	■	-	■	-
CAM 100N	-	1	0,74	1,04	-	1" G	1" G	-	■	■	-	■	-
CAM 120	-	1,2	0,88	1,14	-	1" G	1" G	-	■	■	-	■	-
CAM 140	-	1,5	1,1	1,3	-	1" G	1" G	-	■	■	-	■	-
CAM 150	**CAMT 150**	2	1,5	1,9	1,8	1 ½" G	1 ¼" G	-	-	-	-	-	■
CAM 200	**CAMT 200**	2,5	1,85	2,3	2,2	1 ½" G	1 ¼" G	-	-	-	-	-	■
CAM 300	**CAMT 300**	3	2,2	2,7	2,6	1 ½" G	1 ¼" G	-	-	-	-	-	■
INOX 100N	-	1	0,74	1,04	-	1" G	1" G	-	-	■	■	■	-
INOX 120	-	1,2	0,88	1,14	-	1" G	1" G	-	-	■	■	■	-
INOX 140	-	1,5	1,1	1,3	-	1" G	1" G	-	-	■	■	■	-
CAB 150	**CABT 150**	2	1,5	1,8	1,7	1½" G	1" G	-	-	■	-	■	-
CAB 200	**CABT 200**	2,5	1,85	2,2	2,1	1½" G	1" G	-	-	-	-	■	■
CAB 300	**CABT 300**	3	2,2	2,8	2,6	1½" G	1" G	-	-	-	-	-	■
AP 75	-	0,8	0,59	0,8	-	1 ¼" G	1" G	-	-	■	-	-	-
AP 100	-	1	0,74	1,02	-	1 ¼" G	1" G	-	-	■	-	-	-
AP 150	**APT 150**	2	1,5	1,8	1,7	1 ¼" G	1" G	-	-	■	-	■	-
AP 200	**APT 200**	2,5	1,85	2,2	2,1	1 ¼" G	1" G	-	-	-	-	■	-
MPX 100	-	1	0,74	1,07	-	1" G	1" G	-	-	■	■	-	-
MPX 120	-	1,2	0,88	1,27	-	1" G	1" G	-	-	■	■	-	-
U 3A-90/4	**U 3A-90/4T**	0,9	0,66	0,9	0,88	1" G	1" G	-	-	■	■	■	■
U 3A-100/5	**U 3A-100/5T**	1	0,75	1,06	1,01	1" G	1" G	-	-	■	■	■	■
U 5A-120/4	**U 5A-120/4T**	1,2	0,9	1,13	1,13	1" G	1" G	-	-	■	■	■	■
U 5A-150/5	**U 5A-150/5T**	1,5	1,1	1,47	1,39	1" G	1" G	-	-	■	■	■	■
U 3SA-90/4	**U 3SA-90/4T**	0,9	0,66	0,83	0,8	1" G	1" G	-	-	■	■	■	■
U 3SA-100/5	**U 3SA-100/5T**	1	0,75	0,99	0,92	1" G	1" G	-	-	■	■	■	■
U 5SA-120/4	**U 5SA-120/4T**	1,2	0,9	1,09	1,08	1" G	1" G	-	-	■	■	■	■
U 5SA-150/5	**U 5SA-150/5T**	1,5	1,1	1,39	1,31	1" G	1" G	-	-	■	■	■	■

SUPERDOMUS+VSD

Grupos de presión de velocidad variable con una bomba y tanque de membrana

DESCRIPCIÓN

SUPERDOMUS+VSD son grupos de presión automáticos monofásicos compuestos por una bomba horizontal operada y controlada por el variador de velocidad EPIC. Estos sistemas proporcionan una presión constante independientemente de los cambios en la demanda de caudal, lo que los hace adecuados para sistemas domésticos con baja o nula presión y para pequeñas aplicaciones industriales.

- **CARACTERÍSTICAS**
- Variador de velocidad EPIC (1~ 230V entrada, 3~ 230V salida)
- Bomba horizontal trifásica
- Conector de 5 vías en acero inox con válvula de retención integrada
- Sensor de presión
- Manómetro
- Tanque de membrana de 8 litros
- Cable con enchufe

FUNCIONAMIENTO

Si la presión en la red disminuye, la bomba se activa y acelera gradualmente para proporcionar la presión establecida. Cuando la demanda de agua disminuye, la presión aumenta, lo que hace que la bomba reduzca su velocidad y eventualmente se detenga si cesa la demanda. La bomba permanecerá en modo de espera, lista para activarse ante la próxima demanda de agua

SELECCIÓN

La tabla a continuación muestra las series de bombas disponibles como SUPERDOMUS+VSD. Consulte el catálogo de la serie relativa de bombas para detalles específicos y curvas características.for specifics and characteristic curves.

VSD	HORIZONTAL 3~ TIPO BOMBA	máx P2	
		CV	kW
EPIC	**CAM**	2	1,5
	CAB	2	1,5
	INOX	1,5	1,1
	MPX	1,2	0,88
	CM	2	1,5
	CB	2	1,5
	MB	2	1,5
	U 3, U 3S	1,5	1,1
	U 5, U 5S	2	1,5
	U 7, U 7S	2,5	1,85
	U 9, U 9S	2	1,5
	U 18, U 18S	2	1,5

AUTOCEBANTES

Grupos de presión de velocidad fija y variable con dos bombas autocebantes

DESCRIPCIÓN

Unidades de presurización con 2 bombas de eje horizontal autocebantes montadas sobre un solo bastidor y conectadas en paralelo mediante colectores de aspiración e impulsión. Estos sistemas están diseñados específicamente para uso doméstico, así como para pequeñas aplicaciones civiles o industriales. Pueden equiparse con inversores EPIC, lo que garantiza el cumplimiento de las demandas de presión constante en sistemas modernos. Las características principales de estos sistemas son su fiabilidad, facilidad de uso y bajos requisitos de mantenimiento. Para garantizar un funcionamiento adecuado, se requieren tanques de presión de capacidad adecuada, dependiendo de la velocidad constante o variable, del tipo de bomba y de las aplicaciones.

CARACTERÍSTICAS

- Dos bombas autocebantes de eje horizontal
- Cuerpo de bomba en hierro fundido para las series CAM y CAB
- Cuerpo de bomba en acero inox para las series INOX, ULTRA A, ULTRA SA
- Colector de aspiración en acero galvanizado con válvulas de retención y aislamiento
- Colector de impulsión en acero galvanizado con manómetro y válvulas de aislamiento
- Bastidor base en acero galvanizado
- Panel de control electrónico EQ2SM(T) y dos presostatos para la versión de velocidad fija
- Inversor EPIC en cada bomba y dos sensores de presión para la versión de velocidad variable
- Tanques de presión disponibles bajo pedido como accesorio

FUNCIONAMIENTO

Versión de velocidad fija

Cuando la presión cae por debajo del valor mínimo establecido en el presostato, la primera bomba se activa automáticamente. Si la demanda de agua aumenta, la segunda bomba entra en funcionamiento hasta que la presión supere el valor máximo establecido. Cuando finaliza la demanda, la última bomba se apaga. Todas las bombas alternan su ciclo de funcionamiento para asegurar una distribución equitativa del trabajo. En caso de fallo de una bomba, las demás continúan operando.

Versión de velocidad variable

Cuando la presión del sistema cae por debajo del nivel deseado, los sensores detectan la caída y envían una señal al inversor para que active la primera bomba a velocidad controlada. Si el caudal no es suficiente, la presión continúa disminuyendo y se activa la segunda bomba. Cuando la demanda de flujo disminuye, la presión vuelve a subir y la segunda bomba se detiene. La primera bomba continúa modulando su velocidad para regular y mantener la presión establecida hasta que se apaga al finalizar la demanda. Los inversores alternan el orden de inicio de las bombas basándose en las horas de trabajo para asegurar una mejor distribución del desgaste. En caso de fallo de una bomba o un inversor, el sistema asegura la continuidad de operación.

Póngase en contacto con nuestro Departamento Comercial para obtener el catálogo completo.

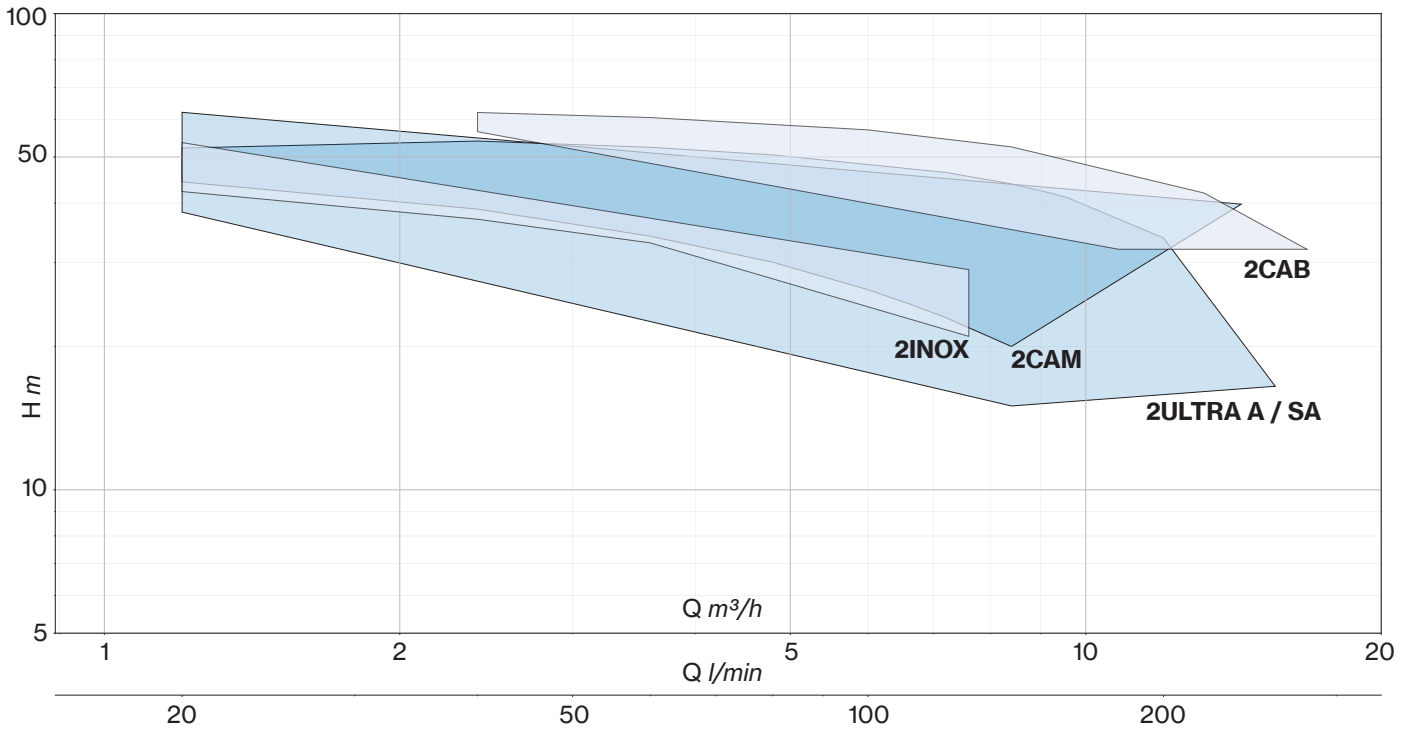

Número bombas

Serie bombas

Motor
- 1~
- **T** 3~

Tipo de control
- Velocidad fija
- **/E** Velocidad variable EPIC

Modelo bomba

Soporte del motor
- **0** hierro fundido
- **6** aluminio

Rodete
- **0** Noryl
- **1** latón
- **2** AISI 304

Colectores
- Acero galvanizado
- **CS** AISI304

Alimentación eléctrica (fase × tensión - frecuencia)

2 CAM T /E 100N/60 1×230-50

GRUPOS DE PRESIÓN AUTOCEBANTES

TARGET 2U		TIPO - 50 Hz			P2 (×2)		Q (m³/h - l/min)											
		VELOCIDAD FIJA		VEL. VARIABLE			0	1,2	2,4	3,6	4,8	7,2	8,4	9,2	9,6	12,0	14	15,6
		1~ 230V	3~ 400V	1~ 230V-in 3~ 230V-out			0	20	40	60	80	120	140	153,4	160	200	233	260
l/min	bar				CV	kW	H (m)											
80	3	**2U3A-90/4**	**2U3A-90/4T**	**2U3A/E-90/4T**	0,9	0,66	40,8	38,3	35,1	31,8	29,9	19,8	15,0					
		2U3SA-90/4	**2U3SA-90/4T**	**2U3SA/E-90/4T**			43,0	41,0	38,3	35,0	31,3	22,3	17,2	13,5				
100		**2U3A-100/5**	**2U3A-100/5T**	**2U3A/E-100/5T**	1	0,75	52,2	48,9	45,1	40,8	36,0	25,4	19,8	15,0				
		2U3SA-100/5	**2U3SA-100/5T**	**2U3SA/E-100/5T**			54,0	52,1	48,8	44,9	40,2	29,0	22,0	16,8				
160		**2U5A-120/4**	**2U5A-120/4T**	**2U5A/E-120/4T**	1,2	0,9	45,3	44,2	42,8	41,3	39,6	35,6	33,4	31,7	30,8	24,0	15,0	
		2U5SA-120/4	**2U5SA-120/4T**	**2U5SA/E-120/4T**			44,5	43,3	42,1	41,0	40,0	36,4	34,3	32,8	32,0	26,2	18,5	13,5
200		**2U5A-150/5**	**2U5A-150/5T**	**2U5A/E-150/5T**	1,5	1,1	56,8	55,9	54,6	53,0	51,0	46,1	43,2	41,2	40,1	33,0	24,0	15,0
		2U5SA-150/5	**2U5SA-150/5T**	**2U5SA/E-150/5T**			56,0	52,2	54,0	52,4	50,5	46,4	43,9	42,0	41,0	33,8	23,8	16,5

TARGET 2CAM		TIPO - 50 Hz			P2 (×2)		Q (m³/h - l/min)											
		VELOCIDAD FIJA		VEL. VARIABLE			0	1,2	2,4	3,6	4,8	6	6,6	7,2	8,4	9,6	12	14,4
		1~ 230V	3~ 400V	1~ 230V-in 3~ 230V-out			0	20	40	60	80	100	110	120	140	160	200	240
l/min	bar				CV	kW	H (m)											
80	3	**2CAM100N**	**2CAMT100N**	**2CAMT/E100N**	1	0,74	50,9	44,3	38,9	34,1	30,1	26,3	24,6	23,0	20,0			
100	3	**2CAM120**	**2CAMT120**	**2CAMT/E120**	1,2	0,88	55,1	48,5	42,6	37,8	33,5	29,7	27,9	26,2	23,0			
120	3	**2CAM140**	**2CAMT140**	**2CAMT/E140**	1,5	1,1	62,5	55,7	49,4	44,2	39,5	35,5	33,5	31,6	28,1			
140	3,5	**2CAM150**	**2CAMT150**	**2CAMT/E150**	2	1,5	54,8	51,8	48,9	46,2	43,6	41,1	40,0	38,8	36,6	34,5	30,6	26,8
160	4	**2CAM200**	**2CAMT200**	**-**	2,5	1,85	62,7	59,7	56,8	54,0	51,5	49,1	47,9	46,8	44,6	42,4	38,4	34,8
180	4,5	**2CAM300**	**2CAMT300**	**-**	3	2,2	70,0	66,9	63,9	61,0	58,3	55,8	54,6	53,5	51,3	49,2	45,1	41,6

TARGET 2INOX		TIPO - 50 Hz			P2 (×2)		Q (m³/h - l/min)							
		VELOCIDAD FIJA		VEL. VARIABLE			0	1,2	2,4	3,6	4,8	6	7,2	7,6
		1~ 230V	3~ 400V	1~ 230V-in 3~ 230V-out			0	20	40	60	80	100	120	126,6
l/min	bar				CV	kW	H (m)							
80	3	**2INOX100N**	**2INOXT100N**	**2INOXT/E100N**	1	0,74	48,0	42,3	37,0	33,0	29,6	26,2	22,7	21,0
100		**2INOX120**	**2INOXT120**	**2INOXT/E120**	1,2	0,88	53,4	47,4	41,9	37,5	33,7	29,9	26,0	24,3
120		**2INOX140**	**2INOXT140**	**2INOXT/E140**	1,5	1,1	60,2	53,6	47,8	42,4	38,0	34,4	30,5	29,0

TARGET 2CAB		TIPO - 50 Hz			P2 (×2)		Q (m³/h - l/min)							
		VELOCIDAD FIJA		VEL. VARIABLE			0	2,4	3,6	6,0	8,4	10,8	13,2	15,6
		1~ 230V	3~ 400V	1~ 230V-in 3~ 230V-out			0	40	60	100	140	180	220	260,0
l/min	bar				CV	kW	H (m)							
140	4	**2CAB150**	**2CABT150**	**2CABT/E150**	1,5	1,1	61,5	57,2	54,7	48,5	40,9	30,8		
180		**2CAB200**	**2CABT200**	**2CABT/E200**	2	1,5	62,8	60,0	58,5	54,7	50,1	44,5	38,7	
220		**2CAB300**	**2CABT300**	**-**	3	2,2	68,4	65,6	64,0	60,7	56,5	51,7	46,4	40,2

Póngase en contacto con nuestro Departamento Comercial para obtener el catálogo completo.

CENTRÍFUGOS ROSCADOS

Grupos de presión de velocidad fija y velocidad variable con dos bombas centrífugas roscadas

DESCRIPCIÓN

Unidades de presurización con 2 bombas centrífugas horizontales montadas sobre un solo bastidor y conectadas en paralelo mediante colectores de aspiración e impulsión. Estos sistemas son extremadamente silenciosos y están diseñados para el suministro de agua, presurización, calefacción, aire acondicionado y transferencia de líquidos. Pueden equiparse con inversores EPIC y EPIC-A, lo que garantiza el cumplimiento de las demandas de presión constante en sistemas modernos. Las características clave de estos sistemas son su fiabilidad, facilidad de uso y bajos requisitos de mantenimiento. Para garantizar un funcionamiento adecuado del grupo de presión, se requieren tanques de presión de capacidad adecuada, dependiendo de la velocidad fija o variable, el tipo de bomba y las aplicaciones.

CARACTERÍSTICAS

- Dos bombas de eje horizontal con uno o dos impulsores
- Cuerpo de bomba en hierro fundido
- Colector de aspiración en acero galvanizado con válvulas de retención y aislamiento
- Colector de impulsión en acero galvanizado con manómetro y válvulas de aislamiento
- Bastidor base en acero galvanizado
- Panel de control electrónico EQ2SM(T) y dos presostatos para la versión de velocidad fija
- Inversor EPIC o EPIC-A en cada bomba y dos sensores de presión para la versión de velocidad variable
- Tanques de presión disponibles bajo pedido, como accesorio

FUNCIONAMIENTO

Versión de velocidad fija

Cuando la presión cae por debajo del valor mínimo establecido en el presostato, la primera bomba se activa automáticamente. Si la demanda de agua aumenta, la segunda bomba entra en funcionamiento hasta que la presión supere el valor máximo establecido. Cuando finaliza la demanda, la última bomba se apaga. Todas las bombas alternan su ciclo de funcionamiento para asegurar una distribución equitativa del trabajo. En caso de fallo de una bomba, las demás continúan operando.

Versión de velocidad variable

Cuando la presión del sistema cae por debajo del nivel deseado, los sensores detectan la caída y envían una señal al inversor para que active la primera bomba a velocidad controlada. Si el caudal no es suficiente, la presión continúa disminuyendo y se activa la segunda bomba. Cuando la demanda de flujo disminuye, la presión vuelve a subir y la segunda bomba se detiene. La primera bomba continúa modulando su velocidad para regular y mantener la presión establecida hasta que se apaga al finalizar la demanda. Los inversores alternan el orden de inicio de las bombas basándose en las horas de trabajo para asegurar una mejor distribución del desgaste. En caso de fallo de una bomba o un inversor, el sistema asegura la continuidad de operación.

GRUPOS DE PRESIÓN CENTRÍFUGOS ROSCADOS

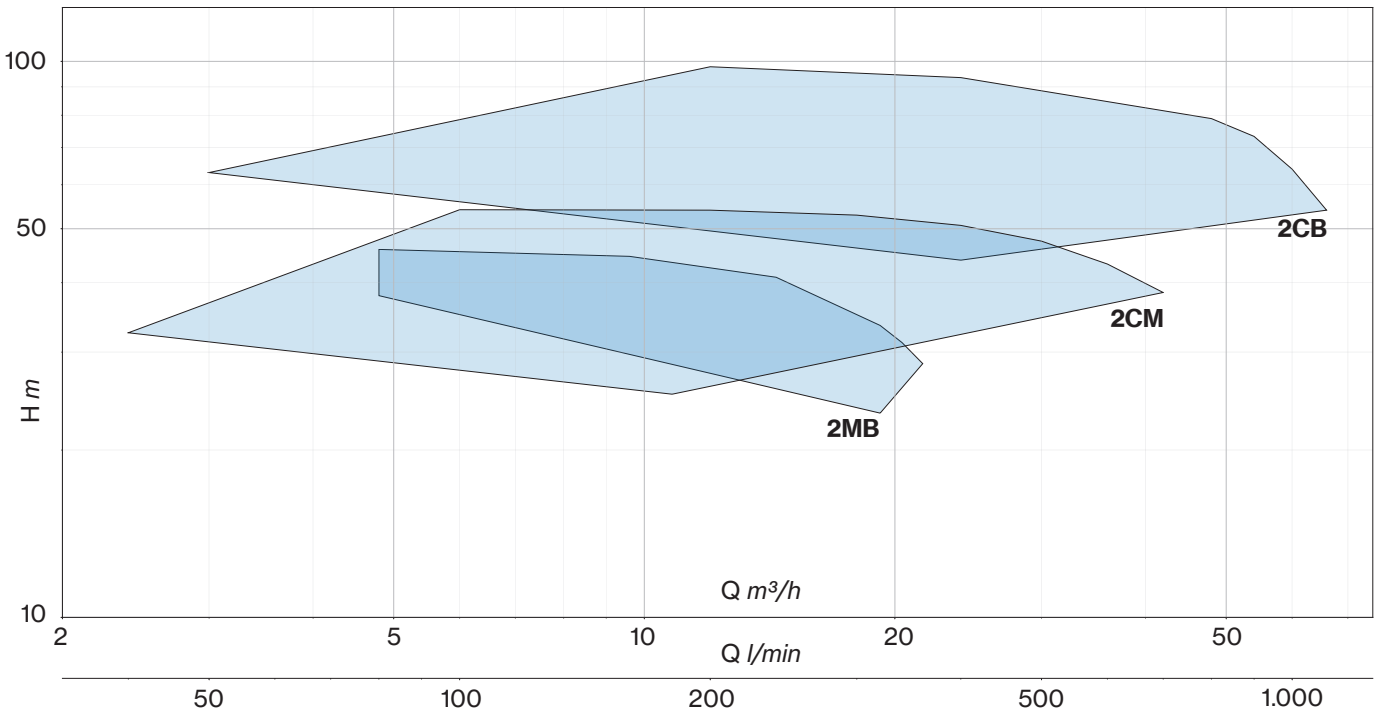

- Número bombas
- Serie bombas
- Motor
  - (en blanco) 1~
  - **T** 3~
- Tipo de control
  - (en blanco) Velocidad fija
  - **/E** Velocidad variable EPIC
  - **/A** Velocidad variable EPIC-A
- Modelo bomba
- Soporte del motor
  - **/0** hierro fundido
  - **/6** aluminio
  - (en blanco) hierro fundido (sólo para CBT 800, 1000, 1250, 1500)
- Rodete
  - **0** Noryl
  - **1** latón
  - (en blanco) latón (sólo para CBT 800, 1000, 1250, 1500)
- Colectores
  - (en blanco) Acero galvanizado
  - **CS** AISI304
- Modelo vsd (sólo para control tipo /A)
- Alimentación eléctrica (fase × tensión - frecuencia)

2 CM T /E 164 /0 0 CS 1×230-50

Póngase en contacto con nuestro Departamento Comercial para obtener el catálogo completo.

TARGET 2CM		TIPO - 50 Hz				P2 (×2)		Q (m³/h - l/min)								
		VELOCIDAD FIJA		VELOCIDAD VARIABLE				0	2,4	4,8	7,2	9,6	10,8	13,2	14,4	15,6
				EPIC	EPIC-A			0	40	80	120	160	180	220	240	260
l/min	bar	1~ 230V	3~ 400V	1~ 230V-in 3~ 230V-out	3~ 400V-in 3~ 400V-out	HP	kW	H (m)								
100	3	-	-	**2CMT/E100**	**2CMT/A100-304**	1	0,74	33,0	32,5	31,5	29,6	26,8	25,2			
150	3,5	**2CM164**	**2CMT164**	**2CMT/E164**	**2CMT/A164-304**	2	1,5	39,4	39,1	38,6	37,2	35,2	33,8	27,2		
200	4	**2CM214**	**2CMT214**	-	**2CMT/A214-306**	2,5	1,85	46,3	45,9	45,5	44,1	42,1	41,1	38,2	35,5	
	4,5	**2CM314**	**2CMT314**	-	**2CMT/A314-306**	3	2,2	53,2	52,7	52,1	50,8	48,8	47,6	45,0	42,9	39,2

TARGET 2CM		TIPO - 50 Hz				P2 (×2)		Q (m³/h - l/min)							
		VELOCIDAD FIJA		VELOCIDAD VARIABLE				0	6	12	18	24	30	36	42
				EPIC	EPIC-A			0	100	200	300	400	500	600	700
l/min	bar	1~ 230V	3~ 400V	1~ 230V-in 3~ 230V-out	3~ 400V-in 3~ 400V-out	HP	kW	H (m)							
400	4	-	**2CMT400**	-	**2CMT/A400-309**	4	3	45,1	45,2	44,9	43,4	40,9	37,4	32,5	
500	4,5	-	**2CMT550**	-	-	5,5	4	54,1	54,1	54,0	52,9	50,7	47,5	43,2	38,4

TARGET 2MB		TIPO - 50 Hz				P2 (×2)		Q (m³/h - l/min)						
		VELOCIDAD FIJA		VELOCIDAD VARIABLE				0	4,8	9,6	14,4	19,2	21,6	24,0
				EPIC	EPIC-A			0	80	160	240	320	360	400
l/min	bar	1~ 230V	3~ 400V	1~ 230V-in 3~ 230V-out	3~ 400V-in 3~ 400V-out	HP	kW	H (m)						
160	3,5	**2MB150**	**2MBT150**	**2MBT/E150**	**2MBT/A150-304**	2	1,5	39,2	40,2	39,5	35,7	28,7	23,9	18,0
240		**2MB200**	**2MBT200**	-	**2MBT/A200-304**	2,5	1,85	44,9	45,6	44,8	41,7	35,2	30,8	25,8
300		**2MB300**	**2MBT300**	-	**2MBT/A300-306**	3	2,2	49,5	49,4	48,3	45,8	39,8	35,8	31,1

TARGET 2CB		TIPO - 50 Hz				P2 (×2)		Q (m³/h - l/min)										
		VELOCIDAD FIJA		VELOCIDAD VARIABLE				0	1,2	2,4	3,6	4,8	7,2	9,6	12,0	14,4	16,8	18
				EPIC	EPIC-A			0	20	40	60	80	120	160	200	240	280	300
l/min	bar	1~ 230V	3~ 400V	1~ 230V-in 3~ 230V-out	3~ 400V-in 3~ 400V-out	HP	kW	H (m)										
60	3,5	**2CB100**	**2CBT100**	**2CBT/E100**	**2CBT/A100-304**	1	0,74	42,0	40,8	39,4	37,4	34,7	29,2	21,0				
180	4	**2CB160**	**2CBT160**	**2CBT/E160**	**2CBT/A160-306**	2	1,5	48,3	47,7	47,1	46,5	45,7	43,5	40,1	36,2	31,1		
220	4	**2CB210**	**2CBT210**	-	**2CBT/A210-306**	2,5	1,85	54,9	54,4	53,8	53,0	52,3	50,5	47,1	43,1	38,3	32,4	
220	4,5	**2CB310**	**2CBT310**	-	**2CBT/A310-306**	3	2,2	61,4	60,9	60,3	59,8	59,2	57,1	53,6	49,3	44,2	38,3	35,2

TARGET 2CB		TIPO - 50 Hz		P2 (×2)		Q (m³/h - l/min)											
		VEL. FIJA	VEL. VARIABLE			0	3	6	9	12	15	18	21	24	27	30	33
		3~ 400V	EPIC-A			0	50	100	150	200	250	300	350	400	450	500	550
l/min	bar		3~ 400V-in 3~ 400V-out	HP	kW	H (m)											
250	5,5	**2CBT400**	**2CBT/A400-309**	4	3	63,6	63,1	62,0	60,3	58,2	55,5	52,3	48,4	43,9			
300	6,5	**2CBT600**	-	5,5	4	76,9	76,4	75,4	73,8	71,7	69,0	65,9	62,1	58,0	53,4		
350	7,5	**2CBT751**	-	7,5	5,5	90,7	90,0	88,9	87,3	85,3	82,9	80,1	76,8	73,1	68,8	63,7	
350	8	**2CBT900**	-	10	7,5	97,5	96,6	95,4	93,7	91,7	89,2	86,5	83,3	79,8	75,2	71,2	66,4

TARGET 2CB		TIPO - 50 Hz	P2 (×2)		Q (m³/h - l/min)							
		VEL. FIJA			0	12	24	36	48	54	60	66
		3~ 400V			0	200	400	600	800	900	1000	1100
l/min	bar		HP	kW	H (m)							
600	5	**2CBT800**	7,5	5,5	70,0	68,5	63,9	57,1	45,3	38,2		
800	5,5	**2CBT1000**	10	7,5	80,7	80,4	75,0	68,5	59,7	52,6	43,7	
900	6	**2CBT1250**	12,5	9,2	89,5	88,8	84,1	77,7	69,7	63,0	54,2	45,1
900	7	**2CBT1500**	15	11	98,3	97,8	93,5	85,7	78,9	73,3	64,0	54,0

CENTRÍFUGOS CON BRIDAS

2CM (EN 733)

2CM/I (EN 733)

Grupos de presión de velocidad fija y velocidad variable con dos bombas centrífugas monobloc con bridas

DESCRIPCIÓN

Unidades de presurización con 2 bombas centrífugas horizontales monobloc de la serie CM (EN 733), montadas sobre un único bastidor y conectadas en paralelo mediante colectores de aspiración y descarga.
Estos sistemas se utilizan ampliamente en el suministro de agua, presurización y sistemas contra incendios, refrigeración, calefacción, riego, y aplicaciones industriales y agrícolas. Para garantizar una presión constante en el sistema, estos equipos de presurización pueden estar equipados con inversores EPIC-A o IPFC.
Para un funcionamiento adecuado del sistema de presurización, se requieren depósitos de presión de capacidad adecuada, dependiendo de si el sistema opera con velocidad constante o velocidad variable, del tipo de bombas y de las aplicaciones.

CARACTERÍSTICAS

- Dos bombas centrífugas horizontales monobloc con bridas de la serie CM (EN 733)
- Cuerpo de bomba en hierro fundido
- Colector de aspiración en acero galvanizado con válvulas de retención y aislamiento
- Colector de descarga en acero galvanizado con manómetro y válvulas de aislamiento
- Bastidor base en acero galvanizado
- Cuadro de control electrónico EQ2SM(T) o electromecánico Q2ST con presostatos para la versión de velocidad fija
- Inversor EPIC-A o IPFC, conectado a cada bomba con sensores de presión, para la versión de velocidad variable
- Depósitos de presión, disponibles bajo pedido, como accesorio

FUNCIONAMIENTO

Versión de velocidad fija

Cuando la presión desciende por debajo del valor mínimo configurado en el presostato, la primera bomba se activa automáticamente. Si la demanda de agua aumenta, la segunda bomba entra en funcionamiento hasta que la presión supera el valor máximo establecido. Cuando la demanda termina, la última bomba se detiene. Todas las bombas realizan un cambio cíclico para garantizar una distribución equitativa del trabajo. En caso de fallo de una bomba, las demás seguirán funcionando.

Versión de velocidad variable

Cuando la presión del sistema cae por debajo del nivel deseado, los sensores lo detectan y envían una señal al inversor para arrancar la primera bomba a velocidad controlada. Si el caudal no es suficiente, la presión sigue disminuyendo y esto activa la segunda bomba. Tan pronto como la demanda de caudal disminuye, la presión aumenta de nuevo y la segunda bomba se detiene. La primera bomba modula su velocidad para regular y mantener la presión configurada hasta que se apaga cuando cesa la demanda de caudal. Basándose en las horas de funcionamiento, los inversores alternan el orden de arranque de las bombas para garantizar una distribución uniforme del desgaste. La continuidad operativa está asegurada en caso de fallo de una bomba o de un inversor.

Póngase en contacto con nuestro Departamento Comercial para obtener el catálogo completo.

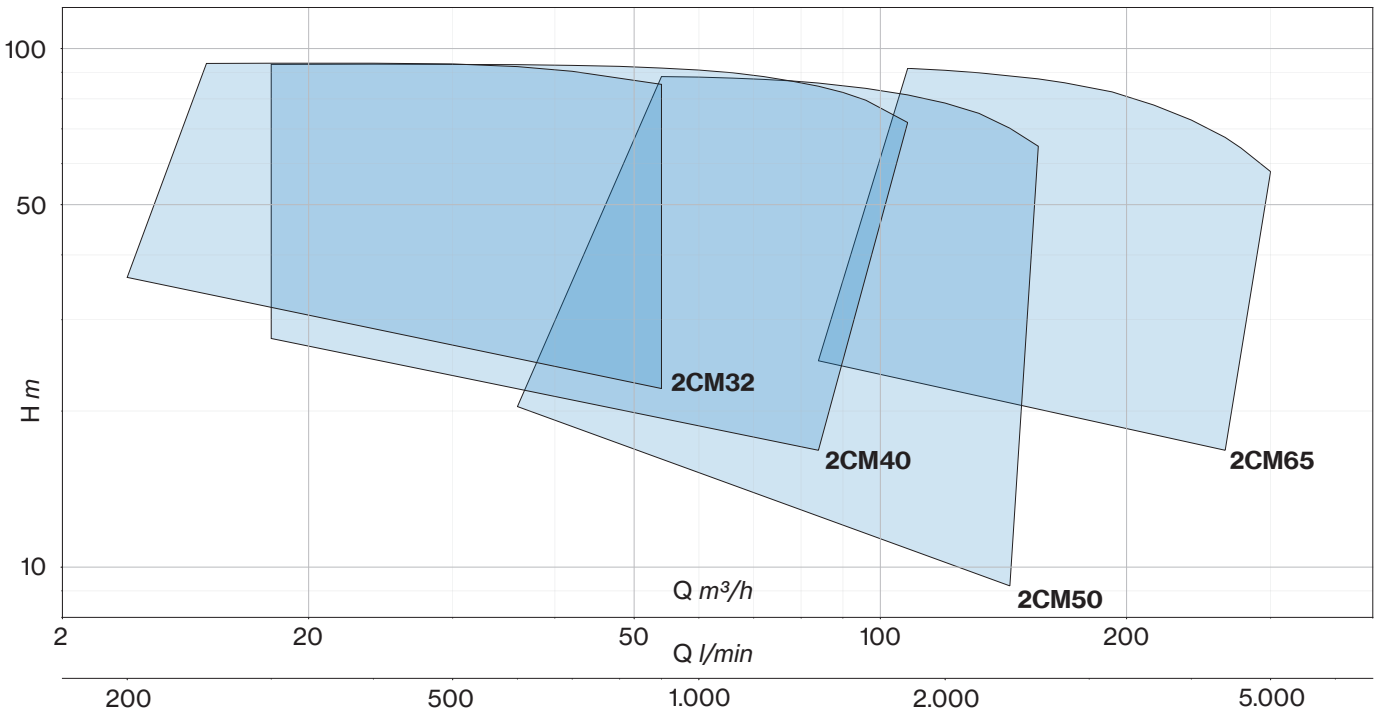

Número bombas

Serie bombas

Tipo de control
- (en blanco) Velocidad fija
- /A Velocidad variable EPIC-A
- /I Velocidad variable IPFC

Modelo bomba

Rodete
- (en blanco) hierro fundido
- B bronce
- X AISI 316

Sello mecánico y O-rings
- (en blanco) estándar
- E EPDM
- V FKM
- 2E SiC-SiC-EPDM
- 2V SiC-SiC-FKM

Modelo vsd (sólo para control TIPO /A o /I)

Colectores
- (en blanco) Acero galvanizado
- CS AISI 304

Alimentación eléctrica (fase × tensión - frecuencia)

2 CM /I 32-200A -318 3×400-50

GRUPOS DE PRESIÓN CENTRÍFUGOS CON BRIDAS

TARGET 2CM		TIPO - 50 Hz			P2 (×2)		Q (m³/h - l/min)											
		VEL. FIJA	VELOCIDAD VARIABLE				0	12	15	18	24	30	36	42	48	54	60	66
		3~400V	EPIC-A	IPFC			0	200	250	300	400	500	600	700	800	900	1000	1100
m³/h	bar		3~400V-in 3~400V-out		HP	kW	H (m)											
36	3	**2CM32-160A**	**2CM/A32-160A-309**	**2CM/I 32-160A-309**	4	3	36,1	36,2	36,0	35,6	34,6	33,2	31,4	28,9	25,7	22,1		
	3,5	**2CM32-200C**	**-**	**2CM/I 32-200C-311**	5,5	4	40,2	40,3	40,1	39,8	38,9	37,7	36,1	34,2	31,6	28,7		
42	4	**2CM32-200B**	**-**	**2CM/I 32-200B-314**	7,5	5,5	48,3	48,0	47,9	47,6	46,7	45,5	44,2	42,6	40,5	37,9	35,4	
	5	**2CM32-200A**	**-**	**2CM/I 32-200A-318**	10	7,5	57,9	58,3	58,4	58,4	58,0	57,1	55,6	53,8	51,4	49,2	46,6	44,3
	6,5	**2CM32-250C**	**-**	**2CM/I 32-250C-318**	12,5	9,2	74,6		72,8	72,5	71,9	70,5	68,8	66,6	64,1	61,3		
	7,5	**2CM32-250B**	**-**	**2CM/I 32-250B-325**	15	11	84,8		84,0	83,9	83,6	82,7	81,1	78,6	75,4	73,2		
	8,5	**2CM32-250A**	**-**	**2CM/I 32-250A-330**	20	15	93,5		93,6	93,7	93,7	93,4	92,3	90,4	87,7	85,3		

TARGET 2CM		TIPO - 50 Hz			P2 (×2)		Q (m³/h - l/min)												
		VEL. FIJA	VELOCIDAD VARIABLE				0	18	36	42	48	54	60	66	72	78	84	90	96	108
		3~400V	EPIC-A	IPFC			0	300	600	700	800	900	1000	1100	1200	1300	1400	1500	1600	1800
m³/h	bar		3~400V-in 3~400V-out		HP	kW	H (m)													
54	2	**2CM40-125A**	**2CM/A40-125A-309**	**2CM/I 40-125A-309**	4	3	26,8	27,6	27,2	26,5	25,7	24,6	23,4	22,0	20,3	18,5	16,8			
	3	**2CM40-160A**	**-**	**2CM/I 40-160A-311**	5,5	4	38,8	34,9	33,9	33,2	32,4	31,3	30,0	28,5	26,9	25,2	23,4			
	4	**2CM40-200B**	**-**	**2CM/I 40-200B-314**	7,5	5,5	44,6	45,5	44,5	43,5	42,3	41,0	39,3	37,2	34,9	32,3	29,4			
	5	**2CM40-200A**	**-**	**2CM/I 40-200A-318**	10	7,5	56,2	56,5	55,9	55,1	54,1	52,8	51,2	49,3	47,0	44,4	41,6			
66	5	**2CM40-200AP**	**-**	**2CM/I 40-200AP-318**	12,5	9,2	61,7	61,4	60,0	59,1	57,9	56,4	54,7	53,1	51,1	48,5	45,5	42,2		
	6,5	**2CM40-250B**	**-**	**2CM/I 40-250B-325**	15	11	73,7	73,9	71,9	71,1	70,2	69,2	68,1	66,7	64,7	62,1				
72	7,5	**2CM40-250A**	**-**	**2CM/I 40-250A-330**	20	15	82,6	84,6	84,3	83,4	82,4	81,3	80,0	78,5	76,9	75,4	72,8	69,0		
84	8,5	**2CM40-250BM**	**-**	**2CM/I 40-250BM-338**	25	18,5	92,6	93,2	93,1	92,8	92,4	91,7	90,9	89,8	88,3	86,5	84,6	82,3	79,5	72,0

TARGET 2CM		TIPO - 50 Hz			P2 (×2)		Q (m³/h - l/min)													
		VEL. FIJA	VELOCIDAD VARIABLE				0	36	42	48	54	60	72	84	96	108	120	132	144	156
		3~400V	EPIC-A	IPFC			0	600	700	800	900	1000	1200	1400	1600	1800	2000	2200	2400	2600
m³/h	bar		3~400V-in 3~400V-out		HP	kW	H (m)													
96	1,5	**2CM50-125B**	**2CM/A50-125B-309**	**2CM/I 50-125B-309**	4	3	20,0	20,4	20,3	20,1	19,9	19,6	18,7	17,6	16,4	15,0	13,2	11,3	9,2	
	2	**2CM50-125A**	**-**	**2CM/I 50-125A-311**	5,5	4	23,7	24,2	24,1	23,9	23,7	23,3	22,6	21,7	20,7	19,6	18,2	16,4	14,2	
108	2,5	**2CM50-160B**	**-**	**2CM/I 50-160B-314**	7,5	5,5	32,1		33,5	33,4	33,1	32,7	31,6	30,2	28,3	26,2	23,9	21,5	18,9	
120	3	**2CM50-160A**	**-**	**2CM/I 50-160A-318**	10	7,5	38,1		39,8	39,8	39,8	39,6	38,8	37,7	36,1	34,1	32,1	29,9	27,6	25,4
	3,5	**2CM50-200C**	**-**	**2CM/I 50-200C-325**	12,5	9,2	48,2			49,7	49,2	48,5	46,9	44,9	42,6	40,0	36,0	32,3	28,9	
	4	**2CM50-200B**	**-**	**2CM/I 50-200B-325**	15	11	53,1			54,6	54,1	53,5	52,2	50,4	48,1	45,5	42,7	38,8	35,0	
	5	**2CM50-200A**	**-**	**2CM/I 50-200A-330**	20	15	59,9			61,8	61,5	61,0	59,7	58,0	56,0	53,6	50,8	47,8	44,4	39,8
	6,5	**2CM50-250B**	**-**	**2CM/I 50-250B-338**	25	18,5	78,8				78,4	78,0	77,0	75,1	72,9	70,3	66,9	62,9	58,5	
	7,5	**2CM50-250A**	**-**	**2CM/I 50-250A-348**	30	22	88,5				88,3	88,1	87,2	85,8	83,8	81,4	78,5	75,0	70,2	64,8

TARGET 2CM		TIPO - 50 Hz		P2 (×2)		Q (m³/h - l/min)													
		VEL. FIJA	VEL. VARIABLE			0	84	90	108	132	156	168	192	216	240	264	276	288	300
		3~400V	IPFC			0	1400	1500	1800	2200	2600	2800	3200	3600	4000	4400	4600	4800	5000
m³/h	bar		3~400V-in 3~400V-out	HP	kW	H (m)													
192	2	**2CM65-125A**	**2CM/I 65-125A-318**	10	7,5	24,6	25,0	24,9	24,7	24,2	23,5	23,0	22,0	20,6	18,8	16,8			
	2,5	**2CM65-160C**	**2CM/I 65-160C-318**	12,5	9,2	28,9	30,6	30,5	30,0	29,1	27,9	27,2	25,3	22,9	20,2	17,5	16,0	13,9	
	3	**2CM65-160B**	**2CM/I 65-160B-325**	15	11	33,2	35,1	35,0	34,6	33,8	32,8	32,1	30,4	28,2	25,5	22,5	21,4	20,4	
	3,5	**2CM65-160A**	**2CM/I 65-160A-338**	20	15	40,1	42,5	42,5	42,3	41,8	41,0	40,4	38,9	37,1	35,3	32,8	31,7	30,9	
240	3	**2CM65-200C**	**2CM/I 65-200C-338**	20	15	44,4			46,1	44,7	43,2	42,4	40,3	37,5	33,7	28,9	26,8		
	4	**2CM65-200B**	**2CM/I 65-200B-338**	25	18,5	51,7			53,9	52,7	51,3	50,4	48,6	45,9	43,0	39,4	37,1	34,6	
	5	**2CM65-200A**	**2CM/I 65-200A-348**	30	22	60,3			61,8	61,0	59,8	59,1	57,1	54,6	51,6	48,3	46,5	44,4	
	6	**2CM65-250B**	**2CM/I 65-250B-365**	40	30	80,6			80,6	78,4	75,7	74,1	70,4	66,1	61,0	54,7	51,0	47,3	
	7	**2CM65-250A**	**2CM/I 65-250A-375**	50	37	91,6			91,6	89,8	87,4	85,9	82,5	77,8	72,8	67,4	64,3	60,8	57,9

Póngase en contacto con nuestro Departamento Comercial para obtener el catálogo completo.

MULTICELULARES

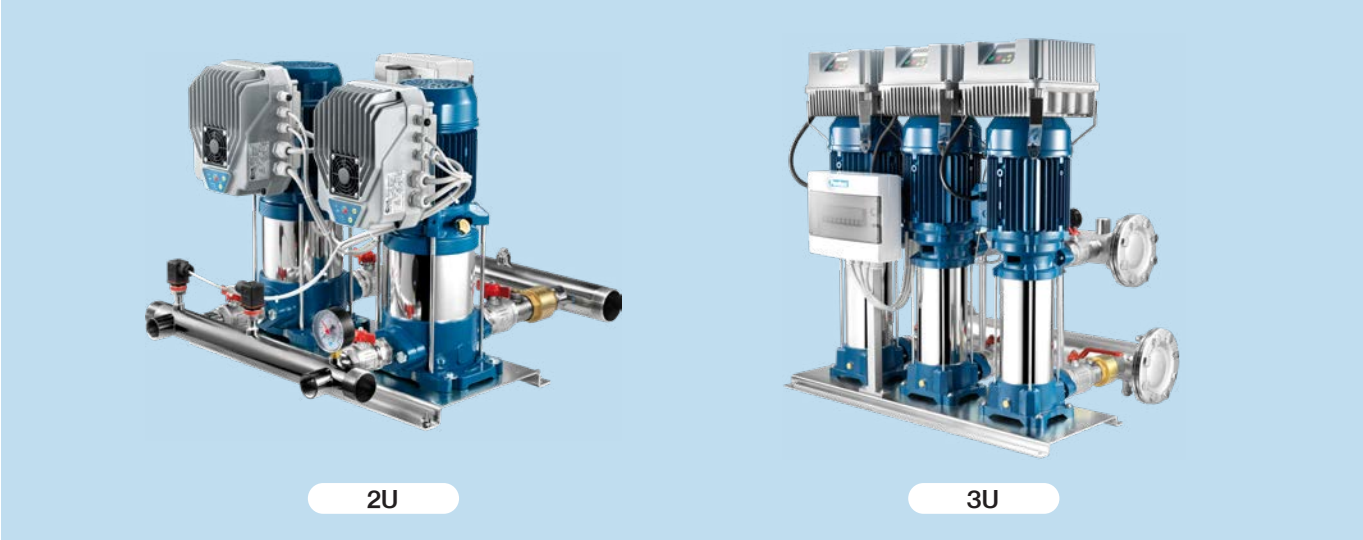

Grupos de presión de velocidad fija y velocidad variable con dos o tres bombas multicelulares

DESCRIPCIÓN

Unidades de presurización totalmente automáticas con dos (2U) o tres (3U) bombas multicelulares de la serie ULTRA, montadas sobre un único bastidor y conectadas en paralelo mediante colectores de aspiración y descarga. Para garantizar una presión constante y ofrecer el mayor nivel de confort, pueden estar equipadas con inversores EPIC, EPIC-A o IPFC. Estos sistemas de aumento de presión son adecuados para el suministro de agua en redes de complejos residenciales, oficinas, hoteles, centros comerciales, plantas industriales y para riego. Es necesaria la instalación de un depósito de presión.

CARACTERÍSTICAS

- Bombas multicelulares horizontales o verticales de la serie ULTRA
- Colectores de entrada y salida en acero galvanizado (acero inox como opción)
- Bastidor base en acero galvanizado
- Válvulas de retención en el lado de aspiración, una por bomba
- Válvulas de aislamiento, dos por bomba
- Manómetro
- Convertidor de velocidad variable, uno por bomba
- Sensores de presión en la salida, uno por bomba
- Caja de protección
- Cuadro de control electrónico EQ2SM(T) o electromecánico Q2ST con arranque estrella-triángulo y presostatos para la versión de velocidad fija
- Inversor EPIC, EPIC-A o IPFC, conectado a cada bomba con sensores de presión, para la versión de velocidad variable
- Depósitos de presión, disponibles bajo pedido, como accesorio

FUNCIONAMIENTO

Versión de velocidad fija

Cuando la presión desciende por debajo del valor mínimo configurado en el presostato, la primera bomba se activa automáticamente. Si la demanda de agua aumenta, la segunda bomba entra en funcionamiento hasta que la presión supera el valor máximo establecido. Cuando la demanda termina, la última bomba se detiene. Todas las bombas realizan un cambio cíclico para garantizar una distribución equitativa del trabajo. En caso de fallo de una bomba, las demás seguirán funcionando.

Versión de velocidad variable

Cuando la presión del sistema cae por debajo del nivel deseado, los sensores lo detectan y envían una señal al inversor para arrancar la primera bomba a velocidad controlada. Si el caudal no es suficiente, la presión sigue disminuyendo, lo que activa la segunda bomba. Tan pronto como la demanda de caudal disminuye, la presión aumenta de nuevo y la segunda bomba se detiene. La primera bomba modula su velocidad para regular y mantener la presión configurada hasta que se apaga cuando cesa la demanda de caudal. Basándose en las horas de funcionamiento, los inversores alternan el orden de arranque de las bombas para garantizar una distribución uniforme del desgaste. La continuidad operativa está asegurada en caso de fallo de una bomba o de un inversor.

GRUPOS DE PRESIÓN MULTICELULARES

2U

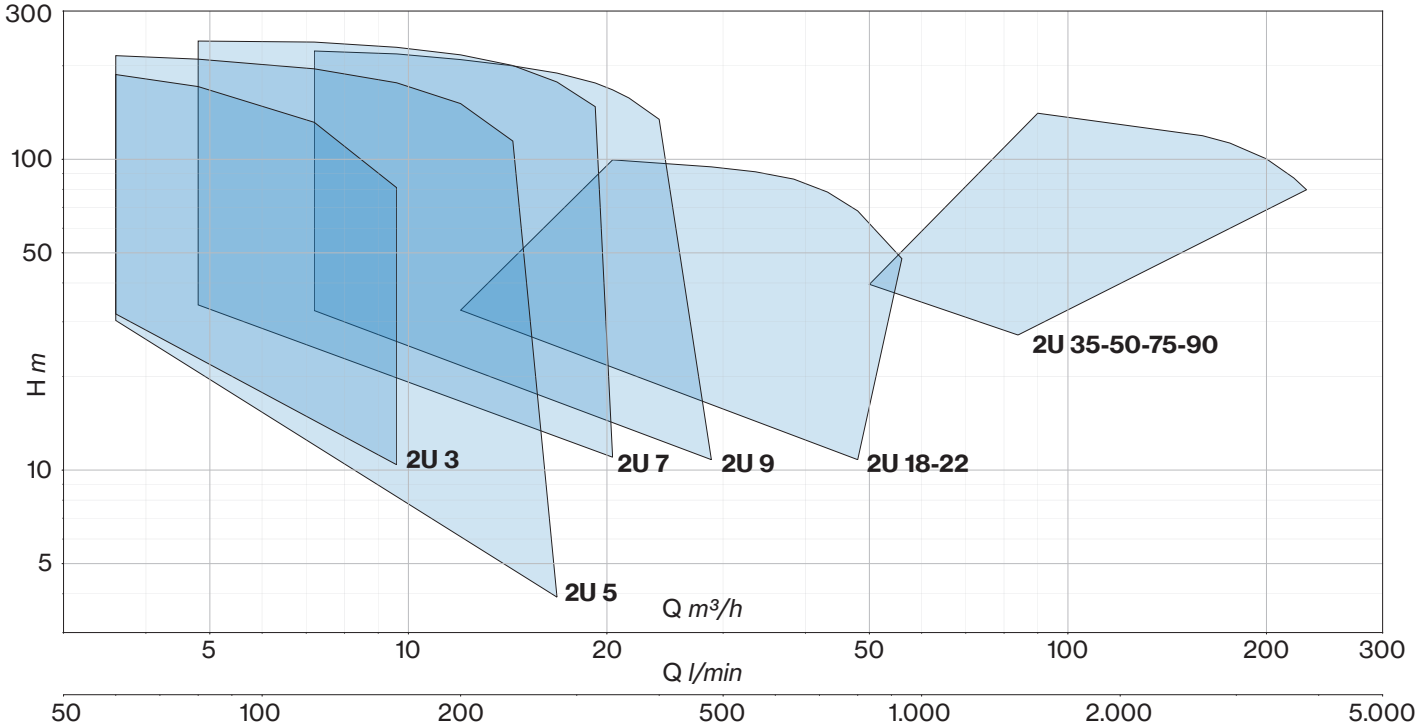

3U

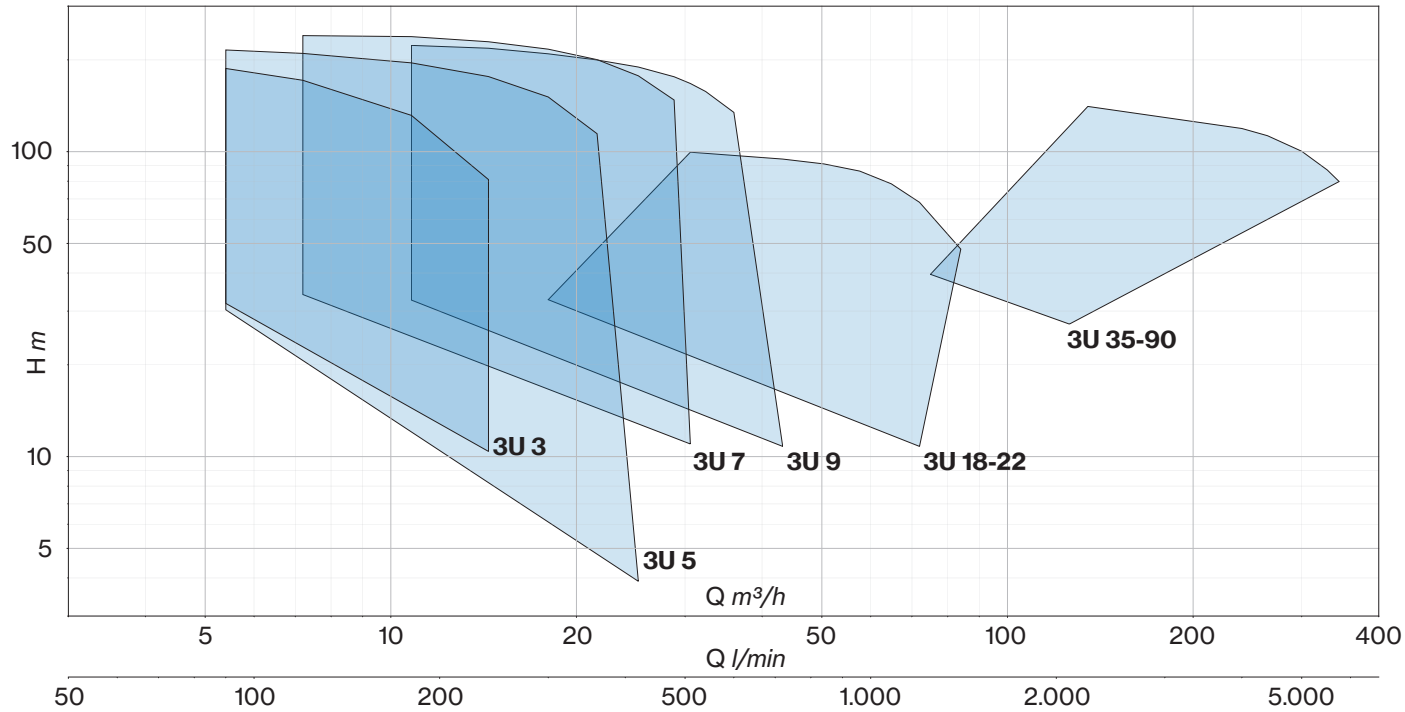

Póngase en contacto con nuestro Departamento Comercial para obtener el catálogo completo.

2 U 3 SV /A-100/5T -306 3×400-50

- Número bombas
- Serie ULTRA
- Caudal nominal por bomba (m³/h)
- Tipo de control
  - (en blanco) Velocidad fija
  - /E Velocidad variable EPIC
  - /A Velocidad variable EPIC-A
  - /I Velocidad variable IPFC
- Motor
  - (en blanco) 1~
  - T 3~
- Modelo vsd (sólo para control tipo /A o /I)
- Alimentación eléctrica (fase × tensión - frecuencia)
- Colectores
  - (en blanco) Acero galvanizado
  - CS AISI304
- Sello mecánico
  - (en blanco) estándar
  - 2 SiC-SiC
- Versión

Versión	TIPO DE BOMBA	TEMPERATURA MÁX. DEL LÍQUIDO	MATERIAL DE LOS RODETES	CARCASA Y MATERIAL DEL CUERPO DE LA BOMBA	BOMBA Y EJE MOTOR
(en blanco)	Multicelular horizontal	35° C	Noryl®	AISI 304	monobloque
S		110° C	AISI 304	AISI 304	
V	Multicelular vertical, puertos superpuestos	35° C	Noryl®	AISI 304 / hierro fundido	
SV		90° C	AISI 304	AISI 304 / hierro fundido	
L	Multicelular vertical, puertos en línea	35° C	Noryl®	AISI 304 / hierro fundido	
LG		35° C	Noryl®	AISI 304 / hierro fundido	con acoplamiento
SL		110° C	AISI 304	AISI 304 / hierro fundido	monobloque
SLX		110° C	AISI 304	AISI 304	
SLG		110° C	AISI 304	AISI 304 / hierro fundido	con acoplamiento
SLXG		110° C	AISI 304	AISI 304	
HS		120° C	AISI 304	AISI 304 / hierro fundido	
HX		120° C	AISI 316	AISI 316	

RENDIMIENTO 2U HORIZONTAL

TARGET 2U		TIPO - 50 Hz				P2 (×2)		2U Q (m³/h - l/min)												
		BOMBAS HORIZONTALES																		
		VELOCIDAD FIJA		VELOCIDAD VARIABLE				0	4	5	7	10	12	14	17	19	20	22	24	29
		2U		2U - EPIC	2U - EPIC-A			0	60	80	120	160	200	240	280	320	340	360	400	480
m³/h	bar	1~ 230V	3~ 400V	1~ 230V-in 3~ 400V-out	3~ 400V-in 3~ 400V-out	CV	kW	H (m)												
6	2	**3-90/4**	**3-90/4T**	**3/E-90/4T**	**3/A-90/4T-304**	0,9	0,66	40,8	31,8	27,9	19,8	10,4								
		3S-90/4	**3S-90/4T**	**3S/E-90/4T**	**3S/A-90/4T-304**			44,3	36,4	33,2	24,5	13,9								
	3	**3-100/5**	**3-100/5T**	**3/E-100/5T**	**3/A-100/5T-304**	1	0,75	52,2	40,8	36	25,4	14								
		3S-100/5	**3S-100/5T**	**3S/E-100/5T**	**3S/A-100/5T-304**			55,3	46,5	42,1	31,6	17,7								
	4	**3-120/6**	**3-120/6T**	**3/E-120/6T**	**3/A-120/6T-304**	1,2	0,9	62,8	49,6	43,9	32,1	18,3								
		3S-120/6	**3S-120/6T**	**3S/E-120/6T**	**3S/A-120/6T-304**			66,6	56	50,7	38,1	22,4								
	5	**3-150/7**	**3-150/7T**	**3/E-150/7T**	**3/A-150/7T-304**	1,5	1,1	77,1	68,4	62,3	46,5	25,7								
		3S-150/7	**3S-150/7T**	**3S/E-150/7T**	**3S/A-150/7T-304**			75,6	64,8	58,9	44,4	26,1								
10	2	**5-80/3**	**5-80/3T**	**5/E-80/3T**	**5/A-80/3T-304**	0,8	0,6	33,4	30,3	29	26	22,5	17,6	12	3,9					
		5S-80/3	**5S-80/3T**	**5S/E-80/3T**	**5S/A-80/3T-304**			34	31,1	29,9	27	23,6	19,1	13,1	6					
	3	**5-120/4**	**5-120/4T**	**5/E-120/4T**	**5/A-120/4T-304**	1,2	0,9	45,3	41,3	39,6	35,6	30,8	24,9	17,6	6,4					
		5S-120/4	**5S-120/4T**	**5S/E-120/4T**	**5S/A-120/4T-304**			45,5	42,2	40,7	37,2	32,9	27,4	19,8	10,4					
	4	**5-150/5**	**5-150/5T**	**5/E-150/5T**	**5/A-150/5T-304**	1,5	1,1	57,6	55,6	54,2	50,5	45	37	27,4						
		5S-150/5	**5S-150/5T**	**5S/E-150/5T**	**5S/A-150/5T-304**			55,9	52,8	51,4	48,1	43,4	37,3	28,3	16,4					
	5	**5-180/6**	**5-180/6T**	**5/E-180/6T**	**5/A-180/6T-304**	2	1,5	69,1	66,5	64,8	60,1	53,2	43,8	32						
		5S-180/6	**5S-180/6T**	**5S/E-180/6T**	**5S/A-180/6T-304**			67	63,3	61,6	57,6	51,9	44,2	33,6	20,4					
	5,5	**5-200/7**	**5-200/7T**	**5/E-200/7T**	**5/A-200/7T-304**	2	15	80,6	77,1	75,1	69,6	61,3	50,4	35,8						
		5S-200/7	**5S-200/7T**	**5S/E-200/7T**	**5S/A-200/7T-304**			77,8	73,5	71,3	66,3	59,6	50,7	38	22,4					
14	2	**7-120/3**	**7-120/3T**	**7/E-120/3T**	**7/A-120/3T-304**	1,2	0,9	36,7		34,0	32,0	29,6	26,5	23,0	18,6	13,8	11,0			
		7S-120/3	**7S-120/3T**	**7S/E-120/3T**	**7S/A-120/3T-304**			35,6		33,9	32,8	31,2	28,1	24,7	20,6	15,7	13,0	10,0		
	3	**7-180/4**	**7-180/4T**	**7/E-180/4T**	**7/A-180/4T-304**	2	1,5	49,6		48,4	46,7	43,8	39,9	34,9	28,9					
		7S-180/4	**7S-180/4T**	**7S/E-180/4T**	**7S/A-180/4T-304**			46,7		46,0	45,2	43,1	40,3	36,9	32,3	25,5				
	4	**7-250/5**	**7-250/5T**	**7/E-250/5T**	**7/A-250/5T-306**	2,5	1,85	63,2		62,1	60,3	56,9	52,1	46,2	39,0					
		7S-250/5	**7S-250/5T**	**7S/E-250/5T**	**7S/A-250/5T-306**			58,5		57,6	56,6	54,1	50,8	46,1	40,3	31,8				
	5	**7-300/6**	**7-300/6T**	**-**	**7/A-300/6T-306**	3	2,2	76,0		75,1	73,1	69,2	63,6	56,8	48,2					
		7S-300/6	**7S-300/6T**	**-**	**7S/A-300/6T-306**			70,6		69,9	68,7	65,8	61,8	56,6	49,7	39,3				
	6	**-**	**7-350/7T**	**-**	**7/A-350/7T-306**	3,5	2,57	89,0		88,0	85,8	81,2	74,5	66,3	56,2					
		-	**7S-350/7T**	**-**	**7S/A-350/7T-306**			82,8		82,0	80,6	77,2	72,3	66,0	57,4	46,4				

TARGET 2U		TIPO - 50 Hz				P2 (×2)		2U Q (m³/h - l/min)												
		BOMBAS HORIZONTALES																		
		VELOCIDAD FIJA		VELOCIDAD VARIABLE				0	4	5	7	10	12	14	17	19	20	22	24	29
		2U		2U - EPIC	2U - EPIC-A			0	60	80	120	160	200	240	280	320	340	360	400	480
m³/h	bar	1~ 230V	3~ 400V	1~ 230V-in 3~ 400V-out	3~ 400V-in 3~ 400V-out	CV	kW	H (m)												
18	2	**9-150/3**	**9-150/3T**	**9/E-150/3T**	**9/A-150/3T-304**	1,5	1,1	35			32,8	31,7	30,2	28,5	26,5	24,1	22,7	21,2	17,9	14,3
		9S-150/3	**9S-150/3T**	**9S/E-150/3T**	**9S/A-150/3T-304**			35,1			32,8	31,8	30,6	29	27,2	24,9	23,6	22,2	18,9	15,2
	3	**9-200/4**	**9-200/4T**	**9/E-200/4T**	**9/A-200/4T-304**	2	1,5	45,8			42,1	40,7	39,2	37,3	34,6	31,3	29,4	27,4	23	17,9
		9S-200/4	**9S-200/4T**	**9S/E-200/4T**	**9S/A-200/4T-304**			45,8			42,7	41,5	39,7	37,8	35,6	32,7	30,9	29	24,6	19,8
	3,5	**9-250/5**	**9-250/5T**	**-**	**9/A-250/5T-306**	2,5	1,85	56,9			52,2	50,4	48,5	46,1	42,9	38,8	36,4	33,8	28,2	22,3
		9S-250/5	**9S-250/5T**	**-**	**9S/A-250/5T-306**			57,1			53,1	51,6	49,5	47,2	44,3	40,6	38,4	35,8	30,2	24,4

TARGET 2U		TIPO - 50 Hz		P2 (×2)		2U Q (m³/h - l/min)												
		BOMBAS HORIZONTALES																
		VEL. FIJA	VEL. VARIABLE			0	12	14	17	19	20	22	24	29	34	38	43	48
		2U	2U - EPIC-A			0	200	240	280	320	340	360	400	480	560	640	720	800
m³/h	bar	3~ 400V	3~ 400V-in 3~ 400V-out	HP	kW	H (m)												
36	2	**18-250/3T**	**18/A-250/3T-306**	2,5	1,85	34,7	32,9	32,6	32,2	31,6	31,3	31,0	30,1	28,0	24,7	20,6	15,9	10,7
		18S-250/3T	**18S/A-250/3T-306**			33,8	31,6	31,0	30,2	29,4	28,9	28,4	27,4	25,4	23,2	20,4	16,3	11,5
	3	**18-400/4T**	**18/A-400/4T-309**	4	3	47,1	45,4	45,2	44,9	44,3	44,0	43,6	42,6	40,0	36,0	30,6	24,6	17,8
		18S-400/4T	**18S/A-400/4T-309**			46,3	44,2	43,4	42,5	41,4	40,9	40,3	39,1	36,7	34,1	30,8	25,6	19,0

Póngase en contacto con nuestro Departamento Comercial para obtener el catálogo completo.

RENDIMIENTO 2U/3U VERTICAL

TARGET		TIPO - 50 Hz						P2		2U - Q (m³/h - l/min)							
		BOMBAS VERTICALES						2U (×2) 3U (×3)		0	3,6	4,8	7,2	9,6	12	14,4	16,8
										0	60	80	120	160	200	240	280
		VELOCIDAD FIJA		VELOCIDAD VARIABLE						3U - Q (m³/h - l/min)							
		2U/3U		2U EPIC	2U/3U EPIC-A	2U/3U IPFC				0	5,4	7,2	10,8	14,4	18	21,6	25,2
										0	90	120	180	240	300	360	420
m³/h	bar	1~ 230V	3~ 400V	1~ 230V-in 3~ 400V-out	3~ 400V-in 3~ 400V-out	1~ 230V-in 3~ 230V-out	3~ 400V-in 3~ 400V-out	HP	kW	H (m)							
(2U) 6 (3U) 9	3	3V-100/5 3L-100/5 3SV-100/5 3SL-100/5	3V-100/5T 3L-100/5T 3SV-100/5T 3SL-100/5T	3V/E-100/5T 3L/E-100/5T 3SV/E-100/5T 3SL/E-100/5T	3V/A-100/5T-304 3L/A-100/5T-304 3SV/A-100/5T-304 3SL/A-100/5T-304	3V/I-100/5T-109 3L/I-100/5T-109 3SV/I-100/5T-109 3SL/I-100/5T-109	3V/I-100/5T-306 3L/I-100/5T-306 3SV/I-100/5T-306 3SL/I-100/5T-306	1	0,75	52,2 55,3	40,8 46,5	36 42,1	25,4 31,6	14 17,7			
	4	3V-120/6 3L-120/6 3SV-120/6 3SL-120/6	3V-120/6T 3L-120/6T 3SV-120/6T 3SL-120/6T	3V/E-120/6T 3L/E-120/6T 3SV/E-120/6T 3SL/E-120/6T	3V/A-120/6T-304 3L/A-120/6T-304 3SV/A-120/6T-304 3SL/A-120/6T-304	3V/I-120/6T-109 3L/I-120/6T-109 3SV/I-120/6T-109 3SL/I-120/6T-109	3V/I-120/6T-306 3L/I-120/6T-306 3SV/I-120/6T-306 3SL/I-120/6T-306	1,2	0,9	62,8 66,6	49,6 56	43,9 50,7	32,1 38,1	18,3 22,4			
	5	3V-150/7 3L-150/7 3SV-150/7 3SL-150/7	3V-150/7T 3L-150/7T 3SV-150/7T 3SL-150/7T	3V/E-150/7T 3L/E-150/7T 3SV/E-150/7T 3SL/E-150/7T	3V/A-150/7T-304 3L/A-150/7T-304 3SV/A-150/7T-304 3SL/A-150/7T-304	3V/I-150/7T-109 3L/I-150/7T-109 3SV/I-150/7T-109 3SL/I-150/7T-109	3V/I-150/7T-306 3L/I-150/7T-306 3SV/I-150/7T-306 3SL/I-150/7T-306	1,5	1,1	77,1 75,6	68,4 64,8	62,3 58,9	46,5 44,4	25,7 26,1			
	6	3V-180/8 3L-180/8 3SV-180/8 3SL-180/8	3V-180/8T 3L-180/8T 3SV-180/8T 3SL-180/8T	3V/E-180/8T 3L/E-180/8T 3SV/E-180/8T 3SL/E-180/8T	3V/A-180/8T-304 3L/A-180/8T-304 3SV/A-180/8T-304 3SL/A-180/8T-304	3V/I-180/8T-109 3L/I-180/8T-109 3SV/I-180/8T-109 3SL/I-180/8T-109	3V/I-180/8T-306 3L/I-180/8T-306 3SV/I-180/8T-306 3SL/I-180/8T-306	2	1,5	88,1 86,7	77,6 73,9	70,2 67,3	51,3 51	26 29,9			
	7	3V-200/9 3L-200/9 3SV-200/9 3SL-200/9	3V-200/9T 3L-200/9T 3SV-200/9T 3SL-200/9T	3V/E-200/9T 3L/E-200/9T 3SV/E-200/9T 3SL/E-200/9T	3V/A-200/9T-304 3L/A-200/9T-304 3SV/A-200/9T-304 3SL/A-200/9T-304	3V/I-200/9T-109 3L/I-200/9T-109 3SV/I-200/9T-109 3SL/I-200/9T-109	3V/I-200/9T-306 3L/I-200/9T-306 3SV/I-200/9T-306 3SL/I-200/9T-306	2	15	98,8 97	87,3 82,5	79,4 74,7	60 56,4	32,2 32,9			
	8	3V-250/10 3L-250/10 3SV-250/10 3SL-250/10	3V-250/10T 3L-250/10T 3SV-250/10T 3SL-250/10T	3V/E-250/10T 3L/E-250/10T 3SV/E-250/10T 3SL/E-250/10T	3V/A-250/10T-306 3L/A-250/10T-306 3SV/A-250/10T-306 3SL/A-250/10T-306	3V/I-250/10T-114 3L/I-250/10T-114 3SV/I-250/10T-114 3SL/I-250/10T-114	3V/I-250/10T-306 3L/I-250/10T-306 3SV/I-250/10T-306 3SL/I-250/10T-306	2	15	109,3 107,2	96,3 90,5	87,5 82	65,3 61,5	34,5 35,6			
	9	3V-280/11 3L-280/11 3SV-280/11 3SL-280/11	3V-280/11T 3L-280/11T 3SV-280/11T 3SL-280/11T	3V/E-280/11T 3L/E-280/11T 3SV/E-280/11T 3SL/E-280/11T	3V/A-280/11T-306 3L/A-280/11T-306 3SV/A-280/11T-306 3SL/A-280/11T-306	3V/I-280/11T-114 3L/I-280/11T-114 3SV/I-280/11T-114 3SL/I-280/11T-114	3V/I-280/11T-306 3L/I-280/11T-306 3SV/I-280/11T-306 3SL/I-280/11T-306	2,5	1,85	120,4 117,2	106,1 98,8	96,4 89,8	71,6 66,8	38,3 37,3			
	10	3V-300/12 3L-300/12 3SV-300/12 3SL-300/12	3V-300/12T 3L-300/12T 3SV-300/12T 3SL-300/12T	- - - -	3V/A-300/12T-306 3L/A-300/12T-306 3SV/A-300/12T-306 3SL/A-300/12T-306	3V/I-300/12T-114 3L/I-300/12T-114 3SV/I-300/12T-114 3SL/I-300/12T-114	3V/I-300/12T-306 3L/I-300/12T-306 3SV/I-300/12T-306 3SL/I-300/12T-306	2,5	1,85	130,3 126,4	114,6 106,1	103,8 95,9	76,6 71,7	40,8 40			
	12	-	3SLG-350/14T	-	3SLG/A-350/14T-306	3SLG/I-350/14T-114	3SLG/I-350/14T-306	3	2,2	154,8	133,7	122,5	97,4	58,2			
	14	-	3SLG-380/16T	-	3SLG/A-380/16T-309	3SLG/I-380/16T-114	3SLG/I-380/16T-309	4	3	177,5	154,5	141,3	109,4	67			
	15	-	3SLG-400/18T	-	3SLG/A-400/18T-309	-	3SLG/I-400/18T-309	4	3	195,1	172,8	158	122,1	75,3			
	16	-	3SLG-450/20T	-	3SLG/A-450/20T-309	-	3SLG/I-450/20T-309	4	3	218,3	187,4	171,4	131,5	81			
(2U) 10 (3U) 15	3	5V-120/4 5L-120/4 5SV-120/4 5SL-120/4	5V-120/4T 5L-120/4T 5SV-120/4T 5SL-120/4T	5V/E-120/4T 5L/E-120/4T 5SV/E-120/4T 5SL/E-120/4T	5V/A-120/4T-304 5L/A-120/4T-304 5SV/A-120/4T-304 5SL/A-120/4T-304	5V/I-120/4T-109 5L/I-120/4T-109 5SV/I-120/4T-109 5SL/I-120/4T-109	5V/I-120/4T-306 5L/I-120/4T-306 5SV/I-120/4T-306 5SL/I-120/4T-306	1,2	0,9	45,3 45,5	41,3 42,2	39,6 40,7	35,6 37,2	30,8 32,9	24,9 27,4	17,6 19,8	6,4 10,4
	4	5V-150/5 5L-150/5 5SV-150/5 5SL-150/5	5V-150/5T 5L-150/5T 5SV-150/5T 5SL-150/5T	5V/E-150/5T 5L/E-150/5T 5SV/E-150/5T 5SL/E-150/5T	5V/A-150/5T-304 5L/A-150/5T-304 5SV/A-150/5T-304 5SL/A-150/5T-304	5V/I-150/5T-109 5L/I-150/5T-109 5SV/I-150/5T-109 5SL/I-150/5T-109	5V/I-150/5T-306 5L/I-150/5T-306 5SV/I-150/5T-306 5SL/I-150/5T-306	1,5	1,1	57,6 55,9	55,6 52,8	54,2 51,4	50,5 48,1	45,0 43,4	37,0 37,3	27,4 28,3	16,4
	5	5V-180/6 5L-180/6 5SV-180/6 5SL-180/6	5V-180/6T 5L-180/6T 5SV-180/6T 5SL-180/6T	5V/E-180/6T 5L/E-180/6T 5SV/E-180/6T 5SL/E-180/6T	5V/A-180/6T-304 5L/A-180/6T-304 5SV/A-180/6T-304 5SL/A-180/6T-304	5V/I-180/6T-109 5L/I-180/6T-109 5SV/I-180/6T-109 5SL/I-180/6T-109	5V/I-180/6T-306 5L/I-180/6T-306 5SV/I-180/6T-306 5SL/I-180/6T-306	2	1,5	69,1 67	66,5 63,3	64,8 61,6	60,1 57,6	53,2 51,9	43,8 44,2	32,0 33,6	20,4
	5,5	5V-200/7 5L-200/7 5SV-200/7 5SL-200/7	5V-200/7T 5L-200/7T 5SV-200/7T 5SL-200/7T	5V/E-200/7T 5L/E-200/7T 5SV/E-200/7T 5SL/E-200/7T	5V/A-200/7T-304 5L/A-200/7T-304 5SV/A-200/7T-304 5SL/A-200/7T-304	5V/I-200/7T-109 5L/I-200/7T-109 5SV/I-200/7T-109 5SL/I-200/7T-109	5V/I-200/7T-306 5L/I-200/7T-306 5SV/I-200/7T-306 5SL/I-200/7T-306	2	15	80,6 77,8	77,1 73,5	75,1 71,3	69,6 66,3	61,3 59,6	50,4 50,7	35,8 38,0	22,4
	6,5	5V-250/8 5L-250/8 5SV-250/8 5SL-250/8	5V-250/8T 5L-250/8T 5SV-250/8T 5SL-250/8T	5V/E-250/8T 5L/E-250/8T 5SV/E-250/8T 5SL/E-250/8T	5V/A-250/8T-306 5L/A-250/8T-306 5SV/A-250/8T-306 5SL/A-250/8T-306	5V/I-250/8T-114 5L/I-250/8T-114 5SV/I-250/8T-114 5SL/I-250/8T-114	5V/I-250/8T-306 5L/I-250/8T-306 5SV/I-250/8T-306 5SL/I-250/8T-306	2,5	1,85	92 89,2	88,2 83,9	85,8 81,6	79,2 76,2	70,1 68,4	57,2 58,3	41,1 43,2	24,6

RENDIMIENTO 2U/3U VERTICAL

TARGET		TIPO - 50 Hz					P2		2U - Q (m³/h - l/min)								
		BOMBAS VERTICALES					2U (×2) 3U (×3)		0	3,6	4,8	7,2	9,6	12	14,4	16,8	19,2
									0	60	80	120	160	200	240	280	320
		VELOCIDAD FIJA		VELOCIDAD VARIABLE					3U - Q (m³/h - l/min)								
		2U/3U		2U/3U EPIC-A	2U/3U IPFC				0	5,4	7,2	10,8	14,4	18	21,6	25,2	28,8
									0	90	120	180	240	300	360	420	480
m³/h	bar	1~ 230V	3~ 400V	3~ 400V-in 3~ 400V-out	1~ 230V-in 3~ 230V-out	3~ 400V-in 3~ 400V-out	HP	kW	H (m)								
(2U) 10 (3U) 15	7	5V-280/9	5V-280/9T	5V/A-280/9T-306	5V/I-280/9T-114	5V/I-280/9T-306	2,5	1,85	103,3	98,9	96,2	88,8	78,4	64,1	45,3		
		5L-280/9	5L-280/9T	5L/A-280/9T-306	5L/I-280/9T-114	5L/I-280/9T-306											
		5SV-280/9	5SV-280/9T	5SV/A-280/9T-306	5SV/I-280/9T-114	5SV/I-280/9T-306			99,7	93,7	90,9	84,1	75,2	61,1	47,4	25,9	
		5SL-280/9	5SL-280/9T	5SL/A-280/9T-306	5SL/I-280/9T-114	5SL/I-280/9T-306											
	8	5V-300/10	5V-300/10T	5V/A-300/10T-306	5V/I-300/10T-114	5V/I-300/10T-306	3	2,2	115,1	110,6	107,6	99,5	87,6	72,1	50,7		
		5L-300/10	5L-300/10T	5L/A-300/10T-306	5L/I-300/10T-114	5L/I-300/10T-306											
		5SV-300/10	5SV-300/10T	5SV/A-300/10T-306	5SV/I-300/10T-114	5SV/I-300/10T-306			112,2	105,4	102,4	95,3	85,6	72,6	54,8	31,0	
		5SL-300/10	5SL-300/10T	5SL/A-300/10T-306	5SL/I-300/10T-114	5SL/I-300/10T-306											
	9	-	5V-350/11T	5V/A-350/11T-306	5V/I-350/11T-114	5V/I-350/11T-306	3,5	2,57	127,6	122,5	119,4	110,8	98,0	80,8	57,4		
		-	5L-350/11T	5L/A-350/11T-306	5L/I-350/11T-114	5L/I-350/11T-306											
		-	5SV-350/11T	5SV/A-350/11T-306	5SV/I-350/11T-114	5SV/I-350/11T-306			125,1	117,6	114,3	106,1	95,5	80,9	60,9	34,8	
		-	5SL-350/11T	5SL/A-350/11T-306	5SL/I-350/11T-114	5SL/I-350/11T-306											
	10	-	5V-380/12T	5V/A-380/12T-309	-	5V/I-380/12T-309	4	3	140,3	135,4	132,1	123,2	109,5	90,1	66,5		
		-	5L-380/12T	5L/A-380/12T-309	-	5L/I-380/12T-309											
		-	5SV-380/12T	5SV/A-380/12T-309	-	5SV/I-380/12T-309			135,7	128,9	125,6	117,7	106,3	91,3	70,2	41,5	
		-	5SL-380/12T	5SL/A-380/12T-309	-	5SL/I-380/12T-309											
	12	-	5SLG-400/14T	5SLG/A-400/14T-309	-	5SLG/I-400/14T-309	4	3	159,2	150,7	146,7	136,6	122,9	105,5	79,0		
	14	-	5SLG-450/16T	5SLG/A-450/16T-309	-	5SLG/I-450/16T-309	5,5	4	182,0	173,2	169,1	158,0	142,9	122,9	93,6		
	16	-	5SLG-550/18T	-	-	5SLG/I-550/18T-311	5,5	4	204,4	194,4	189,5	176,5	159,6	136,3	103,2		
	18	-	5SLG-600/20T	-	-	5SLG/I-600/20T-311	5,5	4	226,7	215,5	210,0	195,5	176,3	151,1	114,5		
(2U) 14 (3U) 21	3	7V-180/4	7V-180/4T	7V/A-180/4T-304	7V/I-180/4T-109	7V/I-180/4T-306	2	1,5	49,6		48,4	46,7	43,8	39,9	34,9	28,9	
		7L-180/4	7L-180/4T	7L/A-180/4T-304	7L/I-180/4T-109	7L/I-180/4T-306											
		7SV-180/4	7SV-180/4T	7SV/A-180/4T-304	7SV/I-180/4T-109	7SV/I-180/4T-306			46,7		46,0	45,2	43,1	40,3	36,9	32,3	25,5
		7SL-180/4	7SL-180/4T	7SL/A-180/4T-304	7SL/I-180/4T-109	7SL/I-180/4T-306											
	4	7V-250/5	7V-250/5T	7V/A-250/5T-306	7V/I-250/5T-114	7V/I-250/5T-306	2,5	1,85	63,2		62,1	60,3	56,9	52,1	46,2	39,0	
		7L-250/5	7L-250/5T	7L/A-250/5T-306	7L/I-250/5T-114	7L/I-250/5T-306											
		7SV-250/5	7SV-250/5T	7SV/A-250/5T-306	7SV/I-250/5T-114	7SV/I-250/5T-306			58,5		57,6	56,6	54,1	50,8	46,1	40,3	31,8
		7SL-250/5	7SL-250/5T	7SL/A-250/5T-306	7SL/I-250/5T-114	7SL/I-250/5T-306											
	5	7V-300/6	7V-300/6T	7V/A-300/6T-306	7V/I-300/6T-114	7V/I-300/6T-306	3	2,2	76,0		75,1	73,1	69,2	63,6	56,8	48,2	
		7L-300/6	7L-300/6T	7L/A-300/6T-306	7L/I-300/6T-114	7L/I-300/6T-306											
		7SV-300/6	7SV-300/6T	7SV/A-300/6T-306	7SV/I-300/6T-114	7SV/I-300/6T-306			70,6		69,9	68,7	65,8	61,8	56,6	49,7	39,3
		7SL-300/6	7SL-300/6T	7SL/A-300/6T-306	7SL/I-300/6T-114	7SL/I-300/6T-306											
	6	-	7V-350/7T	7V/A-350/7T-306	7V/I-350/7T-114	7V/I-350/7T-306	3,5	2,57	89,0		88,0	85,8	81,2	74,5	66,3	56,2	
		-	7L-350/7T	7L/A-350/7T-306	7L/I-350/7T-114	7L/I-350/7T-306											
		-	7SV-350/7T	7SV/A-350/7T-306	7SV/I-350/7T-114	7SV/I-350/7T-306			82,8		82,0	80,6	77,2	72,3	66,0	57,4	46,4
		-	7SL-350/7T	7SL/A-350/7T-306	7SL/I-350/7T-114	7SL/I-350/7T-306											
	7	-	7V-400/8T	7V/A-400/8T-309	-	7V/I-400/8T-309	4	3	102,3		101,0	98,2	92,4	84,4	74,6	62,4	
		-	7L-400/8T	7L/A-400/8T-309	-	7L/I-400/8T-309											
		-	7SV-400/8T	7SV/A-400/8T-309	-	7SV/I-400/8T-309			94,8		94,3	92,5	88,6	83,2	76,4	66,2	52,6
		-	7SL-400/8T	7SL/A-400/8T-309	-	7SL/I-400/8T-309											
	8	-	7V-450/9T	7V/A-450/9T-309	-	7V/I-450/9T-309	4,5	3,37	115,2		114,4	111,4	105,6	97,1	86,3	73,1	
		-	7L-450/9T	7L/A-450/9T-309	-	7L/I-450/9T-309											
		-	7SV-450/9T	7SV/A-450/9T-309	-	7SV/I-450/9T-309			107,4		106,9	105,2	101,1	95,3	87,7	76,3	61,0
		-	7SL-450/9T	7SL/A-450/9T-309	-	7SL/I-450/9T-309											
	9	-	7V-550/10T	7V/A-550/10T-309	-	7V/I-550/10T-309	5,5	4	128,1		128,0	124,9	118,7	109,4	97,6	83,0	
		-	7L-550/10T	7L/A-550/10T-309	-	7L/I-550/10T-309											
		-	7SV-550/10T	7SV/A-550/10T-309	-	7SV/I-550/10T-309			119,8		119,6	118,4	113,9	107,7	99,4	87,0	70,4
		-	7SL-550/10T	7SL/A-550/10T-309	-	7SL/I-550/10T-309											
	11	-	7SLG-750/12T	-	-	7SLG/I-750/12T-311	7,5	5,5	143,7		143,7	142,6	137,0	129,6	119,8	105,6	87,0
	13	-	7SLG-800/14T	-	-	7SLG/I-800/14T-314	7,5	5,5	167,6		167,3	165,9	159,6	151,0	139,5	122,6	100,3
	15	-	7SLG-900/16T	-	-	7SLG/I-900/16T-314	7,5	5,5	191,5		191,2	189,3	181,7	171,5	157,7	137,6	111,1
	17	-	7SLG-950/18T	-	-	7SLG/I-950/18T-314	10	7,5	215,5		215,7	213,9	205,8	194,7	179,8	159,0	132,3
	19	-	7SLG-1000/20T	-	-	7SLG/I-1000/20T-318	10	7,5	240,3		240,2	238,4	229,3	216,8	200,3	177,3	147,7

Póngase en contacto con nuestro Departamento Comercial para obtener el catálogo completo.

RENDIMIENTO 2U/3U VERTICAL

TARGET		TIPO - 50 Hz						P2		2U - Q (m³/h - l/min)								
		BOMBAS VERTICALES						2U (×2) 3U (×3)		0	12	14,4	16,8	19,2	20,4	21,6	24	28,8
										0	200	240	280	320	340	360	400	480
		VELOCIDAD FIJA		VELOCIDAD VARIABLE						3U - Q (m³/h - l/min)								
		2U/3U		2U EPIC	2U/3U EPIC-A	2U/3U IPFC				0	18	21,6	25,2	28,8	30,6	32,4	36	43,2
										0	300	360	420	480	510	540	600	720
m³/h	bar	1~ 230V	3~ 400V	1~ 230V-in 3~ 400V-out	3~ 400V-in 3~ 400V-out	1~ 230V-in 3~ 230V-out	3~ 400V-in 3~ 400V-out	HP	kW	H (m)								
(2U) 18 (3U) 27	3	9V-200/4	9V-200/4T	9V/E-200/4T	9V/A-200/4T-304	9V/I-200/4T-109	9V/I-200/4T-306	2	1,5	45,8	39,2	37,3	34,6	31,3	29,4	27,4	23,0	17,9
		9L-200/4	9L-200/4T	9L/E-200/4T	9L/A-200/4T-304	9L/I-200/4T-109	9L/I-200/4T-306											
		9SV-200/4	9SV-200/4T	9SV/E-200/4T	9SV/A-200/4T-304	9SV/I-200/4T-109	9SV/I-200/4T-306			45,8	39,7	37,8	35,6	32,7	30,9	29,0	24,6	19,8
		9SL-200/4	9SL-200/4T	9SL/E-200/4T	9SL/A-200/4T-304	9SL/I-200/4T-109	9SL/I-200/4T-306											
	3,5	9V-250/5	9V-250/5T	-	9V/A-250/5T-306	9V/I-250/5T-114	9V/I-250/5T-306	2,5	1,85	56,9	48,5	46,1	42,9	38,8	36,4	33,8	28,2	22,3
		9L-250/5	9L-250/5T	-	9L/A-250/5T-306	9L/I-250/5T-114	9L/I-250/5T-306											
		9SV-250/5	9SV-250/5T	-	9SV/A-250/5T-306	9SV/I-250/5T-114	9SV/I-250/5T-306			57,1	49,5	47,2	44,3	40,6	38,4	35,8	30,2	24,4
		9SL-250/5	9SL-250/5T	-	9SL/A-250/5T-306	9SL/I-250/5T-114	9SL/I-250/5T-306											
	4	9V-300/6	9V-300/6T	-	9V/A-300/6T-306	9V/I-300/6T-114	9V/I-300/6T-306	3	2,2	69,8	60,3	57,5	53,6	48,8	46,0	42,9	36,4	29,6
		9L-300/6	9L-300/6T	-	9L/A-300/6T-306	9L/I-300/6T-114	9L/I-300/6T-306											
		9SV-300/6	9SV-300/6T	-	9SV/A-300/6T-306	9SV/I-300/6T-114	9SV/I-300/6T-306			69,4	60,3	57,3	54,0	49,8	46,9	43,6	36,2	28,1
		9SL-300/6	9SL-300/6T	-	9SL/A-300/6T-306	9SL/I-300/6T-114	9SL/I-300/6T-306											
	5,5	-	9V-400/7T	-	9V/A-400/7T-309	-	9V/I-400/7T-309	4	3	83,3	72,7	68,9	64,2	58,5	55,2	51,6	43,6	34,7
		-	9L-400/7T	-	9L/A-400/7T-309	-	9L/I-400/7T-309											
		-	9SV-400/7T	-	9SV/A-400/7T-309	-	9SV/I-400/7T-309			82,0	72,0	68,7	64,9	59,9	56,6	52,9	44,2	33,9
		-	9SL-400/7T	-	9SL/A-400/7T-309	-	9SL/I-400/7T-309											
	6,5	-	9V-450/8T	-	9V/A-450/8T-309	-	9V/I-450/8T-309	4,5	3,37	96,7	84,8	80,6	75,5	69,2	65,4	61,3	52,2	42,1
		-	9L-450/8T	-	9L/A-450/8T-309	-	9L/I-450/8T-309											
		-	9SV-450/8T	-	9SV/A-450/8T-309	-	9SV/I-450/8T-309			93,5	82,6	79,0	74,9	69,5	65,8	61,5	52,0	41,7
		-	9SL-450/8T	-	9SL/A-450/8T-309	-	9SL/I-450/8T-309											
	7	-	9V-500/9T	-	9V/A-500/9T-309	-	9V/I-500/9T-309	4,5	3,37	107,1	92,8	88,3	82,4	75,2	71,0	66,4	56,4	45,2
		-	9L-500/9T	-	9L/A-500/9T-309	-	9L/I-500/9T-309											
		-	9SV-500/9T	-	9SV/A-500/9T-309	-	9SV/I-500/9T-309			105,4	92,5	88,3	83,5	77,3	73,0	68,1	57,5	46,9
		-	9SL-500/9T	-	9SL/A-500/9T-309	-	9SL/I-500/9T-309											
	8	-	9V-550/10T	-	9V/A-550/10T-309	-	9V/I-550/10T-309	5,5	4	119,5	104,3	99,3	92,7	84,6	79,9	74,8	63,5	51,2
		-	9L-550/10T	-	9L/A-550/10T-309	-	9L/I-550/10T-309											
		-	9SV-550/10T	-	-	-	9SV/I-550/10T-311			117,6	104,5	99,9	94,7	87,8	83,2	77,9	66,2	53,4
		-	9SL-550/10T	-	-	-	9SL/I-550/10T-311											
	10	-	9SLG-750/12T	-	-	-	9SLG/I-750/12T-314	7,5	5,5	141,3	125,4	119,7	113,4	105,1	99,7	93,7	79,6	
	12	-	9SLG-800/14T	-	-	-	9SLG/I-800/14T-314	7,5	5,5	165,5	146,5	139,9	132,7	123,4	117,3	110,3	94,0	
	13	-	9SLG-900/16T	-	-	-	9SLG/I-900/16T-318	10	7,5	188,7	167,1	159,7	151,4	140,4	133,3	125,1	106,2	
	15	-	9SLG-950/9T	-	-	-	9SLG/I-950/9T-318	10	7,5	213,8	189,6	181,2	172,0	159,9	151,8	142,5	121,0	
	17	-	9SLG-1000/20T	-	-	-	9SLG/I-1000/20T-318	10	7,5	236,7	209,3	199,8	189,5	176,1	167,3	157,5	134,5	

TARGET		TIPO - 50 Hz				P2		2U - Q (m³/h - l/min)												
		BOMBAS VERTICALES				2U (×2) 3U (×3)		0	12	14,4	16,8	19,2	20,4	21,6	24	28,8	33,6	38,4	43,2	48
								0	200	240	280	320	340	360	400	480	560	640	720	800
		VEL. FIJA	VELOCIDAD VARIABLE					3U - Q (m³/h - l/min)												
		2U/3U	2U/3U EPIC-A	2U/3U IPFC				0	18	21,6	25,2	28,8	30,6	32,4	36	43,2	50,4	57,6	64,8	72
								0	300	360	420	480	510	540	600	720	840	960	1080	1200
m³/h	bar	3~ 400V	3~ 400V-in 3~ 400V-out	1~ 230V-in 3~ 230V-out	3~ 400V-in 3~ 400V-out	HP	kW	H (m)												
(2U) 36 (3U) 54	2	18V-250/3T	18V/A-250/3T-306	18V/I-250/3T-114	18V/I-250/3T-306	2,5	1,85	34,7	32,9	32,6	32,2	31,6	31,3	31,0	30,1	28,0	24,7	20,6	15,9	10,7
		18L-250/3T	18L/A-250/3T-306	18L/I-250/3T-114	18L/I-250/3T-306															
		18SV-250/3T	18SV/A-250/3T-306	18SV/I-250/3T-114	18SV/I-250/3T-306			33,8	31,6	31,0	30,2	29,4	28,9	28,4	27,4	25,4	23,2	20,4	16,3	11,5
		18SL-250/3T	18SL/A-250/3T-306	18SL/I-250/3T-114	18SL/I-250/3T-306															
	2,5	18HX-300/3T	-	18HX/I-300/3T-114	18HX/I-300/3T-306	3	2,2	41,2			37,1	36,3	35,9	35,5	34,4	32,3	28,9	24,8	19,4	13,5
	3	18V-400/4T	18V/A-400/4T-309	-	18V/I-400/4T-309	4	3	47,1	45,4	45,2	44,9	44,3	44,0	43,6	42,6	40,0	36,0	30,6	24,6	17,8
		18L-400/4T	18L/A-400/4T-309	-	18L/I-400/4T-309															
		18SV-400/4T	18SV/A-400/4T-309	-	18SV/I-400/4T-309			46,3	44,2	43,4	42,5	41,4	40,9	40,3	39,1	36,7	34,1	30,8	25,6	19,0
		18SL-400/4T	18SL/A-400/4T-309	-	18SL/I-400/4T-309															
	3,5	18HX-400/4T	-	18HX/I-400/4T-114	18HX/I-400/4T-306	4	3	55,1			49,9	48,8	48,3	47,7	46,3	43,5	39,1	33,5	26,4	18,5
	4	18V-450/5T	18V/A-450/5T-309	-	18V/I-450/5T-309	4,5	3,37	59,2	57,6	57,4	57,0	56,4	56,0	55,6	54,5	51,6	46,7	40,1	33,3	25,3
		18L-450/5T	18L/A-450/5T-309	-	18L/I-450/5T-309															
		18SV-450/5T	18SV/A-450/5T-309	-	18SV/I-450/5T-309			58,1	55,7	54,6	53,4	52,1	51,4	50,7	49,3	46,3	42,9	38,7	32,2	24,0
		18SL-450/5T	18SL/A-450/5T-309	-	18SL/I-450/5T-309															
	4,5	18HX-550/5T	-	-	18HX/I-550/5T-309	5,5	4	72,3			64,3	63,1	62,4	61,7	60,1	56,6	51,8	45,1	36,8	27,6

RENDIMIENTO 2U/3U VERTICAL

TARGET		TIPO - 50 Hz			P2		2U - Q (m³/h - l/min)													
		BOMBAS VERTICALES			2U (×2) 3U (×3)		0	12	14,4	16,8	19,2	20,4	21,6	24	28,8	33,6	38,4	43,2	48	56
							0	200	240	280	320	340	360	400	480	560	640	720	800	933
		VEL. FIJA	VELOCIDAD VARIABLE				3U - Q (m³/h - l/min)													
		2U/3U	2U/3U IPFC				0	18	21,6	25,2	28,8	30,6	32,4	36	43,2	50,4	57,6	64,8	72	84
							0	300	360	420	480	510	540	600	720	840	960	1080	1200	1400
m³/h	bar	3~ 400V	1~ 230V-in 3~ 230V-out	3~ 400V-in 3~ 400V-out	HP	kW	H (m)													
(2U) 36 (3U) 54	5	18V-550/6T	-	18V/I-550/6T-311	5,5	4	71,4	69,7	69,6	69,0	68,2	67,7	67,1	65,7	62,2	56,3	48,0	39,4	29,4	
		18L-550/6T	-	18L/I-550/6T-311																
		18SV-550/6T	-	18SV/I-550/6T-311			70,1	67,4	66,3	64,9	63,4	62,6	61,7	60,0	56,4	52,4	47,6	39,6	29,9	
		18SL-550/6T	-	18SL/I-550/6T-311																
	6	18HX-750/6T	-	18HX/I-750/6T-311	7,5	5,5	88,0			79,6	78,2	77,4	76,7	74,9	71,0	66,0	58,3	48,8	37,5	
	6,5	18V-750/8T	-	18V/I-750/8T-314	7,5	5,5	96,1	94,2	94,1	93,5	92,4	91,7	90,9	89,1	84,5	77,0	66,1	54,2	41,1	
		18L-750/8T	-	18L/I-750/8T-314																
		18SV-750/8T	-	18SV/I-750/8T-314			94,2	90,6	89,1	87,3	85,3	84,2	83,1	80,9	76,2	71,1	65,0	54,6	41,4	
		18SL-750/8T	-	18SL/I-750/8T-314																
	7	18HX-750/7T	-	18HX/I-750/7T-311	7,5	5,5	102,5			92,4	90,7	89,8	88,9	86,8	82,3	76,2	67,3	56,1	43,0	
	7,5	18V-900/9T	-	18V/I-900/9T-318	10	7,5	108,5	106,9	107,0	106,4	105,3	104,5	103,7	101,7	96,8	88,6	75,9	62,6	47,8	
		18L-900/9T	-	18L/I-900/9T-318																
		18SV-900/9T	-	18SV/I-900/9T-318			106,4	102,8	101,3	99,3	97,2	96,1	94,9	92,4	87,3	81,6	75,0	63,5	48,5	
		18SL-900/9T	-	18SL/I-900/9T-318																
	8	18HX-1000/8T	-	18HX/I-1000/8T-314	10	7,5	117,0			105,2	103,2	102,3	101,2	98,8	93,5	86,5	76,2	63,5	48,5	
	9	18HX-1000/9T	-	18HX/I-1000/9T-314	10	7,5	131,2			117,8	115,5	114,4	113,1	110,4	104,5	96,5	84,9	70,5	53,6	
	9,5	18LG-920/10T	-	18LG/I-920/10T-318	10	7,5	120,4	116,8	118,3	118,0	116,6	115,9	115,0	112,6	104,4	96,3	85,8	67,8		
	10	18LG-1000/11T	-	18LG/I-1000/11T-318	10	7,5	132,4	128,9	130,0	129,6	128,0	127,1	125,9	123,0	115,0	103,9	93,0	72,6		
(2U) 44 (3U) 66	3	22HX-400/3T	22HX/I-400/3T-114	22HX/I-400/3T-306	4	3	45,0					40,8	40,5	39,9	38,3	36,6	34,2	30,5	25,8	16,6
	4	22HX-550/4T	-	22HX/I-550/4T-309	5,5	4	62,2					55,5	55,1	54,2	52,4	50,2	47,3	42,7	36,8	25,2
	5	22HX-750/5T	-	22HX/I-750/5T-311	7,5	5,5	78,6					70,6	70,1	69,0	67,0	64,2	60,8	55,3	47,9	33,5
	6,5	22HX-1000/6T	-	22HX/I-1000/6T-314	10	7,5	94,2					86,0	85,3	84,1	81,7	79,2	76,8	63,6	52,8	42,0
	7,5	22HX-1000/7T	-	22HX/I-1000/7T-318	10	7,5	109,5					99,6	98,8	97,4	94,6	91,2	86,3	78,4	68,2	47,9

TARGET		TIPO - 50 Hz		P2		2U - Q (m³/h - l/min)													
		BOMBAS VERTICALES		2U (×2) 3U (×3)		0	50	60	68	84	90	100	120	128	140	160	176	200	230
						0	833	1000	1133	1400	1500	1667	2000	2133	2333	2667	2933	3333	3833
		VEL. FIJA	VEL. VARIABLE			3U - Q (m³/h - l/min)													
		2U/3U	2U/3U IPFC			0	75	90	102	126	135	150	180	192	210	240	264	300	345
						0	1250	1500	1700	2100	2250	2500	3000	3200	3500	4000	4400	5000	5750
m³/h	bar	3~ 400V	3~ 400V-in 3~ 400V-out	HP	kW	H (m)													
(2U) 70 (3U) 105	3	35HS-750/2T	35HS/I-750/2T-311	7,5	5,5	48,5	39,6	36,9	34,4	27,2									
	4,5	35HS-1000/3T	35HS/I-1000/3T-314	10	7,5	72,2	58,2	54,2	50,3	39,5									
	5	35HS-1000/4-2RT	35HS/I-1000/4-2RT-318	10	7,5	85,1	68,6	63,9	58,4	44,7									
	6	35HS-1500/4-1RT	35HS/I-1500/4-1RT-318	15	11	92,8	75,3	70,2	65,2	50,8									
	7	35HS-1500/4T	35HS/I-1500/4T-325	15	11	99,4	81,0	76,3	71,8	58,5									
	8,5	35HS-2000/5T	35HS/I-2000/5T-325	20	15	121,1	99,3	93,1	87,4	70,0									
	10	35HS-2000/6T	35HS/I-2000/6T-330	20	15	145,6	119,3	111,9	105,0	84,2									
	11	35HS-2000/7-1RT	35HS/I-2000/7-1RT-330	20	15	163,3	132,3	123,2	114,0	89,1									
(2U) 100 (3U) 150	3	50HS-1000/2T	50HS/I-1000/2T-318	10	7,5	49,0			42,0	38,8	37,2	34,3	27,5	24,1					
	5	50HS-1500/3T	50HS/I-1500/3T-325	15	11	74,2			65,0	60,9	58,8	54,8	45,5	41,0					
	7	50HS-2000/4T	50HS/I-2000/4T-330	20	15	97,5			86,4	81,3	78,5	73,2	60,8	54,7					
	9	50HS-2500/5T	-	25	18,5	122,3			109,1	102,9	99,5	92,9	77,5	70,0					
	11	50HS-3000/6T	-	30	22	146,0			129,8	122,2	118,0	110,0	91,6	82,5					
(2U) 150 (3U) 225	3,5	75HS-1500/2T	75HS/I-1500/2T-325	15	11	59,3		51,2	49,9	47,5	46,8	45,5	43,2	42,0	39,9	35,3	30,8		
	6	75HS-2500/3T	-	25	18,5	89,6		77,6	75,6	72,0	70,9	69,0	65,7	63,9	60,7	53,9	47,2		
	8	75HS-3000/4T	-	30	22	111,8		100,8	99,2	95,8	94,5	92,4	88,4	86,3	82,3	73,3	62,9		
	10	75HS-4000/5T	-	40	30	142,4		129,2	127,1	123,0	121,5	119,0	114,1	111,5	106,9	96,3	84,6		
	11	75HS-4000/6-2RT	-	40	30	153,5		141,6	139,5	135,1	133,3	130,3	123,4	119,6	112,9	99,0	84,1		
(2U) 180 (3U) 270	2,5	90HS-1500/2-2RT	90HS/I-1500/2-2RT-325	15	11	49,6					42,4	41,3	39,0	38,1	36,6	33,2	29,4	22,7	11,7
	4	90HS-2000/2T	90HS/I-2000/2T-330	20	15	69,2					56,6	54,5	50,5	49,2	47,3	44,3	41,6	36,3	27,3
	6,5	90HS-3000/3T	-	30	22	92,4					82,6	80,6	76,7	75,3	73,2	69,4	65,5	57,8	45,2
	9	90HS-4000/4T	-	40	30	125,6					113,0	110,4	105,2	103,3	100,6	95,7	90,7	80,8	64,4
	11	90HS-5000/5T	-	50	37	156,6					140,7	137,4	130,9	128,6	125,2	119,1	112,8	100,3	79,8

Póngase en contacto con nuestro Departamento Comercial para obtener el catálogo completo.

DRENAJE Y AGUAS RESIDUALES

BOMBAS DE DRENAJE Y AGUAS RESIDUALES

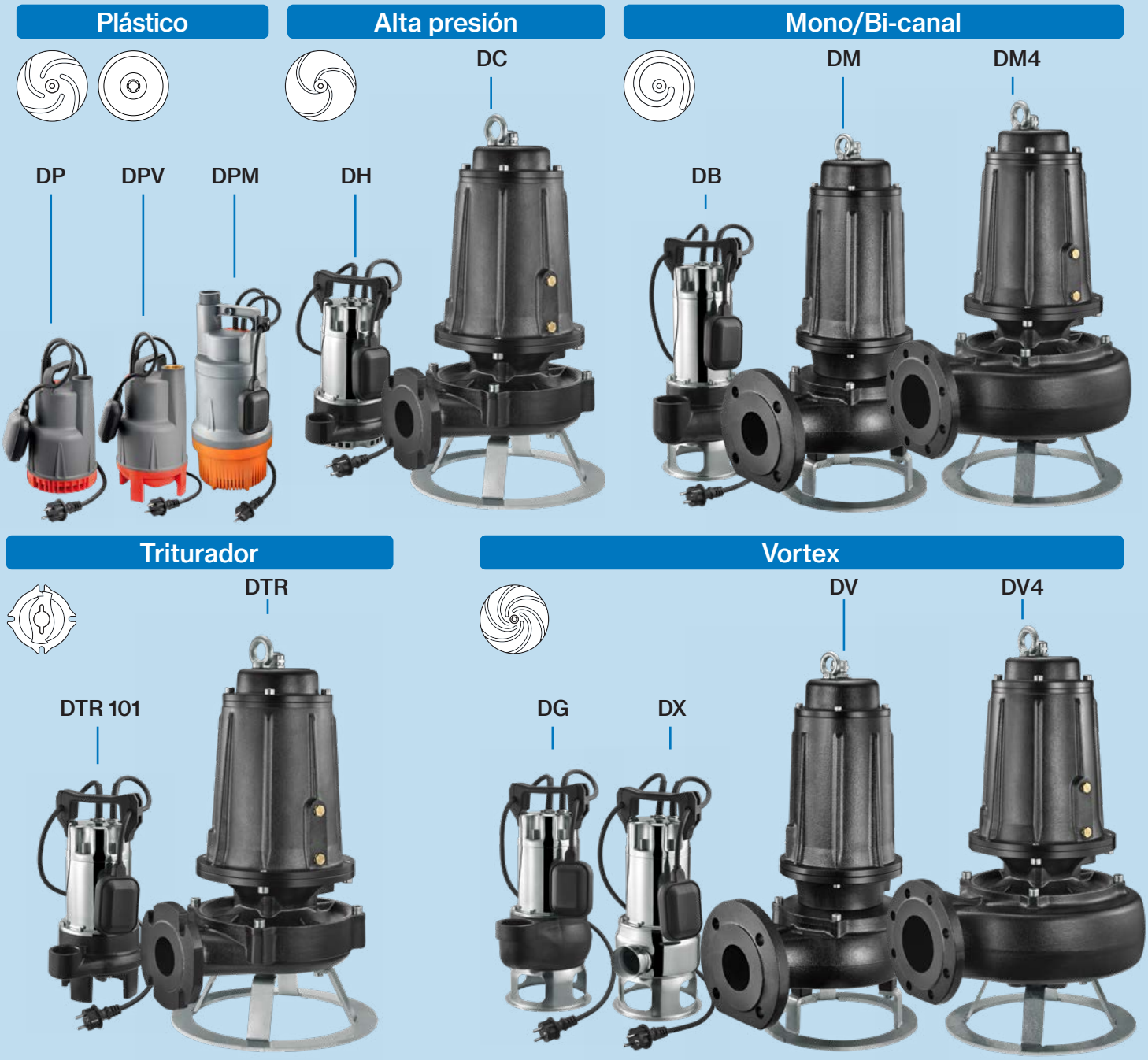

Modelos disponibles en función de los requisitos de rendimiento: bombas con rodete abierto, Vortex, monocanal o bi-canal. Adecuadas para agua limpia, aguas residuales y lodos. También disponibles con sistema triturador.

Aplicaciones:

- Vaciado de cisternas
- Fuentes
- Piscinas
- Drenaje de líquidos de tanques de recogida y fosas

BOMBAS DE DRENAJE Y AGUAS RESIDUALES

Drenaje

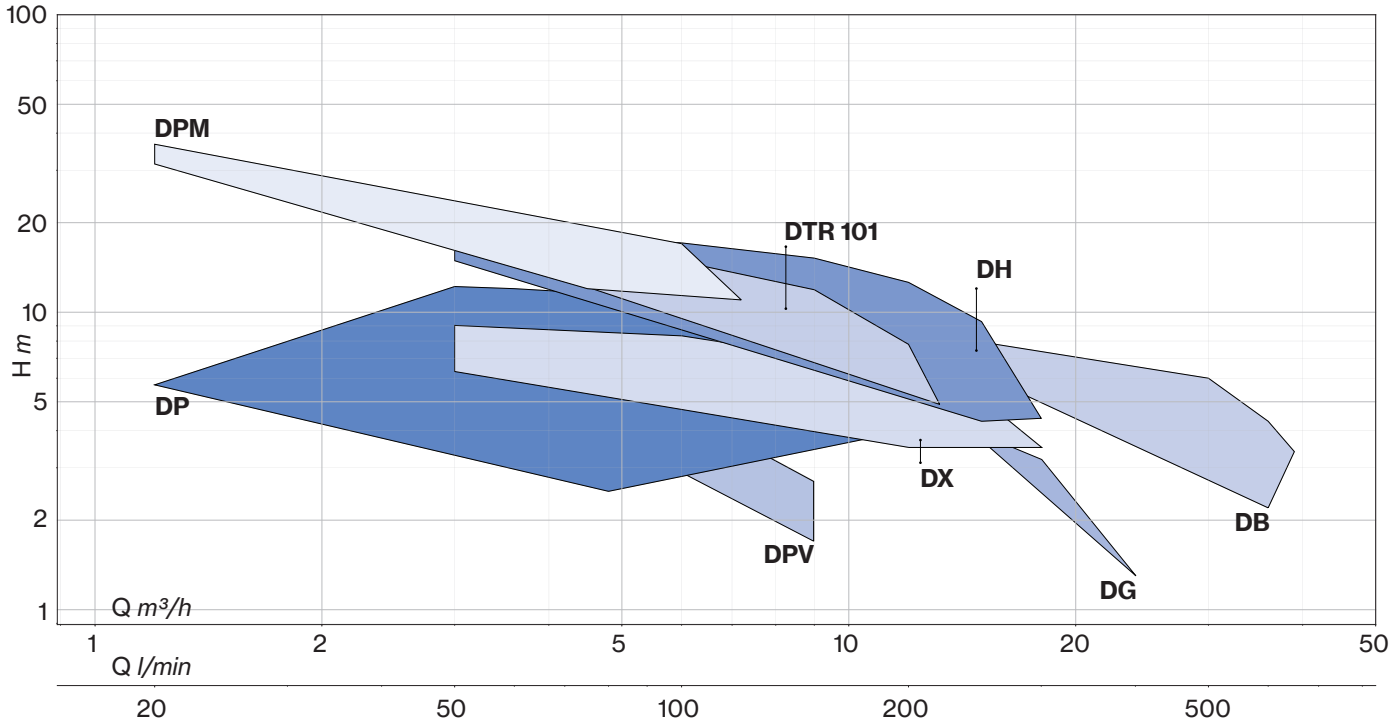

Aguas residuales

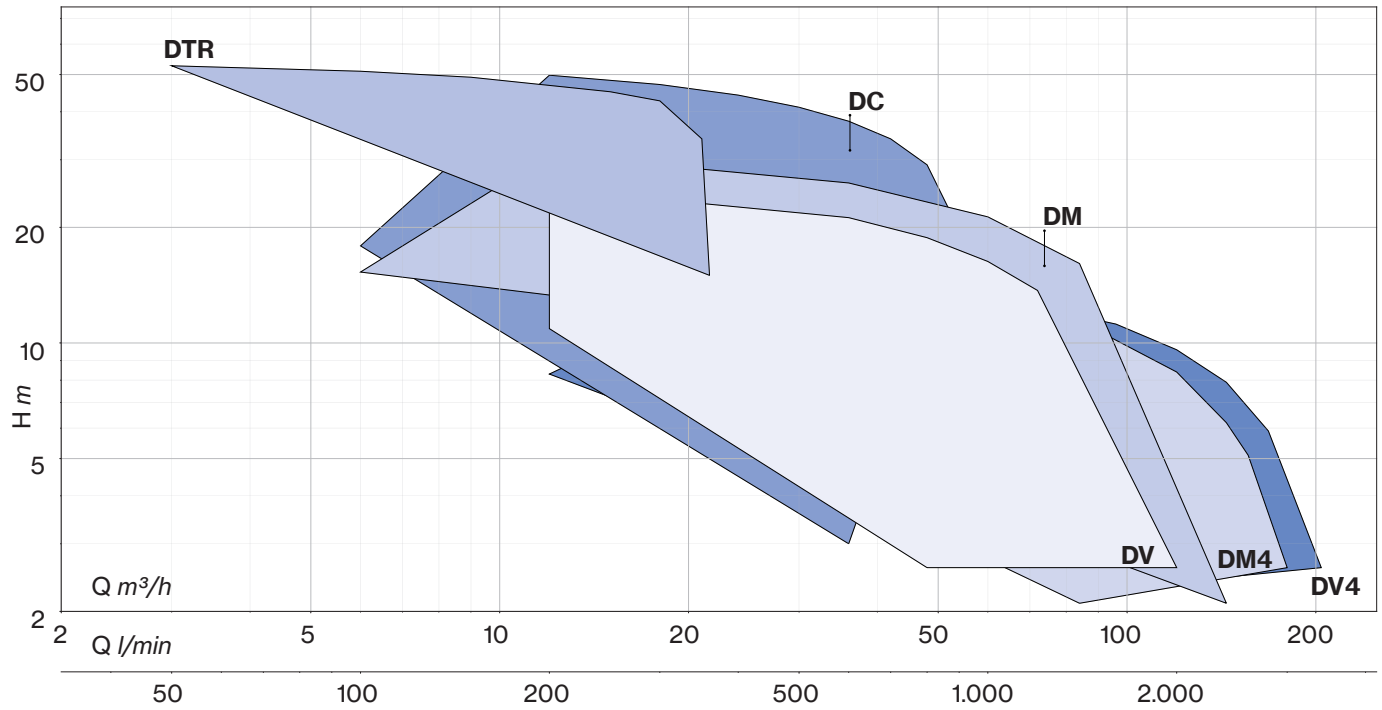

DP/DPV

Bombas de drenaje para el vaciado de fosas y cisternas, y para jardinería; completamente fabricadas en material anticorrosivo. Inserto de latón en la salida de descarga (DP 80/100 - DPV 80/100). La versión monofásica incluye un condensador incorporado, un protector térmico y puede equiparse con un interruptor con flotador.

DP 40
DP 80
DPV 80

DP 60
DP 100
DPV 100

Agua limpia

Características constructivas

Cuerpo bomba	polipropileno
Rodete	Noryl®
Sello mecánico	sello de doble labio sobre casquillo de cerámica
Eje motor	acero inox AISI 416 con casquillo cerámico
Paso libre	Ø máx. 4 mm (DP 40/60) Ø máx. 7 mm (DP 80/100) Ø máx. 15 mm (DPV 80/100)
Inmersión máxima	5 m
Temperatura del líquido	0 - 40 °C
Cable	H05 RN8F, 10 m (DP 40/60) H07 RN8F, 10 m (DP 80/100, DPV 80/100)
G	interruptor de flotador

Motor

Motor de inducción de 2 polos	3~ 400V - 50Hz (DPV 80/100) 1~ 230V - 50Hz (con protección térmica)
Clase de aislamiento	F
Grado de protección	IPX8

TIPO	LOTES			
	CAMIÓN		CONTENEDOR	
	PALET (cm)	N° bombas	PALET (cm)	N° bombas
DP 40-60	80×120×175	135	80×120×205	162
DP(T) 80÷100	80×120×145	57	80×120×190	76
DPV(T) 80÷100	80×120×145	57	80×120×190	76

DPV ☐ **80 G**

- G: sin interruptor de flotador
- G: con interruptor de flotador
- ☐: motor ☐ 1~ **T** 3~
- DPV: tipo de bomba

DP

DPV

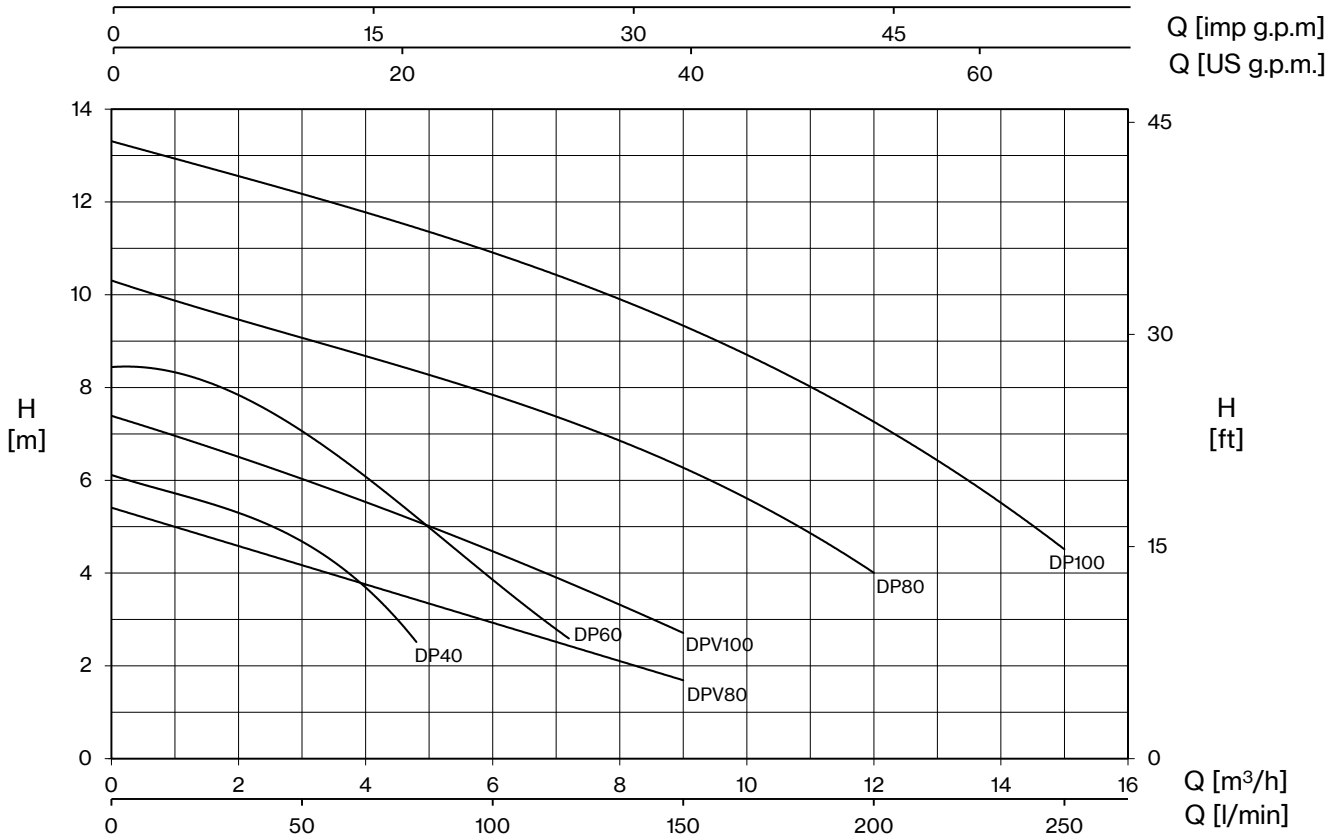

TIPO - 50 Hz		P1	TENSIÓN		Q (m³/h - l/min)										
1~	3~		1~ 230V	3~ 400V	0	1,2	2,4	3	3,6	4,8	6	7,2	9	12	15
					0	20	40	50	60	80	100	120	150	200	250
		kW	A		H (m)										
DP 40 (G)	**-**	0,2	1,0	-	6,1	5,7	5,0	4,7	4,2	2,5					
DP 60 (G)	**-**	0,4	2,1	-	8,5	8,1	7,6	7,2	6,7	5,0	3,9	2,6			
DP 80 (G)	**DPT 80**	0,8	3,7	1,8	10,3			9,1	8,8	8,3	7,8	7,3	6,3	4,0	
DP 100 (G)	**DPT 100**	1,05	5,1	2,3	13,3			12,2	12,0	11,5	10,9	10,3	9,3	7,3	4,5

TIPO - 50 Hz		P1	TENSIÓN		Q (m³/h - l/min)			
1~	3~		1~ 230V	3~ 400V	0	3	6	9
					0	50	100	150
		kW	A		H (m)			
DPV 80 (G)	**DPVT 80**	0,5	2,6	1,2	5,4	4,2	2,9	1,7
DPV 100 (G)	**DPVT 100**	0,75	3,8	1,7	7,4	5,8	4,7	2,7

DP/DPV

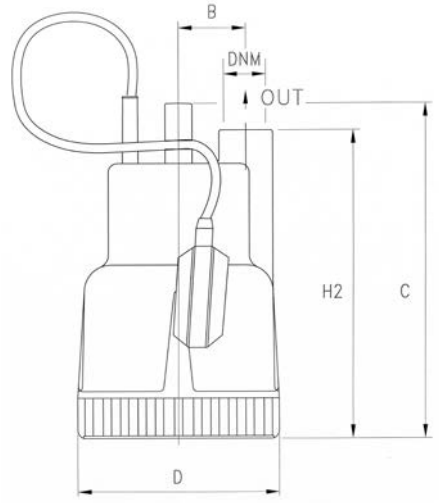

TIPO		DIMENSIONES (mm)								Kg
1~	3~	B	C	D	H2	DNM	I	L	M	
DP 40 (G)	**-**	50	250	150	230	1" G	170	200	320	5
DP 60 (G)	**-**	50	250	150	230		170	200	320	6,5
DP 80 (G)	**DPT 80**	55,5	296	176	276	1" ¼ G	185	230	310	8,5
DP 100 (G)	**DPT 100**	55,5	296	176	276		185	230	310	10

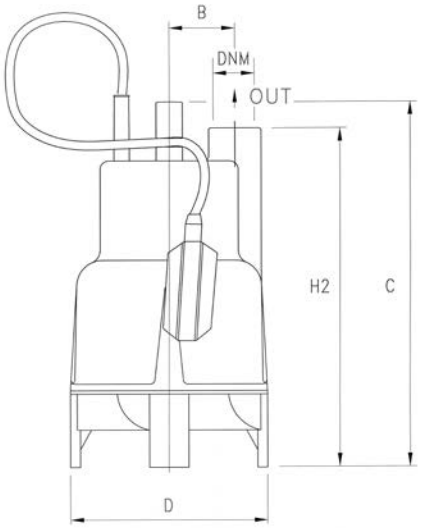

TIPO		DIMENSIONES (mm)								Kg
1~	3~	B	C	D	H2	DNM	I	L	M	
DPV 80 (G)	**DPVT 80**	55,5	331	176	310	1" ¼ G	185	230	345	8,5
DPV 100 (G)	**DPVT 100**	55,5	331	176	310		185	230	345	10

DPM

Bombas de drenaje multietapa para agua limpia fabricadas en tecnopolímero, diseñadas para el bombeo de líquidos desde pozos, depósitos y tanques, la presurización de sistemas domésticos y el riego de jardines y huertos. La versión monofásica incluye condensador y protector térmico integrados, y puede equiparse con interruptor de nivel (flotador). Compatible con la instalación junto al controlador de flujo Hidrotank. Es necesario instalar un vaso de expansión en la línea de descarga de la bomba.

Agua limpia

Características constructivas

Cuerpo bomba	tecnopolímero
Rodete, difusor	Noryl®
Camisa exterior, tapa del motor, soporte base	Noryl®
Sello mecánico	doble sello con barrera de aceite: carburo de silicio en el lado de la bomba, anillo de sellado en el lado del motor
Eje motor	acero inox AISI 303
Inmersión máxima	5 m
Temperatura del líquido	0 - 35 °C
Cable	H07 RN8F, 10 m
G	interruptor de flotador

Motor

Motor de inducción de 2 polos	3~ 400V - 50Hz 1~ 230V - 50Hz (con protección térmica)
Clase de aislamiento	F
Grado de protección	IPX8

LOTES				
TIPO	CAMIÓN		CONTENEDOR	
	PALET (cm)	N° bombas	PALET (cm)	N° bombas
DPM(T)	85×110×160	48	85×110×200	64

DPM [ ] **5/3** **G**

- [ ] sin interruptor de flotador
- **G** con interruptor de flotador
- N° de rodetes
- caudal nominal m³/h
- motor [ ] 1~ **T** 3~
- tipo de bomba

DPM

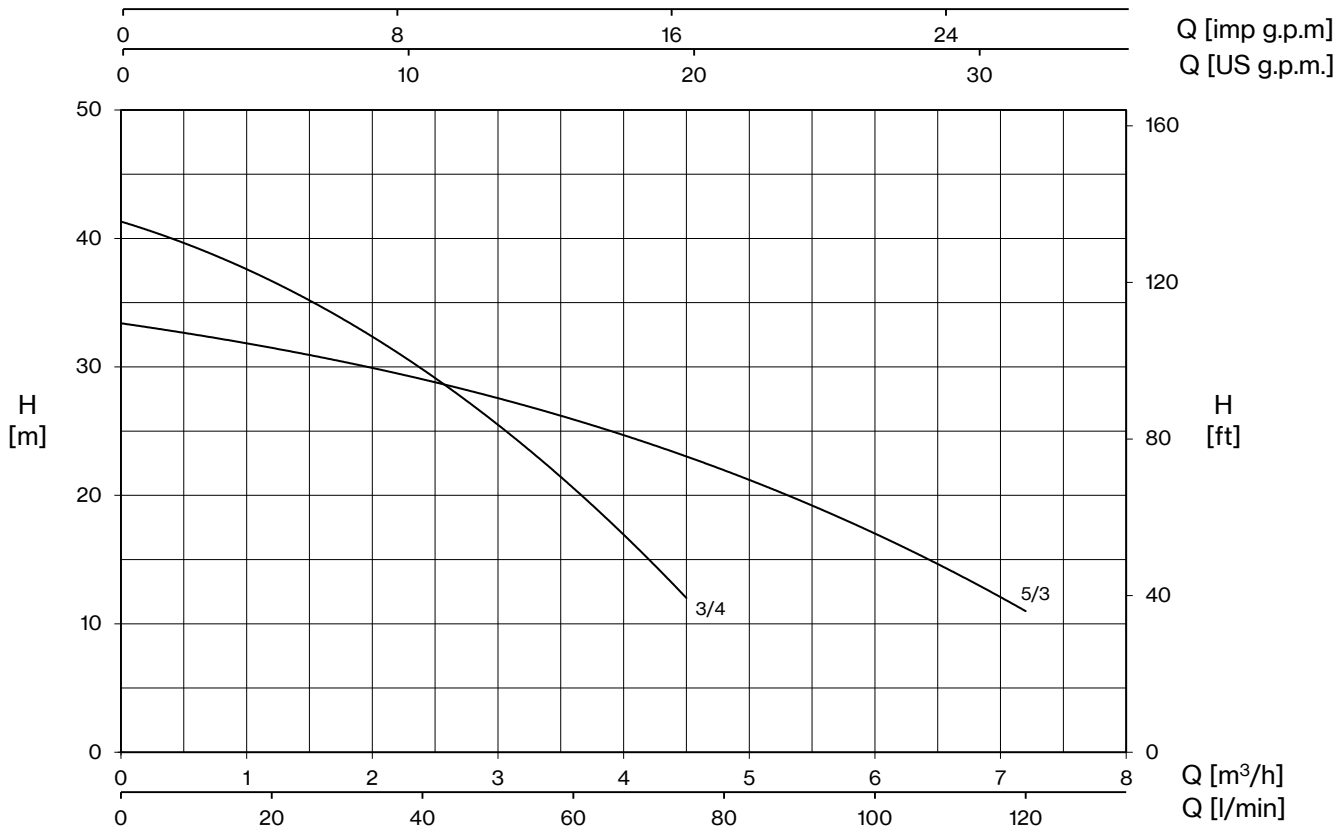

TIPO - 50 Hz		P1	TENSIÓN		Q (m³/h - l/min)								
1~	3~		1~ 230V	3~ 400V	0	0,6	1,2	1,8	2,4	3,6	4,5	6	7,2
					0	10	20	30	40	60	75	100	120
		kW	A		H (m)								
DPM 5/3 (G)	**DPMT 5/3**	0,9	3,9	1,7	33,4	32,5	31,5	30,3	29,0	26,0	23,0	17,0	11,0
DPM 3/4 (G)	**DPMT 3/4**	0,8	3,4	1,6	41,3	39,3	36,7	33,5	29,8	20,6	12,0		

mt: nivel mínimo de funcionamiento

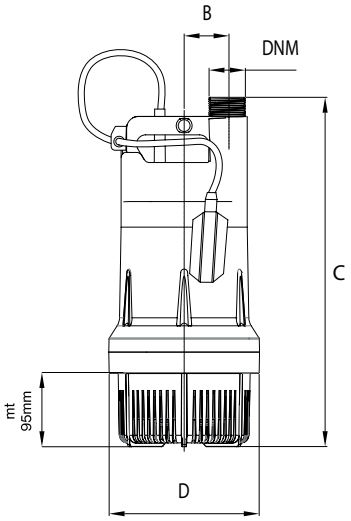

TIPO		DIMENSIONES (mm)							Kg
1~	3~	B	C	D	DNM	I	L	M	
DPM 5/3 (G)	**DPMT 5/3**	56	454	196	1" ½	264	203	482	10
DPM 3/4 (G)	**DPMT 3/4**	56	454	196		264	203	482	10,5

DH

Bombas de drenaje con rodete abierto para el bombeo de líquidos con sólidos en suspensión. Caracterizadas por su alta presión. La versión monofásica incluye un condensador incorporado, un protector térmico y puede equiparse con un interruptor con flotador.

Agua limpia

Características constructivas

Pintura	cataforesis
Cuerpo bomba	hierro fundido
Camisa exterior, tapa del motor, soporte base	acero inox
Rodete	latón
Sello mecánico	doble sello con barrera de aceite: carburo de silicio en el lado de la bomba, anillo de sellado en el lado del motor
Eje motor	acero inox AISI 430
Paso libre	Ø máx. 10 mm
Inmersión máxima	5 m
Temperatura del líquido	0 - 40 °C
Cable	H07 RN8F, 10 m
G	interruptor de flotador

Motor

Motor de inducción de 2 polos	3~ 400V - 50Hz 1~ 230V - 50Hz (con protección térmica)
Clase de aislamiento	F
Grado de protección	IPX8

LOTES				
TIPO	CAMIÓN		CONTENEDOR	
	PALET (cm)	Nº bombas	PALET (cm)	Nº bombas
DH(T)	80×120×125	57	80×120×165	76

DH ▢ **100 G**

- ▢ sin interruptor de flotador
- **G** con interruptor de flotador
- motor ▢ 1~ **T** 3~
- tipo de bomba

DH

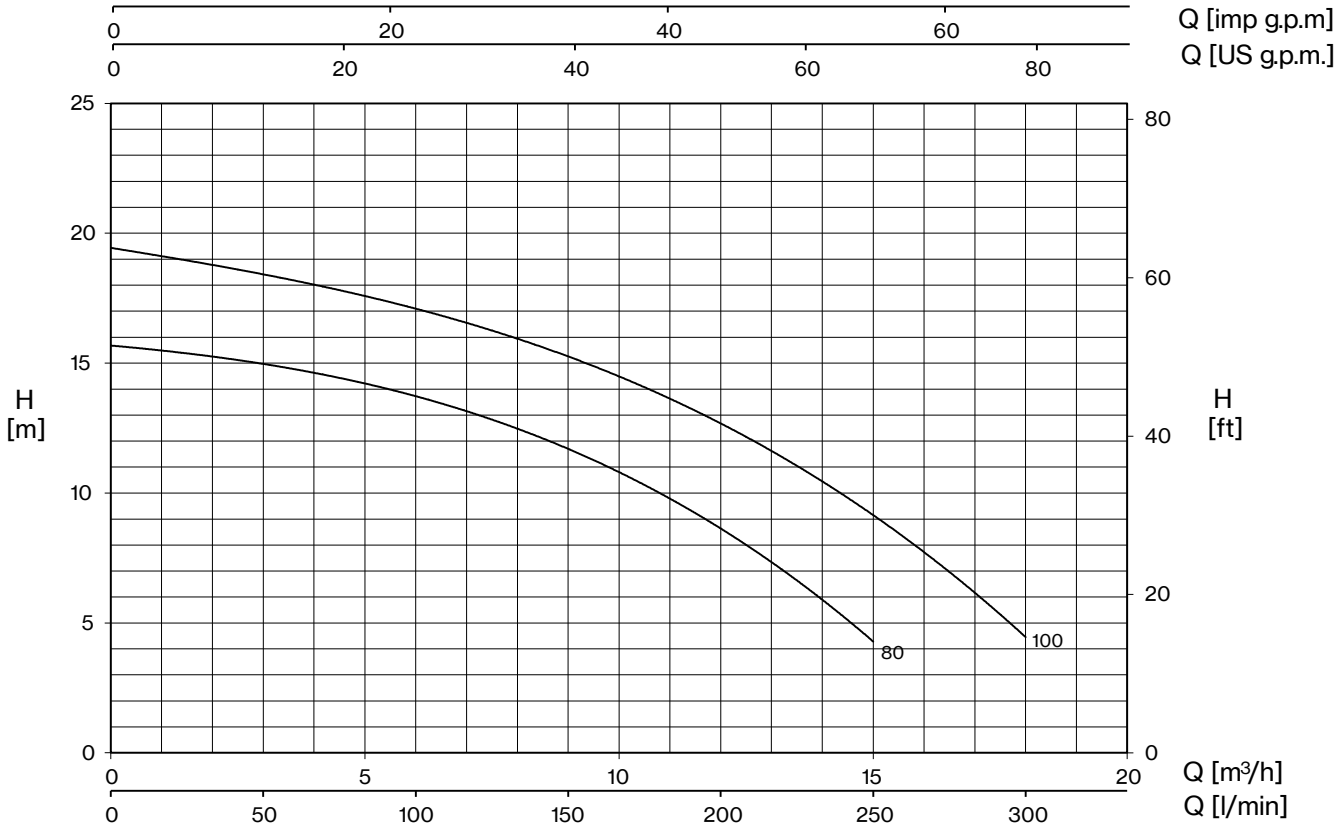

TIPO - 50 Hz		P1	TENSIÓN		Q (m³/h - l/min)						
1~	3~		1~ 230V	3~ 400V	0	3	6	9	12	15	18
					0	50	100	150	200	250	300
		kW	A		H (m)						
DH 80 (G)	**DHT 80**	0,98	4,3	2,1	15,7	14,9	13,8	11,7	8,6	4,3	
DH 100 (G)	**DHT 100**	1,37	6,2	2,8	19,4	18,5	17,1	15,2	12,6	9,3	4,4

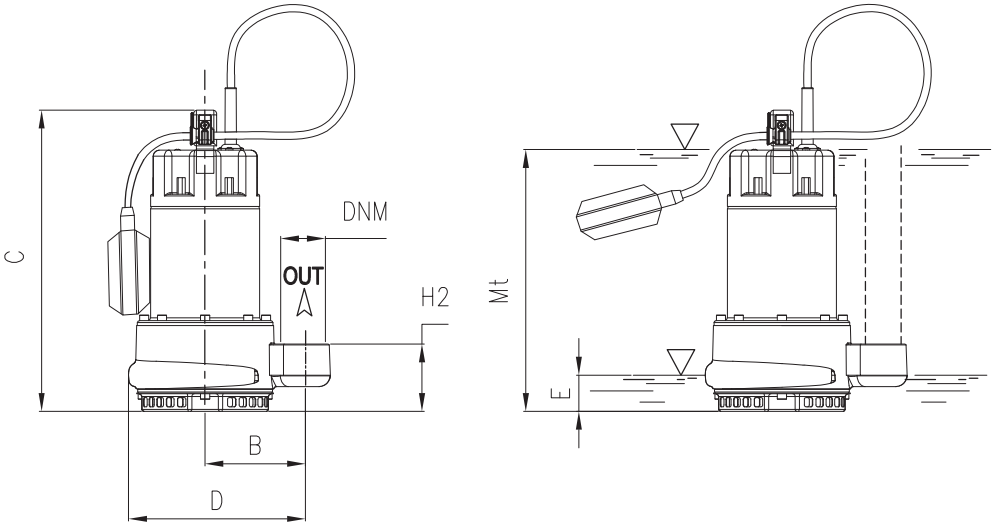

E: nivel máximo de vaciado
Mt: nivel mínimo de líquido para funcionamiento continuo

TIPO		DIMENSIONES (mm)										Kg
1~	3~	B	C	D	E	H2	Mt	DNM	I	L	M	
DH 80 (G)	**DHT 80**	105	337	288	53	74	284	1" ½ G	180	255	380	14,5
DH 100 (G)	**DHT 100**	105	337	288	53	74	284		180	255	380	16

DC

Aguas residuales
Alta presión

DC 160-310

DCT 410-1000

DCT 410-1000/P

Bombas de drenaje de alta presión, ideales para aplicaciones civiles e industriales, diseñadas específicamente para un uso intensivo. Disponibles en versiones móviles o permanentes con pie de acoplamiento.

Aguas grises

Características constructivas

Pintura	cataforesis
Cuerpo bomba	hierro fundido
Rodete	hierro fundido
Sello mecánico	doble sello con barrera de aceite: carburo de silicio en el lado de la bomba, cerámica-grafito en el lado del motor
Eje motor	acero inox AISI 304
Paso libre	Ø máx. 10 mm
Inmersión máxima	20 m
Temperatura del líquido	0 - 40 °C
Cable	H07 RN8F, 10 m
Pernos	A2 acero inox
Base de apoyo	hierro galvanizado
Juntas	caucho NBR

Motor

Motor de inducción de 2 polos	3~ 230V - 50Hz 3~ 400V - 50Hz 3~ 230/400V - 50Hz 3~ 400/690V - 50Hz 1~ 230V - 50Hz condensador de funcionamiento necesario (35µF para el modelo de 1,5CV, 50µF para el modelo de 2CV)
Clase de aislamiento	F
Grado de protección	IPX8

LOTES				
TIPO	CAMIÓN		CONTENEDOR	
	PALET (cm)	N° bombas	PALET (cm)	N° bombas
DC(T) 160÷310	85×110×145	18	85×110×190	27
DCT 410-560	85×110×170	12	85×110×170	12
DCT 750-1000	100×120190	12	100×120×190	12

DC T 560 -CF

- -CF: contrabrida — no incluido / CF incluido
- T: motor — 1~ / T 3~
- DC: tipo de bomba

DC

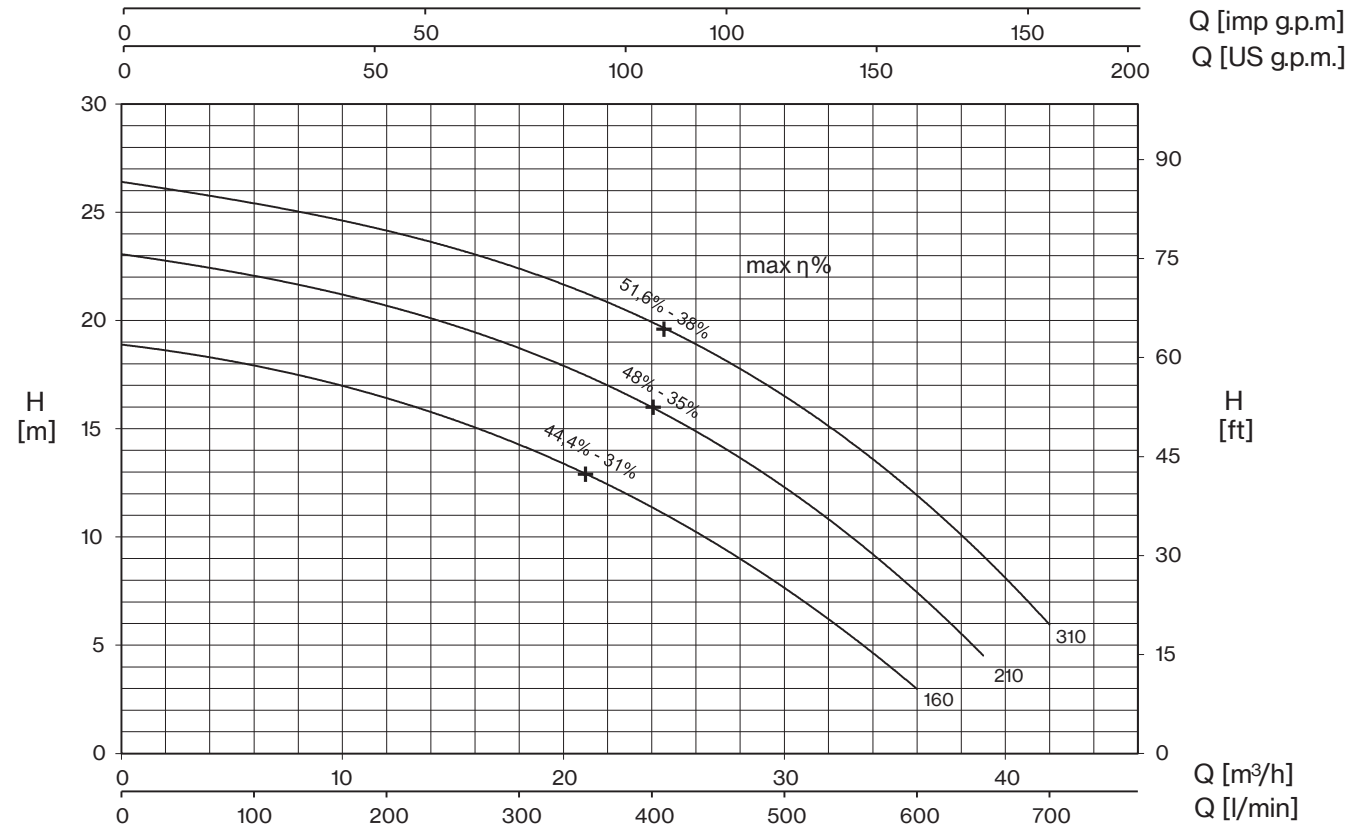

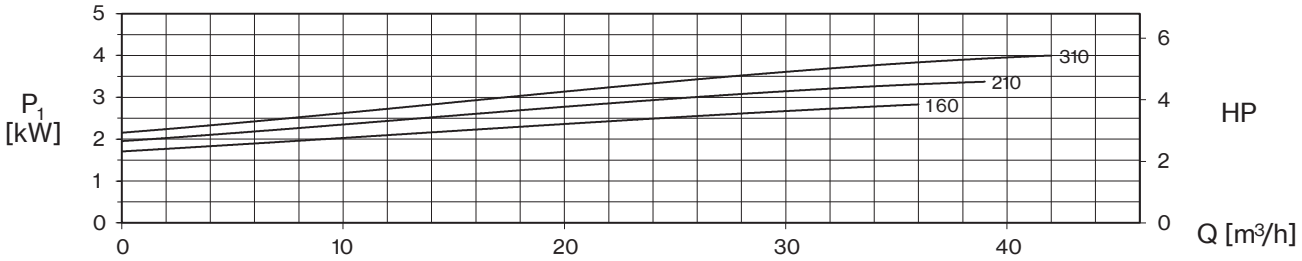

TIPO - 50 Hz		TENSIÓN				
1~	3~	1~ 230 V	3~ 230V (*)	3~ 400V	230/400 V ⅄ / △ (*)	400/690 V ⅄ / △
DC 160	**DCT 160**	13,8	8,3	4,8	-	-
DC 210	**DCT 210**	16,5	10,2	5,9	-	-
-	**DCT 310**	-	12	6,9	-	-

(*) sin ejecución estándar

+ max η %

rendimiento hidráulico máximo y rendimiento total respectivo

TIPO - 50 Hz		P2		P1		Q (m³/h - l/min)								
1~	3~			1~	3~	0	6	12	18	24	30	36	39	42
						0	100	200	300	400	500	600	650	700
		CV	kW	kW		H (m)								
DC 160	**DCT 160**	1,5	1,1	3,0	2,8	18,9	17,9	16,4	14,3	11,4	7,6	3,0		
DC 210	**DCT 210**	2	1,5	3,7	3,4	23,0	22,2	20,7	18,6	15,9	12,5	7,4	4,5	
-	**DCT 310**	3	2,2	-	4,0	26,4	25,4	24,2	22,4	19,9	16,4	12,1	9,1	5,9

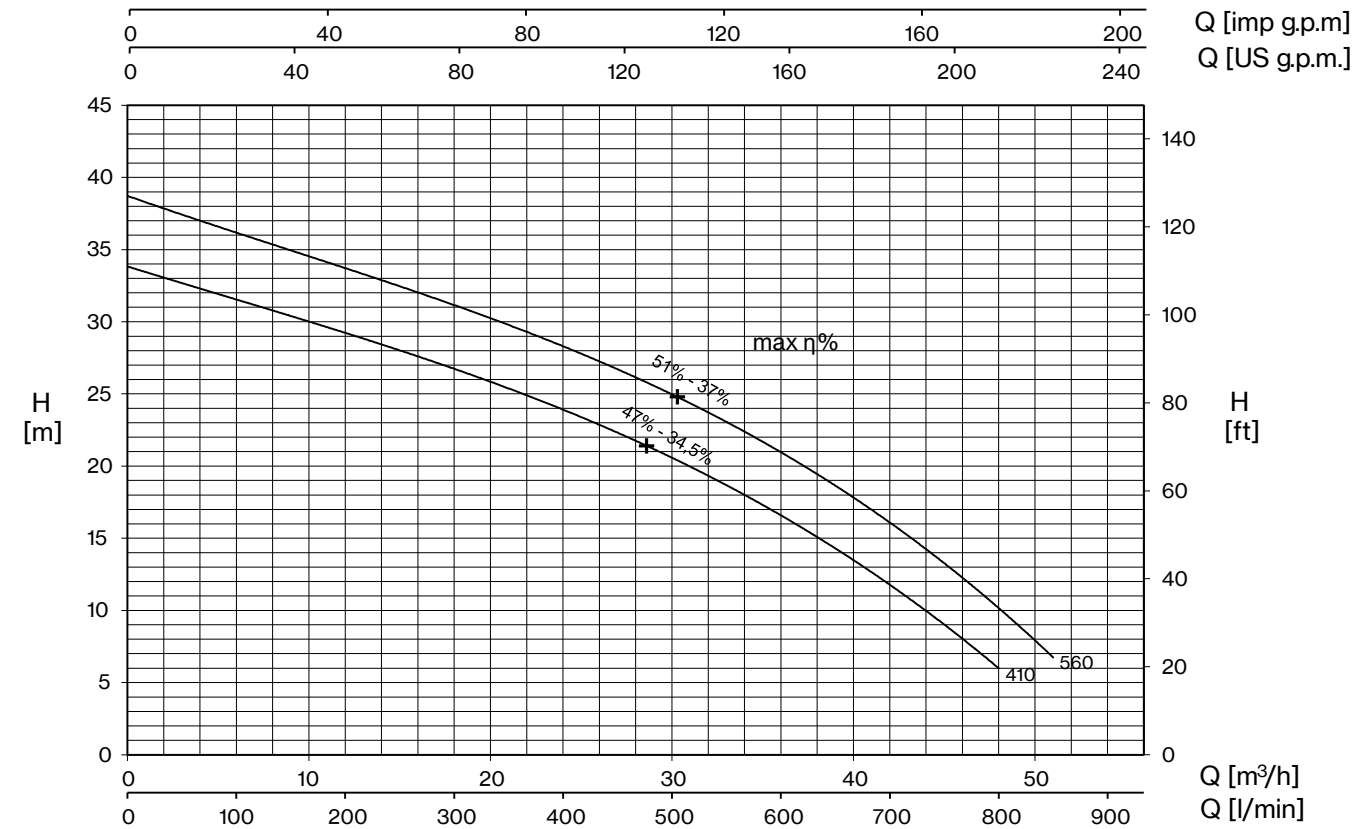

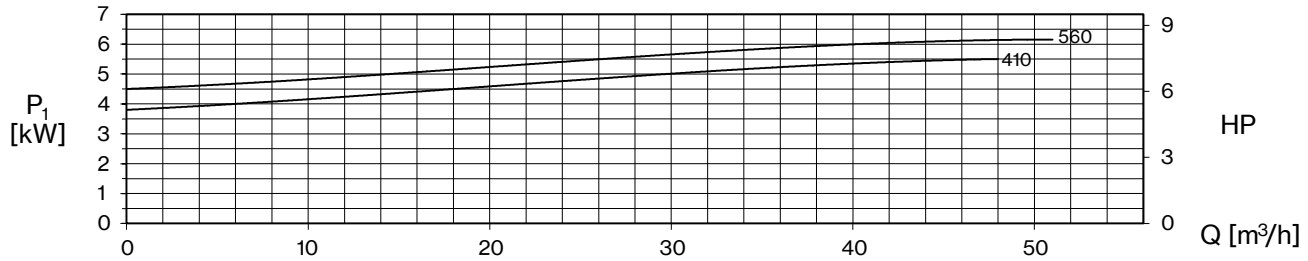

TIPO - 50 Hz	TENSIÓN			
3~	3~ 230V (*)	3~ 400V	230/400 V ⅄ / △ (*)	400/690 V ⅄ / △
DCT 410	15,4	8,9	-	-
DCT 560	17,6	10,2	-	-

(*) sin ejecución estándar

+ max η %

rendimiento hidráulico máximo y rendimiento total respectivo

TIPO - 50 Hz	P2		P1	Q (m³/h - l/min)									
3~				0	6	12	18	24	30	36	42	48	51
				0	100	200	300	400	500	600	700	800	850
	CV	kW	kW	H (m)									
DCT 410	4	3	5,5	33,8	31,6	29,2	26,8	23,9	20,5	16,5	12,0	5,9	
DCT 560	5,5	4	6,3	38,7	36,1	33,9	31,2	28,3	24,7	20,9	16,3	10,4	6,5

DC

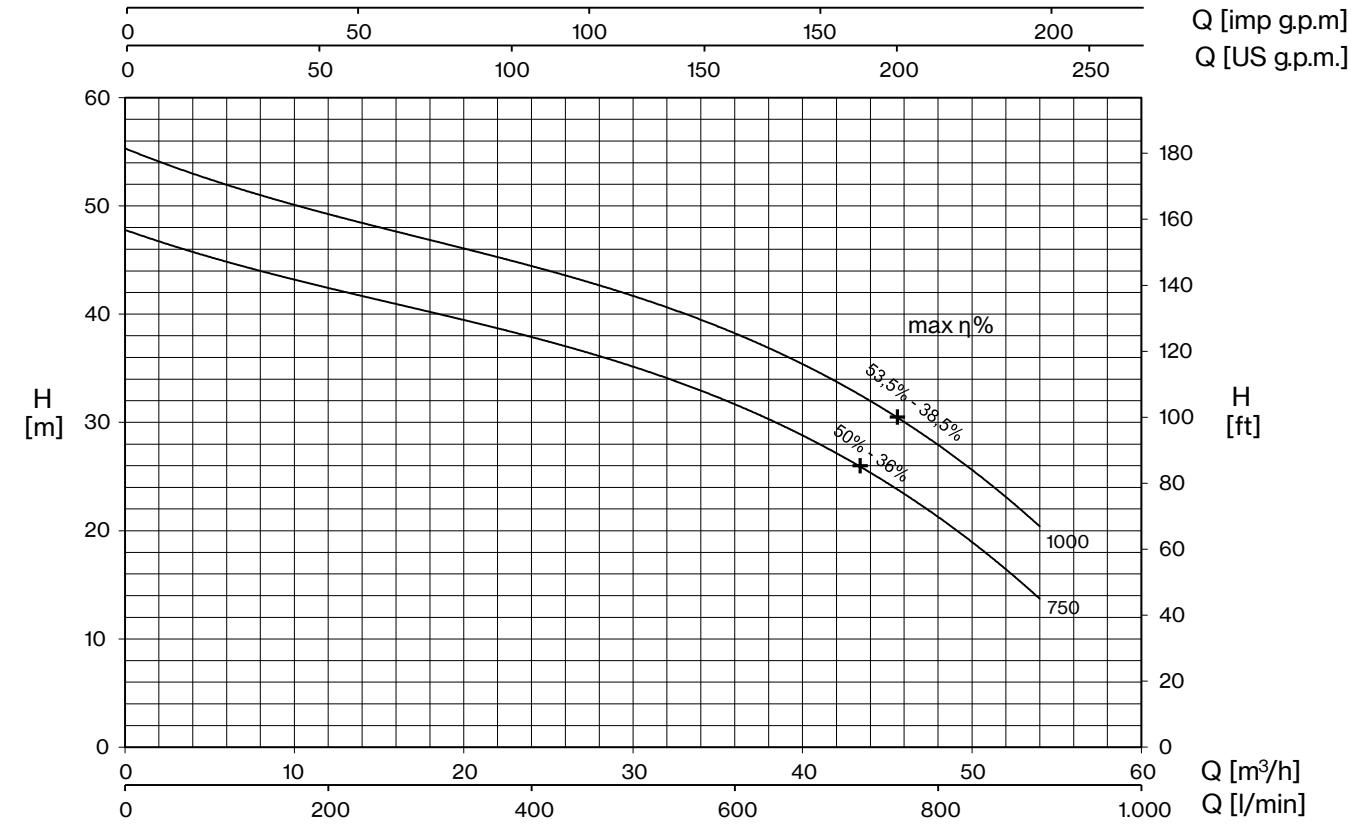

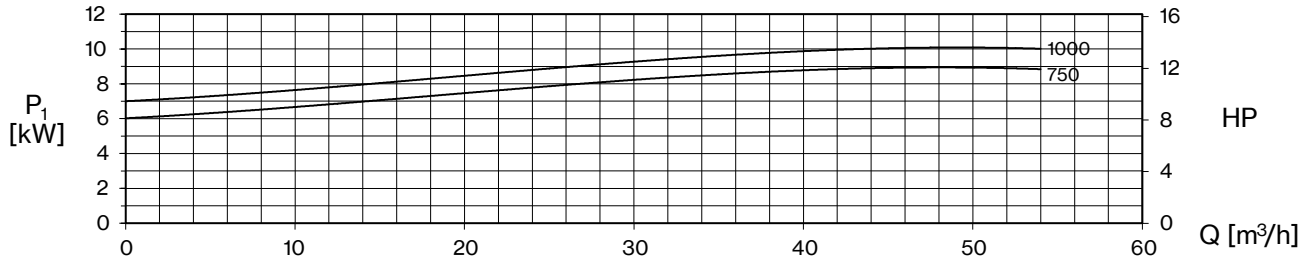

TIPO - 50 Hz	TENSIÓN			
3~	3~ 230V (*)	3~ 400V	230/400 V ⅄ / △ (*)	400/690 V ⅄ / △
DCT 750	-	15,3	26,5	15,3
DCT 1000	-	17,5	30,3	17,5

(*) sin ejecución estándar

+ max η %

rendimiento hidráulico máximo y rendimiento total respectivo

TIPO - 50 Hz	P2		P1	Q (m³/h - l/min)								
3~				0	12	18	24	30	36	42	48	54
				0	200	300	400	500	600	700	800	900
	CV	kW	kW	H (m)								
DCT 750	7,5	5,5	9,0	47,6	42,9	40,4	37,7	34,7	31,2	27,4	22,3	13,1
DCT 1000	10	7,5	10,3	55,1	49,8	47,1	44,2	41,1	37,8	34,0	29,1	19,7

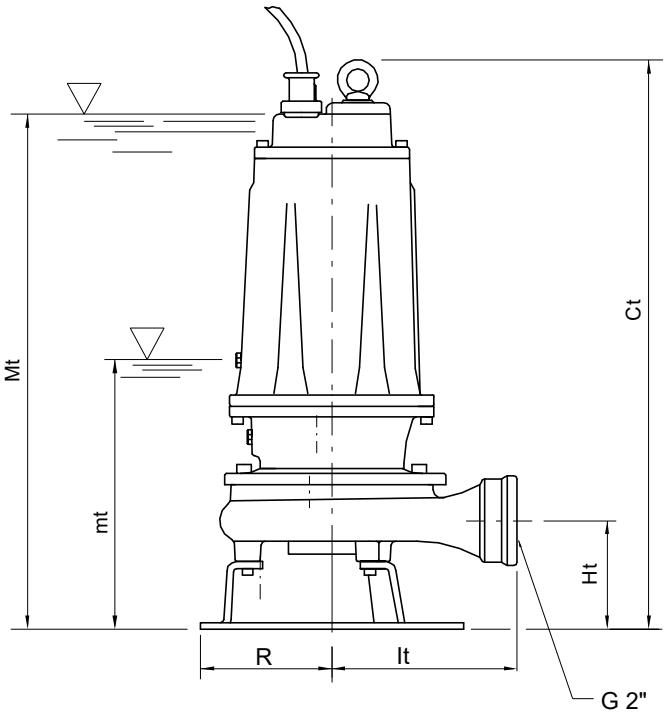

ACCESORIOS

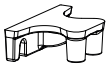

Kit de acoplamiento rápido

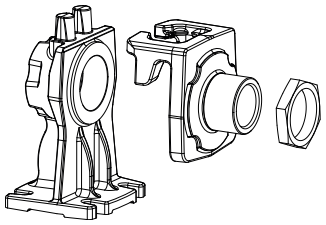

mt: nivel mínimo de funcionamiento
Mt: nivel mínimo de inmersión para funcionamiento continuo

TIPO		DIMENSIONES (mm)							Kg
1~	3~	Ct	Ht	R	It	mt	Mt	DNM	
DC 160	**DCT 160**	513	102	117	174	205	475	2"G	37
DC 210	**DCT 210**	513	102	117	174	205	475	2"G	37,5
-	**DCT 310**	513	102	117	174	205	475	2"G	37

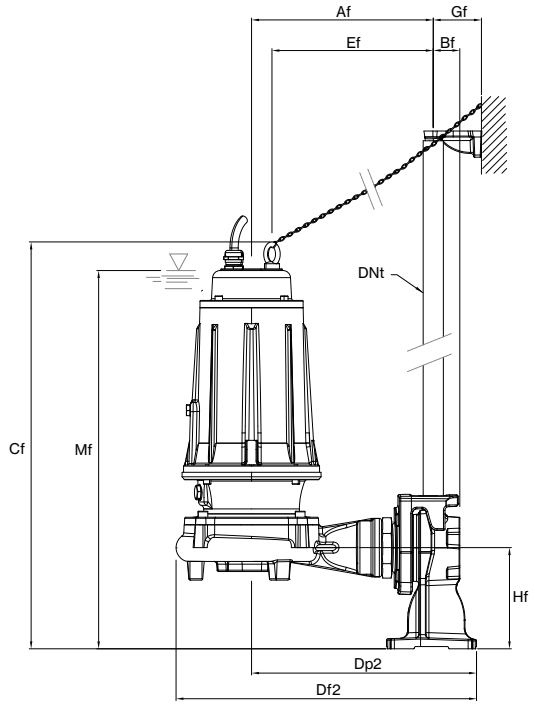

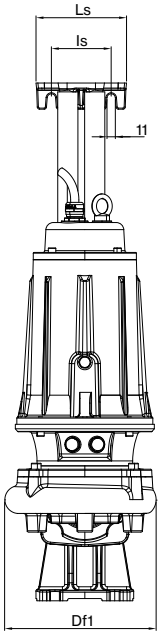

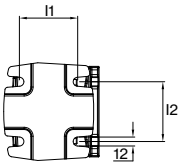

Mf: nivel mínimo de inmersión para funcionamiento continuo

TIPO		DIMENSIONES (mm)													
1~	3~	Af	Bf	Cf	Df1	Df2	Dp2	Ef	Gf	Hf	I1	I2	Is	Ls	Mf
DC 160	**DCT 160**	243	36	545	203	402	301	216	65	135	78	80	80	121	506
DC 210	**DCT 210**	243	36	545	203	402	301	216	65	135	78	80	80	121	506
-	**DCT 310**	243	36	545	203	402	301	216	65	135	78	80	80	121	506

DC

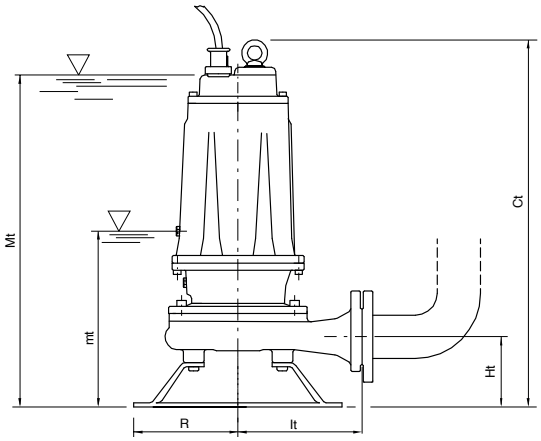

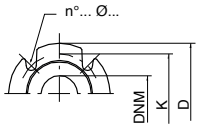

ACCESORIOS

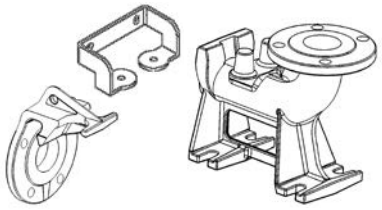

Kit de acoplamiento rápido

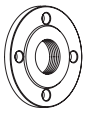

Contrabrida

mt: nivel mínimo de funcionamiento
Mt: nivel mínimo de inmersión para funcionamiento continuo

TIPO	DIMENSIONES (mm)							Kg
3~	Ct	Ht	R	It	mt	Mt	DNM	
DCT 410	595	112	160	187	263	550	50	60,5
DCT 560	595	112	160	187	263	550	50	63,5
DCT 750	680	160	180	250	280	630	65	91
DCT 1000	680	160	180	250	280	630	65	93,5

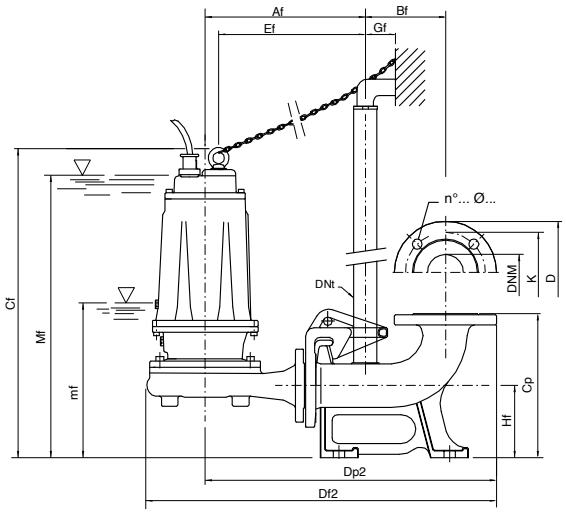

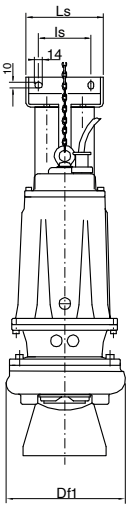

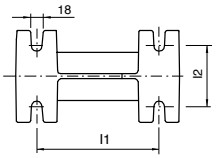

mf: nivel mínimo de funcionamiento
Mf: nivel mínimo de inmersión para funcionamiento continuo

Brida UNI PN 10 (mm)			
DNM	K	D	n°... ø...
50	125	165	4... 18...
65	145	185	4... 18...

TIPO	DIMENSIONES (mm)																	
3~	Af	Bf	Cf	Cp	Df1	Df2	Dp2	DNt	Ef	Gf	Hf	I1	I2	Is	Ls	mf	Mf	DNM
DCT 410/P	300	145	614	260	237	654	535	1" ¼	269	55	130	200	100	95	140	290	566	50
DCT 560/P	300	145	614	260	237	654	535	1" ¼	269	55	130	200	100	95	140	290	566	50
DCT 750/P	331	145	656	260	279	701	569	1" ¼	296	55	130	200	100	95	140	290	600	65
DCT 1000/P	331	145	656	260	279	701	569	1" ¼	296	55	130	200	100	95	140	290	600	65

TIPO	PROTECCIÓN		1 BOMBA PANEL DE CONTROL			2 BOMBAS PANEL DE CONTROL		
	1~ 230V	3~ 400V	1~ 230V	3~ 400V	400/690 V	1~ 230V	3~ 400V	400/690 V
DC 160	PMC 15/35-15	PT 20-30-40/4.3-6.8	EQSM + 35µF	EQSMT 10	-	EQ2SM + 2×35µF	EQ2SMT 10	-
DC 210	PMC 20/50-18	PT 20-30-40/4.3-6.8	EQSM + 50µF	EQSMT 10	-	EQ2SM + 2×50µF	EQ2SMT 10	-
DCT 310	-	PT 40-50/5.7-9.1	-	EQSMT 10	-	-	EQ2SMT 10	-
DCT 410	-	PT 55-75/8.6-13.5	-	EQSMT 10	-	-	EQ2SMT 10	-
DCT 560	-	PT 55-75/8.6-13.5	-	EQSMT 10	-	-	EQ2SMT 10	-
DCT 750	-	PT 100/12.5-16.5	-	EQSMT 10	QST 7	-	EQ2SMT 10	Q2ST 7
DCT 1000	-	PT 125-150/16-21	-	EQSMT 10	QST 10	-	EQ2SMT 15	Q2ST 10

DB

Bombas de drenaje con rodete “BI-CANAL” para el bombeo de aguas residuales y líquidos con sólidos en suspensión; ideales para aplicaciones civiles y domésticas. La versión monofásica incluye un condensador incorporado, un protector térmico y puede equiparse con un interruptor con flotador.

Aguas grises

Aguas negras

Características constructivas

Pintura	cataforesis
Cuerpo bomba	hierro fundido
Camisa exterior, tapa del motor, soporte base	acero inox
Rodete	acero inox
Sello mecánico	doble sello con barrera de aceite: carburo de silicio en el lado de la bomba, cerámica-grafito en el lado del motor
Eje motor	acero inox AISI 430
Paso libre	Ø máx. 50 mm
Inmersión máxima	5 m
Temperatura del líquido	0 - 40 °C
Cable	H07 RN8F, 10 m
G	interruptor de flotador

Motor

Motor de inducción de 2 polos	3~ 400V - 50Hz 1~ 230V - 50Hz (con protección térmica)
Clase de aislamiento	F
Grado de protección	IPX8

LOTES				
TIPO	CAMIÓN		CONTENEDOR	
	PALET (cm)	N° bombas	PALET (cm)	N° bombas
DB(T)	80×120×160	48	80×120×160	48

DB ☐ **100** **G**

- ☐ sin interruptor de flotador
- **G** con interruptor de flotador
- motor ☐ 1~ **T** 3~
- tipo de bomba

DB

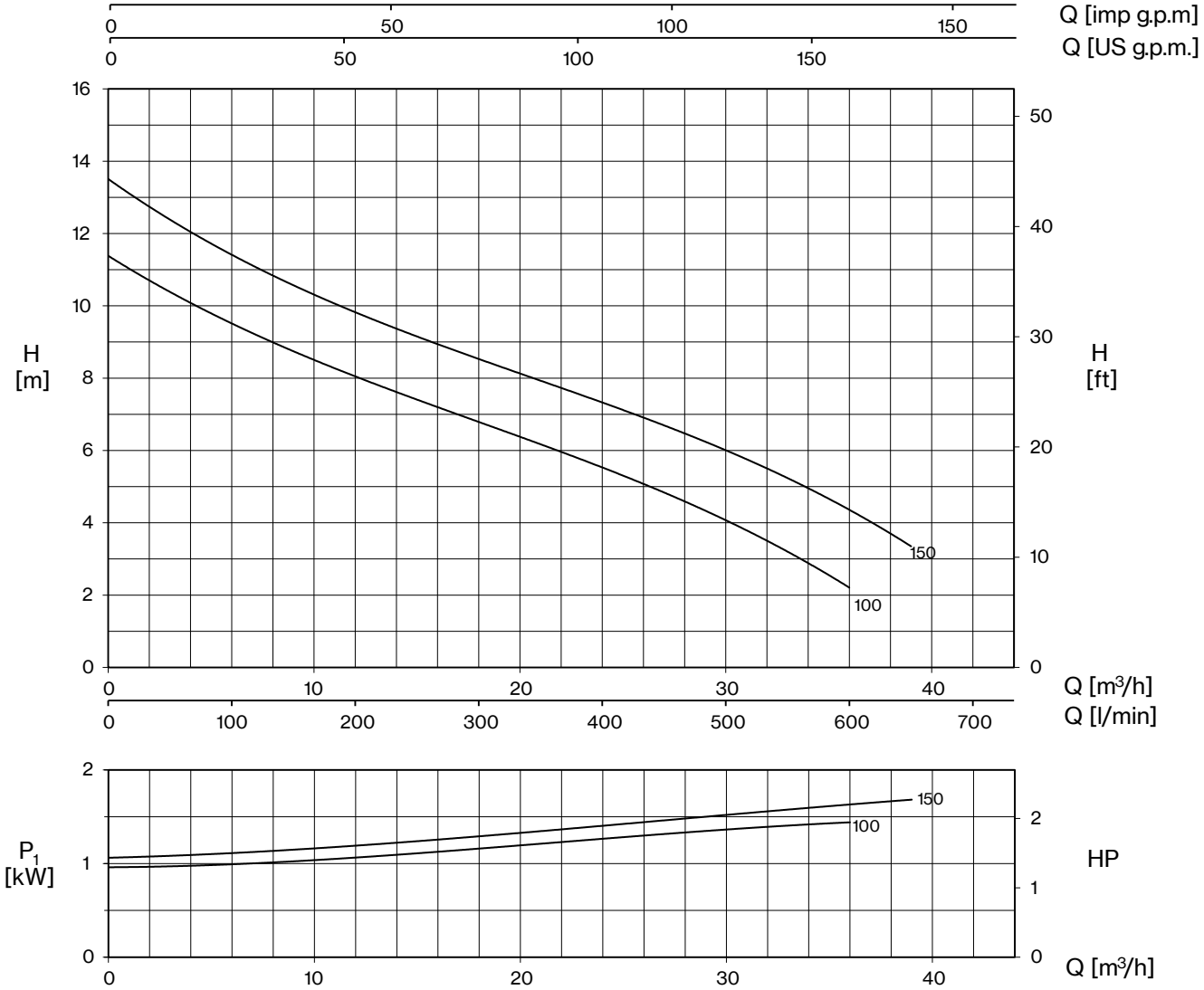

TIPO - 50 Hz		P1	TENSIÓN		Q (m³/h - l/min)							
1~	3~		1~ 230V	3~ 400V	0	6	12	18	24	30	36	39
					0	100	200	300	400	500	600	650
		kW	A		H (m)							
DB 100 (G)	**DBT 100**	1,35	5,9	2,8	11,4	9,5	8,0	6,8	5,6	4,0	2,2	
DB 150 (G)	**DBT 150**	1,7	8,0	3,0	13,6	11,5	9,8	8,5	7,3	6,0	4,3	3,4

E: nivel máximo de vaciado
Mt: nivel mínimo de líquido para funcionamiento continuo

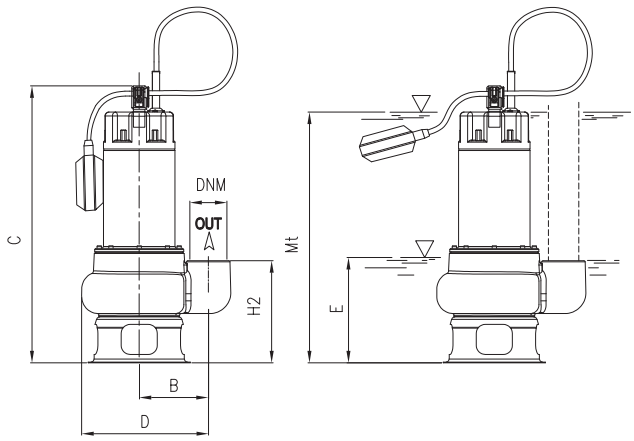

TIPO		DIMENSIONES (mm)										Kg
1~	3~	B	C	D	E	H2	Mt	DNM	I	L	M	
DB 100 (G)	**DBT 100**	115	469	210	160	170	417	2” G	200	260	470	17
DB 150 (G)	**DBT 150**	115	469	210	160	170	417		200	260	470	18,5

DM

Aguas residuales
Monocanal

Bombas de drenaje equipadas con rodete monocanal. Diseñadas específicamente para aplicaciones de trabajo pesado, garantizan alta capacidad a media presión; ideales para aplicaciones civiles e industriales. Disponibles en versión móvil o permanente con pie de acoplamiento.

DM 160-560

DMT 1000

Aguas grises

Aguas negras

Características constructivas

Pintura	cataforesis
Cuerpo bomba	hierro fundido
Rodete	hierro fundido
Sello mecánico	doble sello con barrera de aceite: carburo de silicio en el lado de la bomba, cerámica-grafito en el lado del motor
Eje motor	acero inox AISI 304
Paso libre	Ø máx. 50 mm
Inmersión máxima	20 m
Temperatura del líquido	0 - 40 °C
Cable	H07 RN8F, 10 m
Pernos	A2 acero inox
Base de apoyo	hierro galvanizado
Juntas	caucho NBR

Motor

Motor de inducción de 2 polos	3~ 230V - 50Hz 3~ 400V - 50Hz 3~ 230/400V - 50Hz 3~ 400/690V - 50Hz 1~ 230V - 50Hz condensador de funcionamiento necesario (35µF para el modelo de 1,5CV, 50µF para el modelo de 2CV)
Clase de aislamiento	F
Grado de protección	IPX8

LOTES				
TIPO	CAMIÓN		CONTENEDOR	
	PALET (cm)	N° bombas	PALET (cm)	N° bombas
DM(T) 160÷310	85×110×145	18	85×110×190	27
DMT 410-560	85×110×170	12	85×110×170	12
DMT 1000	100×120×190	12	100×120×190	12

DM T 560 -CF

- -CF: contrabrida — no incluido / CF incluido
- T: motor — 1~ / T 3~
- DM: tipo de bomba

DM

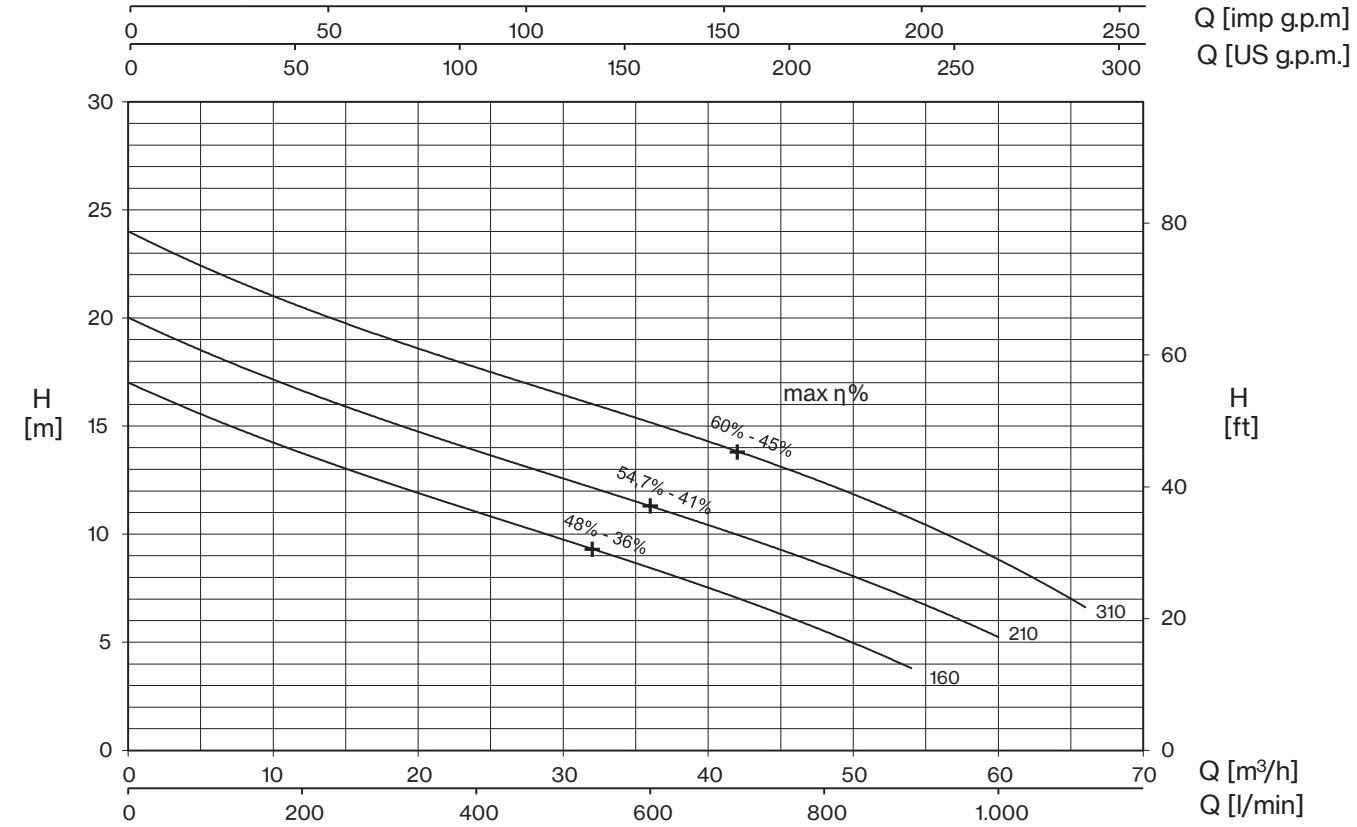

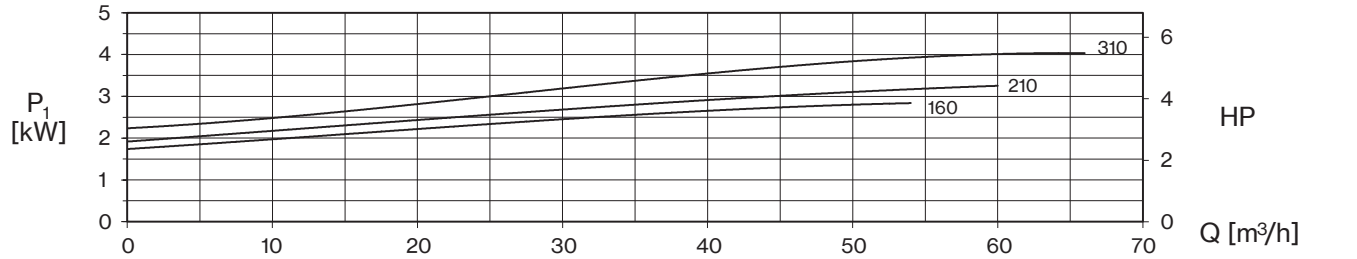

TIPO - 50 Hz		TENSIÓN				
1~	3~	230 V	3~ 230V (*)	3~ 400V	230/400 V ⅄ / △ (*)	400/690 V ⅄ / △
DM 160	**DMT 160**	12,5	7,6	4,4	-	-
DM 210	**DMT 210**	15	9,5	5,5	-	-
-	**DMT 310**	-	12	6,9	-	-

(*) sin ejecución estándar

+ max η %

rendimiento hidráulico máximo y rendimiento total respectivo

TIPO - 50 Hz		P2		P1		Q (m³/h - l/min)											
1~	3~			1~	3~	0	6	12	18	24	30	36	42	48	54	60	66
						0	100	200	300	400	500	600	700	800	900	1000	1100
		CV	kW	kW		H (m)											
DM 160	**DMT 160**	1,5	1,1	2,8	2,6	17,0	15,3	13,8	12,3	11,0	9,8	8,4	7,1	5,5	3,8		
DM 210	**DMT 210**	2	1,5	3,3	3,1	19,9	18,4	16,7	15,2	13,8	12,4	11,3	10,1	8,6	7,0	5,2	
-	**DMT 310**	3	2,2	-	4,1	23,9	22,2	20,6	19,1	17,8	16,3	15,0	13,8	12,3	10,9	9,1	6,4

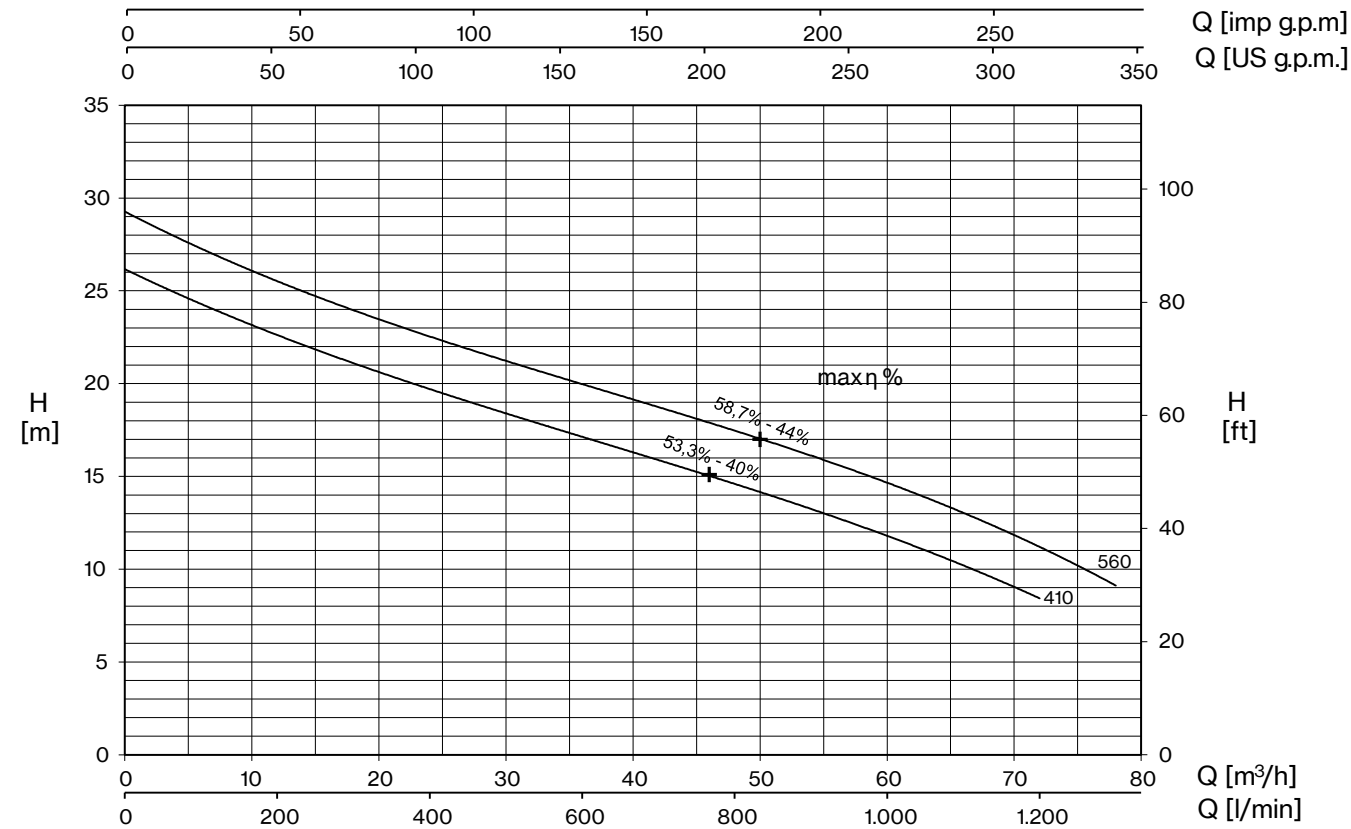

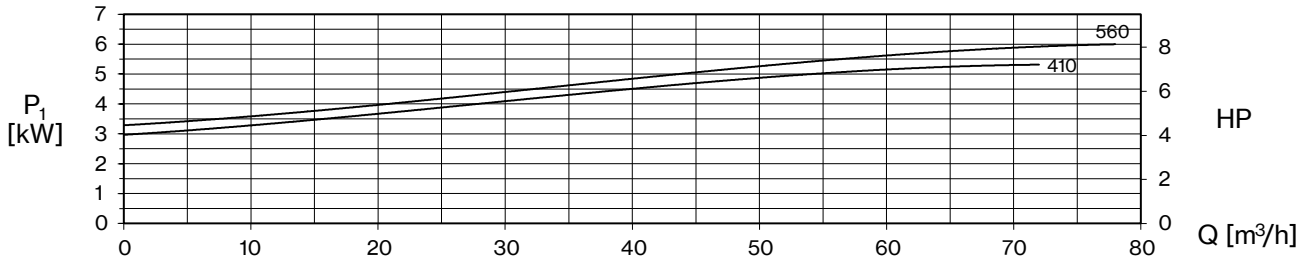

TIPO - 50 Hz	TENSIÓN			
3~	3~ 230V (*)	3~ 400V	230/400 V ⅄ / △ (*)	400/690 V ⅄ / △
DMT 410	15,4	8,9	-	-
DMT 560	17,6	10,2	-	-

(*) sin ejecución estándar

+ max η %

rendimiento hidráulico máximo y rendimiento total respectivo

TIPO - 50 Hz	P2		P1	Q (m³/h - l/min)									
3~				0	6	18	30	42	54	60	66	72	78
				0	100	300	500	700	900	1000	1100	1200	1300
	CV	kW	kW	H (m)									
DMT 410	4	3	5,3	26	24,6	21,1	18,2	15,9	13,3	11,8	10,3	8,3	
DMT 560	5,5	4	6,0	29,1	27,5	24,1	21,1	18,6	16,1	14,7	13,1	11,4	8,9

DM

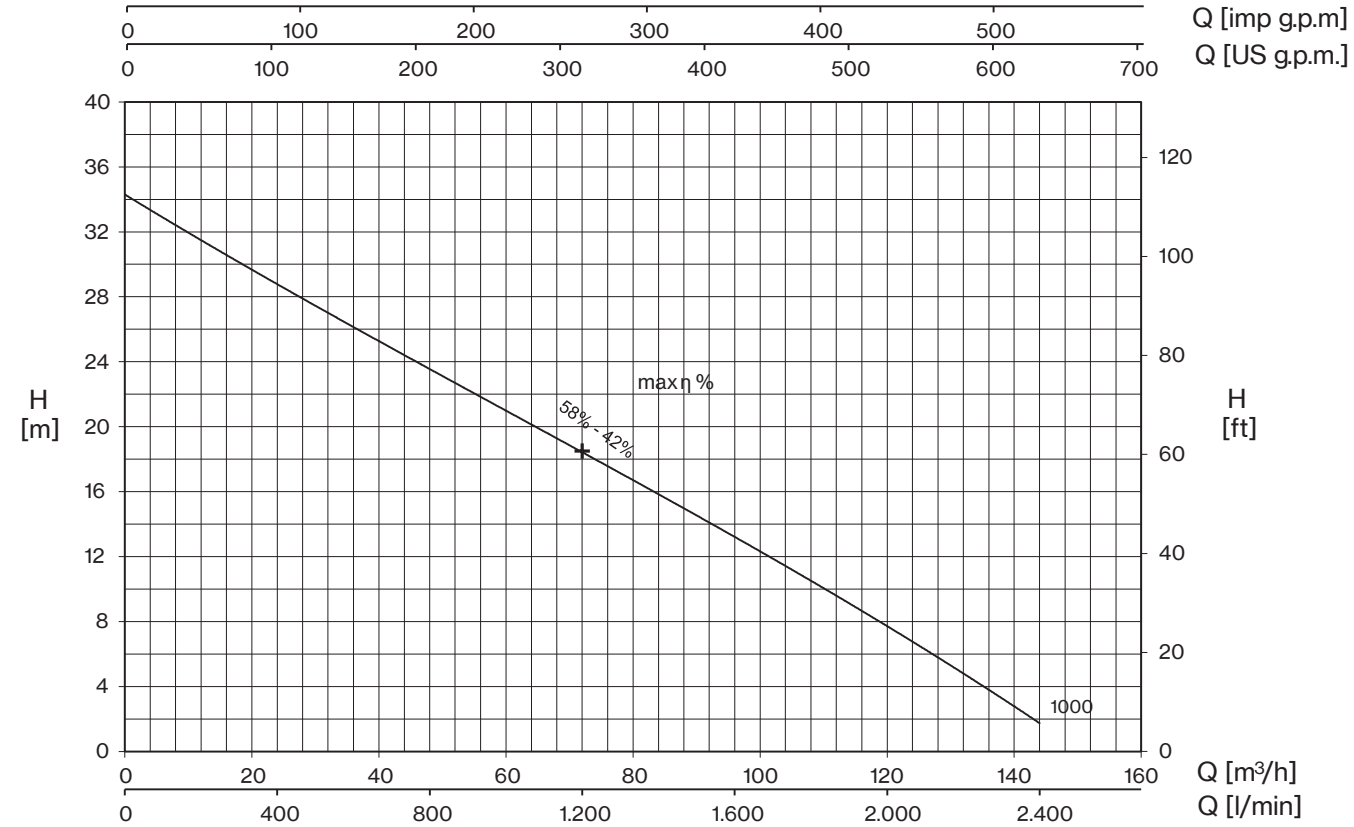

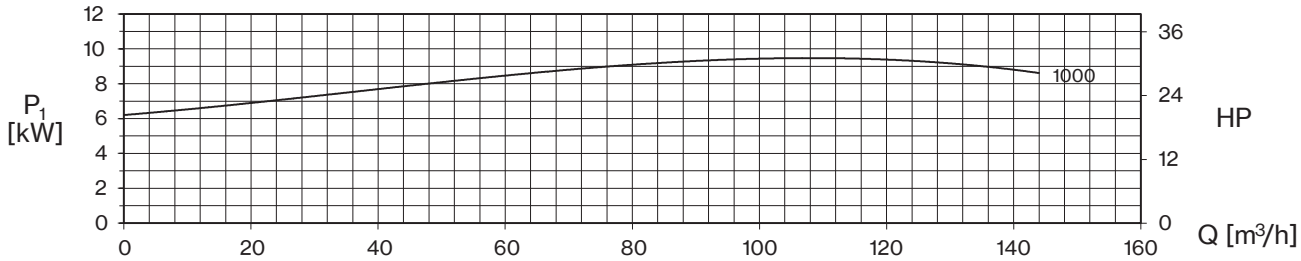

TIPO - 50 Hz	TENSIÓN			
3~	3~ 230V (*)	3~ 400V	230/400 V ⅄ / △ (*)	400/690 V ⅄ / △
DMT 1000	-	16,3	28,2	16,3

(*) sin ejecución estándar

+ max η %

rendimiento hidráulico máximo y rendimiento total respectivo

TIPO - 50 Hz	P2		P1	Q (m³/h - l/min)												
3~				0	12	24	36	48	60	72	84	96	108	120	132	144
				0	200	400	600	800	1000	1200	1400	1600	1800	2000	2200	2400
	CV	kW	kW	H (m)												
DMT 1000	10	7,5	9,6	34,9	30,9	28,3	26,1	23,7	21,3	18,7	16,1	13,2	10,2	7,4	4,6	2,1

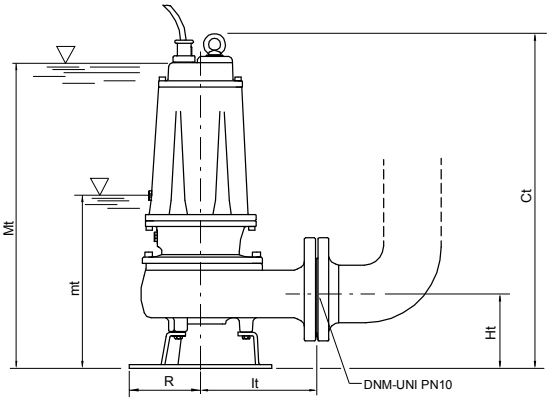

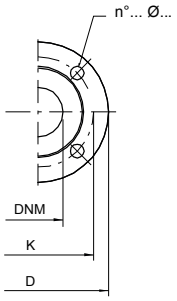

ACCESORIOS

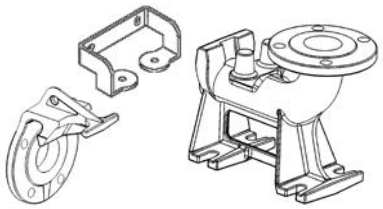

Kit de acoplamiento rápido

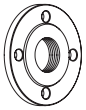

Contrabrida

mt: nivel mínimo de funcionamiento
Mt: nivel mínimo de inmersión para funcionamiento continuo

TIPO		DIMENSIONES (mm)							Kg	
1~	3~	Ct	Ht	R	It	mt	Mt	DNM	1~	3~
DM 160	**DMT 160**	551	123	117	191	243	513	65	41,5	40
DM 210	**DMT 210**	551	123	117	191	243	513	65	42,5	41,5
-	**DMT 310**	551	123	117	191	243	513	65	-	42,5
-	**DMT 410**	645	148	160	210	285	600	80	-	68
-	**DMT 560**	645	148	160	210	285	600	80	-	71,5
-	**DMT 1000**	725	178	180	232	358	670	80	-	94

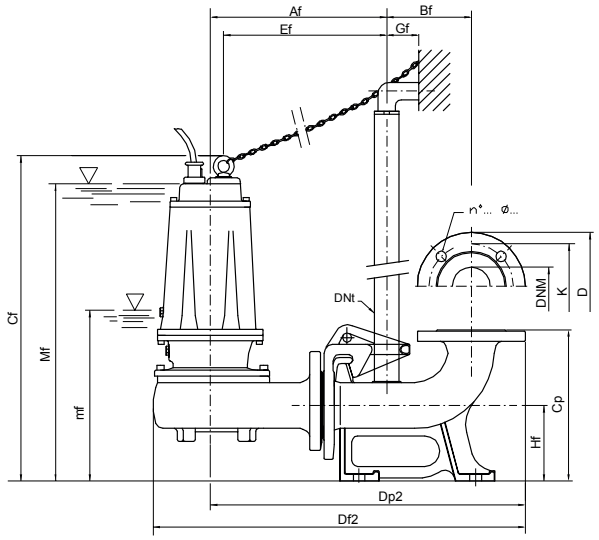

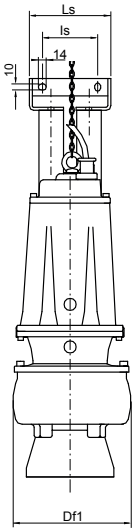

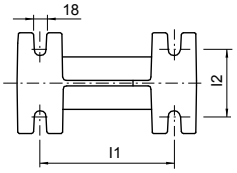

mf: nivel mínimo de funcionamiento
Mf: nivel mínimo de inmersión para funcionamiento continuo

Brida UNI PN 10 (mm)			
DNM	K	D	n°... ø...
65	145	185	4... 18...
80	160	200	8... 18...

TIPO		DIMENSIONES (mm)																	
1~	3~	Af	Bf	Cf	Cp	Df1	Df2	Dp2	DNt	Ef	Gf	Hf	I1	I2	Is	Ls	mf	Mf	DNM
DM 160/P	**DMT 160/P**	303	145	560	260	200	639	542	1" ¼	280	55	130	200	100	95	140	251	521	65
DM 210/P	**DM 210/P**	303	145	560	260	200	639	542	1" ¼	280	55	130	200	100	95	140	251	521	65
-	**DMT 310/P**	303	145	560	260	200	639	542	1" ¼	280	55	130	200	100	95	140	251	521	65
-	**DMT 410/P**	350	165	690	340	220	722	615	2"	319	85	190	250	140	130	180	327	642	80
-	**DMT 560/P**	350	165	690	340	220	722	615	2"	319	85	190	250	140	130	180	327	642	80
-	**DMT 1000/P**	370	165	745	340	235	750	638	2"	338	85	190	250	140	130	180	380	690	80

TIPO	PROTECCIÓN		1 BOMBA PANEL DE CONTROL			2 BOMBAS PANEL DE CONTROL		
	1~ 230V	3~ 400V	1~ 230V	3~ 400V	400/690 V	1~ 230V	3~ 400V	400/690 V
DM 160	PMC 15/35-15	PT 20-30-40/4.3-6.8	EQSM + 35μF	EQSMT 10		EQ2SM + 2×35μF	EQ2SMT 10	
DM 210	PMC 20/50-18	PT 20-30-40/4.3-6.8	EQSM + 50μF	EQSMT 10		EQ2SM + 2×50μF	EQ2SMT 10	
DMT 310		PT 40-50/5.7-9.1		EQSMT 10			EQ2SMT 10	
DMT 400		PT 55-75/8.6-13.5		EQSMT 10			EQ2SMT 10	
DMT 560		PT 55-75/8.6-13.5		EQSMT 10			EQ2SMT 10	
DMT 1000		PT 125-150/16-21		EQSMT 10	QST 10		EQ2SMT 15	Q2ST 10

DM4

Aguas residuales
Monocanal

Bombas de drenaje equipadas con rodete monocanal: además de su alta capacidad, garantizan una excelente presión; ideales para aplicaciones civiles e industriales; diseñadas específicamente para un uso intensivo; disponibles en versiones móviles o permanentes con pies de acoplamiento.

DMT 250-4
DMT 300-4
DMT 400-4

DMT 550-4
DMT 750-4

Aguas grises

Aguas negras

Características constructivas

Pintura	cataforesis
Cuerpo bomba	hierro fundido
Rodete	hierro fundido
Sello mecánico	doble sello con barrera de aceite: carburo de silicio en el lado de la bomba, cerámica-grafito en el lado del motor
Eje motor	acero inox AISI 304
Paso libre	Ø máx. 60 mm (DMT 250/4÷400/4) Ø máx. 90 mm (DMT 550/4-750/4)
Inmersión máxima	20 m
Temperatura del líquido	0 - 40 °C
Cable	H07 RN8F, 10 m
Pernos	A2 acero inox
Base de apoyo	hierro galvanizado
Juntas	caucho NBR

Motor

Motor de inducción de 4 polos	3~ 230V - 50Hz 3~ 400V - 50Hz 3~ 230/400V - 50Hz 3~ 400/690V - 50Hz
Clase de aislamiento	F
Grado de protección	IPX8

LOTES				
TIPO	CAMIÓN		CONTENEDOR	
	PALET (cm)	N° bombas	PALET (cm)	N° bombas
DMT 250-4÷750-4	85×110×190	12	100×120×190	12

DM T 550 - 4 -CF

- -CF: contrabrida — no incluido / CF incluido
- 4: poles
- T: motor T 3~
- DM: tipo de bomba

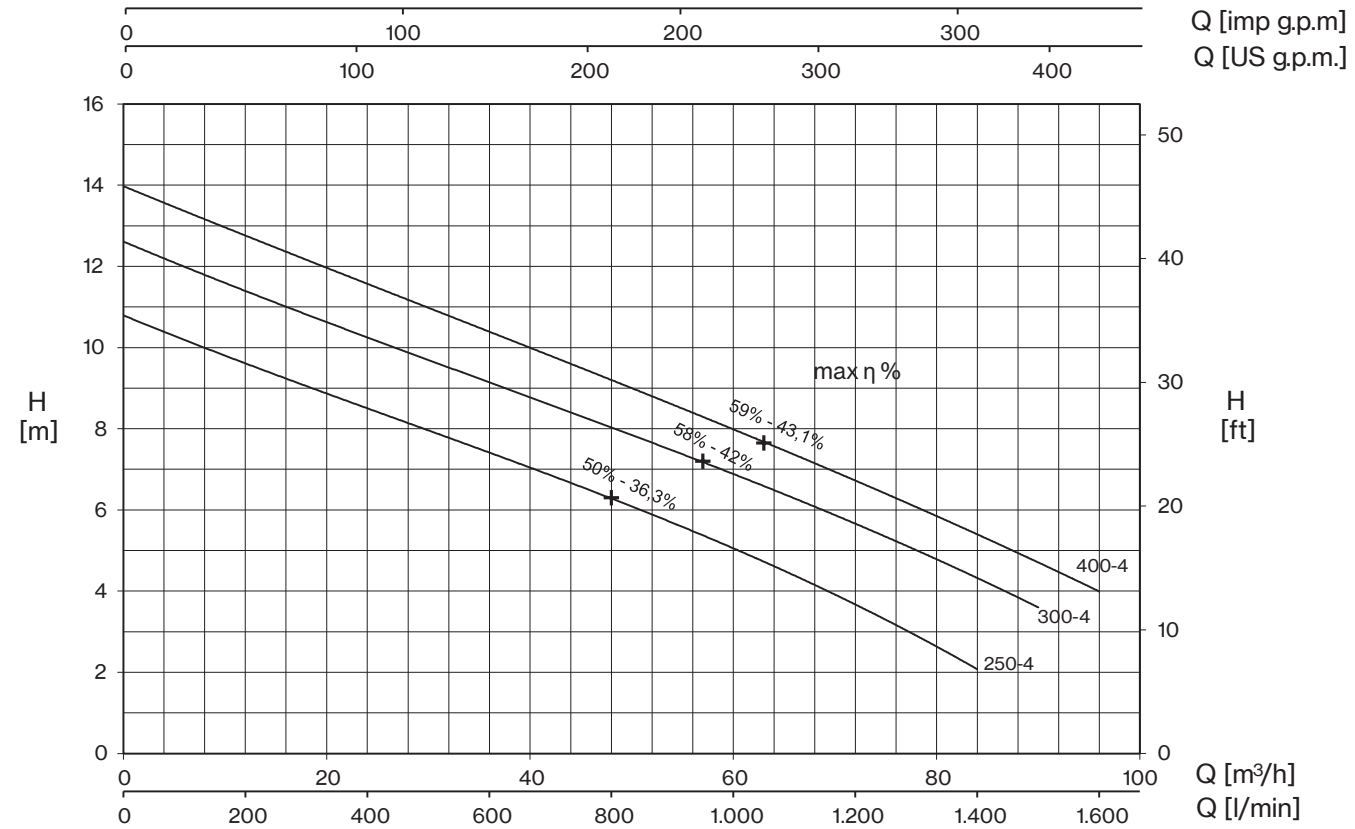

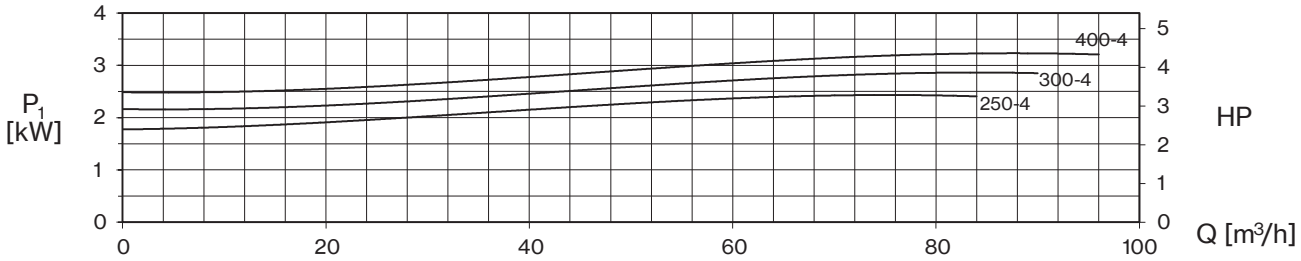

TIPO - 50 Hz	TENSIÓN			
3~	3~ 230V (*)	3~ 400V	230/400 V ⅄ / △ (*)	400/690 V ⅄ / △
DMT 250-4	7,8	4,5	-	-
DMT 300-4	9	5,2	-	-
DMT 400-4	11,2	6,5	-	-

(*) sin ejecución estándar

+ max η %

rendimiento hidráulico máximo y rendimiento total respectivo

TIPO - 50 Hz	P2		P1	Q (m³/h - l/min)									
3~				0	12	24	36	48	60	72	84	90	96
				0	200	400	600	800	1000	1200	1400	1500	1600
	CV	kW	kW	H (m)									
DMT 250-4	2,5	1,8	2,4	10,8	9,6	8,5	7,4	6,3	5,1	3,6	2,1		
DMT 300-4	3	2,2	2,9	12,6	11,4	10,3	9,1	8,0	6,9	5,7	4,3	3,6	
DMT 400-4	4	3	3,2	14,0	12,7	11,6	10,4	9,2	8,0	6,7	5,4	4,7	4,0

DM4

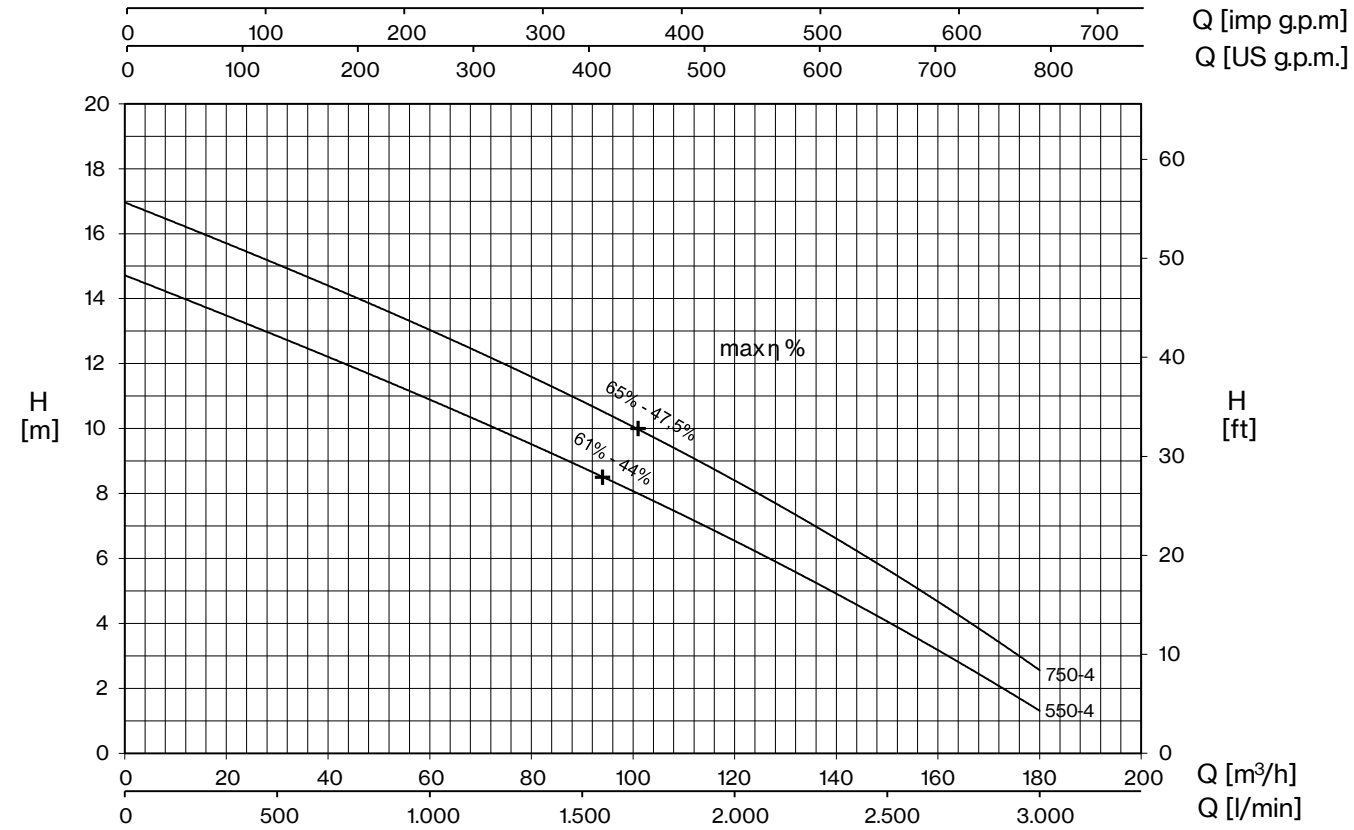

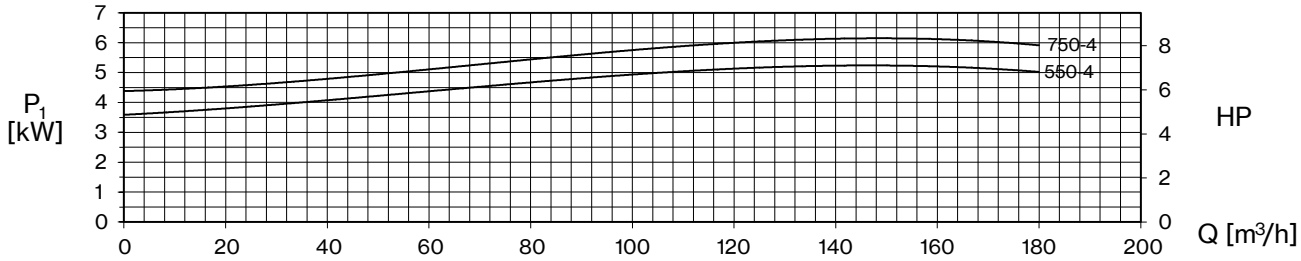

TIPO - 50 Hz	TENSIÓN			
3~	3~ 230V (*)	3~ 400V	230/400V ⅄ / △ (*)	400/690V ⅄ / △
DMT 550-4	-	9,4	16,3	9,4
DMT 750-4	-	11,8	20,4	11,8

(*) sin ejecución estándar

+ max η %

rendimiento hidráulico máximo y rendimiento total respectivo

TIPO - 50 Hz	P2		P1	Q (m³/h - l/min)															
3~				0	12	24	36	48	60	72	84	96	108	120	132	144	156	168	180
				0	200	400	600	800	1000	1200	1400	1600	1800	2000	2200	2400	2600	2800	3000
	CV	kW	kW	H (m)															
DMT 550-4	5,5	4	5,2	14,7	14,0	13,2	12,5	11,7	10,9	10,1	9,2	8,3	7,5	6,5	5,6	4,6	3,6	2,4	1,3
DMT 750-4	7,5	5,5	6,1	17,0	16,2	15,4	14,7	13,8	13,0	12,2	11,4	10,4	9,4	8,4	7,3	6,2	5,1	3,8	2,6

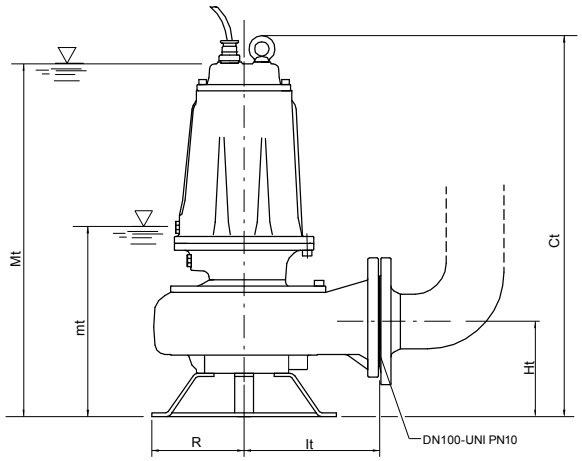

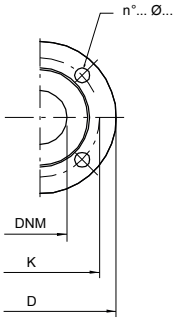

mt: nivel mínimo de funcionamiento
Mt: nivel mínimo de inmersión para funcionamiento continuo

TIPO	DIMENSIONES (mm)							Kg
3~	Ct	Ht	R	It	mt	Mt	DNM	
DMT 250-4	660	165	160	235	300	614	100	71,5
DMT 300-4	660	165	160	235	300	614	100	74
DMT 400-4	660	165	160	235	300	614	100	77,5
DMT 550-4	715	195	180	276	385	695	100	104
DMT 750-4	715	195	180	276	385	695	100	107,5

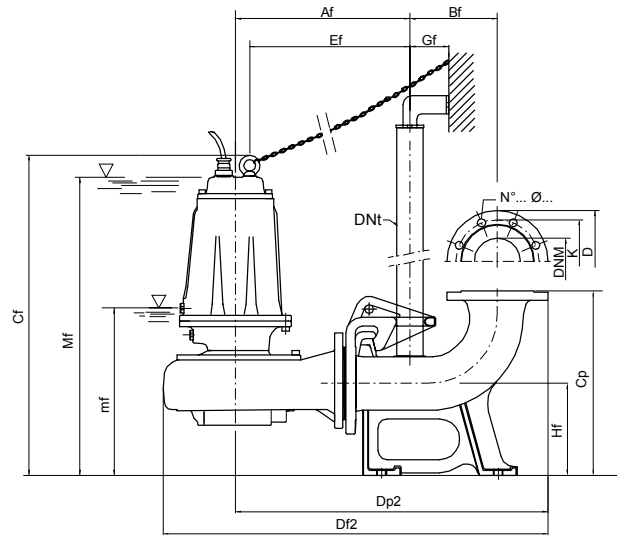

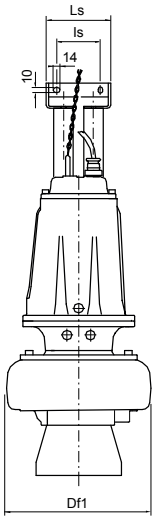

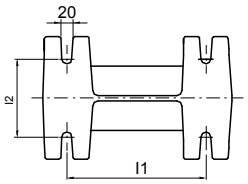

mf: nivel mínimo de funcionamiento
Mf: nivel mínimo de inmersión para funcionamiento continuo

TIPO	DIMENSIONES (mm)																	
3~	Af	Bf	Cf	Cp	Df1	Df2	Dp2	DNt	Ef	Gf	Hf	l1	l2	ls	Ls	mf	Mf	DNM
DMT 250-4/P	378	190	695	400	317	835	678	2”	347	85	200	250	140	130	180	335	650	100
DMT 300-4/P	378	190	695	400	317	835	678	2”	347	85	200	250	140	130	180	335	650	100
DMT 400-4/P	378	190	695	400	317	835	678	2”	347	85	200	250	140	130	180	335	650	100
DMT 550-4/P	419	190	755	400	371	900	719	2”	384	85	200	250	140	130	180	390	700	100
DMT 750-4/P	419	190	755	400	371	900	719	2”	384	85	200	250	140	130	180	390	700	100

Brida UNI PN 10 (mm)			
DNM	K	D	n°... ø...
100	180	220	8... 18...

TIPO	PROTECCIÓN	1 PUMP CONTROL PANEL		2 PUMPS CONTROL PANEL	
	3~ 400V	3~ 400V	400/690 V	3~ 400V	400/690 V
DMT 250-4	PT 40-50/5.7-9.1	EQSMT 10		EQ2SMT 10	
DMT 300-4	PT 40-50/5.7-9.1	EQSMT 10		EQ2SMT 10	
DMT 400-4	PT 40-50/5.7-9.1	EQSMT 10		EQ2SMT 10	
DMT 550-4	PT 55-75/8.6-13.5	EQSMT 10		EQ2SMT 10	
DMT 750-4	PT 100/12.5-16.5	EQSMT 10	QST 5	EQ2SMT 10	Q2ST 5

DTR 101

Aguas residuales
Triturador

Bombas de drenaje con rodete abierto y sistema triturador que permite bombear aguas residuales que contienen fibras textiles o filamentos. La versión monofásica incluye un condensador incorporado, un protector térmico y puede equiparse con un interruptor con flotador.

Aguas grises

Aguas negras

Características constructivas

Pintura	cataforesis
Cuerpo bomba	hierro fundido
Camisa exterior, tapa del motor	acero inox
Rodete	latón
Sello mecánico	doble sello con barrera de aceite: carburo de silicio en el lado de la bomba, anillo de sellado en el lado del motor
Eje motor	acero inox AISI 430
Grinder	acero inox tratado
Inmersión máxima	5 m
Temperatura del líquido	0 - 40 °C
Cable	H07 RN8F, 10 m
G	interruptor de flotador

Motor

Motor de inducción de 2 polos	3~ 400V - 50Hz 1~ 230V - 50Hz (con protección térmica)
Clase de aislamiento	F
Grado de protección	IPX8

LOTES				
TIPO	CAMIÓN		CONTENEDOR	
	PALET (cm)	N° bombas	PALET (cm)	N° bombas
DTR(T) 101	80×120×150	57	80×120×195	76
			80×110×195	72

DTR [ ] **101** **G**
- [ ] sin interruptor de flotador
- **G** con interruptor de flotador
- motor [ ] 1~ **T** 3~
- tipo de bomba

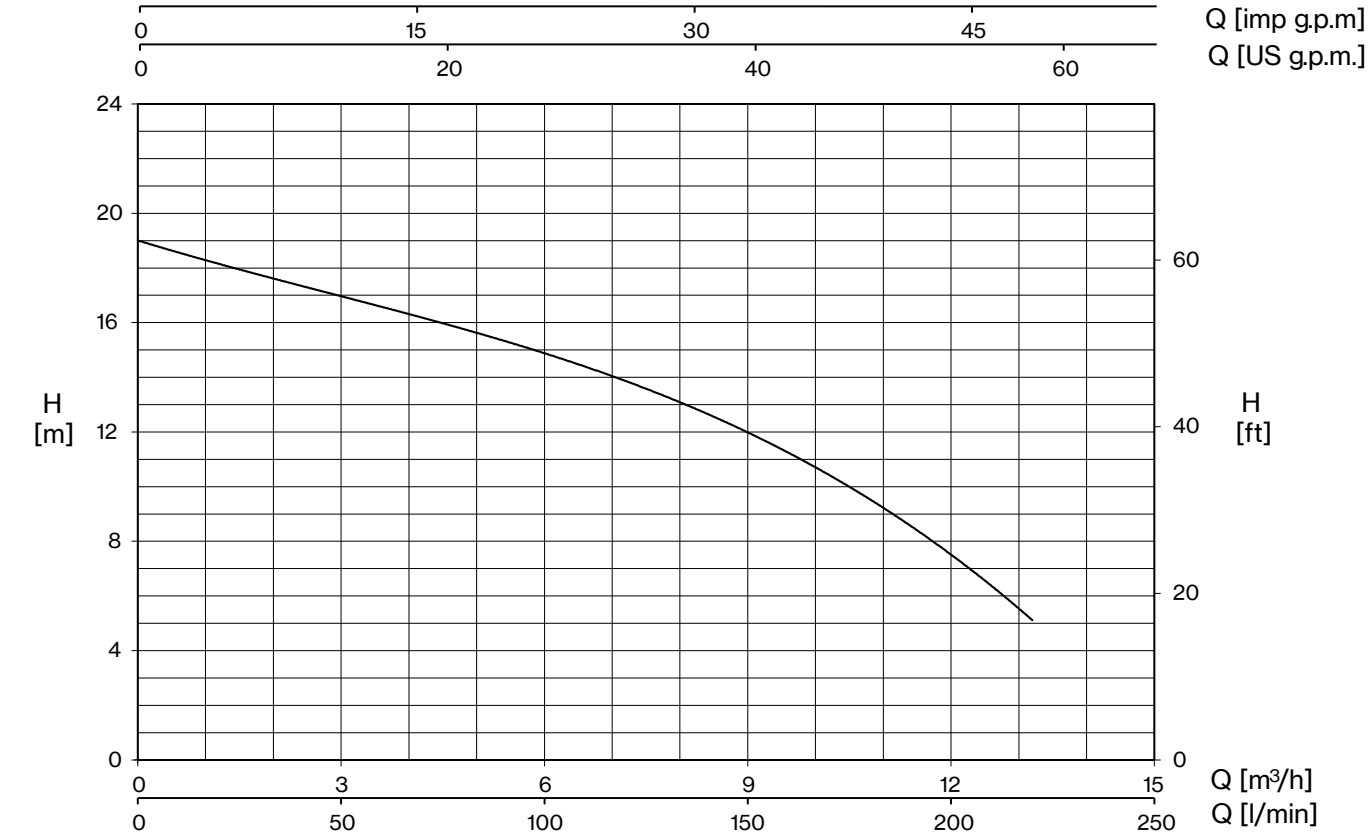

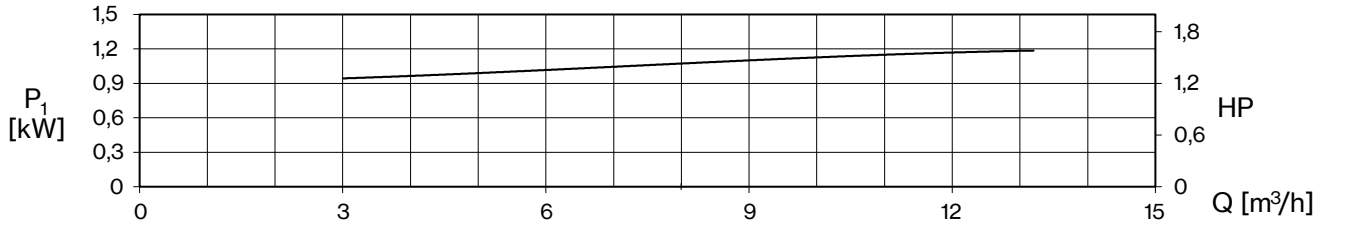

TIPO - 50 Hz		P1	TENSIÓN		Q (m³/h - l/min)					
1~	3~		1~ 230V	3~ 400V	0	3	6	9	12	13,2
					0	50	100	150	200	220
		kW	A		H (m)					
DTR 101 (G)	**DTRT 101**	1,2	5,3	2,2	19,0	17,1	14,8	11,9	7,8	4,9

E: nivel máximo de vaciado
Mt: nivel mínimo de líquido para funcionamiento continuo

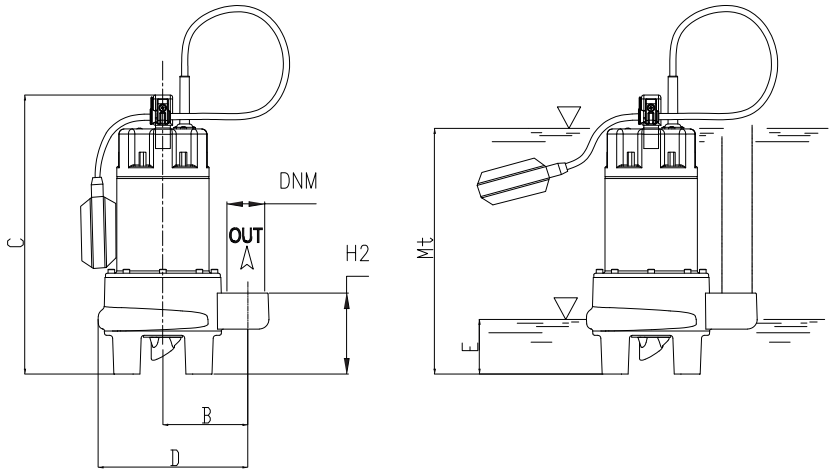

TIPO		DIMENSIONES (mm)										Kg
1~	3~	B	C	D	E	H2	Mt	DNM	I	L	M	
DTR 101 (G)	**DTRT 101**	105	369	288	84	104,5	316	1" ½ G	260	185	450	16,5

DTR/DTRT

Aguas residuales
Triturador

DTR 150-300 | DTRT 400-1000 | DTRT 400-1000/P

Bombas de drenaje y aguas residuales con rodete abierto y sistema triturador, capaces de triturar sólidos en suspensión y prevenir atascos. Ideales para vaciar fosas sépticas, pozos residenciales, sistemas de agua de lluvia y áreas inundadas donde se requiere funcionamiento continuo. Pies de acoplamiento rápido DN50 y DN65 disponibles para bombas con bridas.

Aguas grises

Aguas negras

Características constructivas

Pintura	cataforesis
Cuerpo bomba	hierro fundido
Rodete	hierro fundido
Sello mecánico	doble sello con barrera de aceite: carburo de silicio en el lado de la bomba, cerámica-grafito en el lado del motor
Eje motor	acero inox AISI 304
Inmersión máxima	20 m
Temperatura del líquido	0 - 40 °C
Grinder	acero inox tratado
Pernos	A2 acero inox
Base de apoyo	hierro galvanizado
Juntas	caucho NBR

DTR [ ] **150** **-CF** ------ contrabrida [ ] no incluido / **CF** incluido

--------- motor [ ] 1~ **T** 3~

└ tipo de bomba

Motor

Motor de inducción de 2 polos	3~ 230V - 50Hz 3~ 400V - 50Hz 3~ 230/400V - 50Hz 3~ 400/690V - 50Hz 1~ 230V - 50Hz condensador de marcha necesario (35μF para los modelos de 1,5CV, 50μF para el modelo de 2CV) + condensador de arranque (80μF con disyuntor)
Clase de aislamiento	F
Grado de protección	IPX8

LOTES				
TIPO	CAMIÓN		CONTENEDOR	
	PALET (cm)	N° bombas	PALET (cm)	N° bombas
DTR(T) 150÷300	85×110×145	18	85×110×190	27
DTRT 400-550	85×110×170	12	85×110×170	12
DTRT 750-1000	100×120×190	12	100×120×190	12

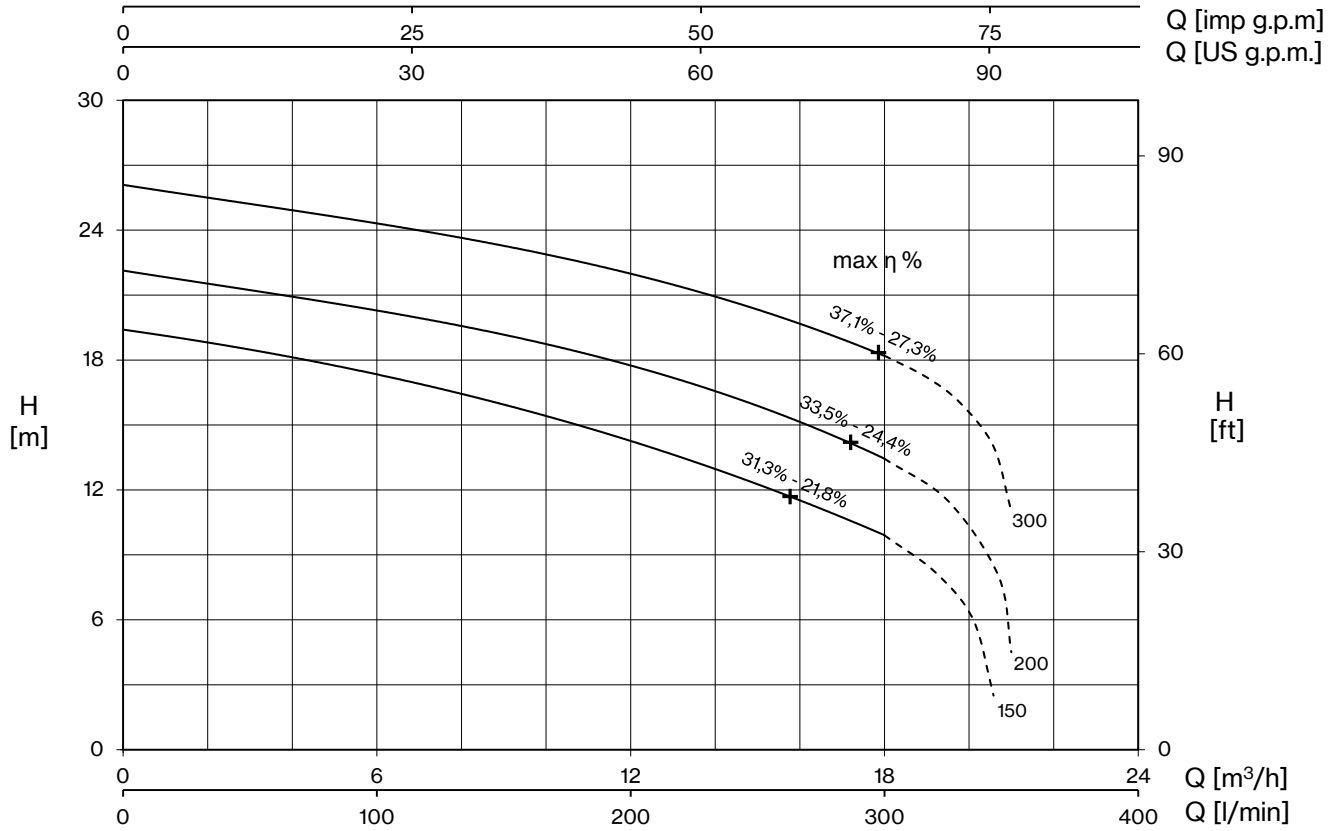

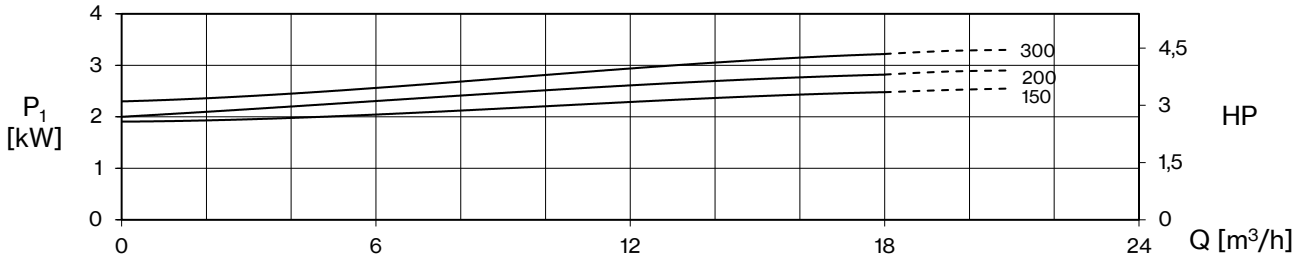

TIPO - 50 Hz		TENSIÓN				
1~	3~	230 V	3~ 230V (*)	3~ 400V	230/400 V ⅄ / △ (*)	400/690 V ⅄ / △
DTR 150	**DTRT 150**	11,5	7,6	4,4	-	-
DTR 200	**DTRT 200**	13,6	8,8	5,1	-	-
-	**DTRT 300**	-	10,0	5,8	-	-

(*) sin ejecución estándar

+ max η %

rendimiento hidráulico máximo y rendimiento total respectivo

TIPO - 50 Hz		P2		P1		Q (m³/h - l/min)							
1~	3~			1~	3~	0	3	6	9	12	13,2	15	18
						0	50	100	150	200	220	250	300
		CV	kW	kW		H (m)							
DTR 150	**DTRT 150**	1,5	1,1	2,6	2,5	19,4	18,5	17,3	16,0	14,2	13,5	12,3	9,9
DTR 200	**DTRT 200**	2	1,5	3	2,8	22,1	21,3	20,3	19,1	17,7	17,1	16	13,4
-	**DTRT 300**	3	2,2	-	3,2	26,1	25,2	24,3	23,3	22	21,4	20,3	18,2

DTR/DTRT

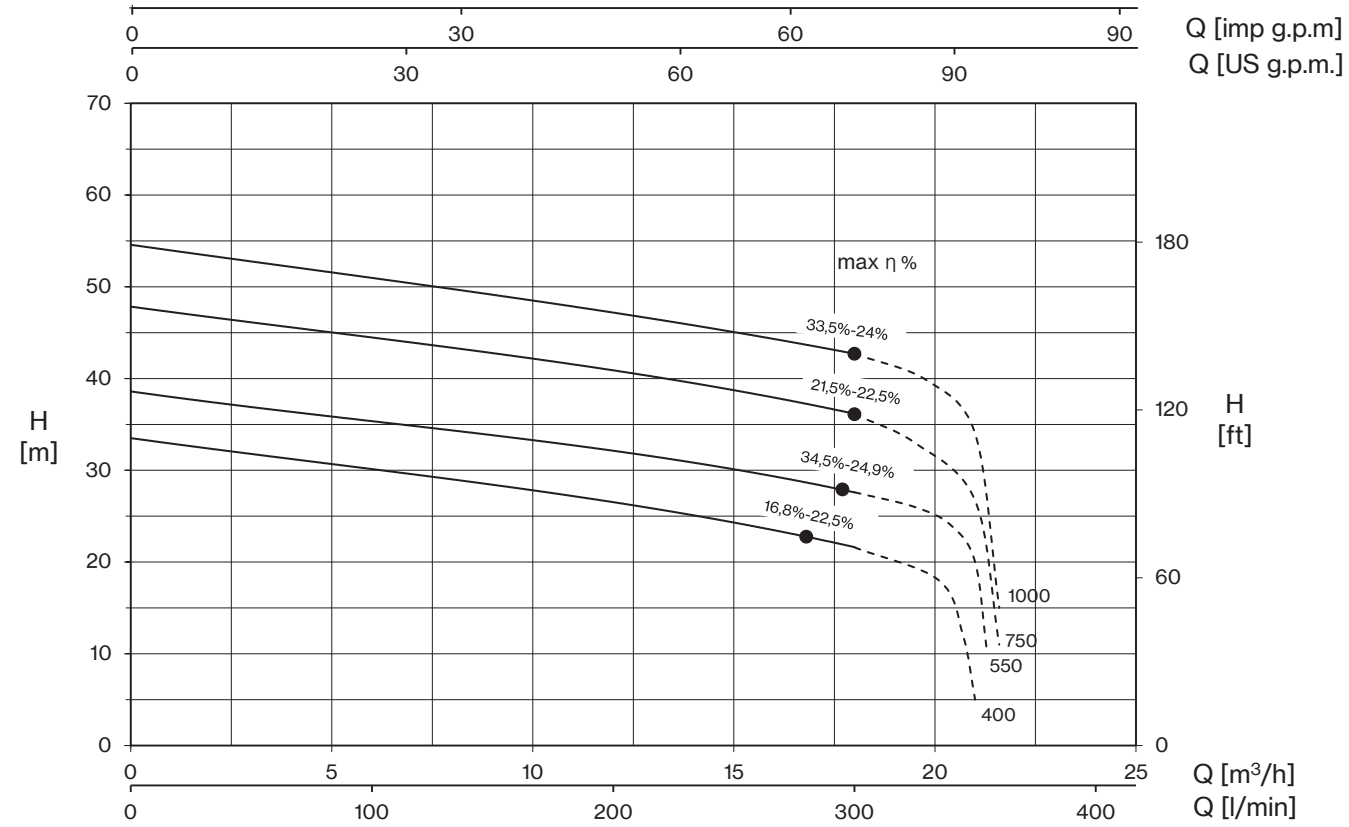

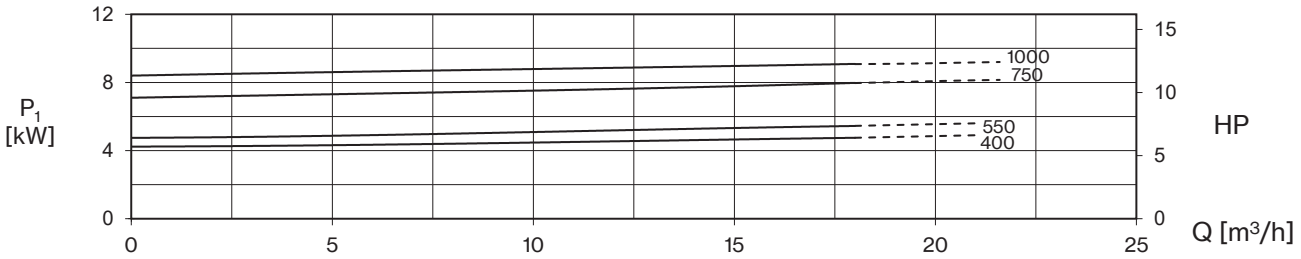

TIPO - 50 Hz	TENSIÓN			
3~	3~ 230V (*)	3~ 400V	230/400V ⅄ / △ (*)	400/690V ⅄ / △
DTRT 400	13,0	7,5	-	-
DTRT 550	15,9	9,2	-	-
DTRT 750	-	13,9	24	13,9
DTRT 1000	-	15,5	26,8	15,5

(*) sin ejecución estándar

+ max η %

rendimiento hidráulico máximo y rendimiento total respectivo

TIPO - 50 Hz	P2		P1	Q (m³/h - l/min)						
3~				0	3	6	9	12	15	18
				0	50	100	150	200	250	300
	CV	kW	kW	H (m)						
DTRT 400	4	3	4,5	33,5	31,8	30,1	28,5	26,4	24,4	21,6
DTRT 550	5,5	4	5,3	38,6	36,9	35,3	33,9	32,1	30,1	27,6
DTRT 750	7,5	5,5	8,0	47,8	46,2	44,5	42,7	40,8	38,9	36,1
DTRT 1000	10	7,5	9,1	54,6	52,7	51,0	49,2	47,1	45,1	42,7

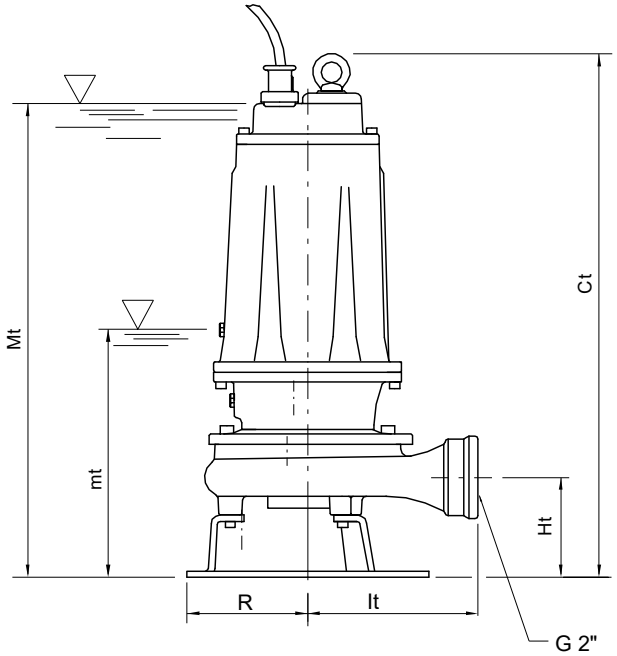

ACCESORIOS

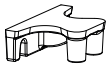

Kit de acoplamiento rápido

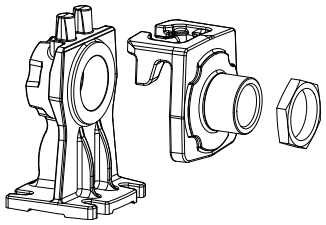

mt: nivel mínimo de funcionamiento
Mt: nivel mínimo de inmersión para funcionamiento continuo

TIPO		DIMENSIONES (mm)							Kg
1~	3~	Ct	Ht	R	It	mt	Mt	DNM	
DTR 150	**DTRT 150**	513	102	117	174	205	475	2”G	38
DTR 200	**DTRT 200**	513	102	117	174	205	475	2”G	38,5
-	**DTRT 300**	513	102	117	174	205	475	2”G	38

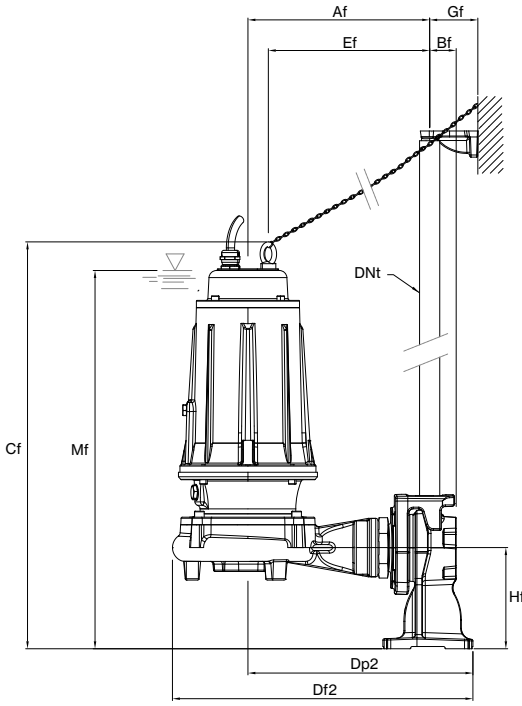

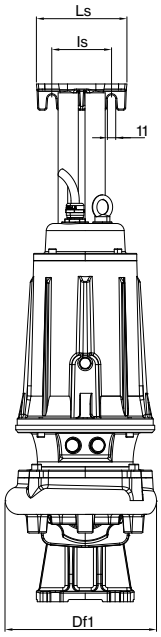

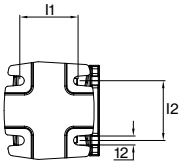

Mf: nivel mínimo de inmersión para funcionamiento continuo

TIPO		DIMENSIONES (mm)													
1~	3~	Af	Bf	Cf	Df1	Df2	Dp2	Ef	Gf	Hf	I1	I2	Is	Ls	Mf
DTR 150	**DTRT 150**	243	36	545	203	402	301	216	65	135	78	80	80	121	506
DTR 200	**DTRT 200**	243	36	545	203	402	301	216	65	135	78	80	80	121	506
-	**DTRT 300**	243	36	545	203	402	301	216	65	135	78	80	80	121	506

DTR/DTRT

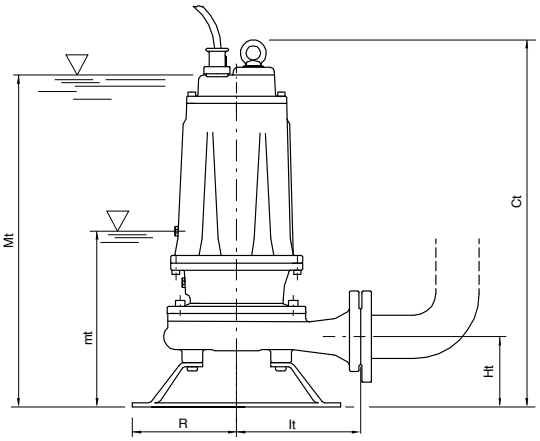

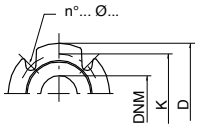

mt: nivel mínimo de funcionamiento
Mt: nivel mínimo de inmersión para funcionamiento continuo

TIPO	DIMENSIONES (mm)							Kg
3~	Ct	Ht	R	It	mt	Mt	DNM	
DTRT 400	595	112	160	190	265	550	50	62,5
DTRT 550	595	112	160	190	265	550	50	65,5
DTRT 750	680	160	180	250	280	630	65	91,5
DTRT 1000	680	160	180	250	280	630	65	94,5

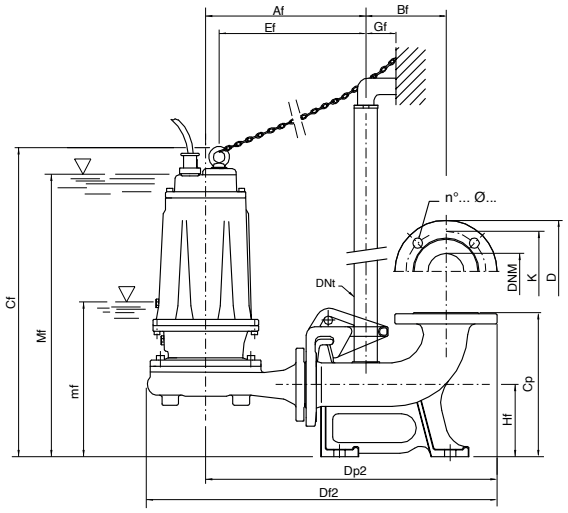

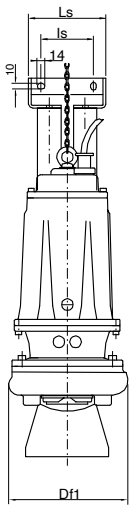

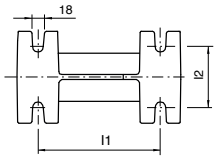

mf: nivel mínimo de funcionamiento
Mf: nivel mínimo de inmersión para funcionamiento continuo

Brida UNI PN 10 (mm)			
DNM	K	D	n°... ø...
50	125	165	4... 18...
65	145	185	4... 18...

TIPO	DIMENSIONES (mm)																	
3~	Af	Bf	Cf	Cp	Df1	Df2	Dp2	DNt	Ef	Gf	Hf	l1	l2	Is	Ls	mf	Mf	DNM
DTRT 400/P	300	145	614	260	237	654	538	1" 1¼	269	55	130	200	100	95	140	290	566	50
DTRT 550/P	300	145	614	260	237	654	538	1" ¼	269	55	130	200	100	95	140	290	566	50
DTRT 750/P	331	145	656	260	279	710	569	1" ¼	297	55	130	200	100	95	140	290	600	65
DTRT 1000/P	331	145	656	260	279	710	569	1" ¼	297	55	130	250	100	95	140	290	600	65

TIPO	PROTECCIÓN		1 BOMBA PANEL DE CONTROL			2 BOMBAS PANEL DE CONTROL		
	1~ 230V	3~ 400V	1~ 230V	3~ 400V	400/690 V	1~ 230V	3~ 400V	400/690 V
DTR 150	PMLD 15/35-13	PT 20-30-40/4.3-6.8	EQSM + 35µF + 80µF*	EQSMT 10	-	EQ2SM + 2×35µF + 2×80µF*	EQ2SMT 10	-
DTR 200	PMLD 20/50-15	PT 20-30-40/4.3-6.8	EQSM + 50µF + 80µF*	EQSMT 10	-	EQ2SM + 2×50µF + 2×80µF*	EQ2SMT 10	-
DTRT 300	-	PT 20-30-40/4.3-6.8	-	EQSMT 10	-	-	EQ2SMT 10	-
DTRT 400	-	PT 40-50/5.7-9.1	-	EQSMT 10	-	-	EQ2SMT 10	-
DTRT 550	-	PT 55-75/8.6-13.5	-	EQSMT 10	-	-	EQ2SMT 10	-
DTRT 750	-	PT 100/12.5-16.5	-	EQSMT 10	QST 7	-	EQ2SMT 10	Q2ST 7
DTRT 1000	-	PT 125-150/16-21	-	EQSMT 10	QST 10	-	EQ2SMT 15	Q2ST 10

**start capacitor with disjuntor*

DG

DG 80-102

DG 150

Bombas de drenaje con rodete tipo Vortex retrasado para el bombeo de aguas residuales y líquidos con sólidos en suspensión; ideales para aplicaciones civiles y domésticas. La versión monofásica incluye un condensador incorporado, un protector térmico y puede equiparse con un interruptor de flotador.

DG 80-102

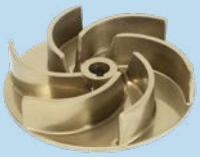
DG 150

Aguas grises

Aguas negras

Características constructivas

Pintura	cataforesis
Cuerpo bomba	hierro fundido
Camisa exterior, tapa del motor, soporte base	acero inox
Rodete	Vortex de acero inox (80÷102); latón (150)
Sello mecánico	doble sello con barrera de aceite: sello mecánico de carburo de silicio en el lado de la bomba; lado del motor con anillo de sellado (80÷102) o sello mecánico de cerámica-grafito (150)
Eje motor	acero inox AISI 430
Paso libre	Ø máx. 35 mm (80-100) Ø máx. 50 mm (82÷150)
Inmersión máxima	5 m
Temperatura del líquido	0 - 40 °C
Cable	H07 RN8F, 10 m
G	interruptor de flotador

Motor

Motor de inducción de 2 polos	3~ 400V - 50Hz 1~ 230V - 50Hz (con protección térmica)
Clase de aislamiento	F
Grado de protección	IPX8

LOTES				
TIPO	CAMIÓN		CONTENEDOR	
	PALET (cm)	N° bombas	PALET (cm)	N° bombas
DG(T) 80÷100	80×120×150	57	80×110×195	72
			80×120×195	76
DG(T) 82	80×120×160	48	80×120×200	64
DG(T) 150	80×120×160	51	80×120×200	64

DG ☐ **80** ☐ **G**

- **G** sin interruptor de flotador; **G** con interruptor de flotador
- tamaño de la boca de descarga: ☐ estándar; **/2** más grande
- motor: ☐ 1~ **T** 3~
- tipo de bomba

DG

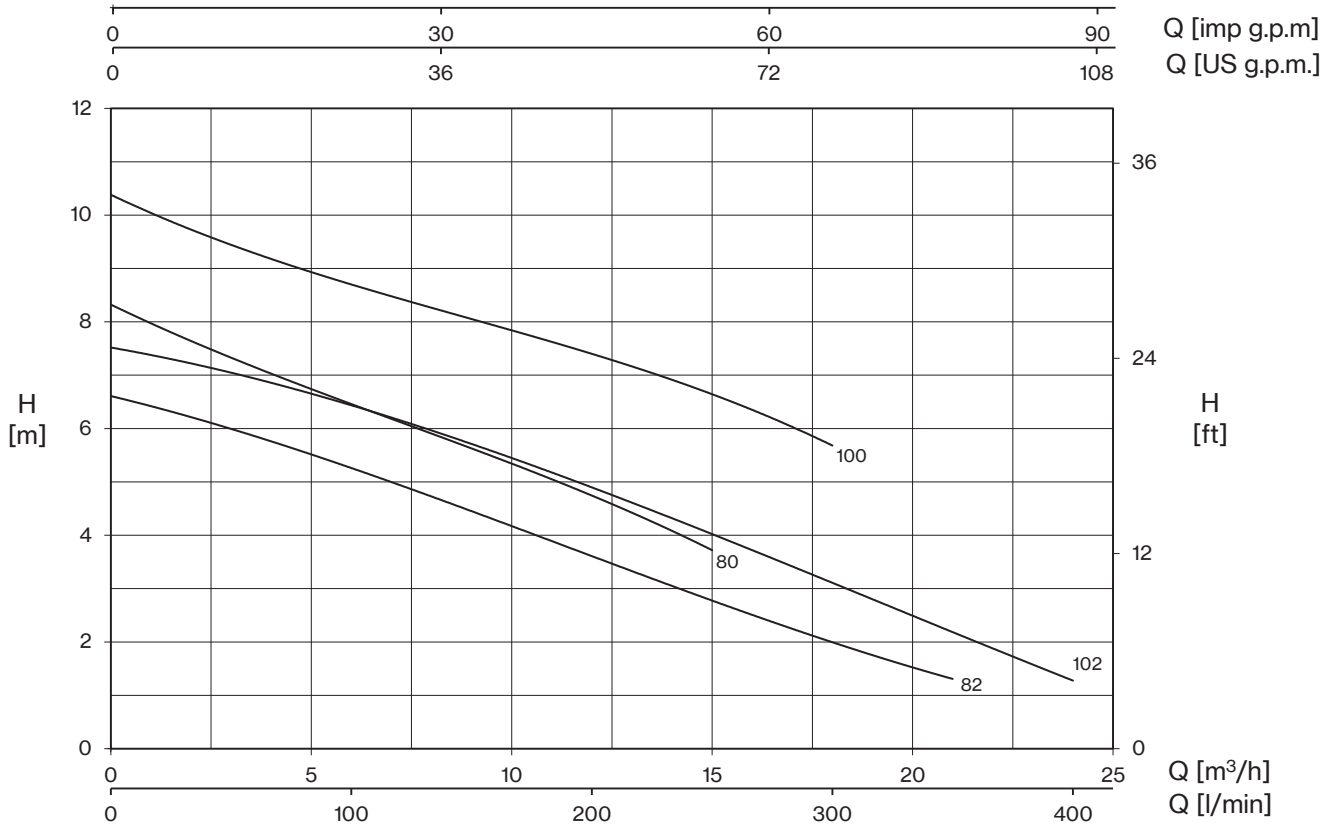

TIPO - 50 Hz		P1	TENSIÓN		Q (m³/h - l/min)								
1~	3~		1~ 230V	3~ 400V	0	3	6	9	12	15	18	21	24
					0	50	100	150	200	250	300	350	400
		kW	A		H (m)								
DG 80 (G)	**DGT 80**	1,05	4,7	2,2	8,3	7,4	6,4	5,6	4,8	3,7			
DG 80/2 (G)	**DGT 80/2**	1,05	4,7	2,2	8,3	7,4	6,4	5,6	4,8	3,7			
DG 100 (G)	**DGT 100**	1,35	6,2	2,8	10,4	9,4	8,7	8,1	7,4	6,6	5,7		
DG 100/2 (G)	**DGT 100/2**	1,35	6,2	2,8	10,4	9,4	8,7	8,1	7,4	6,6	5,7		
DG 82 (G)	**DGT 82**	1	4,5	2,1	6,6	6,0	5,3	4,4	3,6	2,8	2,0	1,3	
DG 102 (G)	**DGT 102**	1,2	5,3	2,4	7,5	7,1	6,4	5,7	4,9	4,0	3,2	2,1	1,3

E: nivel máximo de vaciado
Mt: nivel mínimo de líquido para funcionamiento continuo

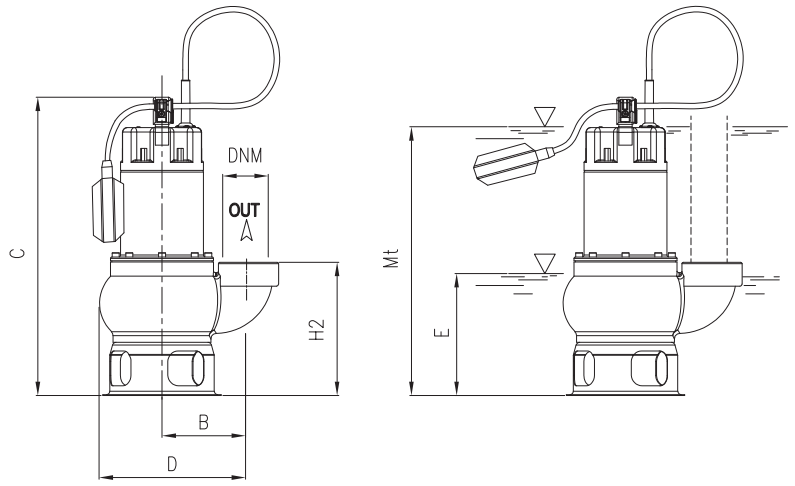

TIPO		DIMENSIONES (mm)										Kg
1~	3~	B	C	D	E	H2	Mt	DNM	I	L	M	
DG 80 (G)	**DGT 80**	115	421	199	155	174	370	1"½ G	250	183	448	13,5
DG 80/2 (G)	**DGT 80/2**	115	421	199	155	174	370	2" G	250	183	448	14
DG 100 (G)	**DGT 100**	115	421	199	155	174	370	1"½ G	250	183	448	15,5
DG 100/2 (G)	**DGT 100/2**	115	421	199	155	174	370	2" G	250	183	448	15,5
DG 82 (G)	**DGT 82**	120	437	210	171	190	386	2" G	264	203	482	15
DG 102 (G)	**DGT 102**	120	437	210	171	190	386	2" G	264	203	482	16

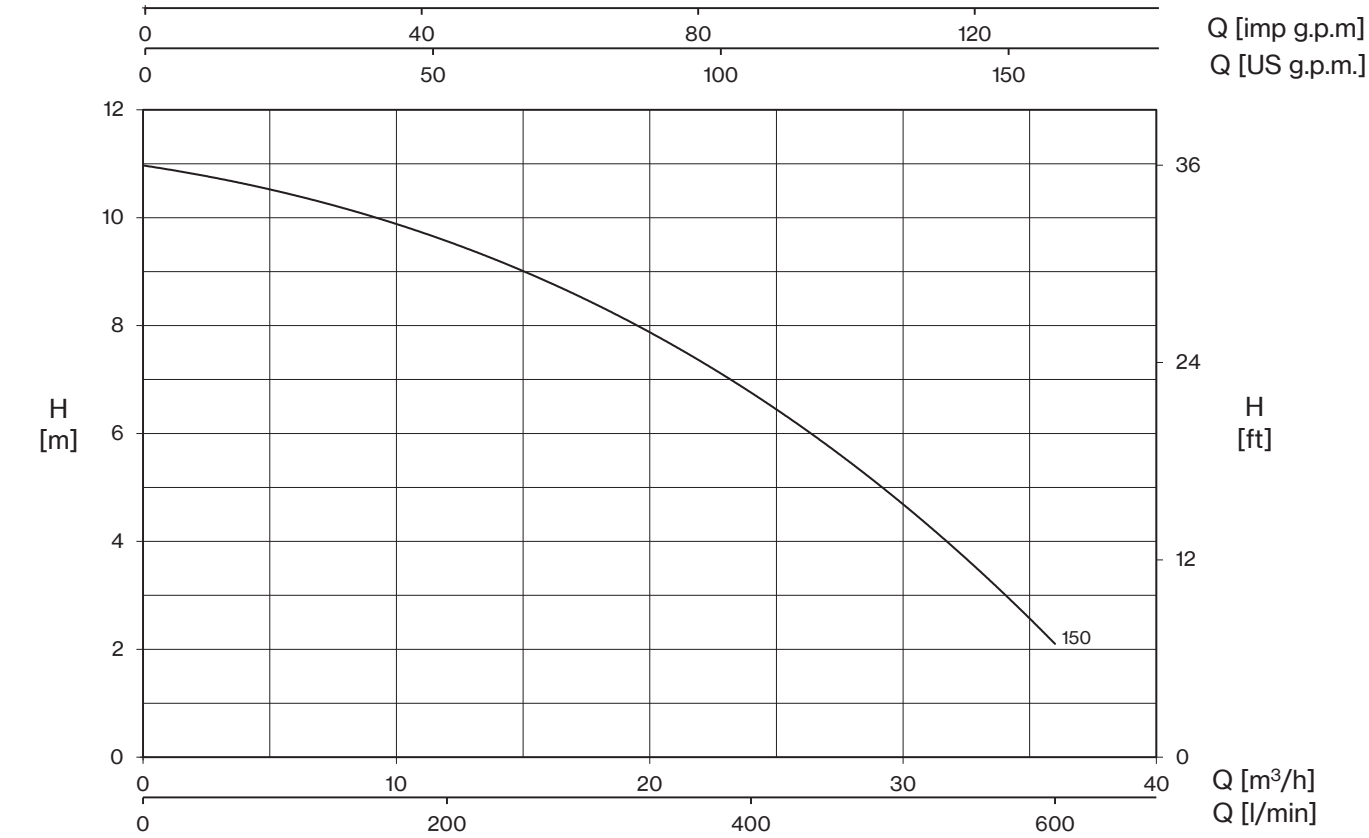

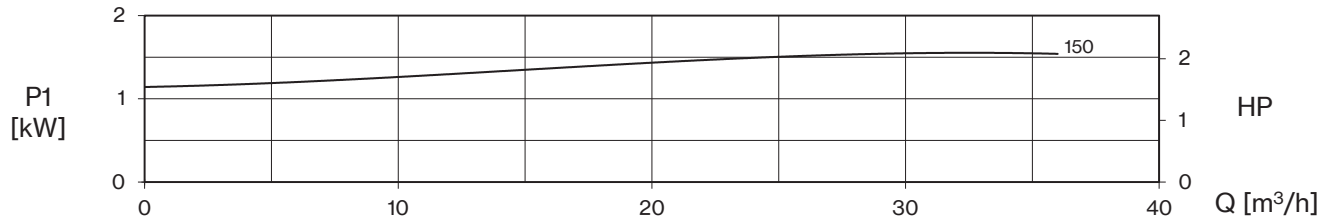

TIPO - 50 Hz		P1	TENSIÓN		Q (m³/h - l/min)						
1~	3~		1~ 230V	3~ 400V	0	6	12	18	24	30	36
					0	100	200	300	400	500	600
		kW	A		H (m)						
DG 150 (G)	**DGT 150**	1,55	7,1	2,9	11,0	10,4	9,6	8,3	6,8	4,6	2,1

E: nivel máximo de vaciado
Mt: nivel mínimo de líquido para funcionamiento continuo

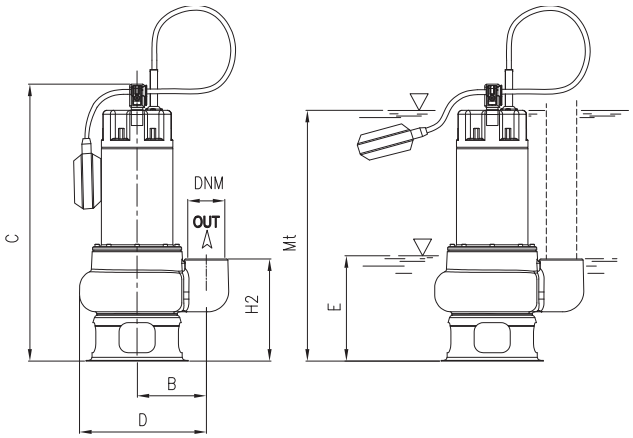

TIPO		DIMENSIONES (mm)										Kg
1~	3~	B	C	D	E	H2	Mt	DNM	I	L	M	
DG 150 (G)	**DGT 150**	115	469	210	160	170	417	2” G	200	260	470	19

DX

Bombas de drenaje con rodete tipo Vortex para el bombeo de aguas cargadas y líquidos con sólidos en suspensión; ideales para aplicaciones civiles y domésticas. La versión monofásica incluye un condensador incorporado, un protector térmico y puede equiparse con un interruptor con flotador.

Aguas grises

Aguas negras

Características constructivas

Cuerpo bomba	acero inox con aberturas 1" ½ y 2
Camisa exterior, tapa del motor, soporte base	acero inox
Rodete	acero inox tipo Vortex
Sello mecánico	doble sello con barrera de aceite: carburo de silicio en el lado de la bomba, anillo de sellado en el lado del motor
Eje motor	acero inox AISI 430
Paso libre	Ø máx. 28 mm
Inmersión máxima	5 m
Temperatura del líquido	0 - 40 °C
Cable	H07 RN8F, 10 m
G	interruptor de flotador

Motor

Motor de inducción de 2 polos	3~ 400V - 50Hz 1~ 230V - 50Hz (con protección térmica)
Clase de aislamiento	F
Grado de protección	IPX8

LOTES				
TIPO	CAMIÓN		CONTENEDOR	
	PALET (cm)	N° bombas	PALET (cm)	N° bombas
DX(T)	80×120×150	57	85×120×190	76
			85×110×190	72

DX ▢ **80** ▢ **G**

- ▢ sin interruptor de flotador
- **G** con interruptor de flotador
- tamaño de la boca de descarga: ▢ estándar, **/2** más grande
- motor: ▢ 1~ **T** 3~
- tipo de bomba

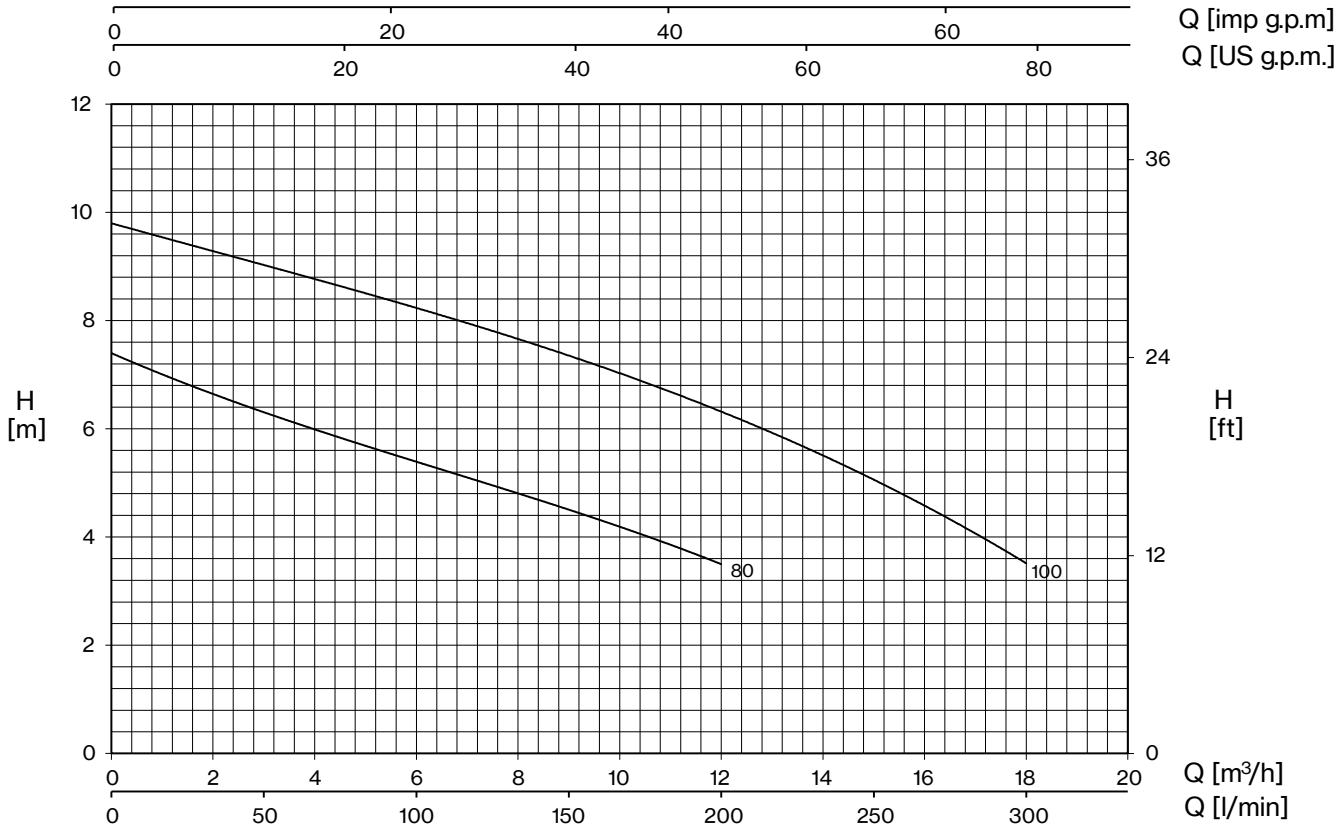

TIPO - 50 Hz		P1	TENSIÓN		Q (m³/h - l/min)						
1~	3~		1~ 230V	3~ 400V	0	3	6	9	12	15	18
					0	50	100	150	200	250	300
		kW	A		H (m)						
DX 80 (G)	**DXT 80**	1,05	4,7	2,2	7,4	6,3	5,4	4,5	3,5		
DX 80/2 (G)	**DXT 80/2**	1,05	4,7	2,2	7,4	6,3	5,4	4,5	3,5		
DX 100 (G)	**DXT 100**	1,35	6,2	2,8	9,8	9,0	8,3	7,3	6,3	5,1	3,5
DX 100/2 (G)	**DXT 100/2**	1,35	6,2	2,8	9,8	9,0	8,3	7,3	6,3	5,1	3,5

E: nivel máximo de vaciado

Mt: nivel mínimo de líquido para funcionamiento continuo

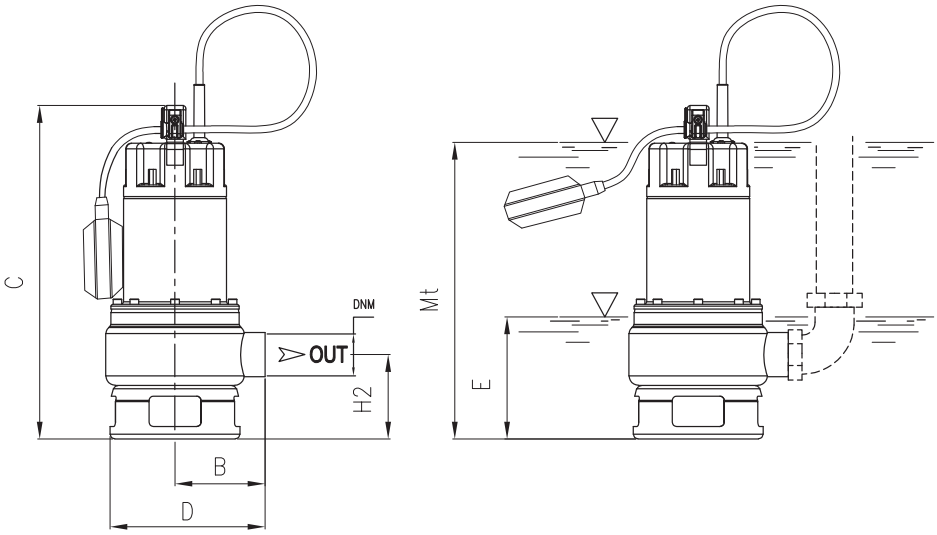

TIPO		DIMENSIONES (mm)										Kg
1~	3~	B	C	D	E	H2	Mt	DNM	I	L	M	
DX 80 (G)	**DXT 80**	104	409,5	189	125	112	280	1" ½ G	250	183	448	10,5
DX 80/2 (G)	**DXT 80/2**	108	409,5	193	125	112	280	2" G	250	183	448	10,5
DX 100 (G)	**DXT 100**	104	409,5	189	125	112	280	1" ½ G	250	183	448	12
DX 100/2 (G)	**DXT 100/2**	108	409,5	193	125	112	280	2" G	250	183	448	12

DV

Aguas residuales
Vortex

Bombas de drenaje para líquidos cargados con rodete tipo Vortex, ideales para aplicaciones civiles e industriales; diseñadas específicamente para uso intensivo. Disponibles en versiones móviles o permanentes con pie de acoplamiento.

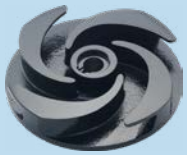

Aguas grises

Aguas negras

Características constructivas

Pintura	cataforesis
Cuerpo bomba	hierro fundido
Rodete	hierro fundido
Sello mecánico	doble sello con barrera de aceite: carburo de silicio en el lado de la bomba, cerámica-grafito en el lado del motor
Eje motor	acero inox AISI 304
Paso libre	Ø máx. 50 mm (160÷310; 750-1000) Ø máx. 45 mm (400-550)
Inmersión máxima	20 m
Temperatura del líquido	0 - 40 °C
Cable	H07 RN8F, 10 m
Pernos	A2 acero inox
Base de apoyo	hierro galvanizado
Juntas	caucho NBR

DV T 160 -CF

- -CF: contrabrida — no incluido / CF incluido
- T: motor — 1~ / T 3~
- DV: tipo de bomba

Motor

Motor de inducción de 2 polos	3~ 230V - 50Hz 3~ 400V - 50Hz 3~ 230/400V - 50Hz 3~ 400/690V - 50Hz 1~ 230V - 50Hz condensador de funcionamiento necesario (35µF para el modelo de 1,5CV, 50µF para el modelo de 2CV)
Clase de aislamiento	F
Grado de protección	IPX8

LOTES				
TIPO	CAMIÓN		CONTENEDOR	
	PALET (cm)	N° bombas	PALET (cm)	N° bombas
DV(T) 160÷310	85×110×145	18	85×110×190	27
DVT 400-550	85×110×170	12	85×110×170	12
DVT 750-1000	100×120×190	12	100×120×190	12

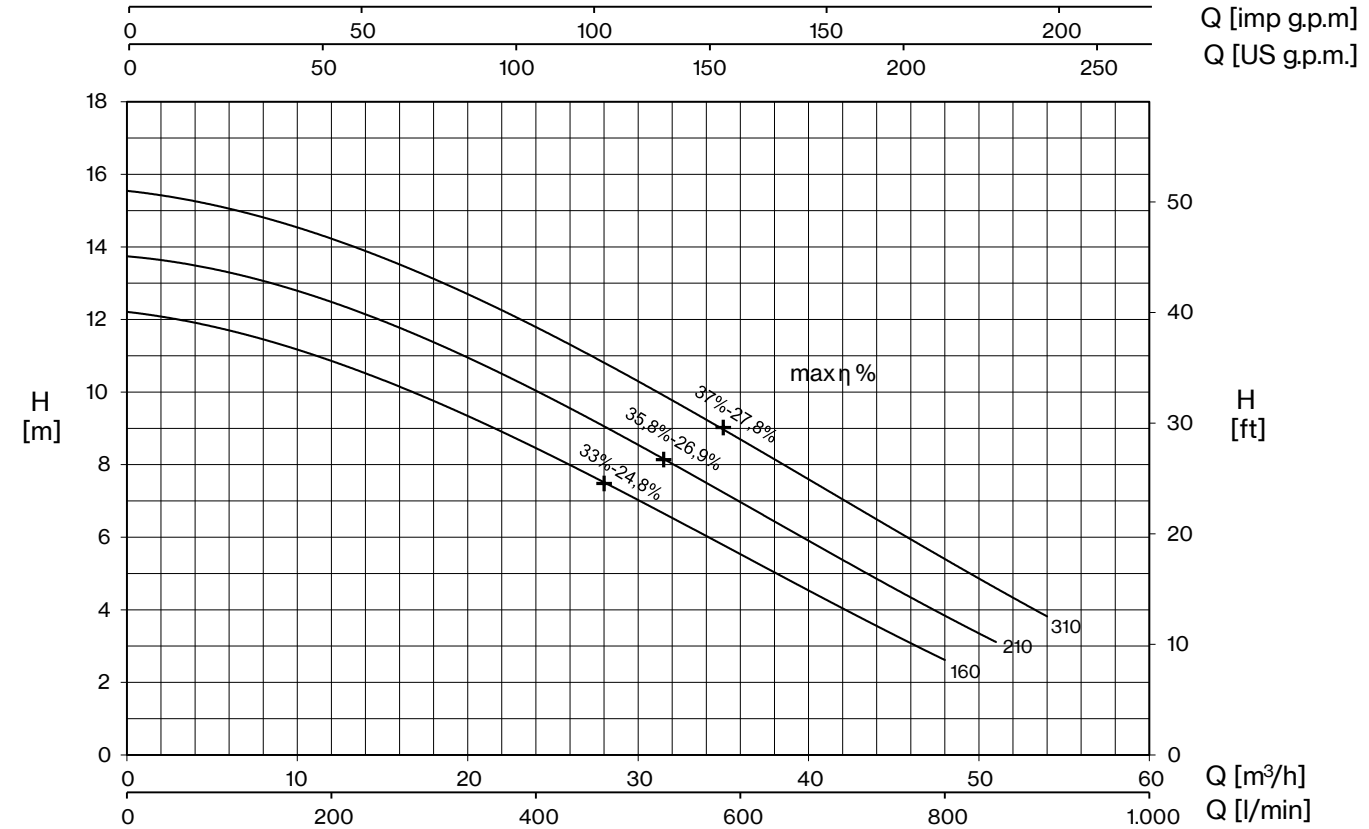

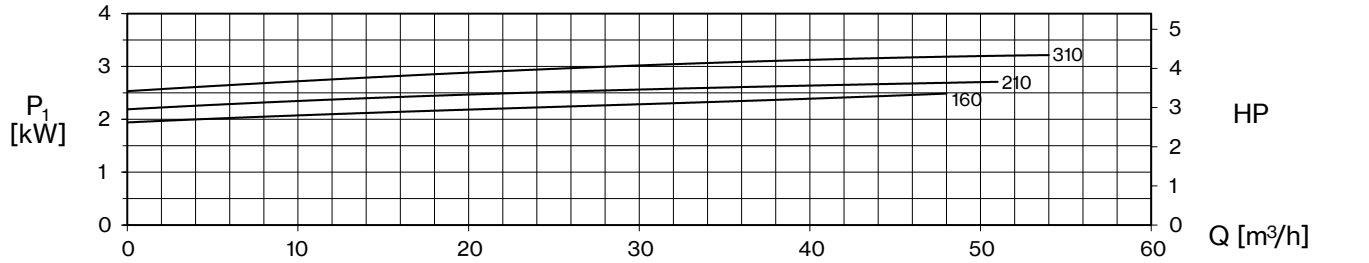

TIPO - 50 Hz		TENSIÓN				
1~	3~	230V	3~ 230V (*)	3~ 400V	230/400 V ⅄ / △ (*)	400/690 V ⅄ / △
DV 160	**DVT 160**	11,3	7,1	4,1	-	-
DV 210	**DVT 210**	12,6	8,7	5	-	-
-	**DVT 310**	-	9,9	5,7	-	-

(*) sin ejecución estándar

+ max η %

rendimiento hidráulico máximo y rendimiento total respectivo

TIPO - 50 Hz		P2		P1		Q (m³/h - l/min)							
1~	3~			1~	3~	0	12	24	36	42	48	51	54
						0	200	400	600	700	800	850	900
		CV	kW	kW		H (m)							
DV 160	**DVT 160**	1,5	1,1	2,5	2,3	12,2	10,9	8,4	5,6	4,1	2,6		
DV 210	**DVT 210**	2	1,5	2,8	2,7	13,7	12,6	9,9	7,0	5,4	3,8	3,1	
-	**DVT 310**	3	2,2	-	3,3	15,5	14,4	11,6	8,8	7,1	5,4	4,5	3,8

DV

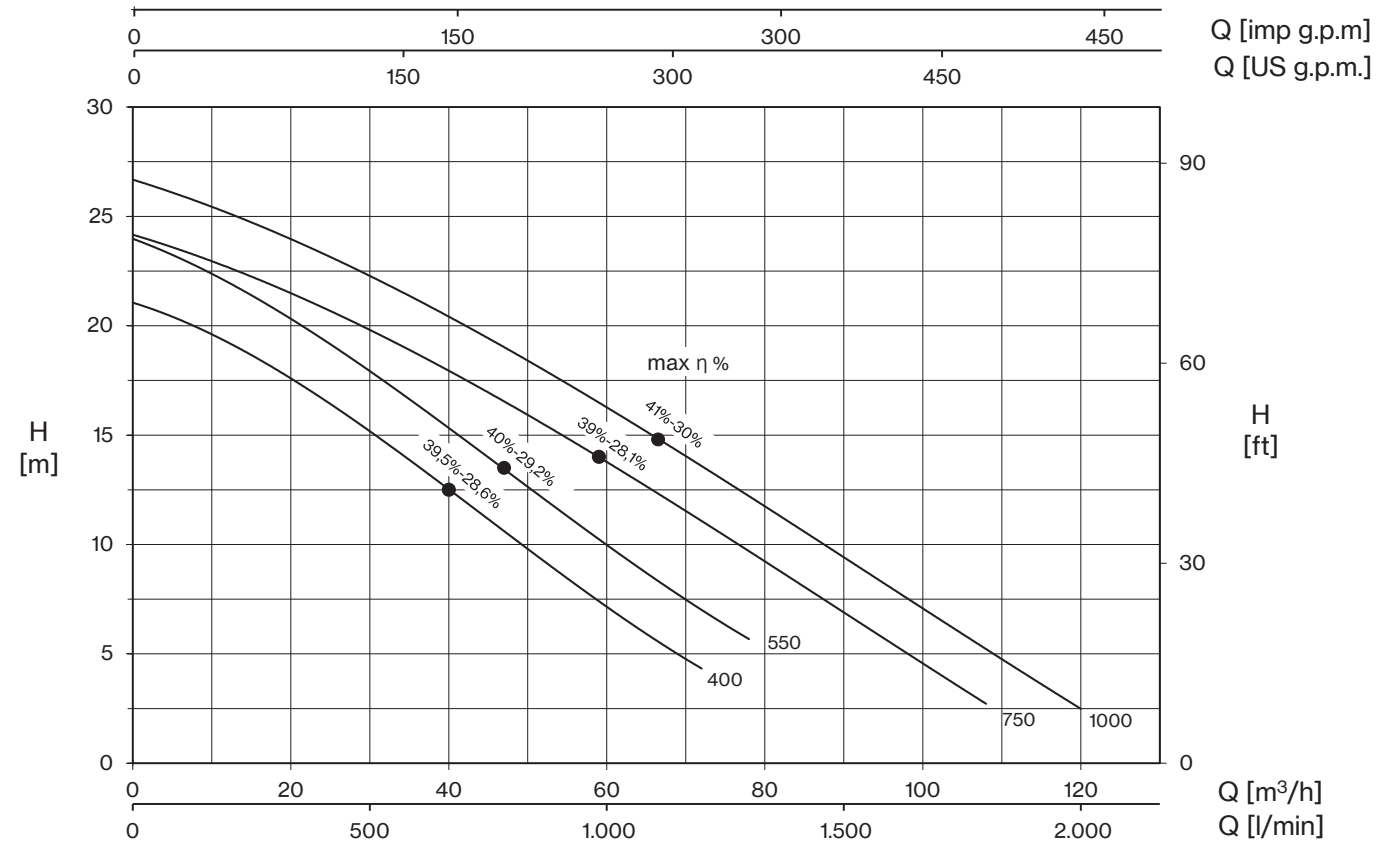

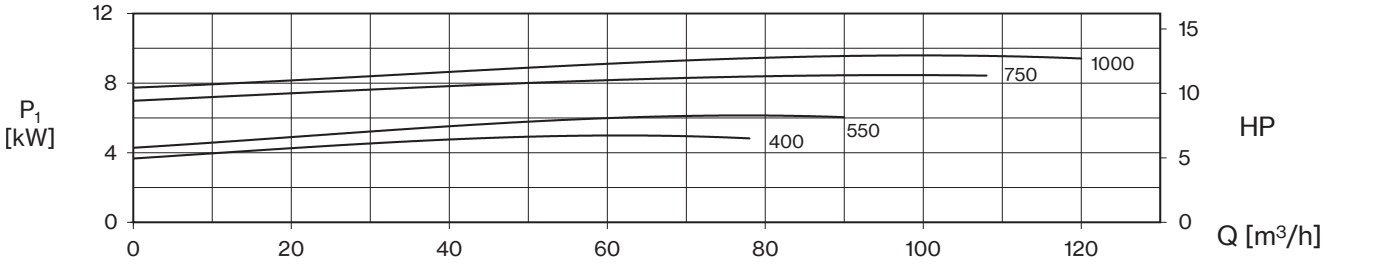

TIPO - 50 Hz	TENSIÓN			
3~	3~ 230V (*)	3~ 400V	230/400 V ⅄ / △ (*)	400/690 V ⅄ / △
DVT 400	14,1	8,1	-	-
DVT 550	18,1	10,4	-	-
DVT 750	-	14,4	25	14,4
DVT 1000	-	16,4	28,5	16,4

(*) sin ejecución estándar

+ max η %

rendimiento hidráulico máximo y rendimiento total respectivo

TIPO - 50 Hz	P2		P1	Q (m³/h - l/min)																
3~				0	12	24	36	42	48	51	54	60	72	78	84	90	96	108	114	120
				0	200	400	600	700	800	850	900	1000	1200	1300	1400	1500	1600	1800	1900	2000
	CV	kW	kW	H (m)																
DVT 400	4	3	4,9	21,0	19,4	16,6	13,5	12,0	10,4	9,6	8,8	7,2	4,3	2,8						
DVT 550	5,5	4	6,1	23,9	22,2	19,3	16,3	14,8	13,2	12,4	11,6	10	7,1	5,6	4,1	2,6				
DVT 750	7,5	5,5	8,5	24,2	22,7	20,7	18,7	17,6	16,4	15,8	15,2	13,9	11,1	9,7	8,2	6,8	5,4	2,8		
DVT 1000	10	7,5	9,6	26,7	25,2	23,2	21,2	20,0	18,8	18,2	17,6	16,3	13,7	12,3	10,8	9,4	8,0	5,1	3,8	2,6

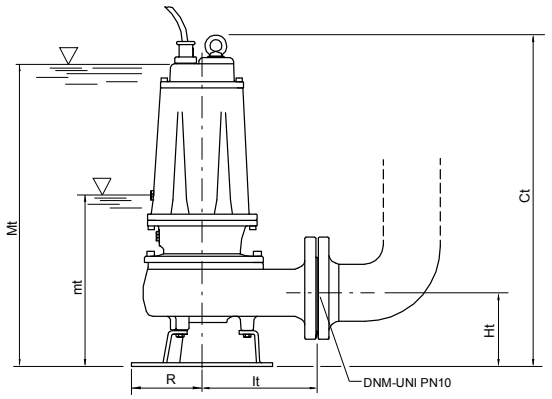

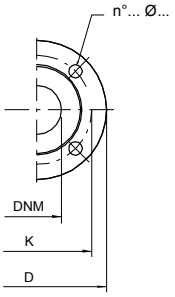

ACCESORIOS

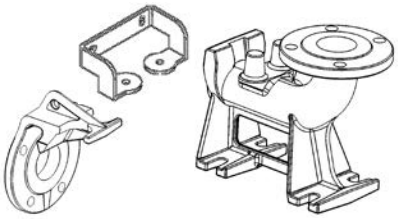

Kit de acoplamiento rápido

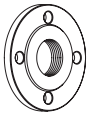

Contrabrida

mt: nivel mínimo de funcionamiento
Mt: nivel mínimo de inmersión para funcionamiento continuo

TIPO		DIMENSIONES (mm)							Kg	
1~	3~	Ct	Ht	R	It	mt	Mt	DNM	1~	3~
DV 160	**DVT 160**	551	123	117	191	243	513	65	40,5	39,5
DV 210	**DVT 210**	551	123	117	191	243	513	65	41,5	40,5
-	**DVT 310**	551	123	117	191	243	513	65	-	41,5
-	**DVT 400**	645	148	160	210	285	600	80	-	68
-	**DVT 550**	645	148	160	210	285	600	80	-	71
-	**DVT 750**	725	178	180	232	358	670	80	-	90
-	**DVT 1000**	725	178	180	232	358	670	80	-	92,5

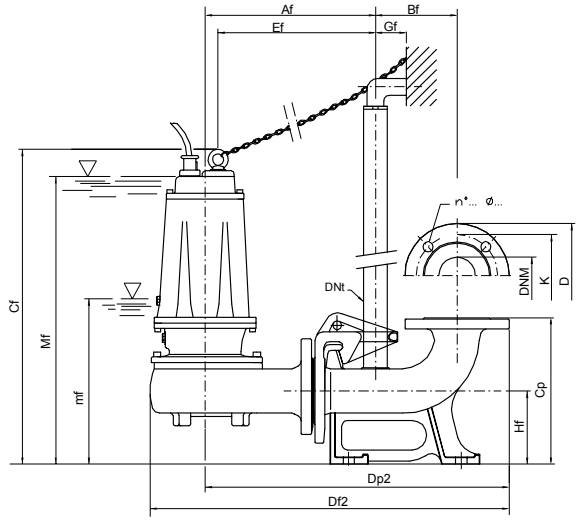

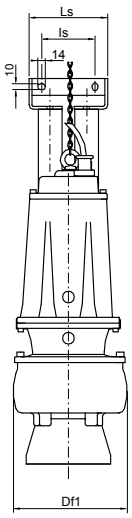

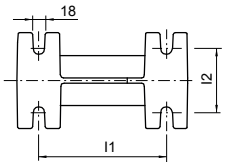

mf: nivel mínimo de funcionamiento
Mf: nivel mínimo de inmersión para funcionamiento continuo

Brida UNI PN 10 (mm)			
DNM	K	D	n°... ø...
65	145	185	4... 18...
80	160	200	8... 18...

TIPO		DIMENSIONES (mm)																	
1~	3~	Af	Bf	Cf	Cp	Df1	Df2	Dp2	DNt	Ef	Gf	Hf	I1	I2	Is	Ls	mf	Mf	DNM
DV 160/P	**DVT 160/P**	303	145	559	260	200	639	541	1” ¼	280	55	130	200	100	95	140	251	521	65
DV 210/P	**DVT 210/P**	303	145	559	260	200	639	541	1” ¼	280	55	130	200	100	95	140	251	521	65
-	**DVT 310/P**	303	145	559	260	200	639	541	1” ¼	280	55	130	200	100	95	140	251	521	65
-	**DVT 400/P**	350	165	690	340	220	720	615	2”	319	85	190	250	140	130	180	327	642	80
-	**DVT 550/P**	350	165	690	340	220	720	615	2”	319	85	190	250	140	130	180	327	642	80
-	**DVT 750/P**	370	165	745	340	235	750	638	2”	338	85	190	250	140	130	180	380	690	80
-	**DVT 1000/P**	370	165	745	340	235	750	638	2”	338	85	190	250	140	130	180	380	690	80

TIPO	PROTECCIÓN		1 BOMBA PANEL DE CONTROL			2 BOMBAS PANEL DE CONTROL		
	1~ 230V	3~ 400V	1~ 230V	3~ 400V	400/690 V	1~ 230V	3~ 400V	400/690 V
DV 160	PMC 15/35-15	PT 20-30-40/4.3-6.8	EQSM + 35µF	EQSMT 10		EQ2SM + 35µF	EQ2SMT 10	
DV 210	PMC 20/50-18	PT 20-30-40/4.3-6.8	EQSM + 50µF	EQSMT 10		EQ2SM + 50µF	EQ2SMT 10	
DVT 310		PT 40-50/5.7-9.1		EQSMT 10			EQ2SMT 10	
DVT 400		PT 55-75/8.6-13.5		EQSMT 10			EQ2SMT 10	
DVT 550		PT 55-75/8.6-13.5		EQSMT 10			EQ2SMT 10	
DVT 750		PT 100/12.5-16.5		EQSMT 10	QST 7		EQ2SMT 10	Q2ST 7
DVT 1000		PT 125-150/16-21		EQSMT 10	QST 10		EQ2SMT 15	Q2ST 10

DV4

Aguas residuales
Vortex

Bombas de drenaje para líquidos cargados con rodete tipo Vortex retrasado, diseñadas para aplicaciones civiles e industriales y específicamente para uso intensivo. Disponibles en versiones móviles o permanentes con pies de acoplamiento.

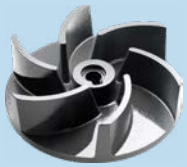

Aguas grises

Aguas negras

Características constructivas

Pintura	cataforesis
Cuerpo bomba	hierro fundido
Rodete	hierro fundido
Sello mecánico	doble sello con barrera de aceite: carburo de silicio en el lado de la bomba, cerámica-grafito en el lado del motor
Eje motor	acero inox AISI 304
Paso libre	Ø máx. 50 mm
Inmersión máxima	20 m
Temperatura del líquido	0 - 40 °C
Cable	H07 RN8F, 10 m
Pernos	A2 acero inox
Base de apoyo	hierro galvanizado
Juntas	caucho NBR

Motor

4 Poles induction motor	3~ 230V - 50Hz 3~ 400V - 50Hz 3~ 230/400V - 50Hz 3~ 400/690V - 50Hz
Clase de aislamiento	F
Grado de protección	IPX8

LOTES				
TIPO	CAMIÓN		CONTENEDOR	
	PALET (cm)	N° bombas	PALET (cm)	N° bombas
DVT 250-4÷750-4	85×110×190	8	100×120×190	12

DV T 550 - 4 -CF

- CF: contrabrida — no incluido / CF incluido
- 4: polos
- T: motor T 3~
- DV: tipo de bomba

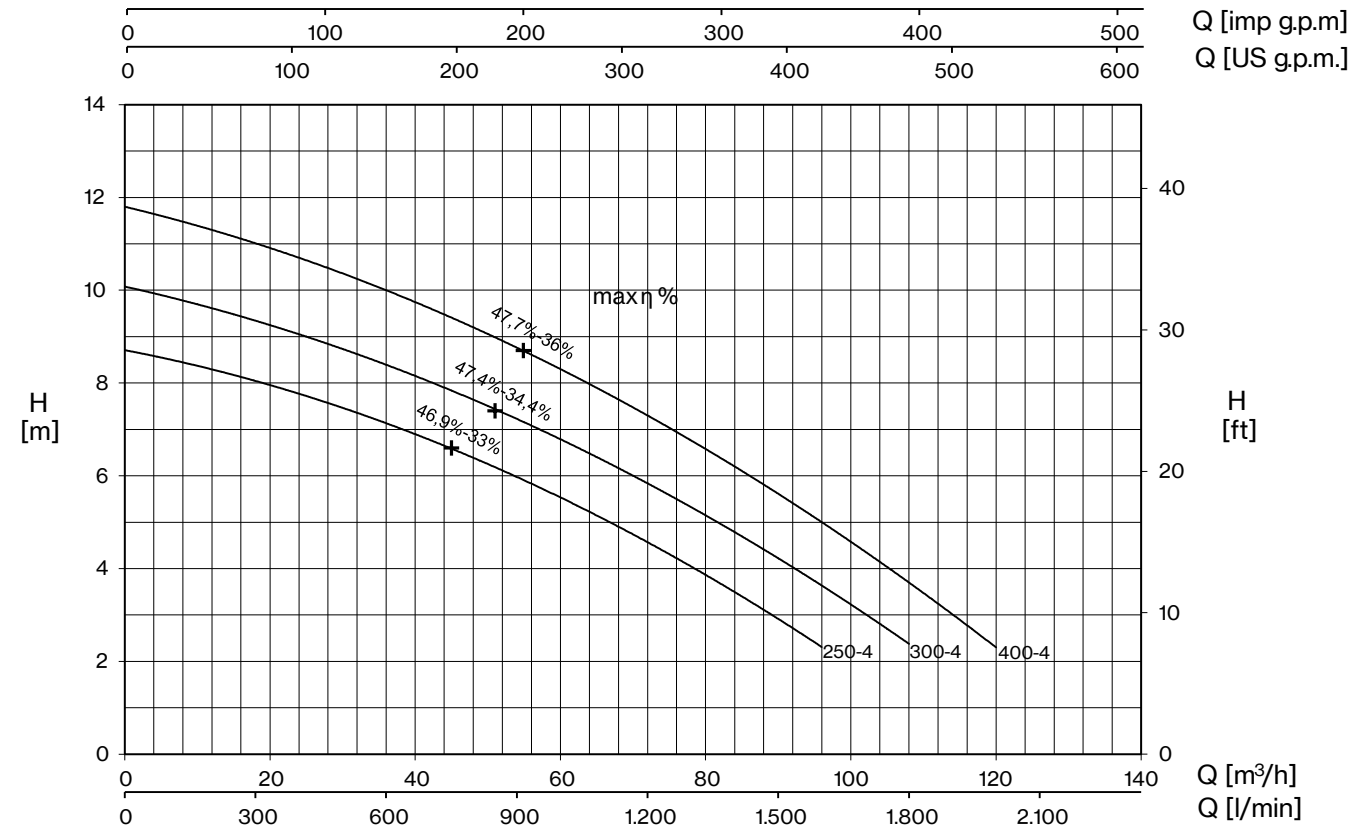

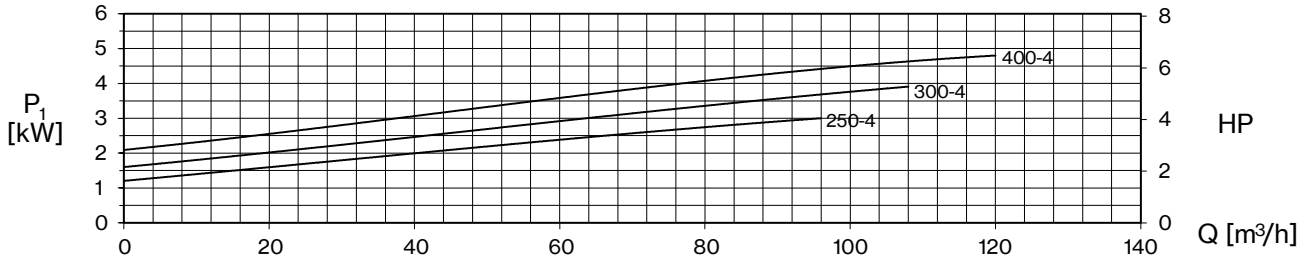

TIPO - 50 Hz	TENSIÓN			
3~	3~ 230V (*)	3~ 400V	230/400 V ⅄ / △ (*)	400/690 V ⅄ / △
DVT 250-4	10	5,8	-	-
DVT 300-4	11,8	6,8	-	-
DVT 400-4	15,1	8,7	-	-

(*) sin ejecución estándar

+ max η %

rendimiento hidráulico máximo y rendimiento total respectivo

TIPO - 50 Hz	P2		P1	Q (m³/h - l/min)										
3~				0	12	24	36	48	60	72	84	96	108	120
				0	200	400	600	800	1000	1200	1400	1600	1800	2000
	CV	kW	kW	H (m)										
DVT 250-4	2,5	1,8	3,3	8,7	8,3	7,8	7,1	6,4	5,5	4,6	3,5	2,3		
DVT 300-4	3	2,2	4,1	10,1	9,6	9,0	8,4	7,7	6,8	5,8	4,8	3,6	2,4	
DVT 400-4	4	3	4,9	11,8	11,3	10,7	10,0	9,2	8,3	7,3	6,2	5,0	3,7	2,3

DV4

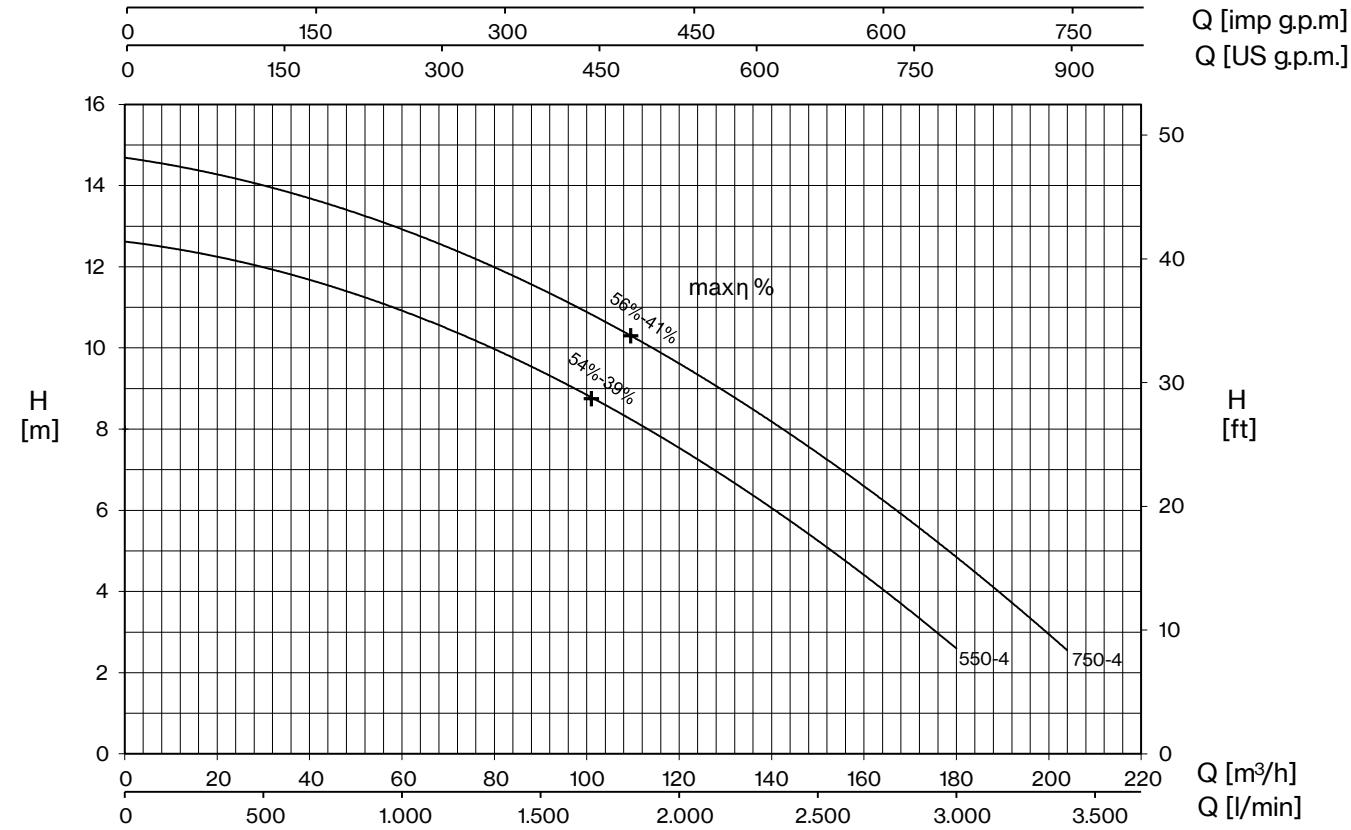

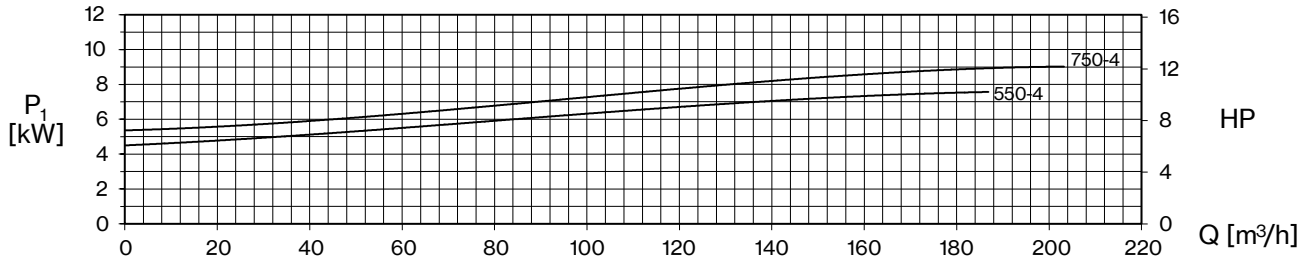

TIPO - 50 Hz	TENSIÓN			
3~	3~ 230V (*)	3~ 400V	230/400 V ⅄ / △ (*)	400/690 V ⅄ / △
DVT 550-4	-	12,9	22,3	12,9
DVT 750-4	-	15,4	26,6	15,4

(*) sin ejecución estándar

+ max η %

rendimiento hidráulico máximo y rendimiento total respectivo

TIPO - 50 Hz	P2		P1	Q (m³/h - l/min)										
3~				0	24	48	72	96	120	144	168	180	192	204
				0	400	800	1200	1600	2000	2400	2800	3000	3200	3400
	CV	kW	kW	H (m)										
DVT 550-4	5,5	4	7,5	12,6	12,2	11,4	10,3	9,1	7,6	5,7	3,7	2,6		
DVT 750-4	7,5	5,5	9	14,7	14,2	13,3	12,4	11,2	9,6	7,9	5,9	4,8	3,7	2,6

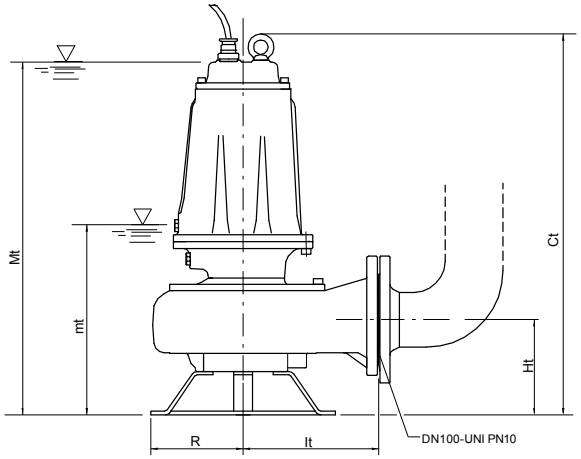

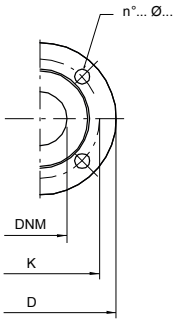

mt: nivel mínimo de funcionamiento
Mt: nivel mínimo de inmersión para funcionamiento continuo

TIPO	DIMENSIONES (mm)							Kg
3~	Ct	Ht	R	It	mt	Mt	DNM	
DVT 250-4	660	165	160	235	300	614	100	69,5
DVT 300-4	660	165	160	235	300	614	100	71
DVT 400-4	660	165	160	235	300	614	100	74,5
DVT 550-4	715	195	180	276	385	695	100	101,5
DVT 750-4	715	195	180	276	385	695	100	106

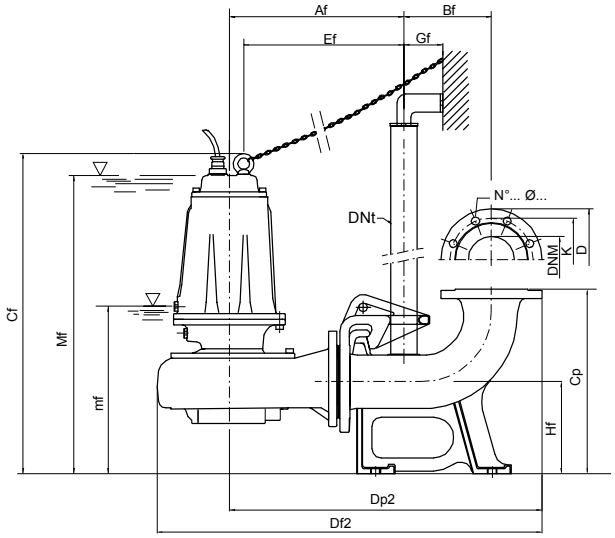

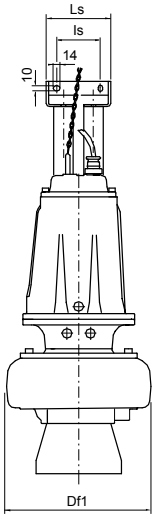

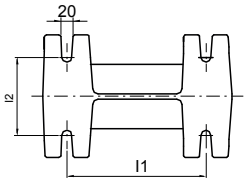

mf: nivel mínimo de funcionamiento
Mf: nivel mínimo de inmersión para funcionamiento continuo

Brida UNI PN 10 (mm)			
DNM	K	D	n°... ø...
100	180	220	8... 18...

TIPO	DIMENSIONES (mm)																	
3~	Af	Bf	Cf	Cp	Df1	Df2	Dp2	DNt	Ef	Gf	Hf	l1	l2	Is	Ls	mf	Mf	DNM
DVT 250-4/P	378	190	695	400	317	835	678	2”	347	85	200	250	140	130	180	335	650	100
DVT 300-4/P	378	190	695	400	317	835	678	2”	347	85	200	250	140	130	180	335	650	100
DVT 400-4/P	378	190	695	400	317	835	678	2”	347	85	200	250	140	130	180	335	650	100
DVT 550-4/P	419	190	755	400	371	900	719	2”	384	85	200	250	140	130	180	390	700	100
DVT 750-4/P	419	190	755	400	371	900	719	2”	384	85	200	250	140	130	180	390	700	100

TIPO	PROTECCIÓN	1 BOMBA PANEL DE CONTROL		2 BOMBAS PANEL DE CONTROL	
	3~ 400V	3~ 400V	400/690 V	3~ 400V	400/690 V
DVT 250-4	PT 40-50/5.7-9.1	EQSMT 10		EQ2SMT 10	
DVT 300-4	PT 40-50/5.7-9.1	EQSMT 10		EQ2SMT 10	
DVT 400-4	PT 55-75/8.6-13.5	EQSMT 10		EQ2SMT 10	
DVT 550-4	PT 55-75/8.6-13.5	EQSMT 10		EQ2SMT 10	
DVT 750-4	PT 100/12.5-16.5	EQSMT 10	QST 10	EQ2SMT 10	Q2ST 10

Pentax®

WATER PUMPS

BOMBAS SUMERGIBLES PARA POZO

BOMBAS SUMERGIBLES PARA POZO

- **Línea 5PES:** Bombas eléctricas de 5” con cuerpo de acero prensado e hidráulica de acero inox.
- **Líneas 4E, 6E, 6ES**: Bombas eléctricas para pozos de 4” y 6” con cuerpo de acero prensado e hidráulica de polímero. Acoplamiento al motor según la brida NEMA.
- **Línea 6-8-10LMG**: Bombas eléctricas para pozos de 6”, 8” y 10” con hidráulica de hierro fundido. Válvula de retención en la boca de descarga y acoplamiento al motor según la brida NEMA.
- **Línea LM, LRH y E14**: Bombas eléctricas para pozos de 6”, 8”, 10”, 12” y 14” fabricadas mediante un proceso de microfusión que permite obtener superficies hidráulicas muy lisas y, por lo tanto, valores de alta eficiencia hidráulica, combinados con una alta resistencia mecánica gracias a la estructura de acero fundido. La gama está disponible en acero AISI304, AISI316 y Duplex, con caudales de hasta 860 m^3/h y una altura máxima de 800 m. La válvula de retención está incorporada en la boca de descarga, mientras que el acoplamiento con el motor está garantizado mediante una brida NEMA.

Aplicaciones:
- Abastecimiento de agua para usos civiles e industriales
- Distribución en acueductos
- Riego agrícola
- Instalación en pozos y extracción de aguas subterráneas
- Plantas de ósmosis inversa

BOMBAS SUMERGIBLES PARA POZO

Caudal bajo-medio

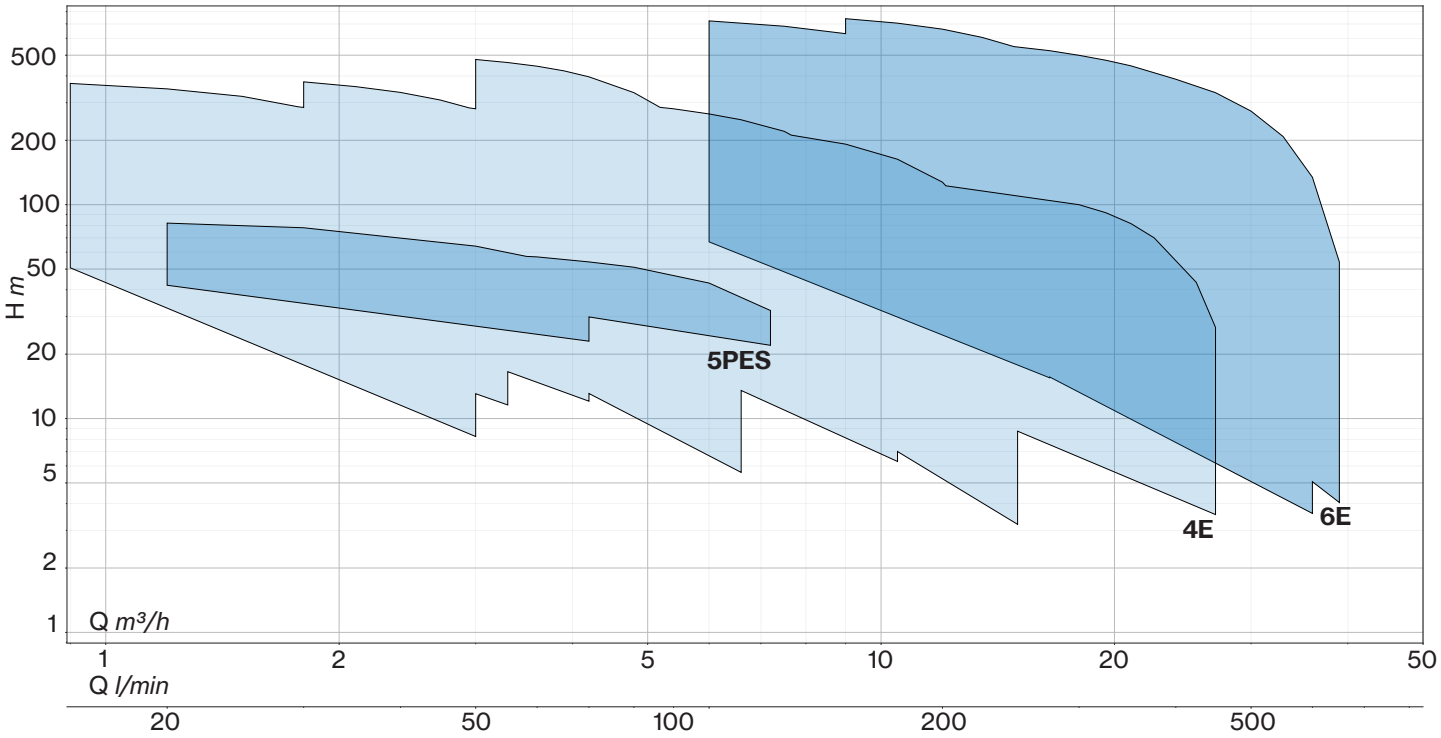

Gran caudal

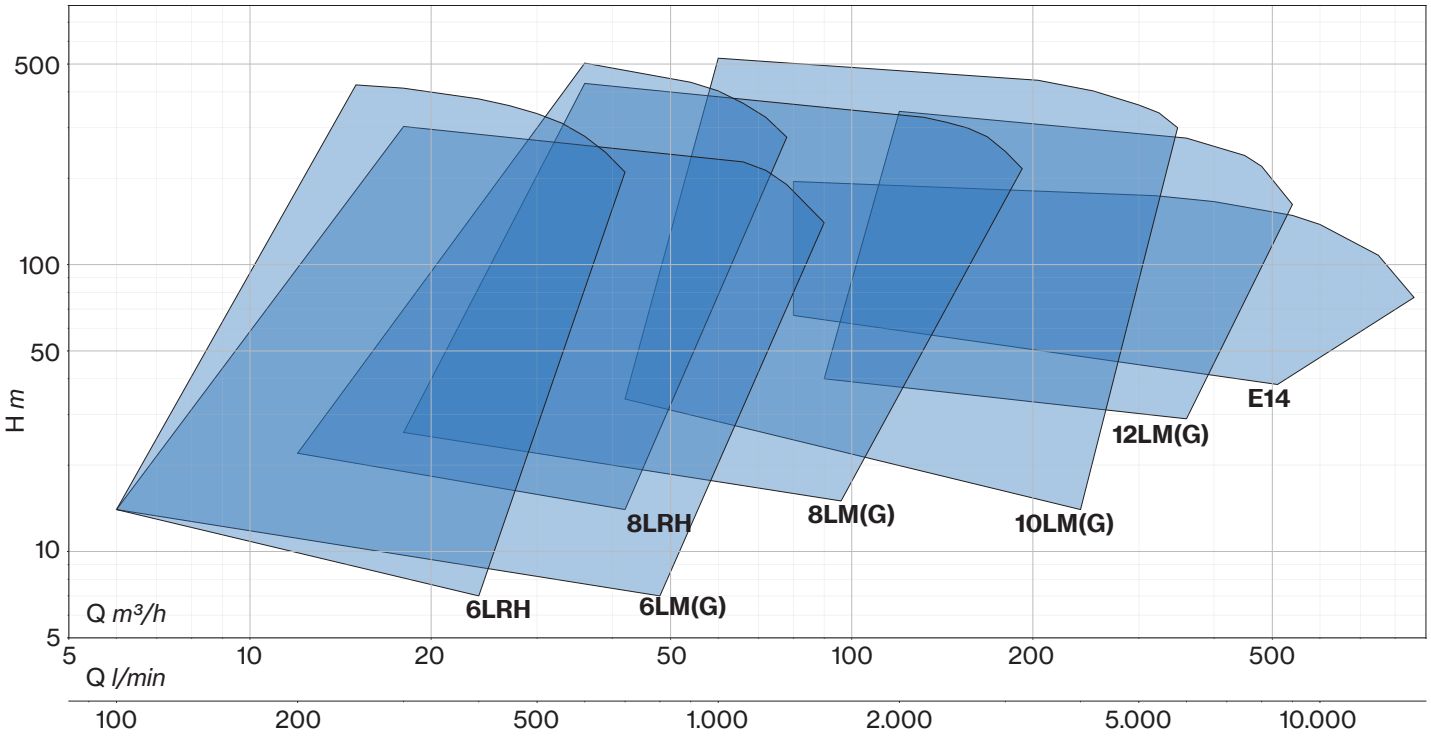

Clave del nombre

Línea 5 PES

5 PES 3 / 7 G

- G — con interruptor de flotador
- (en blanco) — sin interruptor de flotador
- **N° de etapas**
- **Caudal nominal (m³/h)**
- **Motor** T — 3~ / (en blanco) — 1~
- **Tipo bomba**
- **Tamaño de la bomba** (pulgadas)

Línea 4E - 6E

4 E 100 / 39 - 75 - 4MPET75

- **Modelo de motor** si está incluido
- **Tamaño de la brida del motor en pulgadas**
  - (en blanco) — igual que el tamaño de la bomba
  - -4 — bomba 6E con brida de motor de 4
- **Potencia nominal CV x10**
- **N° de etapas**
- **Caudal nominal (l/min)**
- **Versión:** polímero hidráulico
- **Tamaño de la bomba (4" - 6")**
- **Tipo bomba**

Línea 6ES

6ES 300 / 12 - 100 Y

- Y — prensaestopas doble
- (en blanco) — prensaestopas simple
- **Potencia nominal CV x10**
- **N° de etapas**
- **Diseño del impulsor**
- **Tipo bomba**

Línea LRH - LM

8 LM X 80 / 03 -6 -6R25

- **Modelo de motor** si está incluido
- **Tamaño de la brida del motor en pulgadas** (sólo se especifica si es diferente del tamaño de la bomba)
- **N° de etapas**
- **Caudal nominal (m³/h)**
- **Material del rodete**
  - (en blanco) igual que el material de la bomba
  - **s** AISI 304
  - **x** AISI 316
  - **d** Duplex
  - **l** AISI 904L
- **Material**
  - **G** hierro fundido
  - **S** AISI 304
  - **X** AISI 316
  - **D** Duplex
  - **L** AISI 904L
- **Versión**
  - **LRH** radial
  - **LM** semiaxial
- **Tamaño de la bomba** (pulgadas)
- **Tipo bomba**

Línea E14

E 14 A / 1 D - 8 -

- **Modelo de motor** si está incluido
- **Tamaño de la brida del motor en pulgadas** (sólo se especifica si es diferente del tamaño de la bomba)
- **Tipo de reducción del rodete**
- **N° de etapas**
- **A** caudal hasta 480 m³/h
  B caudal hasta 800 m³/h
- **Tamaño de la bomba** (pulgadas)
- **Tipo bomba**

5PES

Sumergibles para pozo

Bombas centrífugas sumergibles multicelulares de 5”. Todos los componentes en contacto con el fluido están fabricados en acero inox AISI 304. Especialmente adecuadas para la distribución de agua, recolección de agua de lluvia, riego, fuentes y unidades de lavado. Las versiones monofásicas incluyen un condensador interno y un protector térmico para el motor.

Características constructivas	
Boca de impulsión	1” ¼ G
Camisa exterior, rodetes y difusores	acero inox AISI 304
Paso de sólidos	0,5 mm
Profundidad de inmersión	máx. 20 m
Temperatura del líquido	+5 ÷ +40 °C
Cantidad de arena en el agua	máx. 50 g/m³
Cable	H07 RNF, 20 m
Número de arranques/hr	máx. 40, con 1 min. de tiempo de reposo

Motor	
Asíncrono 2 polos	3~ 380/415V - 50Hz 1~ 220/240V - 50Hz (con protección térmica)
Clase de aislamiento	F
Grado de protección	IP68

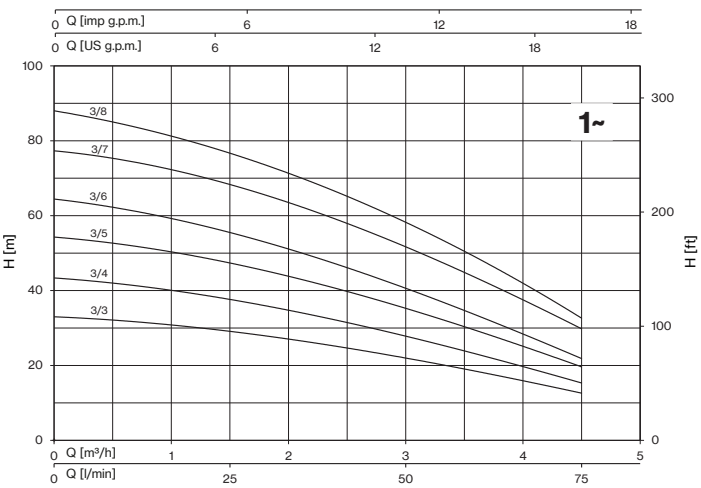

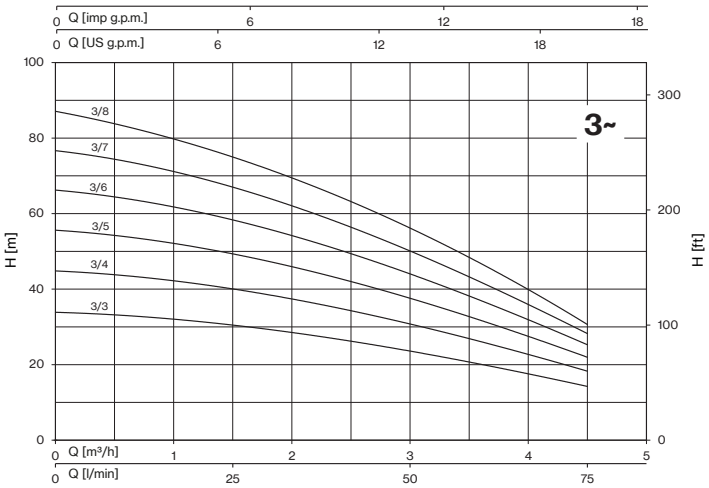

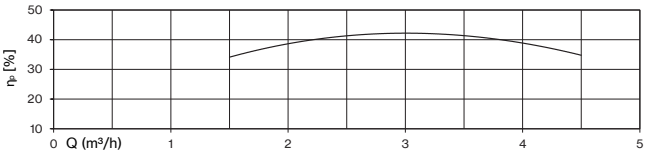

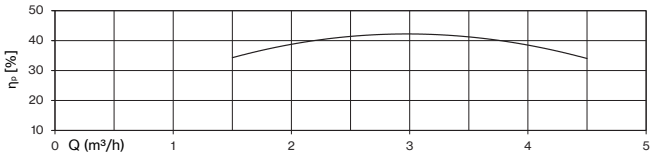

TIPO - 50 Hz	P2		P1	TENSIÓN	Q (m³/h - l/min)					
1~				1~	0	1,5	2	2,5	3	4,5
				230 V	0	25	33,3	41,7	50	75
	CV	kW	kW	A	H (m)					
5PES 3/3	0,75	0,55	0,6	3,6	33	29,1	27,1	24,6	22	12,6
5PES 3/4	0,75	0,55	0,8	4	43,4	37,7	34,8	31,3	27,9	15,3
5PES 3/5	1	0,75	1	4,7	54,3	47,4	43,9	39,6	35,4	19,6
5PES 3/6	1	0,75	1,2	5,2	64,4	55,5	51,2	45,9	40,7	21,8
5PES 3/7	1,2	0,9	1,3	6,7	77,3	68,3	63,6	57,7	51,8	29,8
5PES 3/8	1,5	1,1	1,5	7,2	87,8	77,1	71,6	64,8	58	32,8

TIPO - 50 Hz	P2		P1	TENSIÓN	Q (m³/h - l/min)					
3~				3~	0	1,5	2	2,5	3	4,5
				400 V	0	25	33,3	41,7	50	75
	CV	kW	kW	A	H (m)					
5PEST 3/3	0,75	0,55	0,6	1,8	33,9	30,5	28,5	26,2	23,6	14,2
5PEST 3/4	0,75	0,55	0,8	2	44,8	40,1	37,4	34,2	30,8	18,3
5PEST 3/5	1	0,75	1	2,1	55,6	49,3	46,0	41,9	37,6	22
5PEST 3/6	1	0,75	1,2	2,3	66,2	58,4	54,2	49,2	44,1	25,3
5PEST 3/7	1,2	0,9	1,3	2,5	76,7	67	62,1	56,2	50,2	28,2
5PEST 3/8	1,5	1,1	1,5	2,7	86,9	75,4	69,7	62,8	56	30,8

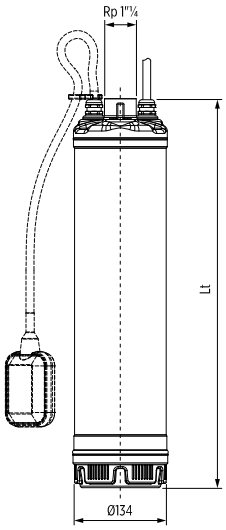

TIPO		DIMENSIONES (mm)					Kg	
1~	3~	Lt	DNM	I	L	M	1~	3~
5PES 3/3	**5PEST 3/3**	446	1" ¼ G	720	230	175	12	13,3
5PES 3/4	**5PEST 3/4**	470		720	230	175	12,7	14
5PES 3/5	**5PEST 3/5**	544		720	230	175	14,3	14,5
5PES 3/6	**5PEST 3/6**	568		720	230	175	14,8	15
5PES 3/7	**5PEST 3/7**	592		720	230	175	17	15,5
5PES 3/8	**5PEST 3/8**	616		720	230	175	17,1	16

5PES 5

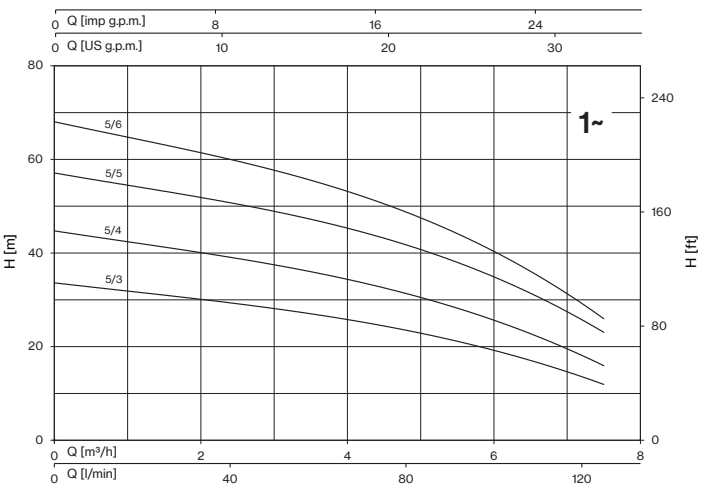

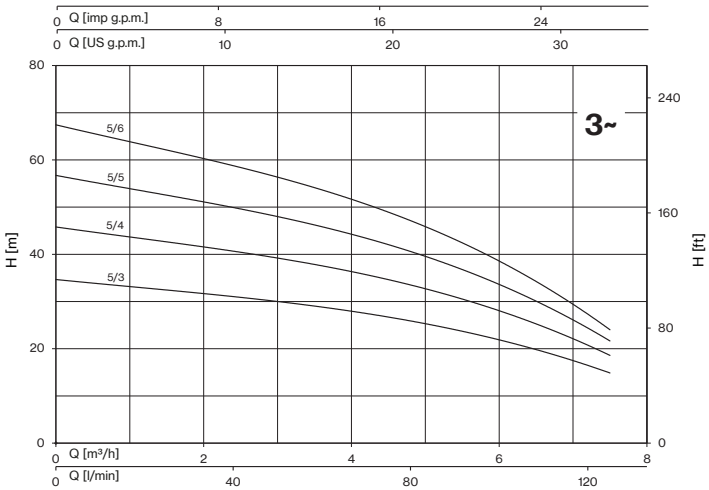

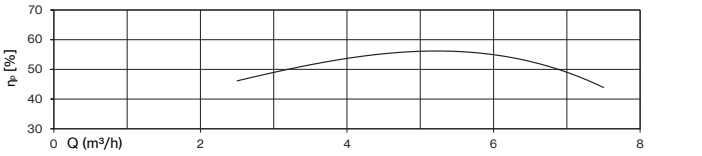

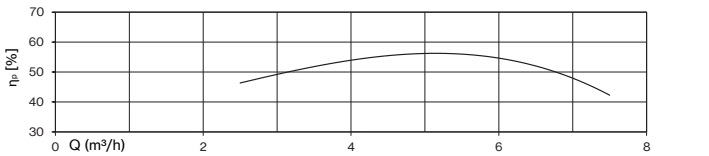

TIPO - 50 Hz	P2		P1	TENSIÓN	Q (m³/h - l/min)						
1~				1~	0	2,5	3,0	4,5	5,0	6,0	7,5
				230 V	0	42	50,0	75,0	83	100	125
	CV	kW	kW	A	H (m)						
5PES 5/3	0,75	0,55	0,8	4,1	33,6	29,2	28,2	24,3	22,9	19,3	11,9
5PES 5/4	1	0,75	1,1	5	44,7	38,9	37,5	32,4	30,5	25,8	15,9
5PES 5/5	1,2	0,9	1,3	6,6	57,1	50,5	49	42,9	40,7	35,1	23
5PES 5/6	1,5	1,1	1,6	7,4	68	59,7	57,7	50,2	47,5	40,6	25,9

TIPO - 50 Hz	P2		P1	TENSIÓN	Q (m³/h - l/min)						
3~				3~	0	2,5	3,0	4,5	5,0	6,0	7,5
				400 V	0	42	50,0	75,0	83	100	125
	CV	kW	kW	A	H (m)						
5PEST 5/3	0,75	0,55	0,8	2	34,7	30,9	30	26,6	25,3	22	14,8
5PEST 5/4	1	0,75	1,1	2,2	45,8	40,5	39,3	34,4	32,7	28,2	18,5
5PEST 5/5	1,2	0,9	1,3	2,5	56,7	49,7	48	41,8	39,6	33,8	21,6
5PEST 5/6	1,5	1,1	1,6	2,7	67,4	58,5	56,4	48,6	45,9	38,8	24

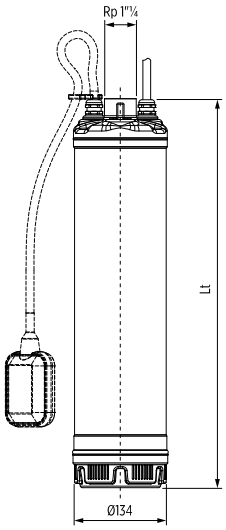

TIPO		DIMENSIONES (mm)					Kg	
1~	3~	Lt	DNM	I	L	M	1~	3~
5PES 5/3	**5PEST 5/3**	446	1" ¼ G	720	230	175	12	13,3
5PES 5/4	**5PEST 5/4**	470		720	230	175	13,5	14
5PES 5/5	**5PEST 5/5**	544		720	230	175	15,7	14,5
5PES 5/6	**5PEST 5/6**	568		720	230	175	16,2	15

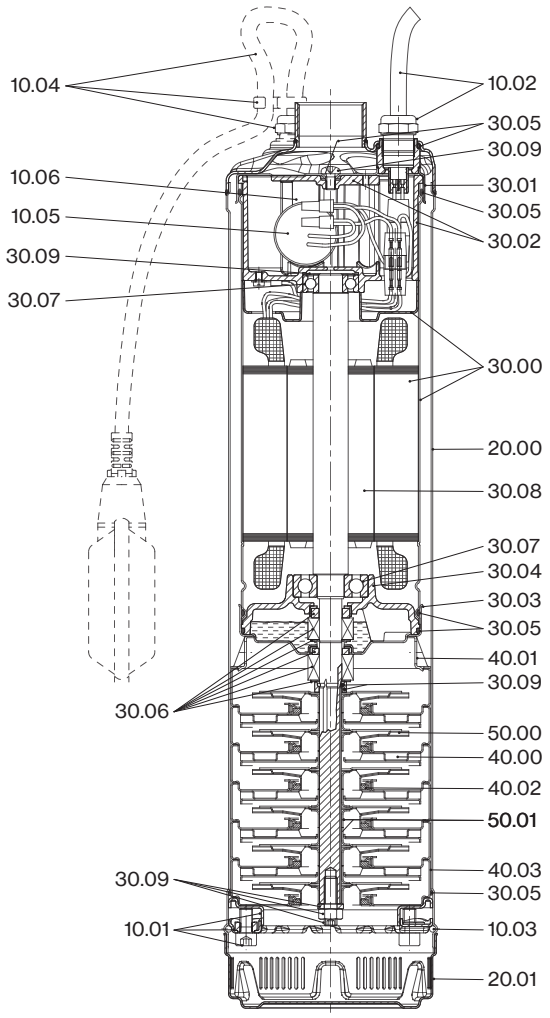

N. CÓDIGO	DESCRIPCIÓN	MATERIAL
10.01	**TORNILLOS Y BRIDAS PARA PRE-CARGA**	AISI 304
10.02	**CABLE**	H07RN-F
10.02	**PRENSAESTOPAS**	LATÓN NIQUELADO / NBR
10.03	**ANILLO SEEGER**	AISI 304
10.04	**CABLE**	H07RN-F
10.04	**INTERRUPTOR DE FLOTADOR**	PP
10.04	**PLACA DE SUJECIÓN PARA CABLE**	PA66
10.04	**PRENSAESTOPAS**	LATÓN NIQUELADO / NBR
10.05	**CONDENSADOR CON CABLES Y CONECTORES**	-
10.06	**ABRAZADERA PARA CONDENSADOR**	-
20.00	**CARCASA EXTERIOR**	AISI 304
20.01	**FILTRO DE SUCCIÓN**	AISI 304
30.00	**CARCASA DEL MOTOR Y ESTATOR**	AISI 304
30.01	**TAPA SUPERIOR DEL MOTOR**	AISI 304
30.02	**ALOJAMIENTO DEL RODAMIENTO SUPERIOR CON TAPA**	ALUMINUM
30.03	**TAPA INFERIOR DEL MOTOR**	AISI 304
30.04	**TAPA DEL RODAMIENTO INFERIOR**	ALUMINUM
30.05	**O-RING**	NBR
30.06	**SELLOS MECÁNICOS**	ALÚMINA CERÁMICA / GRAFITO DE CARBÓNO / NBR
30.07	**RODAMIENTOS DE BOLAS**	6202 2Z-C3 / 6303 2Z-C3
30.08	**ROTOR Y EJE DE LA BOMBA**	AISI 304
30.09	**TORNILLOS, TUERCAS Y ARANDELAS**	AISI 304 / AISI 316
40.00	**CARCASA DE ETAPA Y DIFUSOR**	AISI 304
40.01	**ESPACIADOR**	AISI 304
40.02	**ANILLO DE CUELLO FLOTANTE**	PPS
40.03	**CARCASA DE LA ETAPA INICIAL**	AISI 304
50.00	**RODETE**	AISI 304
50.01	**ESPACIADORES DEL RODETE**	AISI 304

Proyectada para pozos de 4”, la serie 4E es altamente robusta, compacta y patentada (EP3274587A1). Diseñada para un mantenimiento sencillo, incorpora soportes en acero inoxidable AISI 304 fabricados mediante fundición de precisión a la cera perdida, garantizando una resistencia y fiabilidad excepcionales.

Aspectos técnicos: los impulsores flotantes independientes patentados reducen la carga axial sobre el motor. Los materiales certificados para agua potable permiten el funcionamiento en seco sin deterioro. Incluye una válvula antirretorno integrada.

Funcionamiento: las salidas de descarga son de 1” ¼ G (radial) o 2” G (semi-axial). Diámetro máximo: 98 mm (incluido el protector del cable). Adecuada para servicio continuo en posición vertical u horizontal. Nivel mínimo de agua: 1 m por encima de la aspiración.

Aplicaciones: extracción en pozos profundos (doméstico/industrial), sistemas de elevación, riego por superficie/aspersión, redes de abastecimiento de agua, sistemas contra incendios y alimentación de depósitos a presión.

Características constructivas	
Boca de impulsión y succión	acero inox AISI 304
Camisa exterior	acero inox AISI 304
Rodetes	polioximetileno
Difusores	polioximetileno y AISI 304
Buje de soporte con manguito	polioximetileno y cerámica
Eje	acero inox AISI 431B
Acoplamiento	acero inox AISI 316L
Cantidad de arena en el agua	250 g/m³
Temperatura máxima del líquido	45 °C
Válvula de retención	hasta los modelos 4E 150

4E 15

50 Hz - 2850 rpm							Q					
TIPO	P2		MOTOR ADECUADO			l/min	0	5	10	15	20	25
			1~ 230V		3~ 400V	l/sec	0	0,08	0,17	0,25	0,33	0,42
	CV	kW	A	µF	A	m³/h	0	0,3	0,6	0,9	1,2	1,5
4E 15/12-05	0,5	0,37	3,6	20	1,6	H (m)	85	80	72	61	44	18
4E 15/18-07	0,75	0,55	4,5	25	2		128	120	107	91	66	26
4E 15/24-10	1	0,75	6	35	2,6		170	160	143	121	88	35
4E 15/36-15	1,5	1,1	8,2	40	3,4		255	240	215	182	131	53
4E 15/48-20	2	1,5	11	50	4,6		340	320	286	242	175	70

MEI ≥ 0,7 (reglamento EU N. 547/2012)

Máx. Rend. %	43,2
Máx. kW / Et.	0,031

4E 20

50 Hz - 2850 rpm							Q						
TIPO	P2		MOTOR ADECUADO			l/min	0	15	20	25	30	35	40
			1~ 230V		3~ 400V	l/sec	0	0,25	0,33	0,42	0,5	0,58	0,67
	CV	kW	A	µF	A	m³/h	0,0	0,9	1,2	1,5	1,8	2,1	2,4
4E 20/09-05	0,5	0,37	3,6	20	1,6	H (m)	60	56	50	43	35	26	15
4E 20/14-07	0,75	0,55	4,5	25	2		92	85	76	66	54	40	23
4E 20/19-10	1	0,75	6	35	2,6		122	112	101	86	71	53	30
4E 20/28-15	1,5	1,1	8,2	40	3,4		176	161	145	125	103	77	44
4E 20/38-20	2	1,5	11	50	4,6		231	212	191	164	135	101	58
4E 20/54-30	3	2,2	14,8	70	6,2		318	292	263	226	186	139	79

MEI ≥ 0,7 (reglamento EU N. 547/2012)

Máx. Rend. %	52,5
Máx. kW / Et.	0,039

4E 30

50 Hz - 2850 rpm							Q								
TIPO	P2		MOTOR ADECUADO			l/min	0	15	20	25	30	35	40	45	50
			1~ 230V		3~ 400V	l/sec	0	0,25	0,33	0,42	0,50	0,58	0,67	0,75	0,83
	CV	kW	A	µF	A	m³/h	0	0,9	1,2	1,5	1,8	2,1	2,4	2,7	3,0
4E 30/08-05	0,5	0,37	3,6	20	1,6	H (m)	55	51	48	44	39	33	26	18	8
4E 30/12-07	0,75	0,55	4,5	25	2		83	76	72	66	58	49	39	27	12
4E 30/16-10	1	0,75	6	35	2,6		110	101	96	88	78	66	52	36	16
4E 30/23-15	1,5	1,1	8,2	40	3,4		154	141	133	123	109	92	72	51	23
4E 30/32-20	2	1,5	11	50	4,6		214	197	186	171	151	128	101	70	32
4E 30/45-30	3	2,2	14,8	70	6,2		302	277	261	241	213	180	142	99	45
4E 30/60-40	4	3	-	-	7,8		402	369	348	321	284	240	189	132	60

MEI ≥ 0,7 (reglamento UE N. 547/2012)

Máx. Rend. %	53,4
Máx. kW / Et.	0,047

4E

4E 35

50 Hz - 2850 rpm							Q								
TIPO	P2		MOTOR ADECUADO			l/min	0	20	25	30	35	40	45	50	55
			1~ 230V		3~ 400V	l/sec	0	0,33	0,42	0,50	0,58	0,67	0,75	0,83	0,92
	CV	kW	A	µF	A	m³/h	0	1,2	1,5	1,8	2,1	2,4	2,7	3,0	3,3
4E 35/07-05	0,5	0,37	3,6	20	1,6	H (m)	47	42	39	36	33	28	23	18	12
4E 35/11-07	0,75	0,55	4,5	25	2		74	66	62	57	52	45	37	28	18
4E 35/15-10	1	0,75	6	35	2,6		98	87	82	76	68	59	49	37	24
4E 35/22-15	1,5	1,1	8,2	40	3,4		140	125	118	109	98	85	70	54	35
4E 35/30-20	2	1,5	11	50	4,6		191	171	161	148	134	116	96	73	47
4E 35/42-30	3	2,2	14,8	70	6,2		273	244	229	212	191	166	137	104	67
4E 35/57-40	4	3	-	-	7,8		367	327	308	285	257	223	184	140	91

MEI ≥ 0,7 (reglamento EU N. 547/2012)

Máx. kW / Et.	57,8
Máx. kW / Et.	0,05

4E 45

50 Hz - 2850 rpm							Q									
TIPO	P2		MOTOR ADECUADO			l/min	0	30	35	40	45	50	55	60	65	70
			1~ 230V		3~ 400V	l/sec	0	0,50	0,58	0,67	0,75	0,83	0,92	1,00	1,08	1,17
	CV	kW	A	µF	A	m³/h	0	1,8	2,1	2,4	2,7	3,0	3,3	3,6	3,9	4,2
4E 45/06-05	0,5	0,37	3,6	20	1,6	H (m)	41	37	35	33	30	27	24	20	16	12
4E 45/09-07	0,75	0,55	4,5	25	2		62	55	52	49	45	41	36	31	25	18
4E 45/12-10	1	0,75	6	35	2,6		80	72	68	64	59	53	47	40	32	23
4E 45/18-15	1,5	1,1	8,2	40	3,4		120	107	102	96	88	80	70	59	48	35
4E 45/24-20	2	1,5	11	50	4,6		160	143	136	128	118	106	93	79	64	47
4E 45/36-30	3	2,2	14,8	70	6,2		240	215	204	191	176	159	140	119	95	70
4E 45/48-40	4	3	-	-	7,8		320	286	272	255	235	212	186	158	127	94
4E 45/63-55	5,5	4	-	-	9,9		420	375	357	335	309	278	244	207	167	123

MEI ≥ 0,7 (reglamento EU N. 547/2012)

Máx. kW / Et.	64
Máx. kW / Et.	0,062

4E 55

50 Hz - 2850 rpm							Q							
TIPO	P2		MOTOR ADECUADO			l/min	0	45	50	55	60	65	70	80
			1~ 230V		3~ 400V	l/sec	0	0,75	0,83	0,92	1,00	1,08	1,17	1,33
	CV	kW	A	µF	A	m³/h	0	2,7	3,0	3,3	3,6	3,9	4,2	4,8
4E 55/05-05	0,5	0,37	3,6	20	1,6	H (m)	33	28	27	25	23	21	19	13
4E 55/07-07	0,75	0,55	4,5	25	2		47	40	37	35	32	29	26	18
4E 55/10-10	1	0,75	6	35	2,6		67	57	54	50	46	42	37	26
4E 55/15-15	1,5	1,1	8,2	40	3,4		100	85	80	75	70	63	56	39
4E 55/20-20	2	1,5	11	50	4,6		130	110	104	97	90	81	72	50
4E 55/30-30	3	2,2	14,8	70	6,2		195	165	156	146	135	122	108	75
4E 55/40-40	4	3	-	-	7,8		260	220	208	195	180	162	144	100
4E 55/54-55	5,5	4	-	-	9,9		351	296	281	263	243	219	194	135

MEI ≥ 0,7 (reglamento EU N. 547/2012)

Máx. kW / Et.	64,8
Máx. kW / Et.	0,760

4E 70

50 Hz - 2850 rpm							Q									
TIPO	P2		MOTOR ADECUADO			l/min	0	50	55	60	65	70	80	90	100	110
			1~ 230V		3~ 400V	l/sec	0	0,83	0,92	1,00	1,08	1,17	1,33	1,50	1,67	1,83
	CV	kW	A	µF	A	m³/h	0	3,0	3,3	3,6	3,9	4,2	4,8	5,4	6,0	6,6
4E 70/04-05	0,5	0,37	3,6	20	1,6	H (m)	28	25	24	23	22	20	17	14	10	6
4E 70/06-07	0,75	0,55	4,5	25	2		41	37	36	34	33	31	26	20	15	8
4E 70/08-10	1	0,75	6	35	2,6		55	49	48	46	44	41	34	27	19	11
4E 70/12-15	1,5	1,1	8,2	40	3,4		83	74	72	69	65	61	52	41	29	17
4E 70/16-20	2	1,5	11	50	4,6		111	99	95	92	87	82	69	54	39	22
4E 70/24-30	3	2,2	14,8	70	6,2		166	148	143	138	131	123	103	81	58	34
4E 70/32-40	4	3	-	-	7,8		221	197	191	183	174	164	138	108	78	45
4E 70/42-55	5,5	4	-	-	9,9		290	259	250	241	229	215	181	142	102	59
4E 70/57-75	7,5	5,5	-	-	13,8		402	358	347	333	317	297	251	197	141	81
4E 70/76-100	10	7,5	-	-	19,5		536	478	462	444	422	396	334	263	188	109
4E 70/95-125	12,5	9,3	-	-	-		670	597	578	555	528	495	418	328	235	136

MEI ≥ 0,7 (reglamento EU N. 547/2012)

Máx. Rend. %	66,8
Máx. kW / Et.	0,920

4E 100

50 Hz - 2850 rpm							Q							
TIPO	P2		MOTOR ADECUADO			l/min	0	80	90	100	110	125	150	175
			1~ 230V		3~ 400V	l/sec	0	1,33	1,50	1,67	1,83	2,08	2,50	2,92
	CV	kW	A	µF	A	m³/h	0	4,8	5,4	6,0	6,6	7,5	9,0	10,5
4E 100/04-07	0,75	0,55	4,5	25	2	H (m)	29	23	22	21	19	17	12	6
4E 100/06-10	1	0,75	6	35	2,6		43	34	32	30	29	25	18	9
4E 100/09-15	1,5	1,1	8,2	40	3,4		64	50	48	45	42	37	26	14
4E 100/12-20	2	1,5	11	50	4,6		84	65	62	59	55	49	34	18
4E 100/17-30	3	2,2	14,8	70	6,2		119	92	88	84	79	69	48	26
4E 100/23-40	4	3	-	-	7,8		161	125	120	113	106	94	66	35
4E 100/31-55	5,5	4	-	-	9,9		217	169	161	153	143	126	88	47
4E 100/39-75	7,5	5,5	-	-	13,8		273	212	203	192	180	159	111	59
4E 100/54-100	10	7,5	-	-	19,5		378	294	281	266	249	220	154	81

MEI ≥ 0,7 (reglamento EU N. 547/2012)

Máx. Rend. %	69,9
Máx. kW / Et.	0,124

4E 150

50 Hz - 2850 rpm							Q								
TIPO	P2		MOTOR ADECUADO			l/min	0	100	110	125	150	175	200	225	250
			1~ 230V		3~ 400V	l/sec	0	1,67	1,83	2,08	2,50	2,92	3,33	3,75	4,17
	CV	kW	A	µF	A	m³/h	0	6,0	6,6	7,5	9,0	10,5	12,0	13,5	15,0
4E 150/04-10	1	0,75	6	35	2,6	H (m)	27	24	23	22	20	17	13	8	3
4E 150/06-15	1,5	1,1	8,2	40	3,4		41	36	35	33	30	26	20	13	5
4E 150/08-20	2	1,5	11	50	4,6		55	48	47	45	40	34	27	17	6
4E 150/12-30	3	2,2	14,8	70	6,2		82	72	70	67	60	51	40	25	10
4E 150/15-40	4	3	-	-	7,8		103	90	88	84	75	64	50	32	12
4E 150/21-55	5,5	4	-	-	9,9		144	126	123	117	105	89	70	44	17
4E 150/28-75	7,5	5,5	-	-	13,8		196	171	167	159	143	121	95	60	23
4E 150/38-100	10	7,5	-	-	19,5		263	230	225	214	192	163	127	81	31

MEI ≥ 0,7 (reglamento EU N. 547/2012)

Máx. Rend. %	67,9
Máx. kW / Et.	0,184

4E 225

50 Hz - 2850 rpm							Q											
TYPE	P2		MOTOR ADECUADO			l/min	0	100	110	125	150	175	200	225	250	275	300	325
			1~ 230V		3~ 400V	l/sec	0	1,67	1,83	2,08	2,50	2,92	3,33	3,75	4,17	4,58	5,00	5,42
	CV	kW	A	µF	A	m³/h	0	6,0	6,6	7,5	9,0	10,5	12,0	13,5	15,0	16,5	18,0	19,5
4E 225/05-15	1,5	1,1	8,2	40	3,4	H (m)	33	29	28	28	26	24	22	20	17	14	10	5
4E 225/07-20	2	1,5	11	50	4,6		46	40	40	39	36	34	31	28	24	19	13	7
4E 225/10-30	3	2,2	14,8	70	6,2		65	58	57	55	52	48	44	40	34	28	19	10
4E 225/14-40	4	3	-	-	7,8		91	81	80	77	73	67	62	55	48	39	27	14
4E 225/18-55	5,5	4	-	-	9,9		117	104	102	99	94	87	79	71	61	50	34	18
4E 225/25-75	7,5	5,5	-	-	13,8		163	145	142	138	130	121	110	99	85	69	48	25
4E 225/34-100	10	7,5	-	-	19,5		221	197	193	188	177	164	150	134	116	94	65	34

MEI ≥ 0,7 (reglamento UE N. 547/2012)

Máx. Rend. %	68,2
Máx. kW / Et.	0,22

4E 300

50 Hz - 2850 rpm							Q													
TYPE	P2		MOTOR ADECUADO			l/min	0	150	175	200	225	250	275	300	325	350	375	400	425	450
			1~ 230V		3~ 400V	l/sec	0	2,50	2,92	3,33	3,75	4,17	4,58	5,00	5,42	5,83	6,25	6,67	7,08	7,50
	CV	kW	A	µF	A	m³/h	0	9,0	10,5	12,0	13,5	15,0	16,5	18,0	19,5	21,0	22,5	24,0	25,5	27,0
4E 300/04-15	1,5	1,1	8,2	40	3,4	H (m)	23	19	18	17	16	15	14	13	12	11	9	8	6	4
4E 300/06-20	2	1,5	11	50	4,6		35	29	27	25	24	23	21	20	18	16	14	11	9	5
4E 300/09-30	3	2,2	14,8	70	6,2		52	43	40	38	36	34	32	30	28	24	21	17	13	8
4E 300/12-40	4	3	-	-	7,8		69	57	54	51	48	45	43	40	37	33	28	23	17	11
4E 300/16-55	5,5	4	-	-	9,9		92	76	72	68	64	60	57	53	49	44	37	30	23	14
4E 300/22-75	7,5	5,5	-	-	13,8		127	105	98	93	88	83	78	73	67	60	51	42	32	20
4E 300/30-100	10	7,5	-	-	19,5		173	143	134	127	120	113	107	100	92	82	70	57	43	27
4E 300/38-125	12,5	9,3	-	-	-		220	181	170	160	152	144	135	127	116	103	89	72	55	34

MEI ≥ 0,7 (reglamento UE N. 547/2012)

Máx. Rend. %	73,6
Máx. kW / Et.	0,25

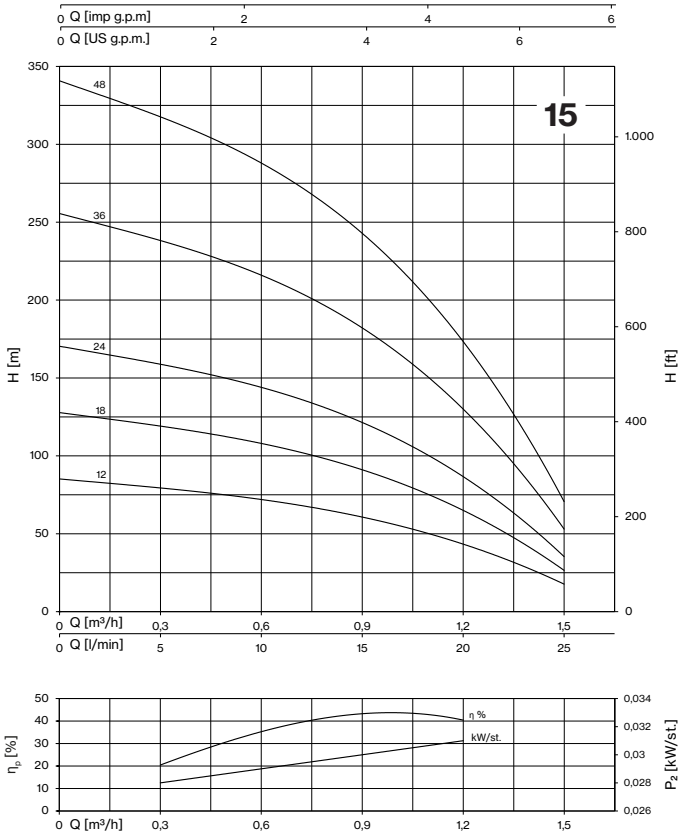
15
Q [imp g.p.m]
Q [US g.p.m.]
H [m]
H [ft]
48
36
24
18
12
Q [m³/h]
Q [l/min]
η %
kW/st.
η_p [%]
P_2 [kW/st.]

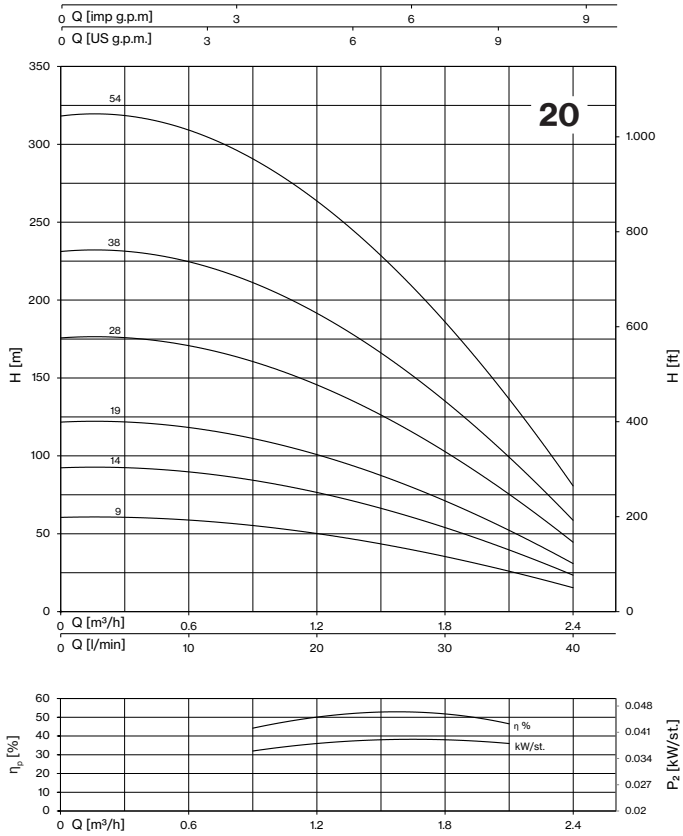
20
Q [imp g.p.m]
Q [US g.p.m.]
H [m]
H [ft]
54
38
28
19
14
9
Q [m³/h]
Q [l/min]
η %
kW/st.
η_p [%]
P_2 [kW/st.]

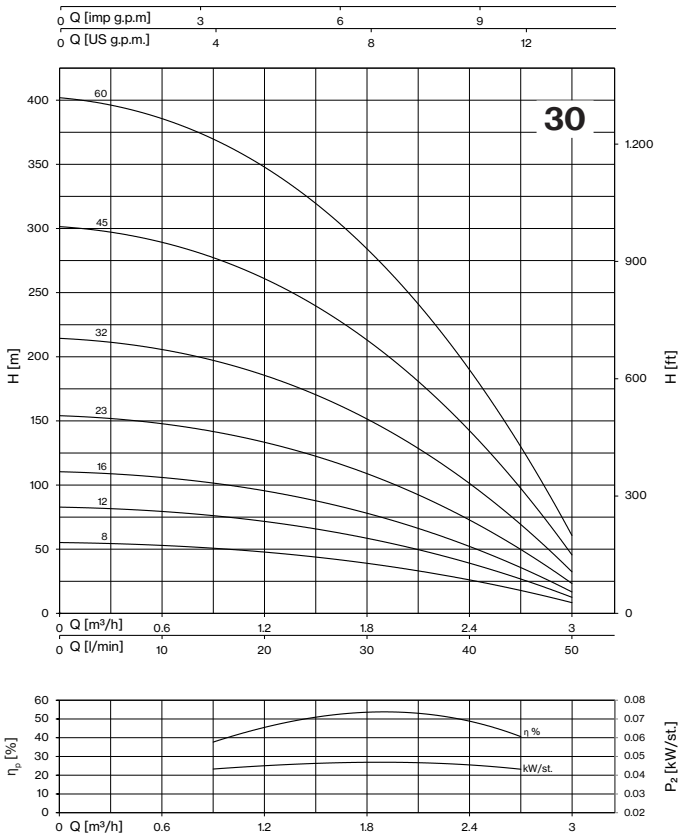
30
Q [imp g.p.m]
Q [US g.p.m.]
H [m]
H [ft]
60
45
32
23
16
12
8
Q [m³/h]
Q [l/min]
η %
kW/st.
η_p [%]
P_2 [kW/st.]

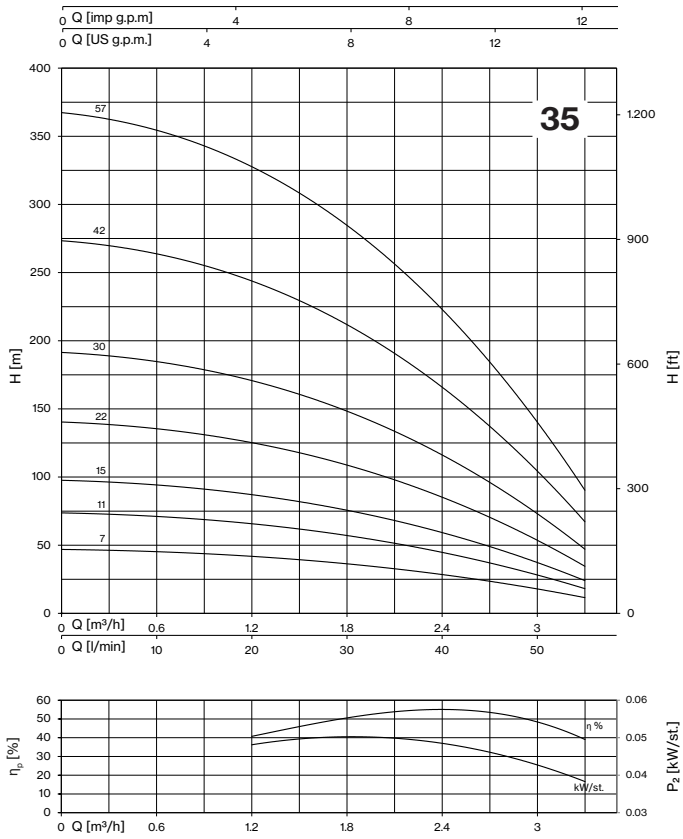
35
Q [imp g.p.m]
Q [US g.p.m.]
H [m]
H [ft]
57
42
30
22
15
11
7
Q [m³/h]
Q [l/min]
η %
kW/st.
η_p [%]
P_2 [kW/st.]

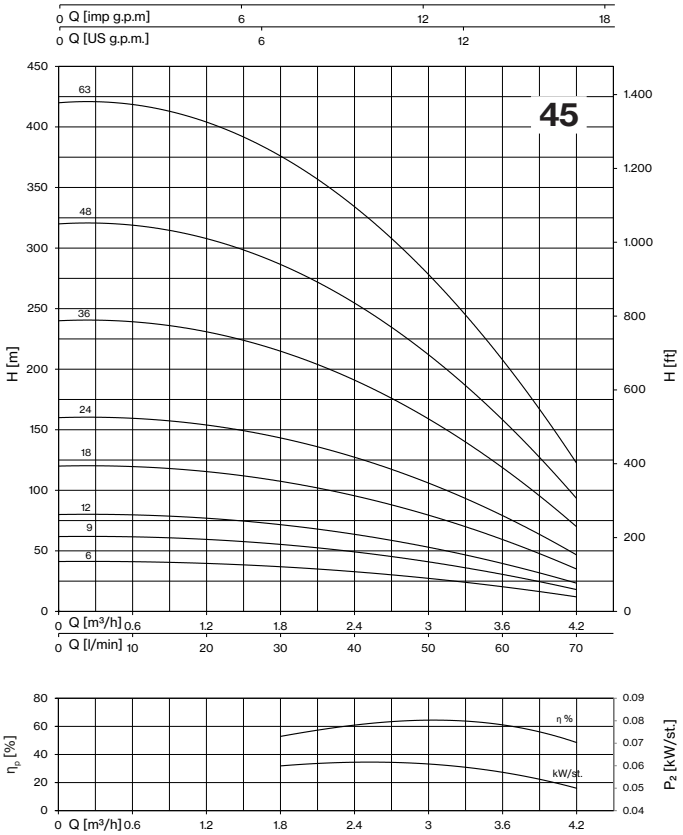
45
Q [imp g.p.m]
Q [US g.p.m.]
H [m]
H [ft]
Q [m³/h]
Q [l/min]
η %
kW/st.
η_p [%]
P_2 [kW/st.]

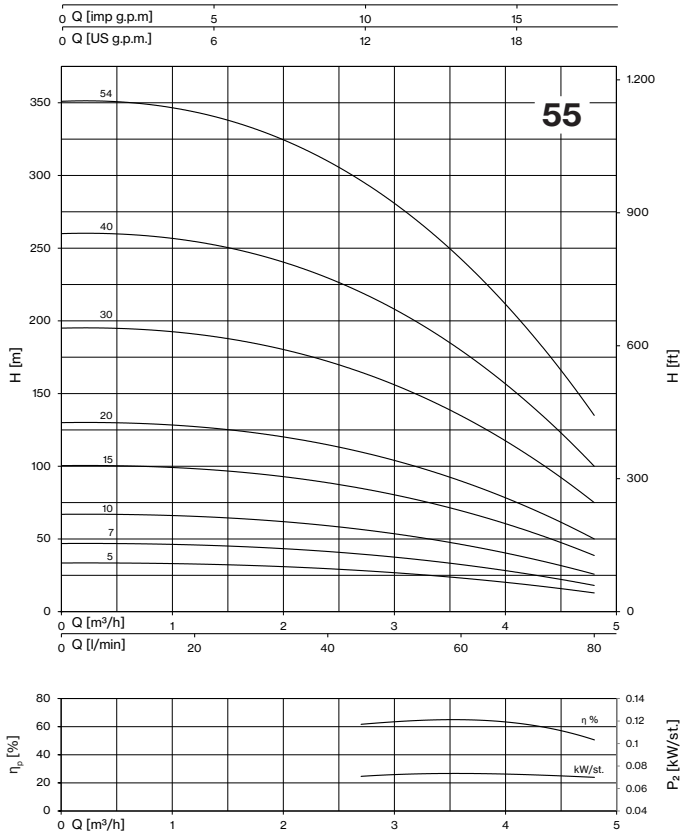
55
Q [imp g.p.m]
Q [US g.p.m.]
H [m]
H [ft]
Q [m³/h]
Q [l/min]
η %
kW/st.
η_p [%]
P_2 [kW/st.]

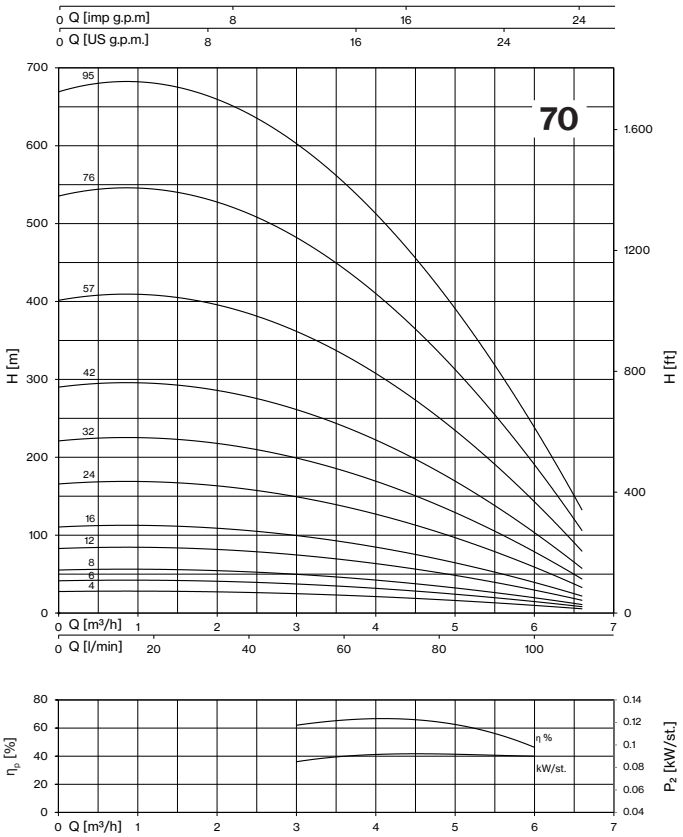
70
Q [imp g.p.m]
Q [US g.p.m.]
H [m]
H [ft]
Q [m³/h]
Q [l/min]
η %
kW/st.
η_p [%]
P_2 [kW/st.]

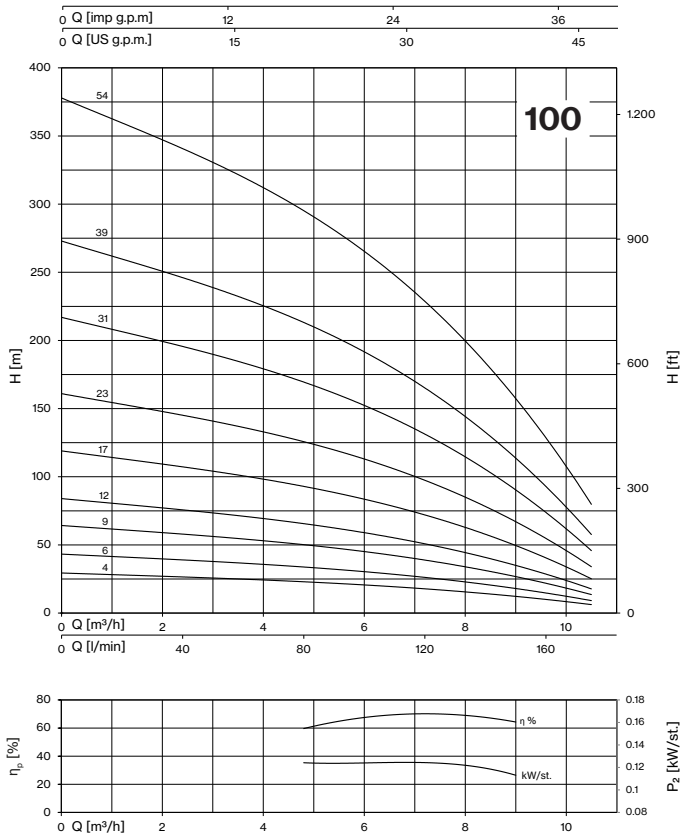
100
Q [imp g.p.m]
Q [US g.p.m.]
H [m]
H [ft]
Q [m³/h]
Q [l/min]
η %
kW/st.
η_p [%]
P_2 [kW/st.]

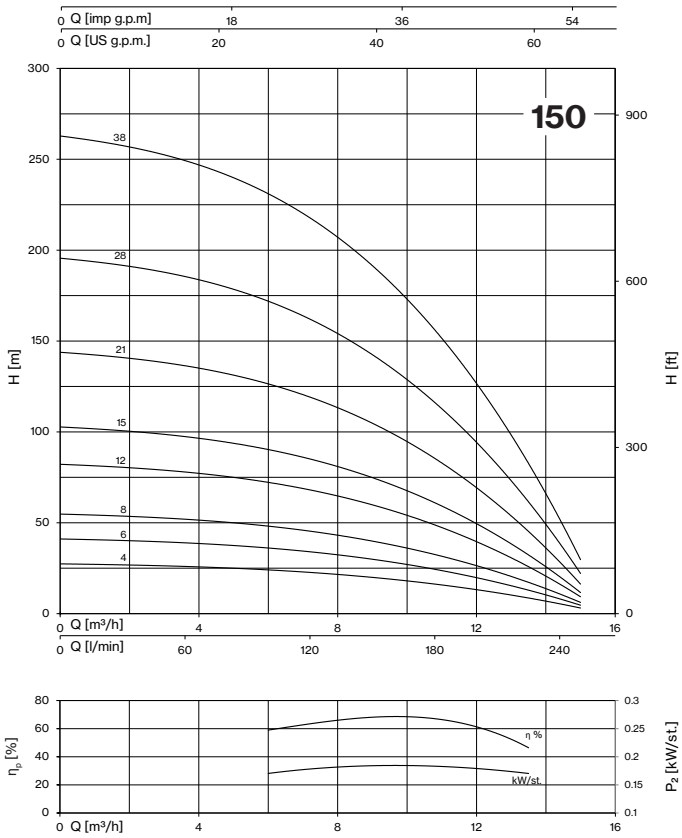
150
Q [imp g.p.m]
Q [US g.p.m.]
H [m]
H [ft]
Q [m³/h]
Q [l/min]
38
28
21
15
12
8
6
4
η %
kW/st.
η_p [%]
P_2 [kW/st.]

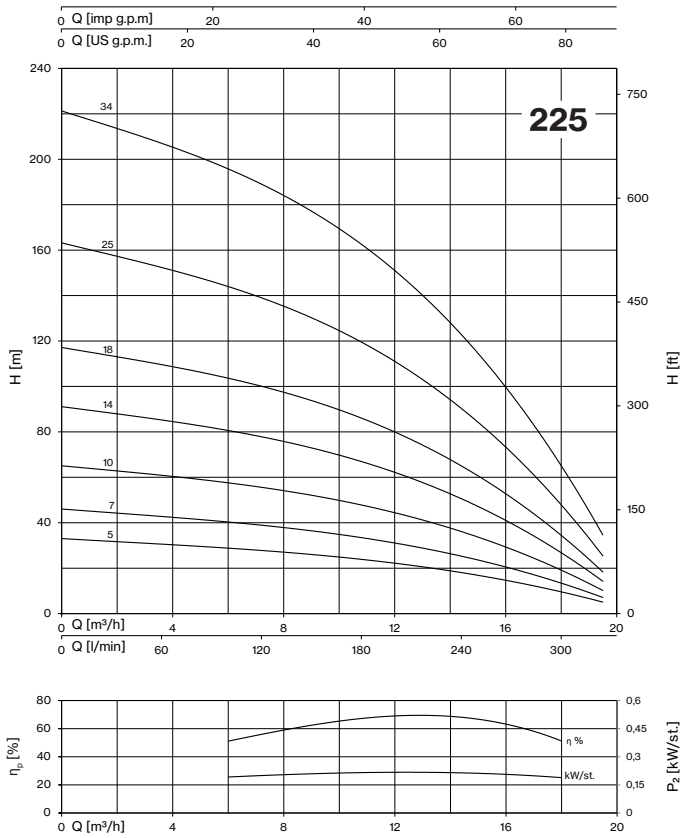
225
Q [imp g.p.m]
Q [US g.p.m.]
H [m]
H [ft]
Q [m³/h]
Q [l/min]
34
25
18
14
10
7
5
η %
kW/st.
η_p [%]
P_2 [kW/st.]

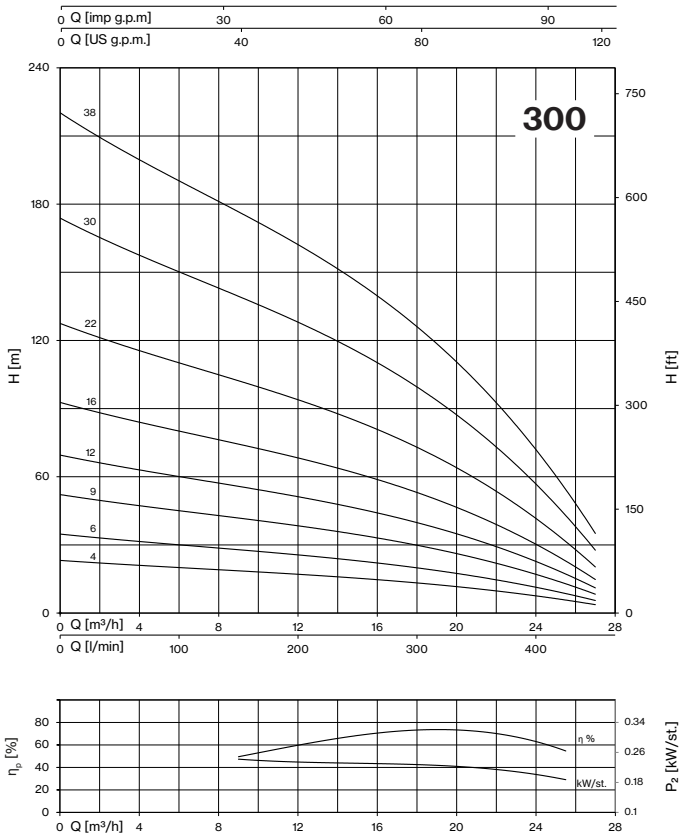
300
Q [imp g.p.m]
Q [US g.p.m.]
H [m]
H [ft]
Q [m³/h]
Q [l/min]
38
30
22
16
12
9
6
4
η %
kW/st.
η_p [%]
P_2 [kW/st.]

4E

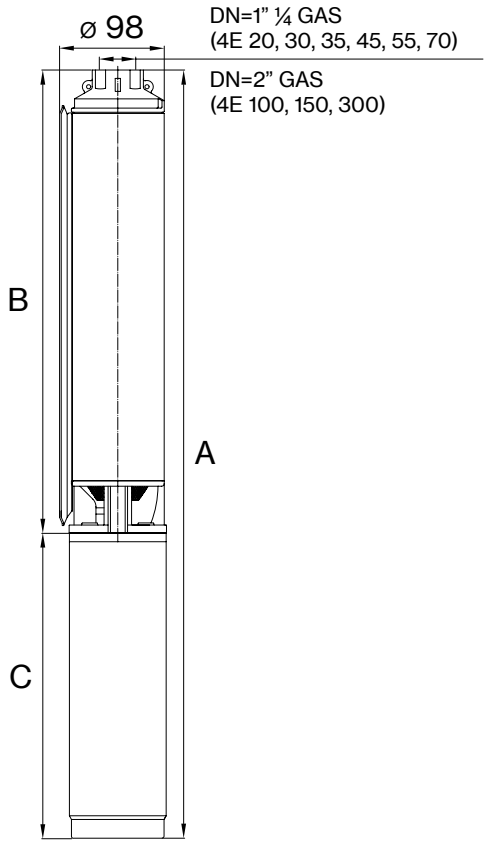

4E 15

TIPO	DIMENSIONES (mm)					PESO (kg)				
	A (1~)	A (3~)	B	C (1~)	C (3~)	A (1~)	A (3~)	B	C (1~)	C (3~)
4E 15/12-05	701	701	376	325	325	11	10,5	4	7	6,5
4E 15/18-07	820	820	495	325	325	12,8	12,2	5,2	7,6	7
4E 15/24-10	1000	975	650	350	325	15,6	14,5	6,9	8,7	7,6
4E 15/36-15	1273	1238	888	385	350	19,7	18,1	9,4	10,3	8,7
4E 15/48-20	1581	1546	1161	420	385	24,3	22,7	12,3	12	10,4

4E 20

TIPO	DIMENSIONES (mm)					PESO (kg)				
	A (1~)	A (3~)	B	C (1~)	C (3~)	A (1~)	A (3~)	B	C (1~)	C (3~)
4E 20/09-05	641	641	316	325	325	10,3	9,8	3,3	7	6,5
4E 20/14-07	741	741	416	325	325	12	11,4	4,4	7,6	7
4E 20/19-10	866	841	516	350	325	14,1	13	5,4	8,7	7,6
4E 20/28-15	1117	1082	732	385	350	18	16,4	7,7	10,3	8,7
4E 20/38-20	1350	1315	930	420	385	21,8	20,2	9,8	12	10,4
4E 20/54-30	1757	1707	1287	470	420	27,7	25,5	13,5	14,2	12

4E 30

TIPO	DIMENSIONES (mm)					PESO (kg)				
	A (1~)	A (3~)	B	C (1~)	C (3~)	A (1~)	A (3~)	B	C (1~)	C (3~)
4E 30/08-05	598	598	273	325	325	10	9,5	3	7	6,5
4E 30/12-07	665	665	340	325	325	11,4	10,8	3,8	7,6	7
4E 30/16-10	758	733	408	350	325	13,2	12,1	4,5	8,7	7,6
4E 30/23-15	911	876	526	385	350	16,2	14,6	5,9	10,3	8,7
4E 30/32-20	1134	1099	714	420	385	20	18,4	8	12	10,4
4E 30/45-30	1439	1389	969	470	420	25,1	22,9	10,9	14,2	12
4E 30/60-40	-	1642	1224	-	418	-	28	13,8	-	14,2

4E 35

TIPO	DIMENSIONES (mm)					PESO (kg)				
	A (1~)	A (3~)	B	C (1~)	C (3~)	A (1~)	A (3~)	B	C (1~)	C (3~)
4E 35/07-05	602	602	277	325	325	9,9	9,4	2,9	7	6,5
4E 35/11-07	681	681	356	325	325	11,3	10,7	3,7	7,6	7
4E 35/15-10	786	761	436	350	325	13,2	12,1	4,5	8,7	7,6
4E 35/22-15	960	925	575	385	350	16,2	14,6	5,9	10,3	8,7
4E 35/30-20	1190	1155	770	420	385	20	18,4	8	12	10,4
4E 35/42-30	1478	1428	1008	470	420	24,6	22,4	10,4	14,2	12
4E 35/57-40	-	1762	1344	-	418	-	28,1	13,9	-	14,2

4E 45

TIPO	DIMENSIONES (mm)					PESO (kg)				
	A (1~)	A (3~)	B	C (1~)	C (3~)	A (1~)	A (3~)	B	C (1~)	C (3~)
4E 45/06-05	582	582	257	325	325	9,7	9,2	2,7	7	6,5
4E 45/09-07	641	641	316	325	325	10,9	10,3	3,3	7,6	7
4E 45/12-10	726	701	376	350	325	12,6	11,5	3,9	8,7	7,6
4E 45/18-15	880	845	495	385	350	15,4	13,8	5,1	10,3	8,7
4E 45/24-20	1035	1000	615	420	385	18,3	16,7	6,3	12	10,4
4E 45/36-30	1360	1310	890	470	420	23,4	21,2	9,2	14,2	12
4E 45/48-40	-	1582	1164	-	418	-	26,2	12	-	14,2
4E 45/63-55	-	1932	1464	-	468	-	30,4	15,1	-	15,3

4E 55

TIPO	DIMENSIONES (mm)					PESO (kg)				
	A (1~)	A (3~)	B	C (1~)	C (3~)	A (1~)	A (3~)	B	C (1~)	C (3~)
4E 55/05-05	562	562	237	325	325	9,5	9	2,5	7	6,5
4E 55/07-07	602	602	277	325	325	10,5	9,9	2,9	7,6	7
4E 55/10-10	686	661	336	350	325	12,2	11,1	3,5	8,7	7,6
4E 55/15-15	821	786	436	385	350	14,8	13,2	4,5	10,3	8,7
4E 55/20-20	955	920	535	420	385	17,5	15,9	5,5	12	10,4
4E 55/30-30	1240	1190	770	470	420	22,2	20	8	14,2	12
4E 55/40-40	-	1388	970	-	418	-	24,2	10	-	14,2
4E 55/54-55	-	1752	1284	-	468	-	28,5	13,2	-	15,3

4E 70

TIPO	DIMENSIONES (mm)					PESO (kg)				
	A (1~)	A (3~)	B	C (1~)	C (3~)	A (1~)	A (3~)	B	C (1~)	C (3~)
4E 70/04-05	550	550	225	325	325	9,3	8,8	2,3	7	6,5
4E 70/06-07	594	594	269	325	325	10,4	9,8	2,8	7,6	7
4E 70/08-10	663	638	313	350	325	11,9	10,8	3,2	8,7	7,6
4E 70/12-15	785	750	400	385	350	14,4	12,8	4,1	10,3	8,7
4E 70/16-20	908	873	488	420	385	16,9	15,3	4,9	12	10,4
4E 70/24-30	1133	1083	663	470	420	20,9	18,7	6,7	14,2	12
4E 70/32-40	-	1292	874	-	418	-	23	8,8	-	14,2
4E 70/42-55	-	1562	1094	-	468	-	26,3	11	-	15,3
4E 70/57-75	-	1996	1458	-	538	-	33,7	15,1	-	18,6
4E 70/76-100	-	2722	1912	-	810	-	46,7	19,7	-	27
4E 70/95-125	-	-	2361	-	-	-	-	24,4	-	-

4E

4E 100

TIPO	DIMENSIONES (mm)					PESO (kg)				
	A (1~)	A (3~)	B	C (1~)	C (3~)	A (1~)	A (3~)	B	C (1~)	C (3~)
4E 100/04-07	609	609	284	325	325	10,5	9,9	2,9	7,6	7
4E 100/06-10	708	683	358	350	325	12,3	11,2	3,6	8,7	7,6
4E 100/09-15	854	819	469	385	350	14,9	13,3	4,6	10,3	8,7
4E 100/12-20	1000	965	580	420	385	17,6	16	5,6	12	10,4
4E 100/17-30	1234	1184	764	470	420	21,4	19,2	7,2	14,2	12
4E 100/23-40	-	1438	1020	-	418	-	23,6	9,4	-	14,2
4E 100/31-55	-	1820	1352	-	468	-	27,7	12,4	-	15,3
4E 100/39-75	-	2185	1647	-	538	-	34	15,4	-	18,6
4E 100/54-100	-	3012	2202	-	810	-	47,3	20,3	-	27

4E 150

TIPO	DIMENSIONES (mm)					PESO (kg)				
	A (1~)	A (3~)	B	C (1~)	C (3~)	A (1~)	A (3~)	B	C (1~)	C (3~)
4E 150/04-10	646	621	296	350	325	11,7	10,6	3	8,7	7,6
4E 150/06-15	761	726	376	385	350	14	12,4	3,7	10,3	8,7
4E 150/08-20	876	841	456	420	385	16,4	14,8	4,4	12	10,4
4E 150/12-30	1086	1036	616	470	420	20,1	17,9	5,9	14,2	12
4E 150/15-40	-	1153	735	-	418	-	21,1	6,9	-	14,2
4E 150/21-55	-	1477	1009	-	468	-	24,5	9,2	-	15,3
4E 150/28-75	-	1828	1290	-	538	-	30,6	12	-	18,6
4E 150/38-100	-	2574	1764	-	810	-	43,1	16,1	-	27

4E 225

TIPO	DIMENSIONES (mm)					PESO (kg)				
	A (1~)	A (3~)	B	C (1~)	C (3~)	A (1~)	A (3~)	B	C (1~)	C (3~)
4E 225/05-15	747	712	362	385	350	13,4	11,8	3,1	10,3	8,7
4E 225/07-20	872	837	452	420	385	16	14,4	4	12	10,4
4E 225/10-30	1056	1006	586	470	420	19,5	17,3	5,3	14,2	12
4E 225/14-40	-	1184	766	-	418	-	21,2	7	-	14,2
4E 225/18-55	-	1413	945	-	468	-	24	8,7	-	15,3
4E 225/25-75	-	1796	1258	-	538	-	30,3	11,7	-	18,6
4E 225/34-100	-	2473	1663	-	810	-	42,6	15,6	-	27

4E 300

TIPO	DIMENSIONES (mm)					PESO (kg)				
	A (1~)	A (3~)	B	C (1~)	C (3~)	A (1~)	A (3~)	B	C (1~)	C (3~)
4E 300/04-15	789	754	404	385	350	13,4	11,8	3,1	10,3	8,7
4E 300/06-20	957	922	537	420	385	16,1	14,5	4,1	12	10,4
4E 300/09-30	1208	1158	738	470	420	-	17,7	5,7	14,2	12
4E 300/12-40	-	1357	939	-	418	-	21,5	7,3	-	14,2
4E 300/16-55	-	1674	1206	-	468	-	24,7	9,4	-	15,3
4E 300/22-75	-	2146	1608	-	538	-	31,1	12,5	-	18,6
4E 300/30-100	-	2955	2145	-	810	-	43,7	16,7	-	27
4E 300/38-125	-	-	2680	-	-	-	-	20,9	-	-

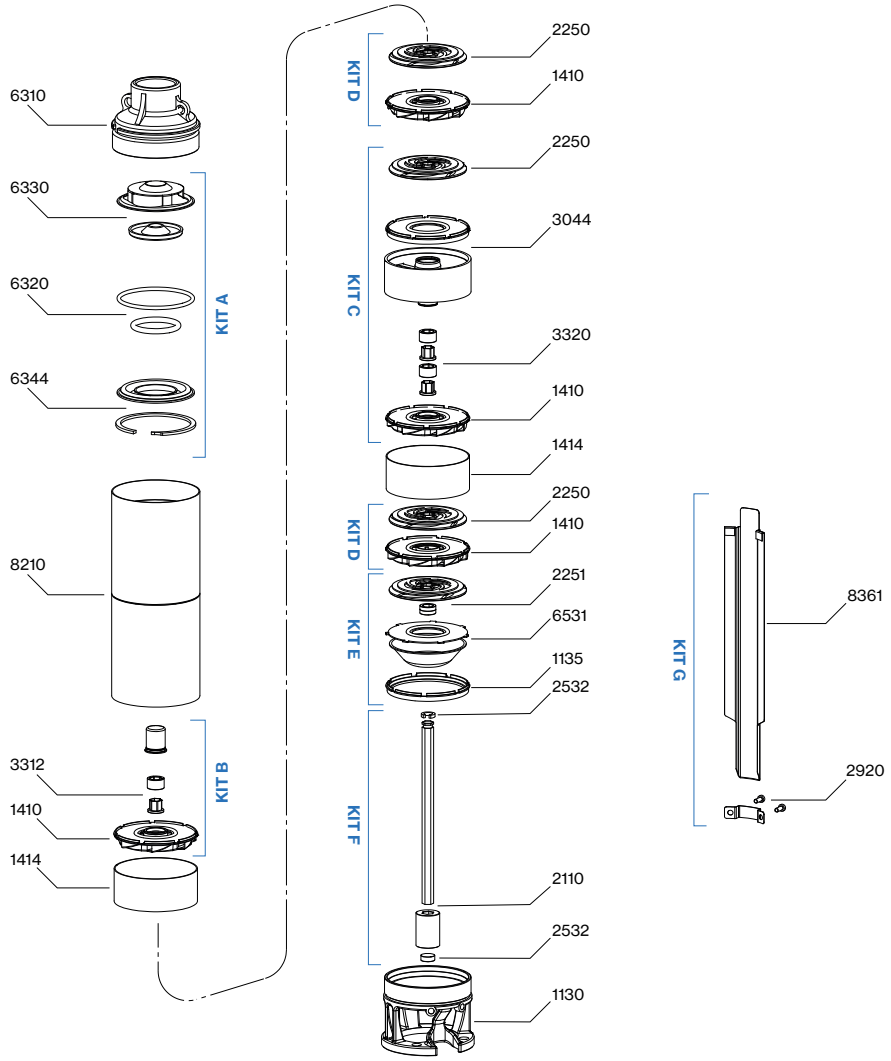

N. CÓDIGO	KIT	DESCRIPCIÓN	MATERIAL
6320	**KIT A** *válvula de retención*	**O-RINGS**	NBR
6330		**VÁLVULA DE ALA CON TAPA**	ACERO INOX AISI 304
6340		**ALINEADOR DE VÁLVULA DE ALA**	POM-C
6344		**SOPORTE DE VÁLVULA DE ALA Y ANILLO SEEGER**	ACERO INOX AISI 304
1410	**KIT B** *soporte superior*	**DIFUSOR COMPLETO CON DISCO**	POM-C + CERÁMICA AI203 + ACERO INOX AISI 304
3312		**BUJE DE SOPORTE CON MANGUITO**	POM-C + CERÁMICA AI203
2531		**ANILLO SEEGER**	POM-C
1410	**KIT C** *soporte intermedio*	**DIFUSOR COMPLETO CON DISCO**	POM-C + CERÁMICA AI203 + ACERO INOX AISI 304
2250		**RODETE**	POM-C
3320		**BUJE DE SOPORTE CON 2x MANGUITOS**	POM-C + CERÁMICA AI203
3044		**SOPORTE INTERMEDIO**	ACERO INOX AISI 304
1410	**KIT D** *etapa*	**DIFUSOR COMPLETO CON DISCO**	POM-C + CERÁMICA AI203 + ACERO INOX AISI 304
2250		**RODETE**	POM-C
1135	**KIT E** *primera etapa*	**ANILLO DE CENTRADO**	POM-C
6531		**DISCO Y REJILLA**	ACERO INOX AISI 304
2251		**PRIMER RODETE CON ESPACIADORES**	POM-C
2110	**KIT F** *eje con acoplamiento*	**EJE CON ACOPLAMIENTO**	ACERO INOX AISI 431B
2532		**ANILLO SEEGER CON SOPORTE ANTIGOLPES**	POM-C
2920	**KIT G** *tapa del cable*	**TORNILLOS**	ACERO INOX AISI 304
8361		**TAPA DE CABLE**	ACERO INOX AISI 304
1130	-	**CARCASA INFERIOR**	ACERO INOX AISI 304
1414		**TUBO ESPACIADOR**	ACERO INOX AISI 304
6310		**REVESTIMIENTO SUPERIOR**	ACERO INOX AISI 304
8210		**TUBO EXTERIOR**	ACERO INOX AISI 304

Diseñada para pozos de 6”, la serie 6E es sólida, duradera y concebida para un mantenimiento sencillo. El cabezal de descarga y el soporte de aspiración están fabricados en acero inoxidable AISI 304 mediante fundición de precisión a la cera perdida, garantizando la máxima integridad estructural.

Aspectos técnicos: diseñada para altas presiones (hasta 40 bar) mediante ensamblaje multietapa en serie. Incluye una salida de descarga roscada de 3” con válvula antirretorno integrada. Acoplamiento estándar para motores de 4” (NEMA) hasta 7,5 HP y motores de 6” a partir de 10 HP.

Funcionamiento: diámetro máximo: 140 mm (incluido el protector del cable). La rotación es en sentido antihorario vista desde el lado de descarga. Adecuada para servicio continuo en posición vertical u horizontal. Nivel mínimo de agua: 1 m por encima de la aspiración.

Aplicaciones: extracción en pozos profundos (doméstico/industrial), sistemas de elevación, riego por superficie/aspersión, redes de abastecimiento de agua, sistemas contra incendios y alimentación de depósitos a presión.

Características constructivas	
Boca de impulsión y succión	acero inox AISI 304
Camisa exterior	acero inox AISI 304
Rodetes	polyphenylene oxide
Difusores	polyphenylene oxide and AISI 304
Buje de soporte con manguito	Noryl® , acero inoxidable AISI 316L y cerámica
Eje	acero inox AISI 431B
Acoplamiento	acero inox AISI 316L
Cantidad de arena en el agua	150 g/m³
Temperatura máx. del líquido	35 °C

6E 175

50 Hz - 2900 rpm							Q								
TIPO	MOTOR ADECUADO				CARGA AXIAL	l/min	0	100	125	150	175	200	225	250	275
	P2		1~ 230V	3~ 400V		l/sec	0	1,67	2,08	2,50	2,92	3,33	3,75	4,17	4,58
	CV	kW	A		N	m³/h	0	6,0	7,5	9,0	10,5	12,0	13,5	15,0	16,5
6E 175/05-30	3	2,2	14,8	6,2	1410	H (m)	78	67	63	58	53	46	37	27	16
6E 175/06-40	4	3	-	7,8	1690		94	80	76	70	63	55	44	32	19
6E 175/07-55	5,5	4	-	9,9	1970		109	94	89	82	74	64	52	38	22
6E 175/08-55	5,5	4	-	9,9	2250		125	107	101	93	84	73	59	43	25
6E 175/09-55	5,5	4	-	9,9	2530		140	121	114	105	95	82	67	48	28
6E 175/12-75	7,5	5,5	-	13,8	3370		187	161	152	140	127	109	89	65	37
6E 175/16-100	10	7,5	-	16,9	4500		250	214	202	187	169	146	118	86	50
6E 175/18-125	12,5	9,3	-	21,5	5060		281	241	228	210	190	164	133	97	56
6E 175/21-125	12,5	9,3	-	21,5	5900		328	281	266	245	222	192	155	113	65
6E 175/24-150	15	11	-	23,7	6740		374	322	304	280	253	219	178	129	74
6E 175/28-175	17,5	13	-	27,8	7870		437	375	354	327	295	255	207	151	87
6E 175/32-200	20	15	-	30,4	8990		499	429	405	374	338	292	237	172	99
6E 175/40-250	25	18,5	-	38,3	11240		624	536	506	467	422	365	296	215	124
6E 175/48-300	30	22	-	44	13480		749	643	607	561	506	438	355	258	149
6E 175/54-400	40	30	-	62	15170		842	724	683	631	570	492	400	291	167

MEI ≥ 0,6 (reglamento EU N. 547/2012)

Máx. Rend. %	68,1
Máx. kW / Et.	0,45

NPSH (m)	Q=25%	Q=50%	Q=75%	Q=100%
	1,1	1,5	2,0	4,5

6E 225

50 Hz - 2900 rpm						Q									
TIPO	MOTOR ADECUADO			CARGA AXIAL	l/min	0	150	175	200	225	250	275	300	325	350
	P2		3~ 400V		l/sec	0	2,50	2,92	3,33	3,75	4,17	4,58	5,00	5,42	5,83
	CV	kW	A	N	m³/h	0	9,0	10,5	12,0	13,5	15,0	16,5	18,0	19,5	21,0
6E 225/05-40	4	3	7,8	1420	H (m)	79	71	68	64	58	52	45	37	27	15
6E 225/06-55	5,5	4	9,9	1700		94	86	81	76	70	63	54	44	32	17
6E 225/07-75	7,5	5,5	13,8	1980		110	100	95	89	82	73	63	51	37	20
6E 225/08-75	7,5	5,5	13,8	2270		126	114	109	102	93	83	72	58	42	23
6E 225/09-75	7,5	5,5	13,8	2550		141	128	122	115	105	94	81	66	48	26
6E 225/12-100	10	7,5	16,9	3400		188	171	163	153	140	125	108	88	64	35
6E 225/15-125	12,5	9,2	21,5	4240		236	214	204	191	175	156	135	110	80	44
6E 225/18-150	15	11	23,7	5090		283	257	244	229	210	188	162	131	95	52
6E 225/21-175	17,5	13	27,8	5940		330	299	285	267	245	219	189	153	111	61
6E 225/24-200	20	15	30,4	6790		377	342	326	306	280	250	216	175	127	70
6E 225/30-250	25	18,5	38,3	8480		471	428	407	382	350	313	269	219	159	87
6E 225/35-300	30	22	44	9900		550	499	475	446	408	365	314	256	186	102
6E 225/40-400	40	30	62	11310		628	570	543	509	466	417	359	292	212	116
6E 225/45-400	40	30	62	12720		707	641	611	573	524	469	404	329	239	131
6E 225/52-500	50	37	72	14700		816	741	706	662	606	542	467	380	276	151

MEI ≥ 0,7 (reglamento EU N. 547/2012)

Máx. Rend. %	69,6
Máx. kW / Et.	0,64

NPSH (m)	Q=25%	Q=50%	Q=75%	Q=100%
	1,1	1,5	2,0	4,5

6E

6E 350

50 Hz - 2900 rpm						Q										
TIPO	MOTOR ADECUADO			CARGA AXIAL	l/min	0	225	250	275	300	350	400	450	500	550	600
	P2		1~ 230V	3~ 400V	l/sec	0	3,75	4,17	4,58	5,00	5,83	6,67	7,50	8,33	9,17	10,00
	CV	kW	A		N	m³/h	0	13,5	15,0	16,5	18,0	21,0	24,0	27,0	30,0	33,0	36,0
6E 350/02-20	2	1,5	11	4,6	790	H (m)	28	23	22	21	20	18	15	13	10	7	4
6E 350/03-30	3	2,2	14,8	6,2	1180		42	34	33	32	30	27	23	19	15	10	5
6E 350/04-40	4	3	-	7,8	1570		56	46	44	42	40	36	31	26	20	14	7
6E 350/05-55	5,5	4	-	9,9	1960		70	57	55	53	50	45	39	32	25	17	9
6E 350/07-75	7,5	5,5	-	13,8	2750		98	80	77	74	70	62	54	45	35	24	13
6E 350/10-100	10	7,5	-	16,9	3920		140	114	110	105	100	89	77	64	50	34	18
6E 350/12-125	12,5	9,3	-	21,5	4700		168	137	131	126	120	107	93	77	60	41	22
6E 350/15-150	15	11	-	23,7	5880		210	171	164	158	150	134	116	96	75	51	27
6E 350/17-175	17,5	13	-	27,8	6660		238	194	186	179	170	152	131	109	85	58	31
6E 350/20-200	20	15	-	30,4	7840		280	228	219	210	200	178	154	128	100	69	36
6E 350/25-250	25	18,5	-	38,3	9800		350	285	274	263	250	223	193	160	125	86	45
6E 350/30-300	30	22	-	44	11760		420	342	329	315	300	268	232	192	149	103	54
6E 350/35-400	40	30	-	62	13720		490	399	383	368	350	312	270	224	174	120	63
6E 350/40-400	40	30	-	62	15680		560	456	438	420	400	357	309	256	199	137	72
6E 350/50-500	50	37	-	72	19600		700	571	548	525	500	446	386	320	249	172	90
6E 350/58-600*	60	45	-	-	22740		812	662	635	609	579	517	448	371	289	199	104

**motor disponible bajo pedido*

MEI ≥ 0,4 (reglamento EU N. 547/2012)

Máx. Rend. %	69,2
Máx. kW / Et.	0,75

NPSH (m)	Q=25%	Q=50%	Q=75%	Q=100%
	1,5	2,0	3,0	5,0

6E 400

50 Hz - 2900 rpm						Q										
TIPO	MOTOR ADECUADO			CARGA AXIAL	l/min	0	300	325	350	375	400	450	500	550	600	650
	P2		3~ 400V		l/sec	0	5,00	5,42	5,83	6,25	6,67	7,50	8,33	9,17	10,00	10,83
	CV	kW	A	N	m³/h	0	18,0	19,5	21,0	22,5	24,0	27,0	30,0	33,0	36,0	39,0
6E 400/03-40	4	3	7,8	1290	H (m)	46	35	34	32	31	29	25	21	16	10	4
6E 400/04-55	5,5	4	9,9	1720		61	47	45	43	41	39	33	27	21	13	5
6E 400/06-75	7,5	5,5	12,5	2570		92	70	68	65	61	58	50	41	31	20	8
6E 400/08-100	10	7,5	16,9	3430		122	94	90	86	82	77	67	55	42	27	11
6E 400/10-125	12,5	9,3	21,5	4290		153	117	113	108	102	97	84	69	52	34	14
6E 400/12/150	15	11	23,7	5150		184	141	135	129	123	116	100	82	63	40	16
6E 400/14-175	17,5	13	27,8	6000		214	164	158	151	143	135	117	96	73	47	19
6E 400/16-200	20	15	30,4	6860		245	187	180	172	164	154	134	110	83	54	22
6E 400/20-250	25	18,5	38,3	8570		306	234	225	215	205	193	167	137	104	67	27
6E 400/24-300	30	22	44	10290		367	281	270	258	246	232	200	164	125	81	32
6E 400/28-350	35	26	58	12000		428	328	315	301	287	270	234	192	146	94	38
6E 400/32-400	40	30	62	13710		490	375	360	344	328	309	267	219	167	108	43
6E 400/40-500	50	37	72	17140		612	468	450	430	410	386	334	274	208	134	54
6E 400/46-600*	60	45	-	19710		704	539	518	495	471	444	384	315	240	155	62

**motor disponible bajo pedido*

MEI ≥ 0,5 (reglamento EU N. 547/2012)

Máx. Rend. %	69,9
Máx. kW / Et.	0,92

NPSH (m)	Q=25%	Q=50%	Q=75%	Q=100%
	1,5	2,0	3,0	5,0

Tolerancias según UNI ISO 9906 grado 3B

6E 550

50 Hz - 2900 rpm						Q											
TIPO	MOTOR ADECUADO			CARGA AXIAL	l/min	0	350	400	450	500	550	600	650	700	750	800	850
	P2		3~ 400V		l/sec	0	5,83	6,67	7,50	8,33	9,17	10,00	10,83	11,67	12,50	13,33	14,17
	CV	kW	A	N	m³/h	0	21,0	24,0	27,0	30,0	33,0	36,0	39,0	42,0	45,0	48,0	51,0
6E 550/02-40	4	3	7,8	870	H (m)	31	27	26	25	23	21	19	16	13	10	7	3
6E 550/03-55	5,5	4	9,9	1310		47	40	39	37	35	32	28	24	20	15	10	4
6E 550/04-75	7,5	5,5	13,8	1740		62	54	52	49	46	42	38	32	26	20	13	6
6E 550/05-100	10	7,5	16,9	2170		78	67	65	62	58	53	47	40	33	25	17	7
6E 550/06-125	12,5	9,3	21,5	2610		93	81	78	74	70	64	57	48	39	30	20	8
6E 550/08-150	15	11	23,7	3480		124	108	104	99	93	85	76	65	53	40	26	11
6E 550/09-175	17,5	13	27,8	3910		140	121	117	111	104	96	85	73	59	45	30	13
6E 550/10-200	20	15	30,4	4340		155	135	130	124	116	106	95	81	66	50	33	14
6E 550/13-250	25	18,5	38,3	5650		202	175	169	161	151	138	123	105	86	64	43	18
6E 550/16-300	30	22	44	6950		248	216	208	198	186	170	151	129	105	79	53	22
6E 550/19-400	40	30	62	8250		295	256	246	235	220	202	180	154	125	94	63	27
6E 550/22-400	40	30	62	9550		341	296	285	272	255	234	208	178	145	109	73	31
6E 550/27-500	50	37	72	11720		419	364	350	334	313	287	255	218	178	134	89	38
6E 550/32-600*	60	45	-	13890		496	431	415	396	371	340	302	259	211	158	106	45

**motor disponible bajo pedido*

MEI ≥ 0,4 (reglamento EU N. 547/2012)

Máx. Rend. %	69,8
Máx. kW / Et.	1,36

NPSH (m)	Q=25%	Q=50%	Q=75%	Q=100%
	3,0	3,0	4,0	7,0

6E 600

50 Hz - 2900 rpm						Q													
TIPO	MOTOR ADECUADO				CARGA AXIAL	l/min	0	350	400	450	500	550	600	650	700	750	800	850	900	950
	P2		1~ 230V	3~ 400V		l/sec	0	5,83	6,67	7,50	8,33	9,17	10,00	10,83	11,67	12,50	13,33	14,17	15,00	15,83
	CV	kW	A		N	m³/h	0	21,0	24,0	27,0	30,0	33,0	36,0	39,0	42,0	45,0	48,0	51,0	54,0	57,0
6E 600/02R-30	3	2,2	14,8	6,2	740	H (m)	22	18	17	16	15	13	12	11	9	8	7	5	3	
6E 600/02-40	4	3	-	7,8	870		25	22	21	20	19	17	16	15	13	12	10	9	7	4
6E 600/03-55	5,5	4	-	9,9	1300		38	33	32	30	28	26	24	22	20	18	15	13	10	6
6E 600/04-75	7,5	5,5	-	13,8	1730		51	44	42	40	37	34	32	29	26	24	21	17	13	8
6E 600/05-100	10	7,5	-	16,9	2160		64	55	53	50	47	43	40	36	33	30	26	22	17	11

MEI ≥ 0,4 (reglamento EU N. 547/2012)

Máx. Rend. %	68,4
Máx. kW / Et.	1,22

NPSH (m)	Q=25%	Q=50%	Q=75%	Q=100%
	3,0	3,0	4,0	7,0

6E 700

50 Hz - 2900 rpm						Q													
TIPO	MOTOR ADECUADO			CARGA AXIAL	l/min	0	400	450	500	550	600	650	700	750	800	850	900	1000	1100
	P2		3~ 400V		l/sec	0	6,67	7,50	8,33	9,17	10,00	10,83	11,67	12,50	13,33	14,17	15,00	16,67	18,33
	CV	kW	A	N	m³/h	0	24,0	27,0	30,0	33,0	36,0	39,0	42,0	45,0	48,0	51,0	54,0	60,0	66,0
6E 700/04-100	10	7,5	16,9	1760	H (m)	52	47	45	42	39	36	33	31	28	26	24	21	14	4
6E 700/06-125	12,5	9,3	21,5	2640		77	70	68	63	58	54	50	46	43	39	36	32	21	6
6E 700/07-150	15	11	23,7	3070		90	82	79	74	68	63	58	54	50	46	42	37	25	7
6E 700/08-175	17,5	13	27,8	3510		103	93	90	84	78	72	66	61	57	53	48	43	28	8
6E 700/09-200	20	15	30,4	3950		116	105	101	95	88	81	75	69	64	59	54	48	32	9
6E 700/12-250	25	18,5	38,3	5270		155	140	135	126	117	107	99	92	85	79	72	64	42	12
6E 700/14-300	30	22	44	6140		181	163	158	147	136	125	116	108	100	92	84	74	49	14
6E 700/17-400	40	30	62	7460		219	198	191	179	165	152	141	131	121	112	102	90	60	17
6E 700/19-400	40	30	62	8340		245	221	214	200	185	170	157	146	135	125	114	101	67	19
6E 700/24-500	50	37	72	10530		310	280	270	252	234	215	199	184	171	158	144	128	84	24
6E 700/28-600*	60	45	-	12290		361	326	315	294	272	251	232	215	199	184	168	149	98	28

**motor disponible bajo pedido*

MEI ≥ 0,4 (reglamento EU N. 547/2012)

Máx. Rend. %	70
Máx. kW / Et.	1,37

NPSH (m)	Q=25%	Q=50%	Q=75%	Q=100%
	3,0	3,0	4,0	7,0

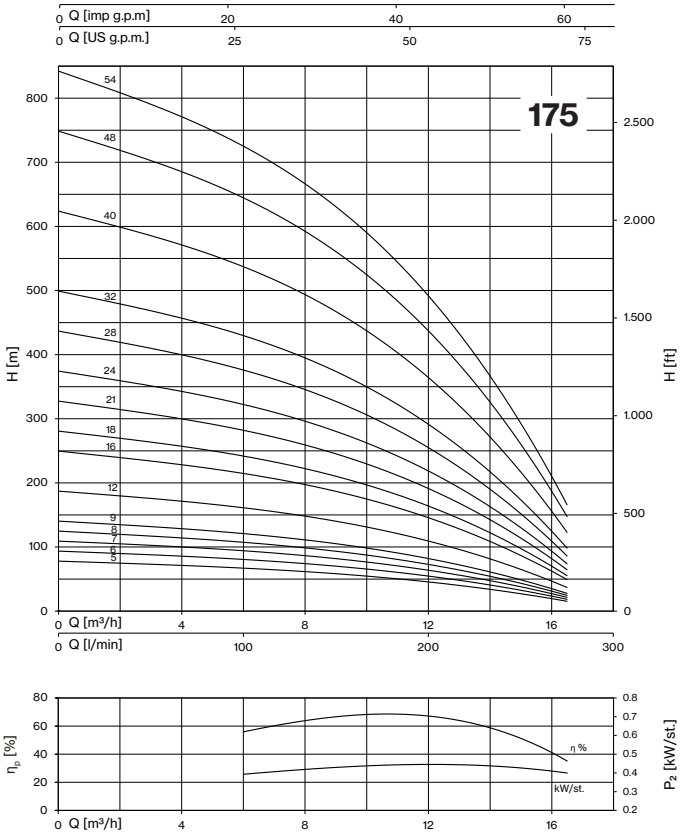
175
Q [imp g.p.m]
Q [US g.p.m.]
H [m]
H [ft]
Q [m³/h]
Q [l/min]
η %
kW/st.
η_p [%]
P₂ [kW/st.]

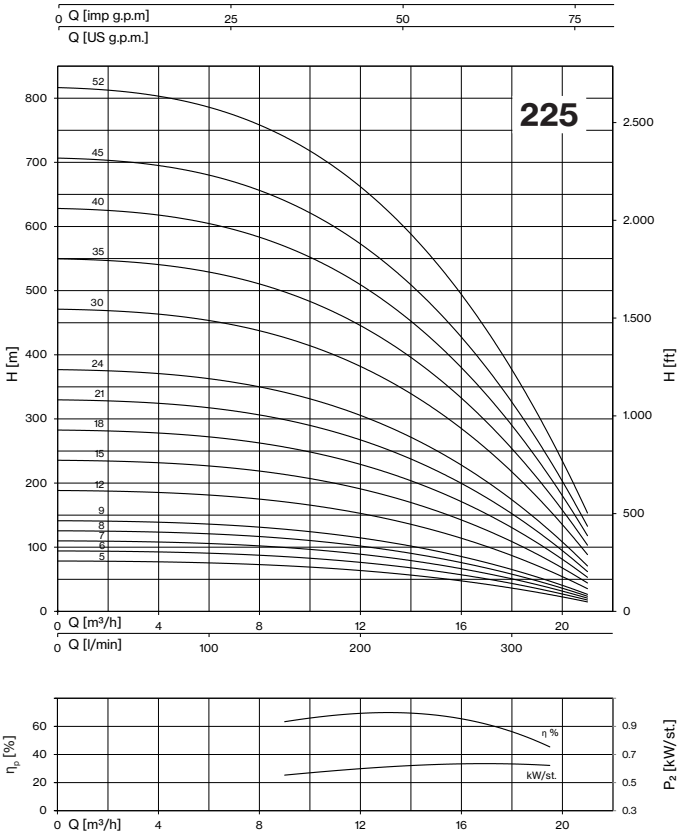
225
Q [imp g.p.m]
Q [US g.p.m.]
H [m]
H [ft]
Q [m³/h]
Q [l/min]
η %
kW/st.
η_p [%]
P₂ [kW/st.]

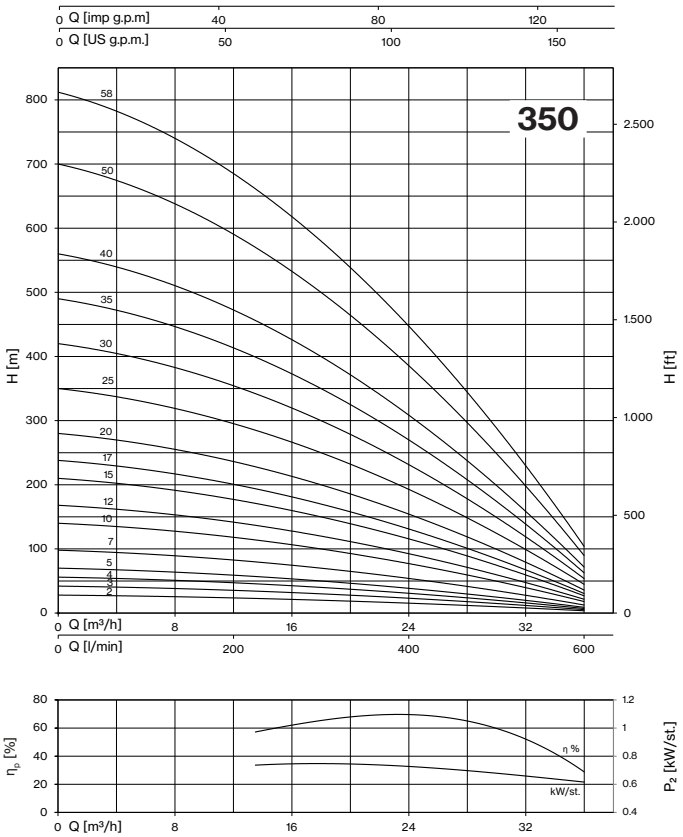
350
Q [imp g.p.m]
Q [US g.p.m.]
H [m]
H [ft]
Q [m³/h]
Q [l/min]
η %
kW/st.
η_p [%]
P₂ [kW/st.]

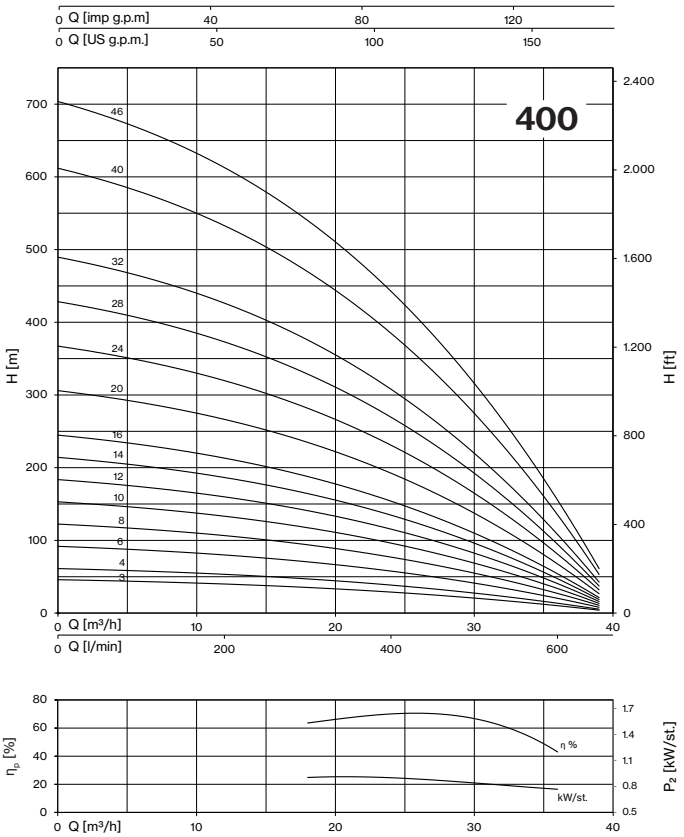
400
Q [imp g.p.m]
Q [US g.p.m.]
H [m]
H [ft]
Q [m³/h]
Q [l/min]
η %
kW/st.
η_p [%]
P₂ [kW/st.]

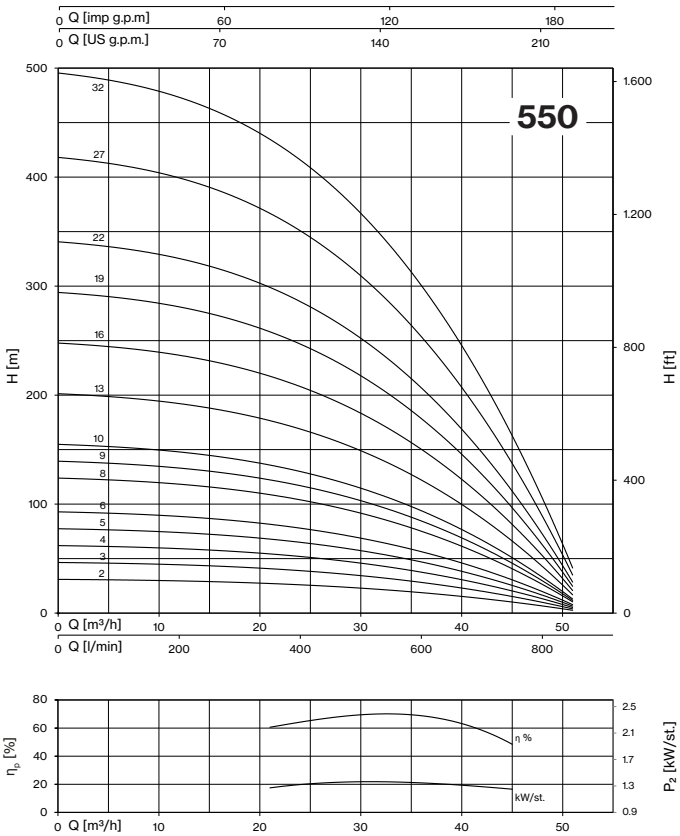
550
Q [imp g.p.m]
Q [US g.p.m.]
H [m]
H [ft]
Q [m³/h]
Q [l/min]
η %
kW/st.
η_p [%]
P_2 [kW/st.]

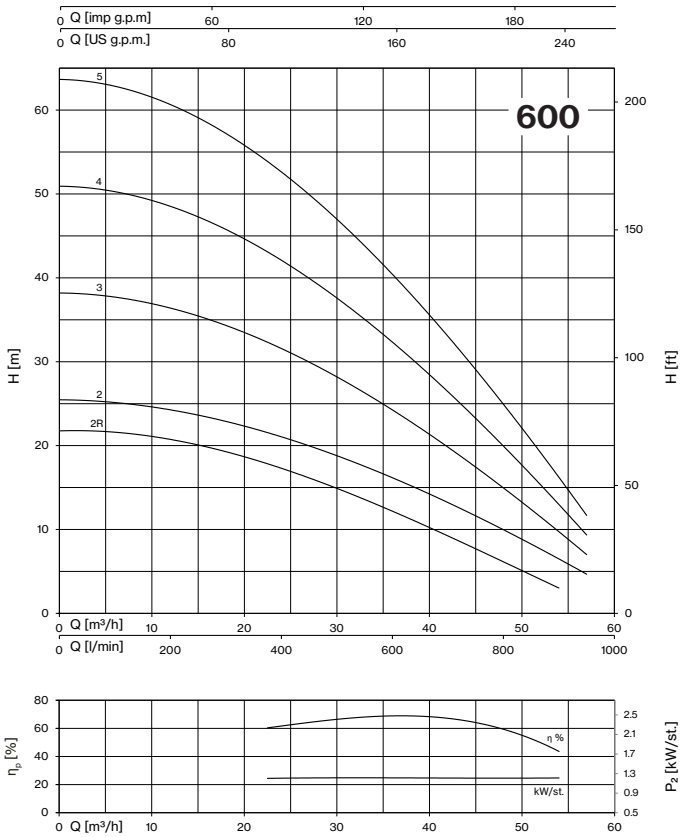
600
Q [imp g.p.m]
Q [US g.p.m.]
H [m]
H [ft]
Q [m³/h]
Q [l/min]
η %
kW/st.
η_p [%]
P_2 [kW/st.]

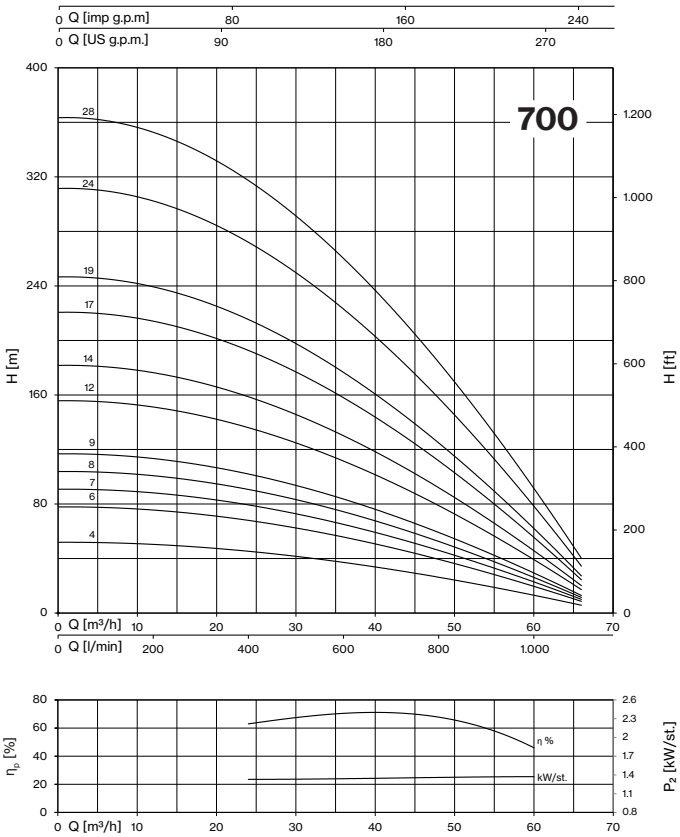
700
Q [imp g.p.m]
Q [US g.p.m.]
H [m]
H [ft]
Q [m³/h]
Q [l/min]
η %
kW/st.
η_p [%]
P_2 [kW/st.]

6E

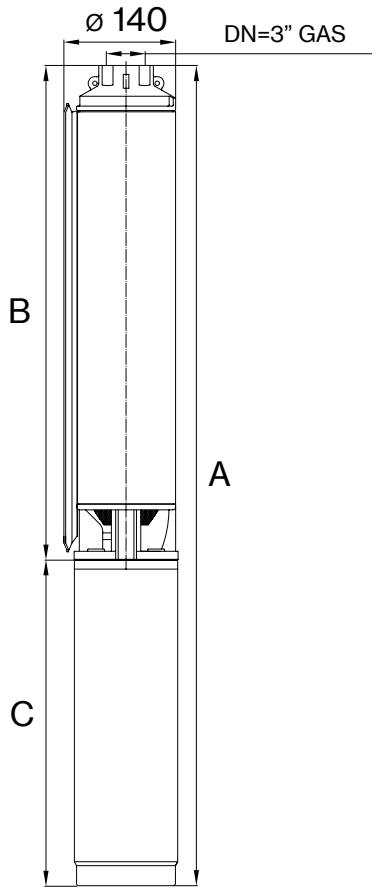

6E 175

TIPO 3~	SOPORTE DEL MOTOR	DIMENSIONES (mm)					PESO (kg)				
		A (1~)	A (3~)	B	C (1~)	C (3~)	A (1~)	A (3~)	B	C (1~)	C (3~)
6E 175/05-30-4	4" NEMA	948	898	478	470	420	24	21,8	9,8	14,2	12
6E 175/06-40-4		-	934	516	-	418	-	23,2	10,4	-	12,8
6E 175/07-55-4		-	1022	554	-	468	-	26,4	11,1	-	15,3
6E 175/08-55-4		-	1060	592	-	468	-	27,1	11,8	-	15,3
6E 175/09-55-4		-	1098	630	-	468	-	27,7	12,4	-	15,3
6E 175/12-75-4		-	1282	744	-	538	-	33,3	14,4	-	18,9
6E 175/16-100	6" NEMA	-	1458	858	-	600	-	58,9	16,9	-	42
6E 175/18-125		-	1572	972	-	600	-	63,3	18,3	-	45
6E 175/21-125		-	1686	1086	-	600	-	67,2	22,2	-	45
6E 175/24-150		-	1900	1200	-	700	-	72,2	24,2	-	48
6E 175/28-175		-	2104	1404	-	700	-	77,7	27,7	-	50
6E 175/32-200*		-	2453	1693	-	760	-	95	41	-	54
6E 175/40-250*		-	2827	1997	-	830	-	112,5	47,5	-	65
6E 175/48-300*		-	3191	2301	-	890	-	124,1	54,1	-	70
6E 175/54-400*		-	3559	2529	-	1030	-	160	59	-	101

**Bomba de alta presión suministrada en bloques*

6E 225

TIPO 3~	SOPORTE DEL MOTOR	DIMENSIONES (mm)			PESO (kg)		
		A	B	C	A	B	C
6E 225/05-40-4	4" NEMA	896	478	418	22,6	9,8	12,8
6E 225/06-55-4		984	516	468	25,8	10,5	15,3
6E 225/07-75-4		1092	554	538	29,7	11,1	18,6
6E 225/08-75-4		1130	592	538	30,4	11,8	18,6
6E 225/09-75-4		1168	630	538	31	12,4	18,6
6E 225/12-100	6" NEMA	1344	744	600	56,3	14,3	42
6E 225/15-125		1458	858	600	61,3	16,3	45
6E 225/18-150		1672	972	700	66,2	18,2	48
6E 225/21-175		1786	1086	700	72,2	22,2	50
6E 225/24-200		1960	1200	760	78,1	24,1	54
6E 225/30-250		2310	1480	830	93,9	28,9	65
6E 225/35-300*		2697	1807	890	113,1	43,1	70
6E 225/40-400*		3027	1997	1030	137,2	47,2	90
6E 225/45-400*		3217	2187	1030	141,3	51,3	90
6E 225/52-500*		3623	2453	1170	158	57	101

**Bomba de alta presión suministrada en bloques*

6E 350

TIPO 3~	SOPORTE DEL MOTOR		DIMENSIONES (mm)					PESO (kg)			
		A (1~)	A (3~)	B	C (1~)	C (3~)	A (1~)	A (3~)	B	C (1~)	C (3~)
6E 350/02-20-4	4" NEMA	821	786	401	420	385	19,4	17,8	7,4	12	10,4
6E 350/03-30-4		928	878	458	470	420	22,5	20,3	8,3	14,2	12
6E 350/04-40-4		-	933	515	-	418	-	22	9,2	-	12,8
6E 350/05-55-4		-	1040	572	-	468	-	25,3	10	-	15,3
6E 350/07-75-4		-	1224	686	-	538	-	30,7	11,8	-	18,9
6E 350/10-100	6" NEMA	-	1457	857	-	600	-	56,3	14,3	-	42
6E 350/12-125		-	1571	971	-	600	-	61,1	16,1	-	45
6E 350/15-150		-	1842	1142	-	700	-	66,7	18,7	-	48
6E 350/17-175		-	2008	1308	-	700	-	71,2	21,2	-	50
6E 350/20-200		-	2254	1494	-	760	-	79,9	25,9	-	54
6E 350/25-250		-	2608	1778	-	830	-	95,3	30,3	-	65
6E 350/30-300*		-	3077	2187	-	890	-	119,1	49,1	-	70
6E 350/35-400*		-	3502	2472	-	1030	-	144,7	54,7	-	90
6E 350/40-400*		-	3891	2861	-	1030	-	152,5	62,5	-	90
6E 350/50-500*		-	4601	3431	-	1170	-	174,7	73,7	-	101
6E 350/58-600*	-	-	-	3773	-	-	-	-	80,4	-	-

**Bomba de alta presión suministrada en bloques*

6E 400

TIPO 3~	SOPORTE DEL MOTOR	DIMENSIONES (mm)			PESO (kg)		
		A	B	C	A	B	C
6E 400/03-40-4	4" NEMA	877	459	418	22,6	9,8	12,8
6E 400/04-55-4		984	516	468	26,1	10,8	15,3
6E 400/06-75-4		1200	630	570	52,9	12,9	40
6E 400/08-100	6" NEMA	1344	744	600	56,9	14,9	42
6E 400/10-125		1458	858	600	62,1	17,1	45
6E 400/12/150		1672	972	700	67,2	19,2	48
6E 400/14-175		1786	1086	700	71,4	21,4	50
6E 400/16-200		1960	1200	760	77,4	23,4	54
6E 400/20-250		2310	1480	830	92,7	27,7	65
6E 400/24-300		2597	1707	890	101,5	31,5	70
6E 400/28-400*		3103	2073	1030	136,9	46,9	90
6E 400/32-400*		3331	2301	1030	141,2	51,2	90
6E 400/40-500*		3927	2757	1170	160,8	59,8	101
6E 400/46-600*	-	-	3099	-	-	66,3	-

**Bomba de alta presión suministrada en bloques*

6E

6E 550

TIPO 3~	SOPORTE DEL MOTOR	DIMENSIONES (mm)			PESO (kg)		
		A	B	C	A	B	C
6E 550/02-40-4	4" NEMA	826	408	418	21,3	8,5	12,8
6E 550/03-55-4		936	468	468	24,7	9,4	15,3
6E 550/04-75-4		1066	528	538	28,9	10,3	18,6
6E 550/05-100	6" NEMA	1188	588	600	53,2	11,2	42
6E 550/06-125		1248	648	600	57,1	12,1	45
6E 550/08-150		1468	768	700	61,9	13,9	48
6E 550/09-175		1528	828	700	65	15	50
6E 550/10-200		1648	888	760	69,9	15,9	54
6E 550/13-250		1898	1068	830	83,6	18,6	65
6E 550/16-300		2138	1248	890	91,5	21,5	70
6E 550/19-400		2510	1480	1030	117,6	27,6	90
6E 550/22-400		2690	1660	1030	120,6	30,6	90
6E 550/27-500*		3129	1959	1170	142,2	41,2	101
6E 550/32-600*	-	-	2397	-	-	53,1	-

**Bomba de alta presión suministrada en bloques*

6E 600

TIPO 3~	SOPORTE DEL MOTOR	DIMENSIONES (mm)					PESO (kg)				
		A (1~)	A (3~)	B	C (1~)	C (3~)	A (1~)	A (3~)	B	C (1~)	C (3~)
6E 600/02R-30-4	4" NEMA	878	828	408	470	420	26,2	20,5	8,5	14,2	12
6E 600/02-40-4		-	826	408	-	418	-	21,3	8,5	-	12,8
6E 600/03-55-4		-	936	468	-	468	-	24,7	9,4	-	15,3
6E 600/04-75-4		-	1066	528	-	538	-	28,8	10,2	-	18,6
6E 600/05-100	6" NEMA	-	1188	588	-	600	-	53,2	11,2	-	42

6E 700

TIPO 3~	SOPORTE DEL MOTOR	DIMENSIONES (mm)			PESO (kg)		
		A	B	C	A	B	C
6E 700/04-100	6" NEMA	1128	528	600	52,2	10,2	42
6E 700/06-125		1248	648	600	57	12	45
6E 700/07-150		1408	708	700	60,9	12,9	48
6E 700/08-175		1468	768	700	63,8	13,8	50
6E 700/09-200		1588	828	760	68,8	14,8	54
6E 700/12-250		1838	1008	830	80,7	15,7	65
6E 700/14-300		2018	1128	890	87,8	17,8	70
6E 700/17-400		2338	1308	1030	111,9	21,9	90
6E 700/19-400		2510	1480	1030	116,8	26,8	90
6E 700/24-500		2949	1779	1170	138,1	37,1	101
6E 700/28-600*	-	-	1959	-	-	41,7	-

**Bomba de alta presión suministrada en bloques*

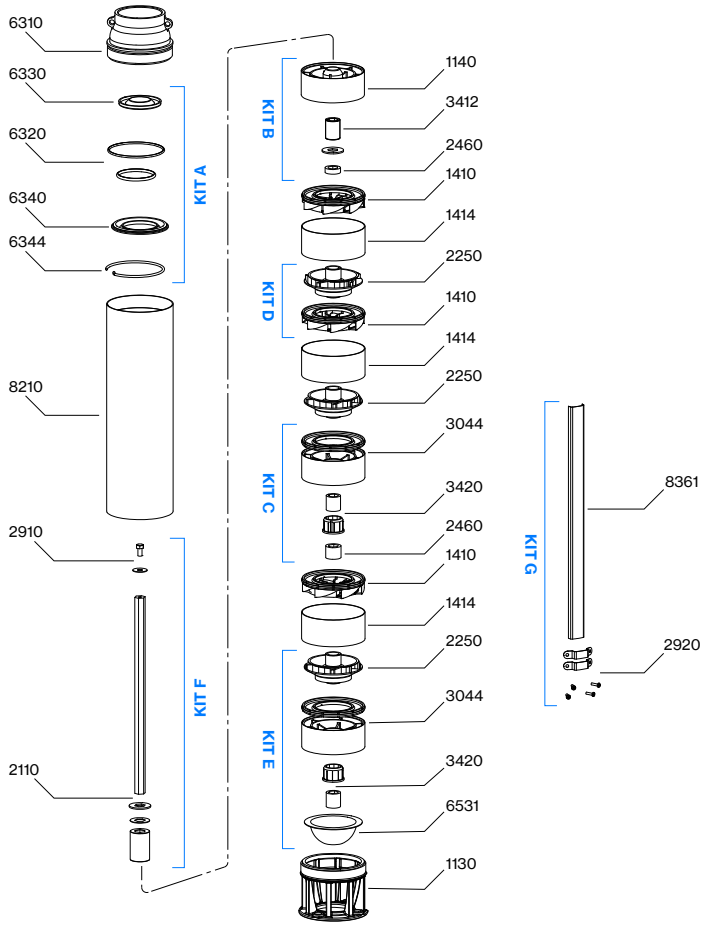

N. CÓDIGO	KIT	DESCRIPCIÓN	MATERIAL
6320	**KIT A** *válvula de retención*	**O-RINGS**	NBR
6330		**VÁLVULA DE ALA**	ACERO INOX AISI 304
6340		**SOPORTE DE VÁLVULA DE ALA**	ACERO INOX AISI 304
6344		**ANILLO SEEGER**	ACERO INOX AISI 304
1140	**KIT B** *soporte superior*	**SOPORTE SUPERIOR**	PPO + PA
2460		**MANGUITO ESPACIADOR**	PPO
3412		**MANGUITO DE SOPORTE**	ACERO INOX AISI 316L + CERÁMICA
2460	**KIT C** *soporte intermedio*	**ARANDELA Y ESPACIADORES**	PPO
3044		**SOPORTE CON BUJE Y DISCO**	PPO + PA
3420		**MANGUITO DE SOPORTE CON ESPACIADORES**	ACERO INOX AISI 316L
1410	**KIT D** *etapa*	**DIFUSOR COMPLETO**	PPO + AISI 304
2250		**RODETE**	PPO
2250	**KIT E** *primera etapa*	**PRIMER RODETE**	PPO
3044		**SOPORTE CON BUJE Y DISCO**	PPO + PA
3420		**MANGUITO DE SOPORTE CON ESPACIADORES**	ACERO INOX AISI 316L
6531		**REJILLA**	ACERO INOX AISI 304
2110	**KIT F** *eje con acoplamiento*	**EJE CON ACOPLAMIENTO**	ACERO INOX AISI 431B + ACERO INOX AISI 316
2910		**TORNILLO CON ARANDELA**	ACERO INOX AISI 304
2920	**KIT G** *tapa de cable*	**2× TORNILLO Y CLIP**	ACERO INOX AISI 304
8361		**CUBIERTA DE CABLE**	ACERO INOX AISI 304
1130	-	**CARCASA INFERIOR**	ACERO INOX AISI 304
1414		**TUBO ESPACIADOR**	ACERO INOX AISI 304
6310		**REVESTIMIENTO SUPERIOR**	ACERO INOX AISI 304
8210		**TUBO EXTERIOR**	ACERO INOX AISI 304

6ES

Sumergibles para pozo

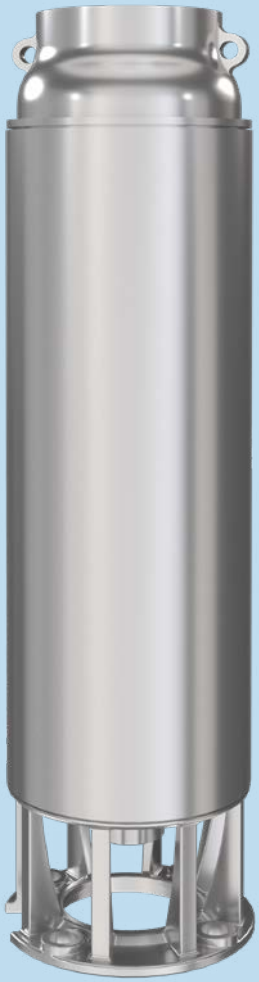

Diseñada para pozos de 6”, la serie 6ES está construida íntegramente en acero inoxidable. Con aspiración y descarga en AISI 304 microfundido e impulsores/difusores en 304L estampado, estas unidades ofrecen una resistencia superior a la corrosión y una gran durabilidad.

Aspectos técnicos: diseñada para altas presiones (hasta 40 bar) mediante grupos de bombas conectados en serie. Incluye una salida de descarga roscada de 3” con válvula antirretorno integrada. Acoplamiento estándar para motores de 4” (NEMA) hasta 7,5 HP y motores de 6” a partir de 10 HP.

Funcionamiento: diámetro máximo: 140 mm (incluido el protector del cable). La rotación es en sentido antihorario vista desde el lado de descarga. Adecuada para servicio continuo en posición vertical u horizontal. Nivel mínimo de agua: 1 m por encima de la aspiración.

Aplicaciones: extracción en pozos profundos (doméstico/industrial), sistemas de elevación, riego por superficie/aspersión, redes de abastecimiento de agua, sistemas contra incendios y alimentación de depósitos a presión.

Características constructivas	
Boca de impulsión y succión	acero inox AISI 304
Camisa exterior	acero inox AISI 304
Rodetes	acero inox AISI 304
Difusores	acero inox AISI 304
Buje de soporte con manguito	EPDM + acero inoxidable AISI 316L recubierto de cerámica
Eje	acero inox AISI 431B
Acoplamiento	acero inox AISI 316L
Cantidad de arena en el agua	250 g/m³
Temperatura máx. del líquido	max 60 °C
Válvula de retención	estándar en todos los modelos

50 Hz - 2850 rpm							Q									
TIPO	MOTOR ADECUADO				CARGA AXIAL	l/min	0	100	125	150	175	200	225	250	275	300
	P2		1~ 230V	3~ 400V		l/sec	0	1,67	2,08	2,5	2,92	3,33	3,75	4,17	4,58	5,0
	CV	kW	A		N	m³/h	0	6,0	7,5	9,0	10,5	12,0	13,5	15,0	16,5	18,0
6ES 200/02-015	1,5	1,1	8,2	3,4	358		22	20	20	19	18	17	15	13	10	7
6ES 200/03-020	2	1,5	11	4,6	538		34	30	30	28	27	25	23	20	16	11
6ES 200/05-030	3	2,2	14,8	6,2	896		56	51	49	47	45	41	38	33	26	19
6ES 200/06-040	4	3	-	7,8	1075		67	61	59	57	54	50	45	39	31	22
6ES 200/08-055	5,5	4	-	9,9	1434		90	81	79	76	72	66	60	52	42	30
6ES 200/10-075	7,5	5,5	-	13,8	1792		112	101	99	95	90	83	75	65	52	37
6ES 200/13-075	7,5	5,5	-	13,8	2330		146	132	128	123	116	108	98	85	68	48
6ES 200/15-100	10	7,5	-	16,9	2688		168	152	148	142	134	124	113	98	78	56
6ES 200/17-100	10	7,5	-	16,9	3046		190	172	167	161	152	141	128	111	88	63
6ES 200/19-125	12,5	9,3	-	21,5	3405		213	193	187	180	170	158	143	124	99	70
6ES 200/22-125	12,5	9,3	-	21,5	3942		246	223	217	208	197	182	165	143	114	82
6ES 200/24-150	15	11	-	23,7	4301		269	243	236	227	215	199	180	156	125	89
6ES 200/26-150	15	11	-	23,7	4659	H	291	264	256	246	233	216	195	169	135	96
6ES 200/30-175	17,5	13	-	27,8	5376	(m)	336	304	296	284	269	249	225	195	156	111
6ES 200/33-200	20	15	-	30,4	5914		370	335	325	312	295	274	248	215	172	122
6ES 200/36-200	20	15	-	30,4	6451		403	365	355	340	322	298	270	234	187	134
6ES 200/39-250	25	18,5	-	38,3	6989		437	395	384	369	349	323	293	254	203	145
6ES 200/42-250	25	18,5	-	38,3	7526		470	426	414	397	376	348	315	273	218	156
6ES 200/47-300	30	22	-	44	8422		526	477	463	444	421	390	353	306	244	174
6ES 200/50-300	30	22	-	44	8960		560	507	493	473	448	415	375	325	260	186
6ES 200/54-350	40	30	-	62	9677		605	548	532	510	483	448	405	351	281	200
6ES 200/58-400	40	30	-	62	10394		650	588	571	548	519	481	435	377	302	215
6ES 200/62-400	40	30	-	62	11110		694	629	611	586	555	514	465	403	322	230
6ES 200/66-500	50	37	-	72	11827		739	669	650	624	591	547	495	429	343	245
6ES 200/69-500	50	37	-	72	12365		773	700	680	652	618	572	518	449	359	256
6ES 200/72-500	50	37	-	72	12902		806	730	709	680	644	597	540	468	374	267

MEI ≥ 0,7 (reglamento EU N. 547/2012)

Máx. Rend. %	70
Máx. kW / Et.	0,42

NPSH (m)	Q=25%	Q=50%	Q=75%	Q=100%
	1,1	1,5	2	4,5

Tolerancias según UNI ISO 9906 grado 3B

6ES 200

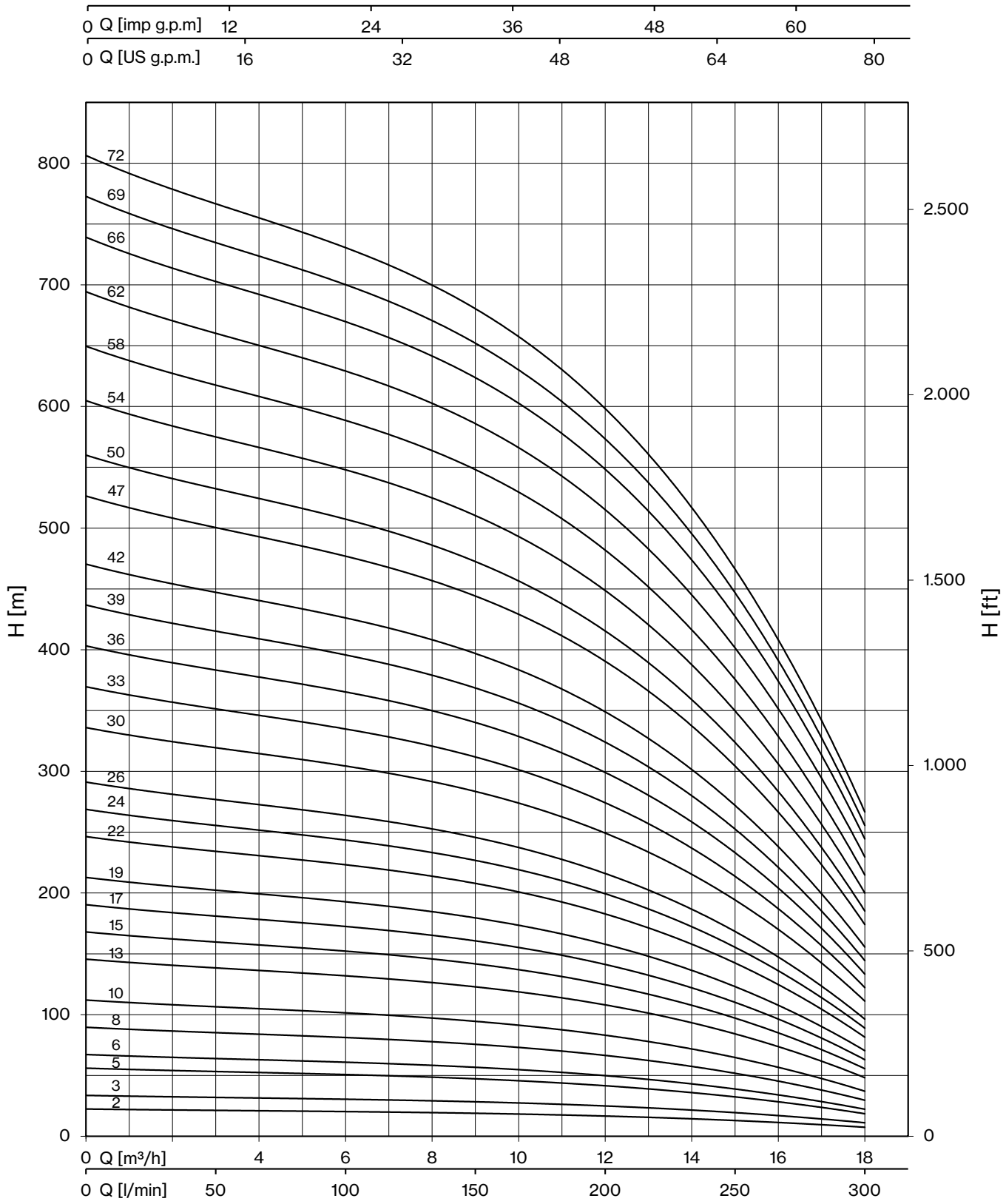
0 Q [imp g.p.m] 12 24 36 48 60
0 Q [US g.p.m.] 16 32 48 64 80
H [m]
800
700
600
500
400
300
200
100
0
H [ft]
2.500
2.000
1.500
1.000
500
0
72
69
66
62
58
54
50
47
42
39
36
33
30
26
24
22
19
17
15
13
10
8
6
5
3
2
0 Q [m³/h] 4 6 8 10 12 14 16 18
0 Q [l/min] 50 100 150 200 250 300

50 Hz - 2850 rpm						Q												
TIPO	MOTOR ADECUADO				CARGA AXIAL	l/min	0	150	175	200	225	250	275	300	325	350	375	400	450
	P2		1~ 230V	3~ 400V		l/sec	0	2,5	2,92	3,33	3,75	4,17	4,58	5,0	5,42	5,83	6,25	6,67	7,5
	CV	kW	A		N	m³/h	0	9,0	10,5	12,0	13,5	15,0	16,5	18,0	19,5	21,0	22,5	24,0	27,0
6ES 300/02-020	2	1,5	11	4,6	420		23	21	21	21	20	19	18	17	16	14	13	11	7
6ES 300/03-030	3	2,2	14,8	6,2	630		35	32	32	31	30	29	27	26	24	22	19	16	10
6ES 300/04-040	4	3	-	7,8	840		47	43	42	41	40	38	37	34	32	29	25	22	14
6ES 300/06-055	5,5	4	-	9,9	1260		70	64	63	62	60	58	55	52	47	43	38	33	21
6ES 300/09-075	7,5	5,5	-	13,8	1891		105	97	95	93	90	86	82	77	71	65	57	49	31
6ES 300/12-100	10	7,5	-	16,9	2521		140	129	127	124	120	115	110	103	95	86	76	66	41
6ES 300/15-125	12,5	9,3	-	21,5	3151		175	161	158	155	150	144	137	129	119	108	95	82	51
6ES 300/18-150	15	11	-	23,7	3781		210	193	190	185	180	173	165	155	142	130	114	99	62
6ES 300/21-175	17,5	13	-	27,8	4411		245	225	222	216	210	202	192	181	166	151	133	115	72
6ES 300/24-200	20	15	-	30,4	5041		280	258	253	247	240	230	220	206	190	173	152	132	82
6ES 300/27-250	25	18,5	-	38,3	5672		315	290	285	278	270	259	247	232	213	194	171	148	92
6ES 300/30-250	25	18,5	-	38,3	6302		350	322	317	309	300	288	275	258	237	216	190	165	103
6ES 300/33-300	30	22	-	44	6932	H	385	354	348	340	330	317	302	284	261	238	209	181	113
6ES 300/36-300	30	22	-	44	7562	(m)	420	386	380	371	360	346	329	310	284	259	228	198	123
6ES 300/38-350	40	30	-	62	7982		443	408	401	391	380	365	348	327	300	274	241	209	130
6ES 300/40-350	40	30	-	62	8402		467	429	422	412	400	384	366	344	316	288	254	220	137
6ES 300/42-350	40	30	-	62	8823		490	451	443	433	420	403	384	361	332	302	266	231	144
6ES 300/44-400	40	30	-	62	9243		513	472	464	453	440	422	403	378	348	317	279	242	150
6ES 300/46-400	40	30	-	62	9663		537	494	485	474	460	442	421	396	363	331	292	253	157
6ES 300/48-400	40	30	-	62	10083		560	515	506	494	480	461	439	413	379	346	305	264	164
6ES 300/52-500	50	37	-	72	10923		607	558	549	536	520	499	476	447	411	374	330	285	178
6ES 300/56-500	50	37	-	72	11763		654	601	591	577	560	538	512	482	442	403	355	307	192
6ES 300/60-500	50	37	-	72	12604		700	644	633	618	600	576	549	516	474	432	381	329	205
6ES 300/66-600*	60	45	-	-	13864		770	708	696	680	660	634	604	568	521	475	419	362	226
6ES 300/69-600*	60	45	-	-	14494		805	740	728	711	690	662	631	593	545	497	438	379	236
6ES 300/72-600*	60	45	-	-	15124		840	773	760	742	720	691	659	619	569	518	457	395	246

**motor disponible bajo pedido*

MEI ≥ 0,7 (reglamento EU N. 547/2012)

Máx. Rend. %	72
Máx. kW / Et.	0,62

NPSH (m)	Q=25%	Q=50%	Q=75%	Q=100%
	1,3	1,8	2,5	4,8

Tolerancias según UNI ISO 9906 grado 3B

6ES 300

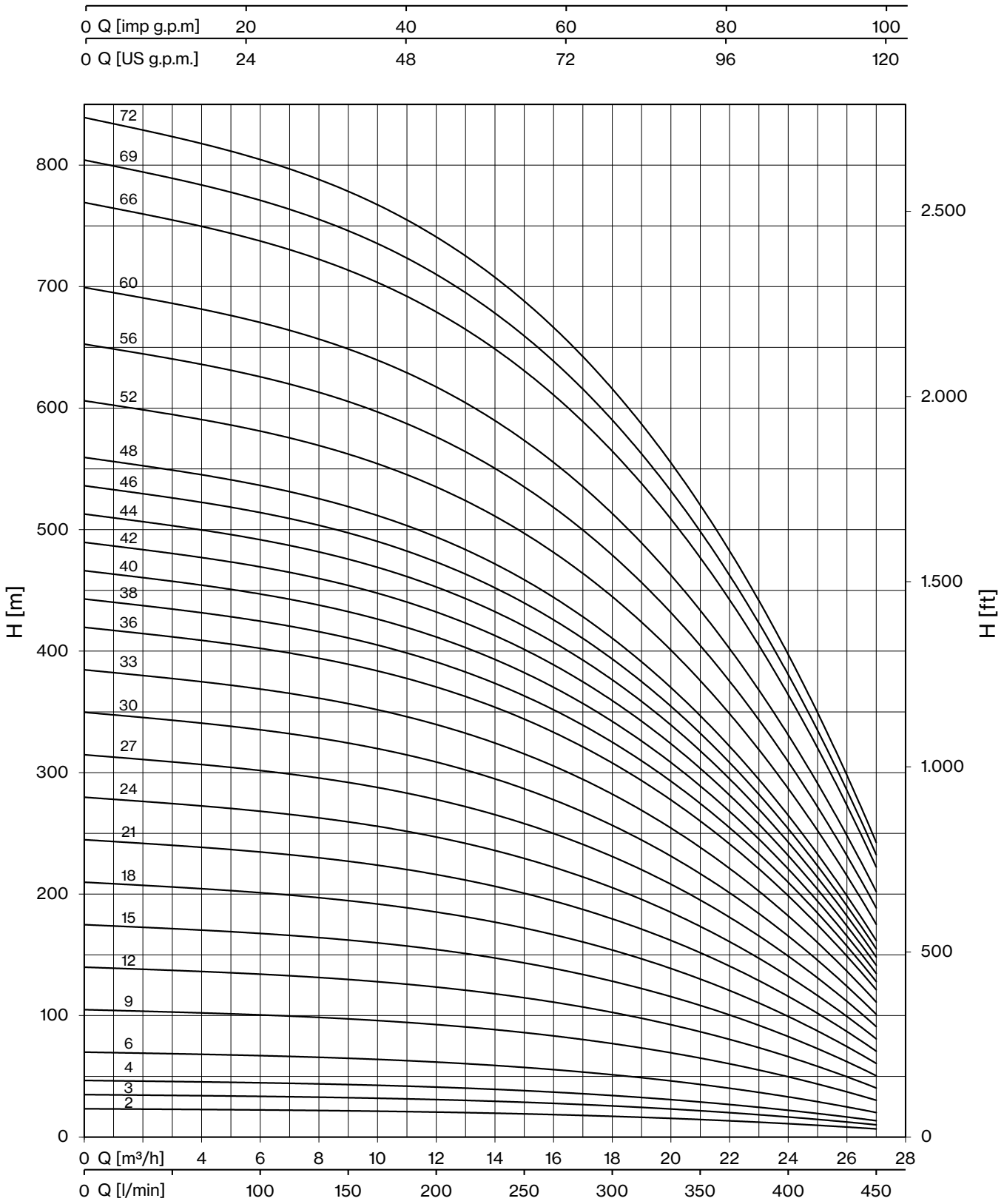
0 Q [imp g.p.m] 20 40 60 80 100
0 Q [US g.p.m.] 24 48 72 96 120
H [m]
800
700
600
500
400
300
200
100
0
H [ft]
2.500
2.000
1.500
1.000
500
0
72
69
66
60
56
52
48
46
44
42
40
38
36
33
30
27
24
21
18
15
12
9
6
4
3
2
0 Q [m³/h] 4 6 8 10 12 14 16 18 20 22 24 26 28
0 Q [l/min] 100 150 200 250 300 350 400 450

50 Hz - 2850 rpm							Q												
TIPO	MOTOR ADECUADO				CARGA AXIAL	l/min	0	250	275	300	325	350	375	400	450	500	550	600	650
	P2		1~ 230V	3~ 400V		l/sec	0	4,17	4,58	5,0	5,42	5,83	6,25	6,67	7,5	8,33	9,17	10,0	10,8
	CV	kW	A		N	m³/h	0	15,0	16,5	18,0	19,5	21,0	22,5	24,0	27,0	30,0	33,0	36,0	39,0
6ES 500/02-030	3	2,2	14,8	6,2	678		24	22	22	21	21	20	20	19	18	16	14	11	7
6ES 500/03-040	4	3	-	7,8	1016		36	33	33	32	31	30	29	29	26	24	21	17	11
6ES 500/04-055	5,5	4	-	9,9	1355		48	44	44	43	42	40	39	38	35	32	28	22	15
6ES 500/05-075	7,5	5,5	-	13,8	1694		61	56	54	53	52	51	49	48	44	40	35	28	19
6ES 500/07-100	10	7,5	-	16,9	2372		85	78	76	75	73	71	69	67	62	56	48	39	26
6ES 500/09-125	12,5	9,3	-	21,5	3049		109	100	98	96	94	91	88	86	79	72	62	50	33
6ES 500/11-150	15	11	-	23,7	3727		133	122	120	117	114	111	108	105	97	88	76	61	41
6ES 500/13-175	17,5	13	-	27,8	4404		157	144	142	139	135	132	128	124	114	104	90	72	48
6ES 500/15-200	20	15	-	30,4	5082		182	167	163	160	156	152	147	143	132	120	104	83	56
6ES 500/17-250	25	18,5	-	38,3	5760		206	189	185	181	177	172	167	162	150	136	118	94	63
6ES 500/19-250	25	18,5	-	38,3	6437		230	211	207	203	198	192	186	181	167	152	131	105	70
6ES 500/21-300	30	22	-	44	7115	H (m)	254	233	229	224	218	213	206	200	185	168	145	117	78
6ES 500/23-300	30	22	-	44	7792		278	255	250	245	239	233	226	219	202	184	159	128	85
6ES 500/26-350	40	30	-	62	8809		315	289	283	277	270	263	255	247	229	207	180	144	96
6ES 500/28-400	40	30	-	62	9486		339	311	305	299	291	283	275	266	246	223	194	155	104
6ES 500/30-400	40	30	-	62	10164		363	333	327	320	312	304	294	285	264	239	208	167	111
6ES 500/32-500	50	37	-	72	10842		387	355	348	341	333	324	314	304	282	255	221	178	118
6ES 500/34-500	50	37	-	72	11519		411	377	370	363	353	344	334	323	299	271	235	189	126
6ES 500/36-500	50	37	-	72	12197		436	400	392	384	374	364	353	342	317	287	249	200	133
6ES 500/38-500	50	37	-	72	12874		460	422	414	405	395	385	373	361	334	303	263	211	141
6ES 500/40-600*	60	45	-	-	13552		484	444	435	427	416	405	392	380	352	319	277	222	148
6ES 500/42-600*	60	45	-	-	14230		508	466	457	448	437	425	412	399	370	335	291	233	155
6ES 500/44-600*	60	45	-	-	14907		532	488	479	469	457	445	432	418	387	351	304	244	163
6ES 500/46-600*	60	45	-	-	15585		557	511	501	491	478	466	451	437	405	367	318	255	170

**motor disponible bajo pedido*

MEI ≥ 0,4 (reglamento EU N. 547/2012)

Máx. Rend. %	72,2
Máx. kW / Et.	0,95

NPSH (m)	Q=25%	Q=50%	Q=75%	Q=100%
	1,5	2	3	5

6ES 500

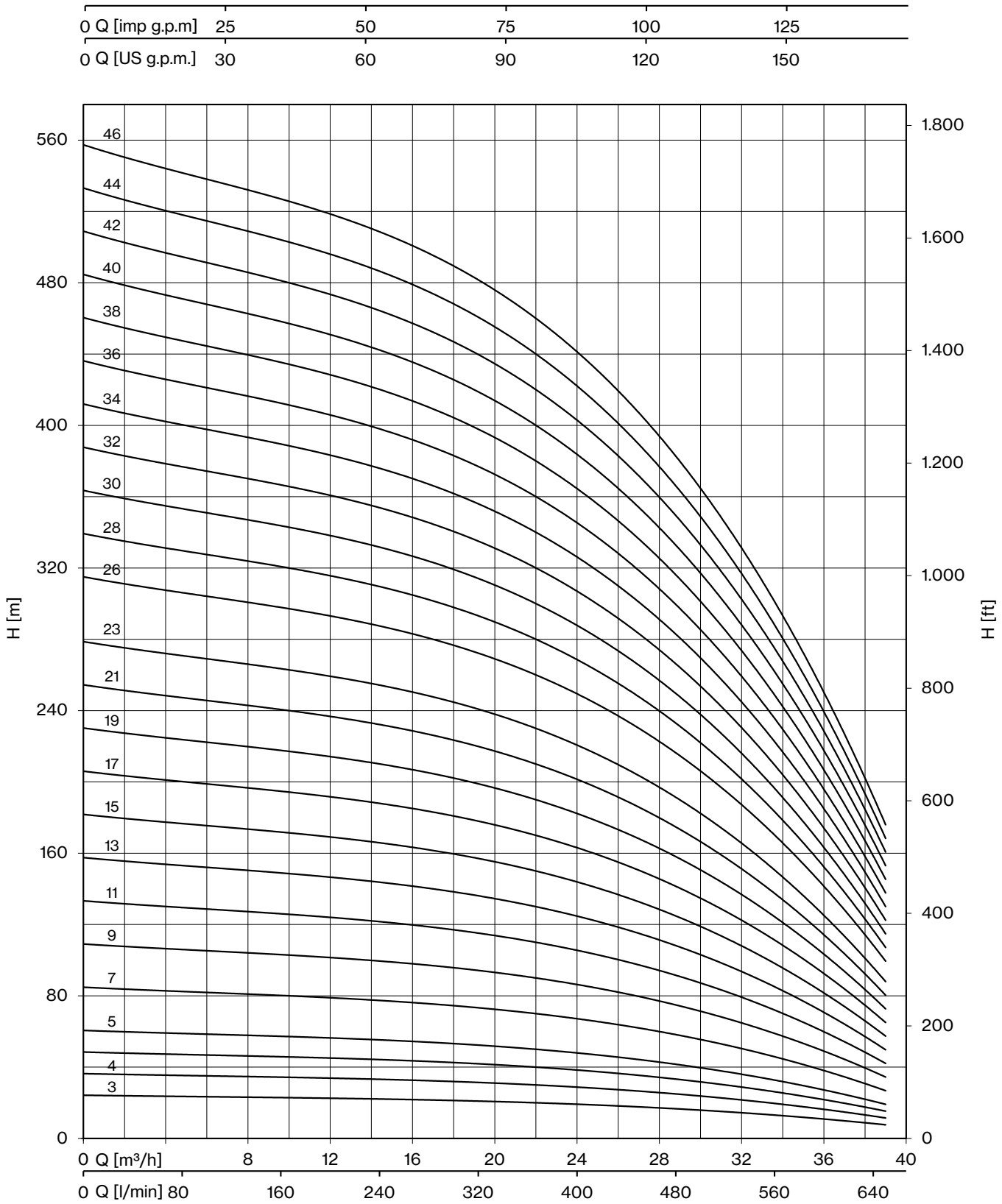
0 Q [imp g.p.m] 25 50 75 100 125
0 Q [US g.p.m.] 30 60 90 120 150
H [m]
560
480
400
320
240
160
80
0
H [ft]
1.800
1.600
1.400
1.200
1.000
800
600
400
200
0
46
44
42
40
38
36
34
32
30
28
26
23
21
19
17
15
13
11
9
7
5
4
3
0 Q [m³/h] 8 12 16 20 24 28 32 36 40
0 Q [l/min] 80 160 240 320 400 480 560 640

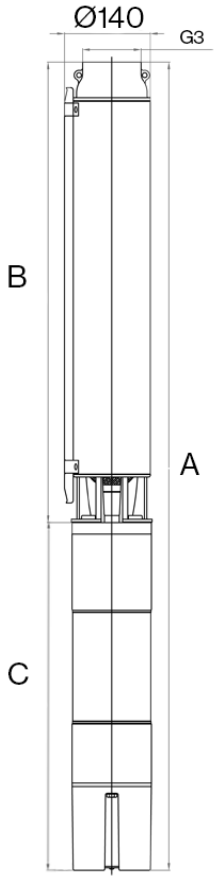

6ES 200

TIPO	SOPORTE DEL MOTOR	DIMENSIONES (mm)					PESO (kg)				
		A (1~)	A (3~)	B	C (1~)	C (3~)	A (1~)	A (3~)	B	C (1~)	C (3~)
6ES 200/02-015-4	4" NEMA	699	664	314	385	350	18,8	17,2	8,5	10,3	8,7
6ES 200/03-020-4		764	729	344	420	385	21,5	19,9	9,5	12	10,4
6ES 200/05-030-4		874	824	404	470	420	25,7	23,5	11,5	14,2	12
6ES 200/06-040-4		-	852	434	-	418	-	25,3	12,5	-	12,8
6ES 200/08-055-4		-	995	527	-	468	-	30,5	15,2	-	15,3
6ES 200/10-075-4		-	1125	587	-	538	-	35,8	17,2	-	18,6
6ES 200/13-075-4		-	1215	677	-	538	-	38,9	20,3	-	18,6
6ES 200/15-100	6" NEMA	-	1337	737	-	600	-	64,3	22,3	-	42
6ES 200/17-100		-	1397	797	-	600	-	66,3	24,3	-	42
6ES 200/19-125		-	1457	857	-	600	-	71,4	26,4	-	45
6ES 200/22-125		-	1547	947	-	600	-	74,4	29,4	-	45
6ES 200/24-150		-	1707	1007	-	700	-	79,4	31,4	-	48
6ES 200/26-150		-	1767	1067	-	700	-	82,9	34,9	-	48
6ES 200/30-175		-	1902	1202	-	700	-	88,9	38,9	-	50
6ES 200/33-200		-	2052	1292	-	760	-	96	42	-	54
6ES 200/36-200		-	2194	1434	-	760	-	100,6	46,6	-	54
6ES 200/39-250		-	2354	1524	-	830	-	114,7	49,7	-	65
6ES 200/42-250		-	2444	1614	-	830	-	117,7	52,7	-	65
6ES 200/47-300		-	2654	1764	-	890	-	127,8	57,8	-	70
6ES 200/50-300*		-	2838	1948	-	890	-	137,1	67,1	-	70
6ES 200/54-350*		-	3098	2068	-	1030	-	161,4	71,4	-	90
6ES 200/58-400*		-	3218	2188	-	1030	-	165,7	75,7	-	90
6ES 200/62-400*		-	3338	2308	-	1030	-	170	80	-	90
6ES 200/66-500*		-	4293	3123	-	1170	-	199,8	98,8	-	101
6ES 200/69-500*		-	4406	3236	-	1170	-	203,3	102,3	-	101
6ES 200/72-500*		-	4518	3348	-	1170	-	206,9	105,9	-	101

**Bomba de alta presión suministrada en bloques*

6ES 300

TIPO	SOPORTE DEL MOTOR	DIMENSIONES (mm)					PESO (kg)				
		A (1~)	A (3~)	B	C (1~)	C (3~)	A (1~)	A (3~)	B	C (1~)	C (3~)
6ES 300/02-020-4	4" NEMA	695	660	275	420	385	20,7	19,1	8,7	12	10,4
6ES 300/03-030-4		783	733	313	470	420	24	21,8	9,8	14,2	12
6ES 300/04-040-4		-	768	350	-	418	-	23,7	10,9	-	12,8
6ES 300/06-055-4		-	926	458	-	468	-	29,1	13,8	-	15,3
6ES 300/09-075-4		-	1109	571	-	538	-	35,8	17,2	-	18,6
6ES 300/12-100	6" NEMA	-	1283	683	-	600	-	62,5	20,5	-	42
6ES 300/15-125		-	1396	796	-	600	-	68,9	23,9	-	45
6ES 300/18-150		-	1608	908	-	700	-	75,2	27,2	-	48
6ES 300/21-175		-	1721	1021	-	700	-	80,6	30,6	-	50
6ES 300/24-200		-	1893	1133	-	760	-	88	34	-	54
6ES 300/27-250		-	2091	1261	-	830	-	103,7	38,7	-	65
6ES 300/30-250		-	2255	1425	-	830	-	108,7	43,7	-	65
6ES 300/33-300		-	2428	1538	-	890	-	117,1	47,1	-	70
6ES 300/36-300		-	2540	1650	-	890	-	120,4	50,4	-	70
6ES 300/38-350*		-	2903	1873	-	1030	-	148,8	58,8	-	90
6ES 300/40-350*		-	2978	1948	-	1030	-	151,2	61,2	-	90
6ES 300/42-350*		-	3053	2023	-	1030	-	153,6	63,6	-	90
6ES 300/44-400*		-	3128	2098	-	1030	-	155,9	65,9	-	90
6ES 300/46-400*		-	3203	2173	-	1030	-	158,3	68,3	-	90
6ES 300/48-400*		-	3278	2248	-	1030	-	160,7	70,7	-	90
6ES 300/52-500*		-	3568	2398	-	1170	-	176,5	75,5	-	101
6ES 300/56-500*		-	3718	2548	-	1170	-	181,2	80,2	-	101
6ES 300/60-500*		-	3868	2698	-	1170	-	186	85	-	101
6ES 300/66-600*		-	-	3123	-	-	-	-	98,8	-	-
6ES 300/69-600*		-	-	3236	-	-	-	-	102,3	-	-
6ES 300/72-600*		-	-	3348	-	-	-	-	105,9	-	-

**Bomba de alta presión suministrada en bloques*

6ES 500

TIPO	SOPORTE DEL MOTOR	DIMENSIONES (mm)					PESO (kg)				
		A (1~)	A (3~)	B	C (1~)	C (3~)	A (1~)	A (3~)	B	C (1~)	C (3~)
6ES 500/02-030-4	4" NEMA	763	713	293	470	420	23,4	21,2	9,2	14,2	12
6ES 500/03-040-4		-	758	340	-	418	-	23,3	10,5	-	12,8
6ES 500/04-055-4		-	887	419	-	468	-	27,8	12,5	-	15,3
6ES 500/05-075-4		-	1004	466	-	538	-	32,5	13,9	-	18,6
6ES 500/07-100	6" NEMA	-	1159	559	-	600	-	58,6	16,6	-	42
6ES 500/09-125		-	1252	652	-	600	-	64,4	19,4	-	45
6ES 500/11-150		-	1445	745	-	700	-	70,1	22,1	-	48
6ES 500/13-175		-	1538	838	-	700	-	74,8	24,8	-	50
6ES 500/15-200		-	1691	931	-	760	-	81,6	27,6	-	54
6ES 500/17-250		-	1854	1024	-	830	-	95,3	30,3	-	65
6ES 500/19-250		-	1947	1117	-	830	-	98	33	-	65
6ES 500/21-300		-	2100	1210	-	890	-	105,7	35,7	-	70
6ES 500/23-300		-	2245	1355	-	890	-	111,5	41,5	-	70
6ES 500/26-350		-	2539	1509	-	1030	-	135,6	45,6	-	90
6ES 500/28-400		-	2632	1602	-	1030	-	138,3	48,3	-	90
6ES 500/30-400*		-	2873	1843	-	1030	-	147,1	57,1	-	90
6ES 500/32-500*		-	3106	1936	-	1170	-	161	60	-	101
6ES 500/34-500*		-	3199	2029	-	1170	-	163,9	62,9	-	101
6ES 500/36-500*		-	3292	2122	-	1170	-	166,8	65,8	-	101
6ES 500/38-500*		-	3385	2215	-	1170	-	169,7	68,7	-	101
6ES 500/40-600*		-	-	2308	-	-	-	-	71,6	-	-
6ES 500/42-600*		-	-	2401	-	-	-	-	74,5	-	-
6ES 500/44-600*		-	-	2494	-	-	-	-	77,5	-	-
6ES 500/46-600*		-	-	2587	-	-	-	-	80,4	-	-

**Bomba de alta presión suministrada en bloques*

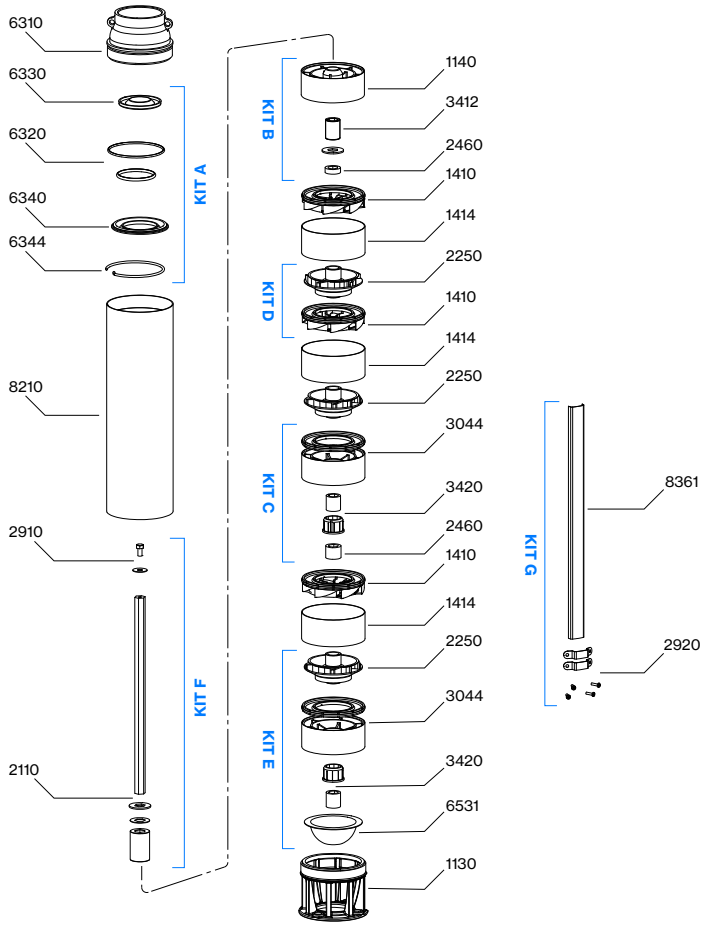

N. CÓDIGO	KIT	DESCRIPCIÓN	MATERIAL
6320	**KIT A** *válvula de retención*	**O-RINGS**	ACERO INOX AISI 304
6330		**TAPÓN**	ACERO INOX AISI 304
6340		**SOPORTE DEL TAPÓN**	ACERO INOX AISI 304
6344		**ANILLO SEEGER (CIRCLIP)**	ACERO INOX AISI 304
1140	**KIT B** *soporte superior*	**SOPORTE SUPERIOR**	ACERO INOX AISI 304
2460		**CALCE / ESPESOR**	ACERO INOX AISI 316L + CERÁMICA
3412		**CASQUILLO DE COJINETE**	ACERO INOX AISI 304
2460	**KIT C** *soporte intermedio*	**CALCES / ESPACIADORES**	ACERO INOX AISI 304
3044		**SOPORTE CON CASQUILLO Y DISCO**	ACERO INOX AISI 316L
3420		**CASQUILLO DE COJINETE**	ACERO INOX AISI 304
1410	**KIT D** *etapa*	**DIFUSOR COMPLETO**	ACERO INOX AISI 304
2250		**IMPULSOR**	ACERO INOX AISI 304
2250	**KIT E** *primera etapa*	**PRIMER IMPULSOR**	ACERO INOX AISI 304
3044		**SOPORTE CON CASQUILLO Y DISCO**	ACERO INOX AISI 316L
3420		**CASQUILLO DE COJINETE**	ACERO INOX AISI 304
6531		**FILTRO / REJILLA**	ACERO INOX AISI 431B + ACERO INOX AISI 316
2110	**KIT F** *eje con acoplamiento*	**EJE CON ACOPLAMIENTO**	ACERO INOX AISI 304
2910		**TORNILLO CON ARANDELA**	ACERO INOX AISI 304
2920	**KIT G** *tapa de cable*	**TORNILLOS Y CLIPS**	ACERO INOX AISI 304
8361		**PROTECTOR DE CABLE**	ACERO INOX AISI 304
1130	-	**CUERPO DE ASPIRACIÓN**	ACERO INOX AISI 304
1414		**TUBO ESPACIADOR**	ACERO INOX AISI 304
6310		**CUERPO DE VÁLVULA**	ACERO INOX AISI 304
8210		**TUBO EXTERNO**	ACERO INOX AISI 304

Línea 6-8-10LMG

Sumergibles para pozo

Bombas centrífugas multicelulares sumergibles para pozos de 6”, 8” y 10”. Válvula de retención incorporada en la boca de impulsión. El soporte del motor y el acoplamiento están fabricados según los estándares NEMA. Las aplicaciones más comunes son en el ámbito civil y agrícola.

Características constructivas	
Boca de impulsión y succión	hierro fundido GG25
Válvula	acero inox AISI 304
Rodetes y difusores	hierro fundido GG25; AISI 304 rodete a petición
Cojinete superior	caucho NBR
Eje cuerpo bomba	acero inox AISI 304
Cantidad de arena en el agua	máx. 50 g/m³

50 Hz - 2900 rpm					Q						
TIPO	MOTOR ADECUADO 3~ 400V			l/min	0	300	400	500	600	700	800
	P2		TENSIÓN	l/sec	0	5,00	6,67	8,33	10,00	11,67	13,33
	CV	kW	A	m³/h	0	18	24	30	36	42	48
6LMG 38/03	5,5	4	9,9	H (m)	43	36	33	30	27	22	15
6LMG 38/04	7,5	5,5	13,8		57	48	44	40	37	30	20
6LMG 38/05	10	7,5	17,5		71	60	55	50	46	37	25
6LMG 38/06	10	7,5	17,5		86	72	66	60	55	45	30
6LMG 38/07	12,5	9,2	21		100	84	77	70	64	52	35
6LMG 38/08	15	11	24,5		114	96	88	80	73	59	40
6LMG 38/09	15	11	24,5		129	108	99	90	82	67	45
6LMG 38/10	17,5	13	28		143	120	110	100	91	74	50
6LMG 38/11	17,5	13	28		157	132	121	110	101	82	55
6LMG 38/12	20	15	32		171	144	132	120	110	89	60
6LMG 38/13	20	15	32		186	156	143	130	119	97	65
6LMG 38/14	25	18,5	40		200	168	154	140	128	104	70
6LMG 38/15	25	18,5	40		214	180	165	150	137	111	75

Máx. Rend. %	74
Máx. kW / Et.	1,22

NPSH (m)	Q=25%	Q=50%	Q=75%	Q=100%
	3,4	3,4	3,8	8

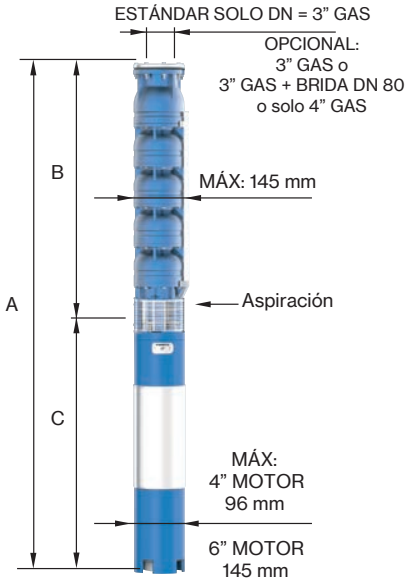

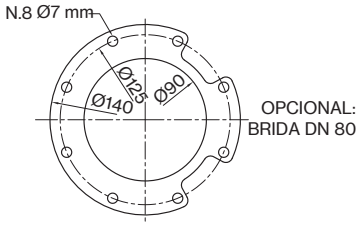

PARA TUBO COMERCIAL
DIÁMETRO EXTERIOR: 88,9 mm

TIPO 3~	SOPORTE DEL MOTOR	DIMENSIONES (mm)			PESO (kg)	
		A	B	C	MOTOR	BOMBA
6LMG 38/03-4	4" NEMA	1064	596	468	15,3	19
6LMG 38/04-4		1235	697	538	18,6	23
6LMG 38/05	6" NEMA	1499	798	701	55	28
6LMG 38/06		1600	899	701	55	32
6LMG 38/07		1751	1000	751	60	36
6LMG 38/08		1912	1101	811	65	40
6LMG 38/09		2013	1202	811	65	44
6LMG 38/10		2144	1303	841	70	48
6LMG 38/11		2245	1404	841	70	52
6LMG 38/12		2436	1505	931	75	56
6LMG 38/13		2537	1606	931	75	60
6LMG 38/14		2698	1707	991	83	64
6LMG 38/15		2799	1808	991	83	69

6LMG 38

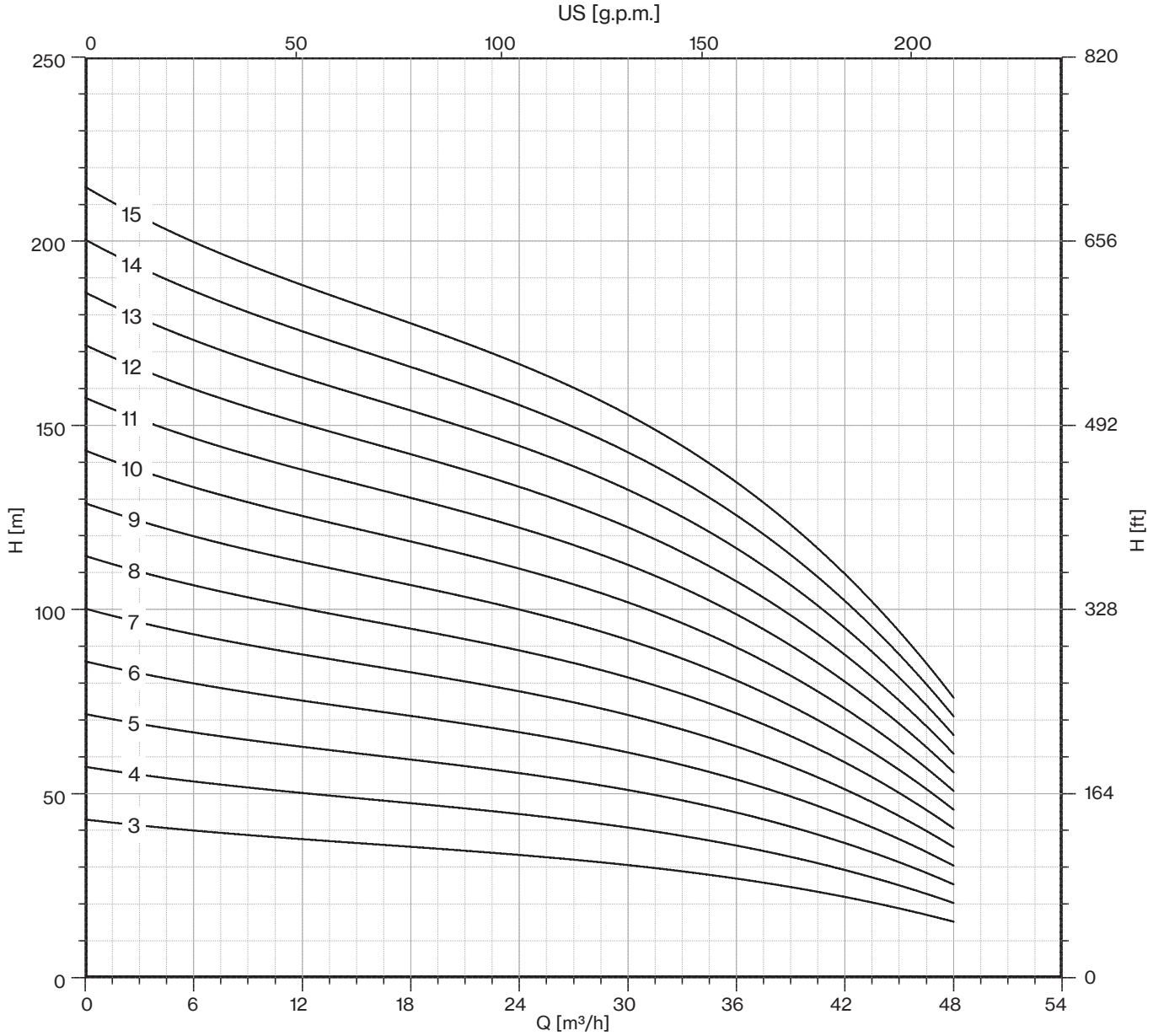

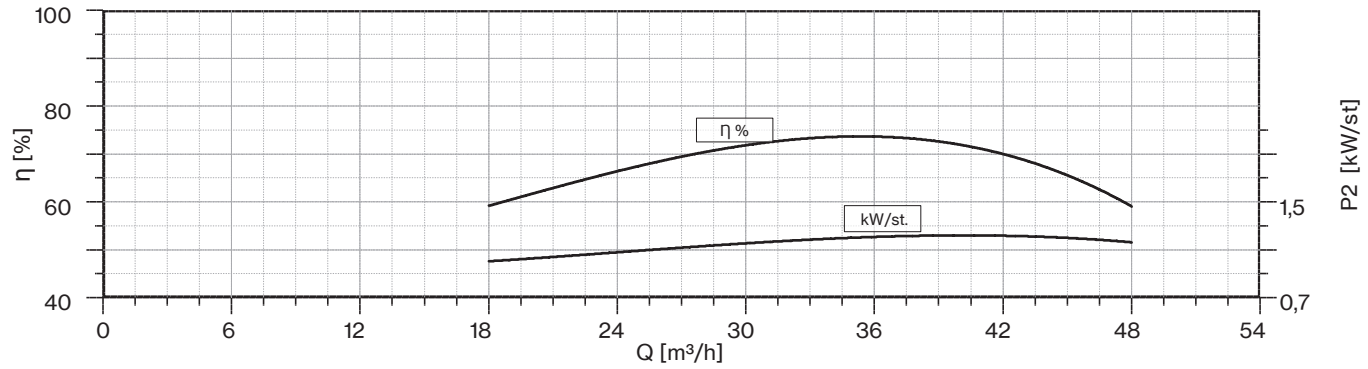

Tolerancia de arena 5° g/m³MEI ≥ 0,4 (reglamento UE N. 547/2012)
Tolerancias según UNI ISO 9906 grado 3B

50 Hz - 2900 rpm					Q						
TIPO	MOTOR ADECUADO 3~ 400V			l/min	0	300	400	500	600	700	800
	P2		TENSIÓN	l/sec	0	5,00	6,67	8,33	10,00	11,67	13,33
	CV	kW	A	m³/h	0	18	24	30	36	42	48
6LMG 38/16	30	22	47,5	H (m)	229	192	176	160	146	119	80
6LMG 38/17	30	22	47,5		243	204	187	170	155	126	85
6LMG 38/18	30	22	47,5		257	216	198	180	165	134	90
6LMG 38/19	35	26	55		271	228	209	190	174	141	95
6LMG 38/20	35	26	55		286	240	220	200	183	149	100
6LMG 38/21	35	26	55		300	252	231	210	192	156	105
6LMG 38/22	35	26	55		314	264	242	220	201	163	110
6LMG 38/23	40	30	62,5		329	276	253	230	210	171	115
6LMG 38/24	40	30	62,5		343	288	264	240	219	178	120
6LMG 38/25	40	30	62,5		357	300	275	250	229	186	125
6LMG 38/26	50	37	78		371	312	286	260	238	193	130
6LMG 38/27	50	37	78		386	324	297	270	247	201	135
6LMG 38/28	50	37	78		400	336	308	280	256	208	140
6LMG 38/29	50	37	78		414	348	319	290	265	215	145
6LMG 38/30	50	37	78		429	360	330	300	274	223	150

Máx. Rend. %	74
Máx. kW / Et.	1,22

NPSH (m)	Q=25%	Q=50%	Q=75%	Q=100%
	3,4	3,4	3,8	8

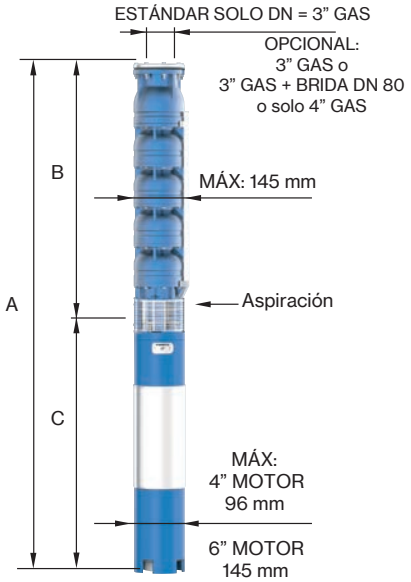

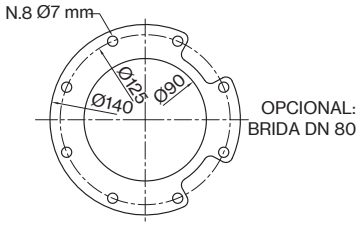

PARA TUBO COMERCIAL
DIÁMETRO EXTERIOR: 88,9 mm

TIPO 3~	SOPORTE DEL MOTOR	DIMENSIONES (mm)			PESO (kg)	
		A	B	C	MOTOR	BOMBA
6LMG 38/16	6" NEMA	2980	1909	1071	92	73
6LMG 38/17		3081	2010	1071	92	77
6LMG 38/18		3182	2111	1071	92	81
6LMG 38/19		3393	2212	1181	100	85
6LMG 38/20		3494	2313	1181	100	89
6LMG 38/21		3595	2414	1181	100	93
6LMG 38/22		3696	2515	1181	100	97
6LMG 38/23		3867	2616	1251	108	101
6LMG 38/24		3968	2717	1251	108	105
6LMG 38/25		4069	2818	1251	108	110
6LMG 38/26		4260	2919	1341	118	114
6LMG 38/27		4361	3020	1341	118	118
6LMG 38/28		4462	3121	1341	118	122
6LMG 38/29		4563	3222	1341	118	126
6LMG 38/30		4664	3323	1341	118	130

6LMG 38

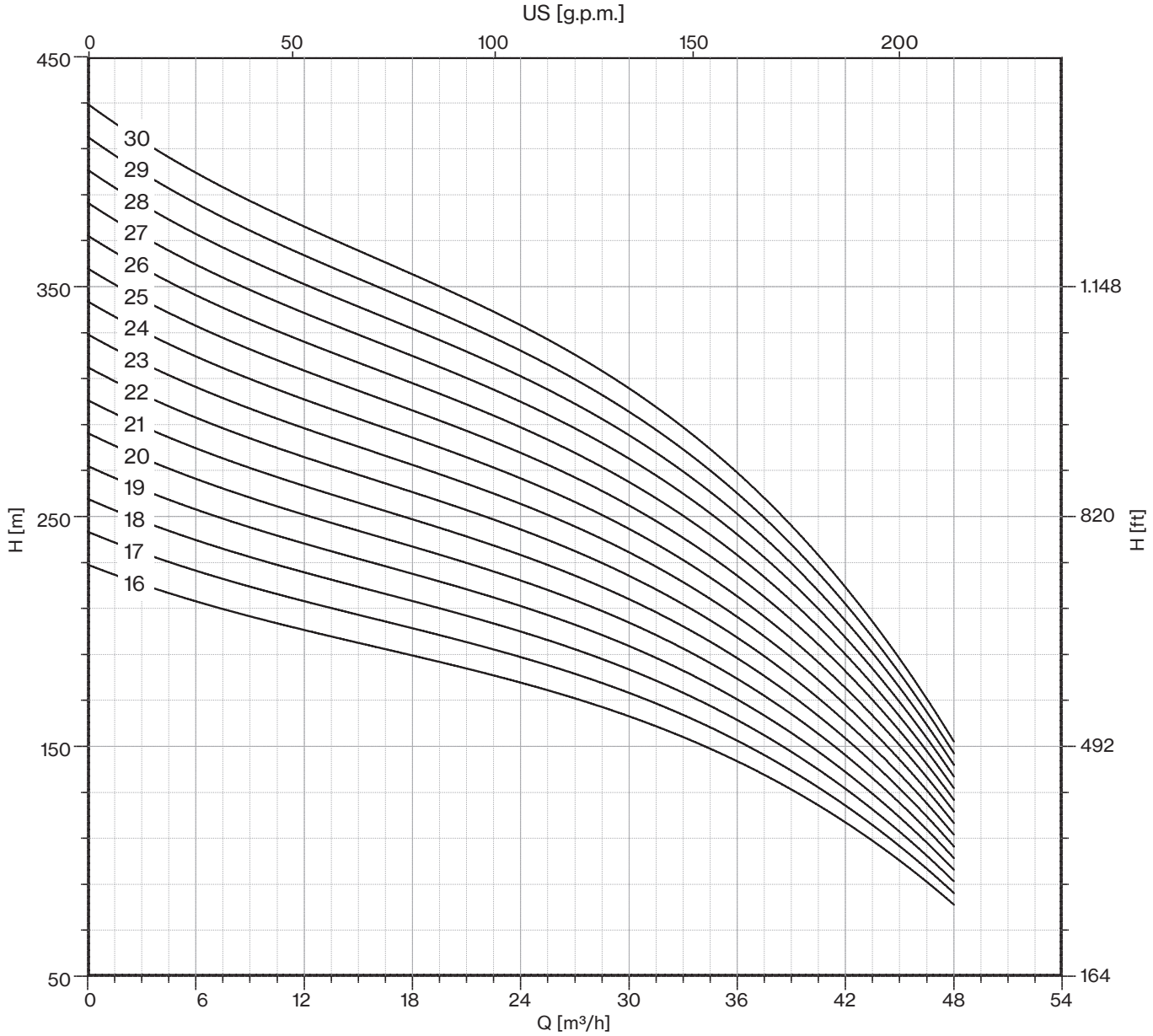

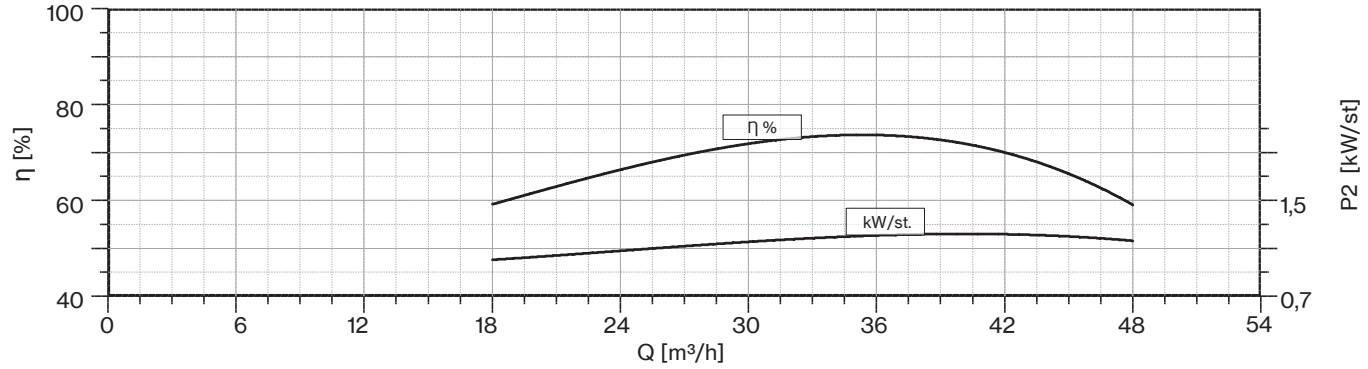

Tolerancia de arena 5° g/m³MEI ≥ 0,4 (reglamento UE N. 547/2012)
Tolerancias según UNI ISO 9906 grado 3B

50 Hz - 2900 rpm					Q							
TIPO	MOTOR ADECUADO 3~ 400V			l/min	0	400	500	600	700	800	900	1000
	P2		TENSIÓN	l/sec	0	6,67	8,33	10,00	11,67	13,33	15,00	16,67
	CV	kW	A	m³/h	0	24	30	36	42	48	54	60
6LMG 48/03	5,5	4	9,9	H (m)	40	32	31	29	26	22	17	10
6LMG 48/04	7,5	5,5	13,8		53	43	41	38	34	29	22	13
6LMG 48/05	10	7,5	17,5		67	53	51	48	43	36	28	17
6LMG 48/06	12,5	9,2	21		80	64	61	57	51	43	33	20
6LMG 48/07	12,5	9,2	21		93	75	71	67	60	50	39	23
6LMG 48/08	15	11	24,5		107	85	81	76	68	57	44	27
6LMG 48/09	17,5	13	28		120	96	92	86	77	65	50	30
6LMG 48/10	17,5	13	28		133	107	102	95	85	72	55	33
6LMG 48/11	20	15	32		147	117	112	105	94	79	61	37
6LMG 48/12	20	15	32		160	128	122	114	102	86	66	40
6LMG 48/13	25	18,5	40		173	139	132	124	111	93	72	43
6LMG 48/14	25	18,5	40		187	149	142	133	119	100	77	47
6LMG 48/15	30	22	47,5		200	160	153	143	128	108	83	50

Máx. Rend. %	74
Máx. kW / Et.	1,32

NPSH (m)	Q=25%	Q=50%	Q=75%	Q=100%
	3,45	3,5	3,8	5

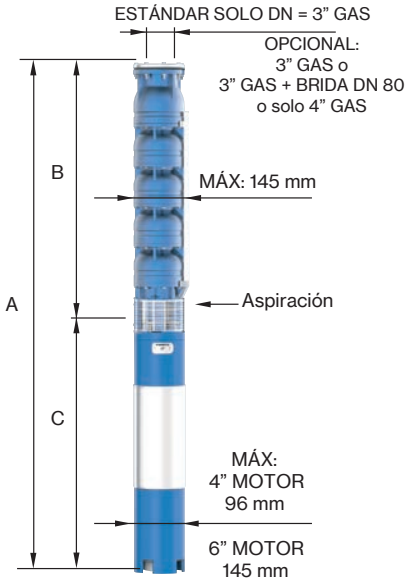

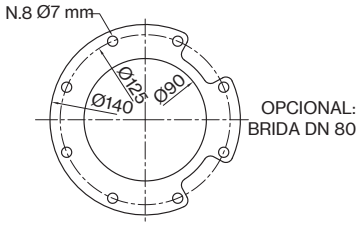

PARA TUBO COMERCIAL
DIÁMETRO EXTERIOR: 88,9 mm

TIPO 3~	SOPORTE DEL MOTOR	DIMENSIONES (mm)			PESO (kg)	
		A	B	C	MOTOR	BOMBA
6LMG 48/03-4	4" NEMA	1064	596	468	15,3	19
6LMG 48/04-4		1235	697	538	18,6	23
6LMG 48/05	6" NEMA	1499	798	701	55	28
6LMG 48/06		1650	899	751	60	32
6LMG 48/07		1751	1000	751	60	36
6LMG 48/08		1912	1101	811	65	40
6LMG 48/09		2043	1202	841	70	44
6LMG 48/10		2144	1303	841	70	48
6LMG 48/11		2335	1404	931	75	52
6LMG 48/12		2436	1505	931	75	56
6LMG 48/13		2597	1606	991	83	60
6LMG 48/14		2698	1707	991	83	64
6LMG 48/15		2879	1808	1071	92	69

6LMG 48

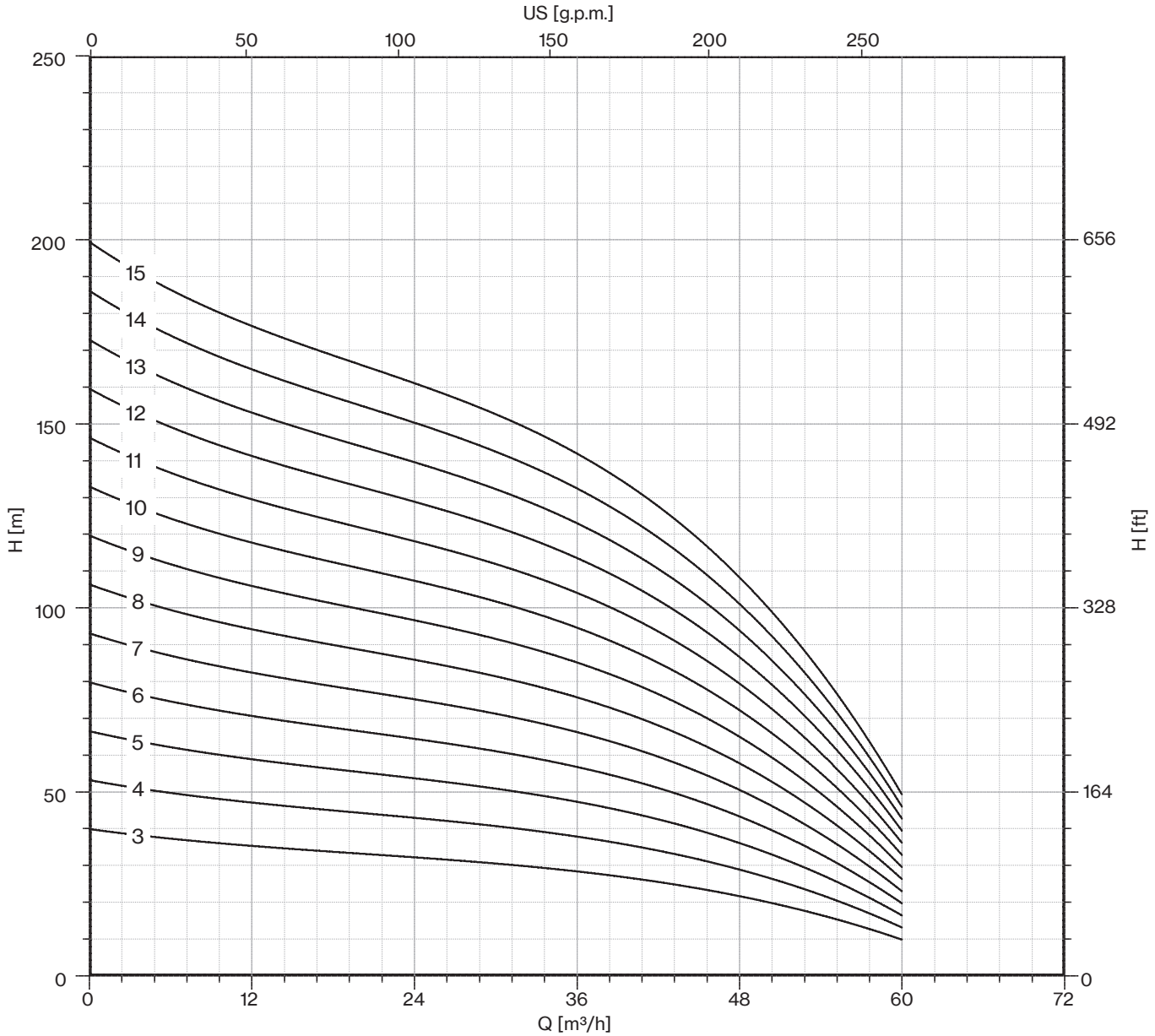

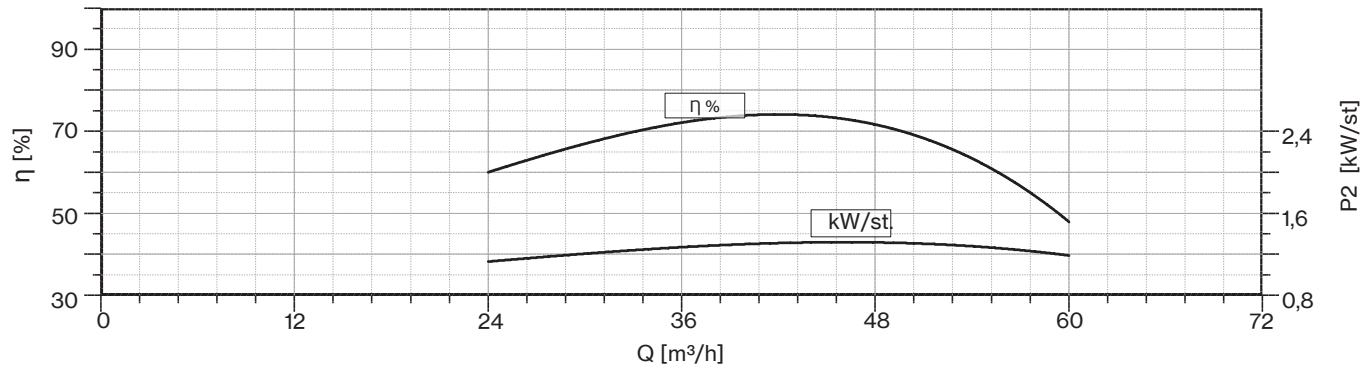

Tolerancia de arena 5° g/m³
MEI ≥ 0,4 (reglamento UE N. 547/2012)
Tolerancias según UNI ISO 9906 grado 3B

50 Hz - 2900 rpm					Q							
TIPO	MOTOR ADECUADO 3~ 400V			l/min	0	400	500	600	700	800	900	1000
	P2		TENSIÓN	l/sec	0	6,67	8,33	10,00	11,67	13,33	15,00	16,67
	CV	kW	A	m³/h	0	24	30	36	42	48	54	60
6LMG 48/16	30	22	47,5	H (m)	213	171	163	152	136	115	88	53
6LMG 48/17	30	22	47,5		227	181	173	162	145	122	94	57
6LMG 48/18	35	26	55		240	192	183	171	153	129	99	60
6LMG 48/19	35	26	55		253	203	193	181	162	136	105	63
6LMG 48/20	35	26	55		267	213	203	190	170	143	110	67
6LMG 48/21	40	30	62,5		280	224	214	200	179	151	116	70
6LMG 48/22	40	30	62,5		293	235	224	209	187	158	121	73
6LMG 48/23	40	30	62,5		307	245	234	219	196	165	127	77
6LMG 48/24	50	37	78		320	256	244	228	204	172	132	80
6LMG 48/25	50	37	78		333	267	254	238	213	179	138	83
6LMG 48/26	50	37	78		347	277	264	247	221	186	143	87
6LMG 48/27	50	37	78		360	288	275	257	230	194	149	90
6LMG 48/28	50	37	78		373	299	285	266	238	201	154	93

Máx. Rend. %	74
Máx. kW / Et.	1,32

NPSH (m)	Q=25%	Q=50%	Q=75%	Q=100%
	3,45	3,5	3,8	5

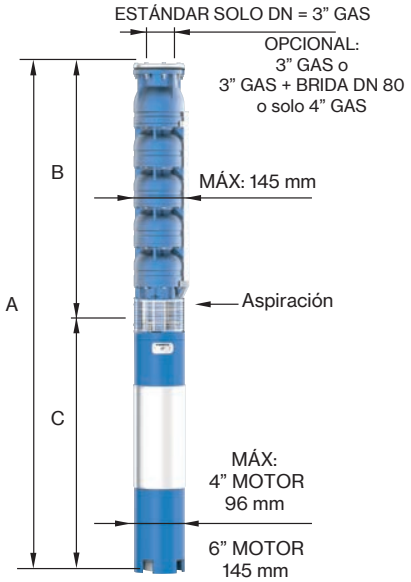

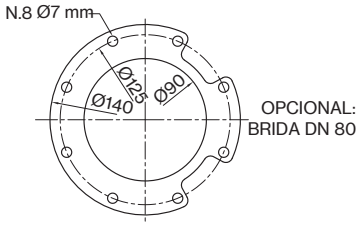

PARA TUBO COMERCIAL
DIÁMETRO EXTERIOR: 88,9 mm

TIPO 3~	SOPORTE DEL MOTOR	DIMENSIONES (mm)			PESO (kg)	
		A	B	C	MOTOR	BOMBA
6LMG 48/16	6" NEMA	2980	1909	1071	92	73
6LMG 48/17		3081	2010	1071	92	77
6LMG 48/18		3292	2111	1181	100	81
6LMG 48/19		3393	2212	1181	100	85
6LMG 48/20		3494	2313	1181	100	89
6LMG 48/21		3665	2414	1251	108	93
6LMG 48/22		3766	2515	1251	108	97
6LMG 48/23		3867	2616	1251	108	101
6LMG 48/24		4058	2717	1341	118	105
6LMG 48/25		4159	2818	1341	118	110
6LMG 48/26		4260	2919	1341	118	114
6LMG 48/27		4361	3020	1341	118	118
6LMG 48/28		4462	3121	1341	118	122

6LMG 48

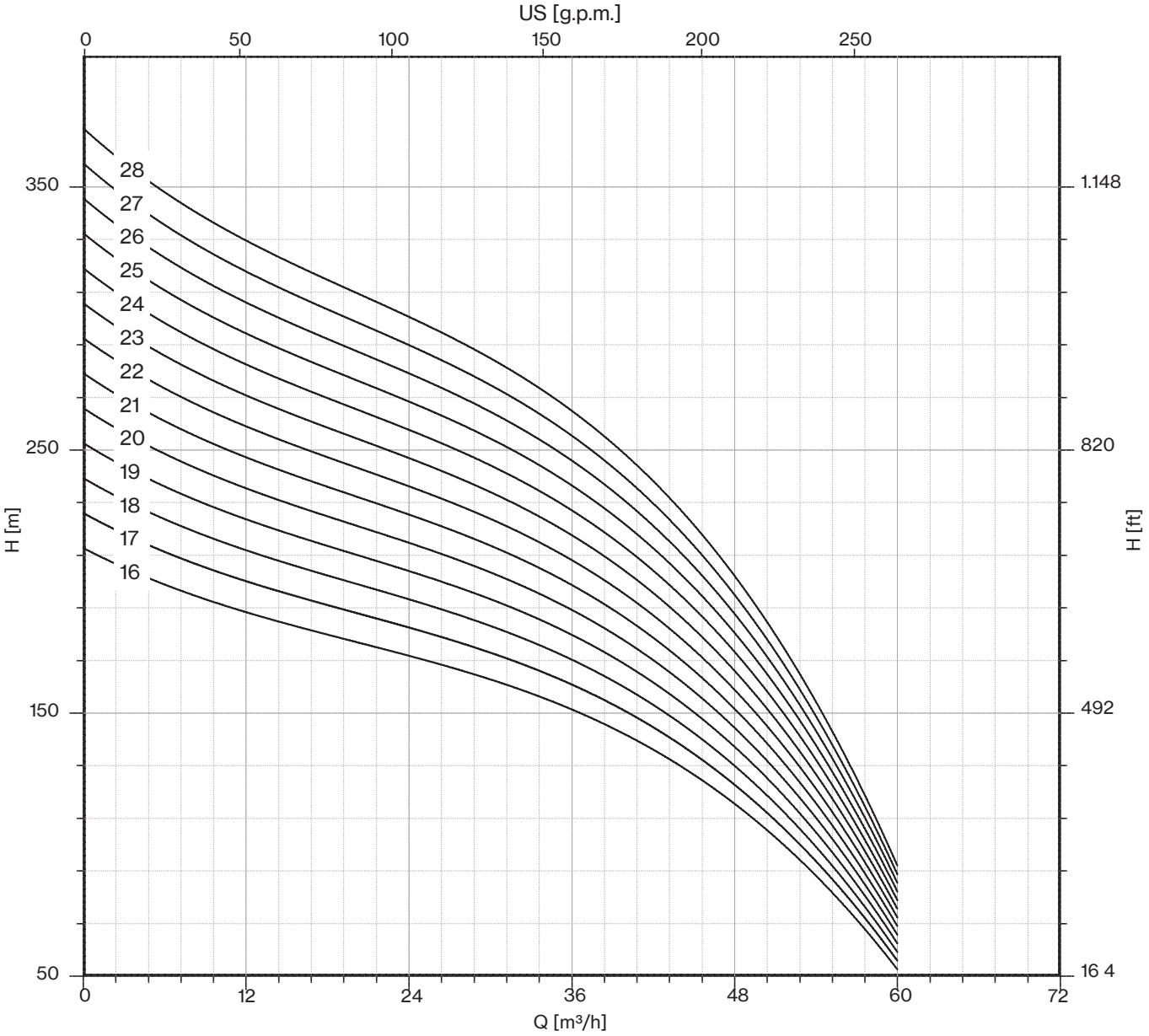

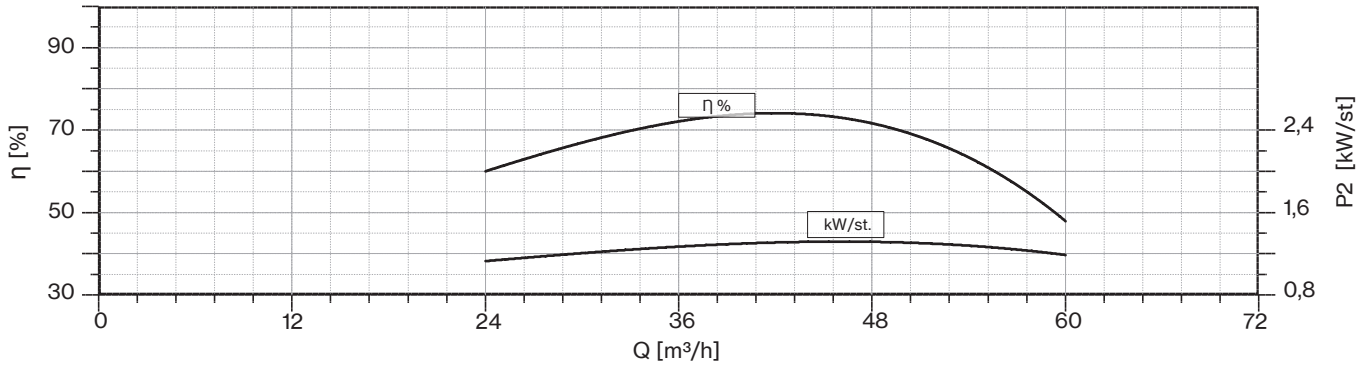

Tolerancia de arena 5° g/m³
MEI ≥ 0,4 (reglamento UE N. 547/2012)
Tolerancias según UNI ISO 9906 grado 3B

TIPO	50 Hz - 2900 rpm				Q					
	MOTOR ADECUADO 3- 400V			l/min	0	500	600	800	1000	1200
	P2		TENSIÓN	l/sec	0	8,33	10,00	13,33	16,67	20,00
	CV	kW	A	m³/h	0	30	36	48	60	72
6LMG 60/03	7,5	5,5	13,8		39	30	28	24	18	8
6LMG 60/04	10	7,5	17,5		52	40	38	32	24	10
6LMG 60/05	10	7,5	17,5		65	50	47	40	30	13
6LMG 60/06	12,5	9,2	21		78	60	56	48	35	16
6LMG 60/07	15	11	24,5		91	70	66	56	41	18
6LMG 60/08	17,5	13	28		104	80	75	64	47	21
6LMG 60/09	17,5	13	28		117	90	85	72	53	23
6LMG 60/10	20	15	32		130	100	94	80	59	26
6LMG 60/11	25	18,5	40		143	110	103	87	65	29
6LMG 60/12	25	18,5	40		156	120	113	95	71	31
6LMG 60/13	25	18,5	40		169	130	122	103	77	34
6LMG 60/14	30	22	47,5	H	182	140	132	111	83	36
6LMG 60/15	30	22	47,5	(m)	195	150	141	119	89	39
6LMG 60/16	35	26	55		208	160	150	127	94	42
6LMG 60/17	35	26	55		221	170	160	135	100	44
6LMG 60/18	35	26	55		234	180	169	143	106	47
6LMG 60/19	40	30	62,5		247	190	179	151	112	49
6LMG 60/20	40	30	62,5		260	200	188	159	118	52
6LMG 60/21	40	30	62,5		273	210	197	167	124	55
6LMG 60/22	50	37	78		286	220	207	175	130	57
6LMG 60/23	50	37	78		299	230	216	183	136	60
6LMG 60/24	50	37	78		312	240	226	191	142	62
6LMG 60/25	50	37	78		325	250	235	199	148	65

Máx. Rend. %	73,6
Máx. kW / Et.	1,44

NPSH (m)	Q=25%	Q=50%	Q=75%	Q=100%
	3,8	3,8	5,1	7,1

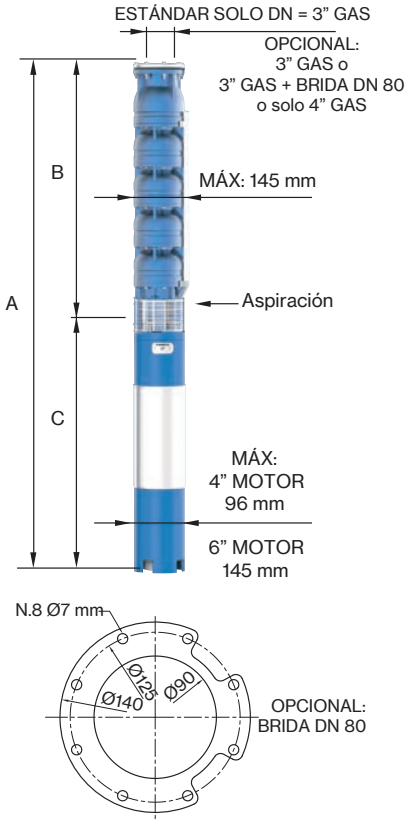

PARA TUBO COMERCIAL
DIÁMETRO EXTERIOR: 88,9 mm

TIPO 3-	SOPORTE DEL MOTOR	DIMENSIONES (mm)			PESO (kg)	
		A	B	C	MOTOR	BOMBA
6LMG 60/03-4	4" NEMA	1152	614	538	18,6	21
6LMG 60/04	6" NEMA	1422	721	701	55	25
6LMG 60/05		1529	828	701	55	30
6LMG 60/06		1686	935	751	60	34
6LMG 60/07		1853	1042	811	65	39
6LMG 60/08		1990	1149	841	70	43
6LMG 60/09		2097	1256	841	70	48
6LMG 60/10		2294	1363	931	75	52
6LMG 60/11		2461	1470	991	83	57
6LMG 60/12		2568	1577	991	83	61
6LMG 60/13		2675	1684	991	83	66
6LMG 60/14		2862	1791	1071	92	70
6LMG 60/15		2969	1898	1071	92	75
6LMG 60/16		3186	2005	1181	100	79
6LMG 60/17		3293	2112	1181	100	84
6LMG 60/18		3400	2219	1181	100	88
6LMG 60/19		3577	2326	1251	108	93
6LMG 60/20		3684	2433	1251	108	97
6LMG 60/21		3791	2540	1251	108	102
6LMG 60/22		3988	2647	1341	118	106
6LMG 60/23		4095	2754	1341	118	111
6LMG 60/24		4202	2861	1341	118	115
6LMG 60/25		4309	2968	1341	118	120

6LMG 60

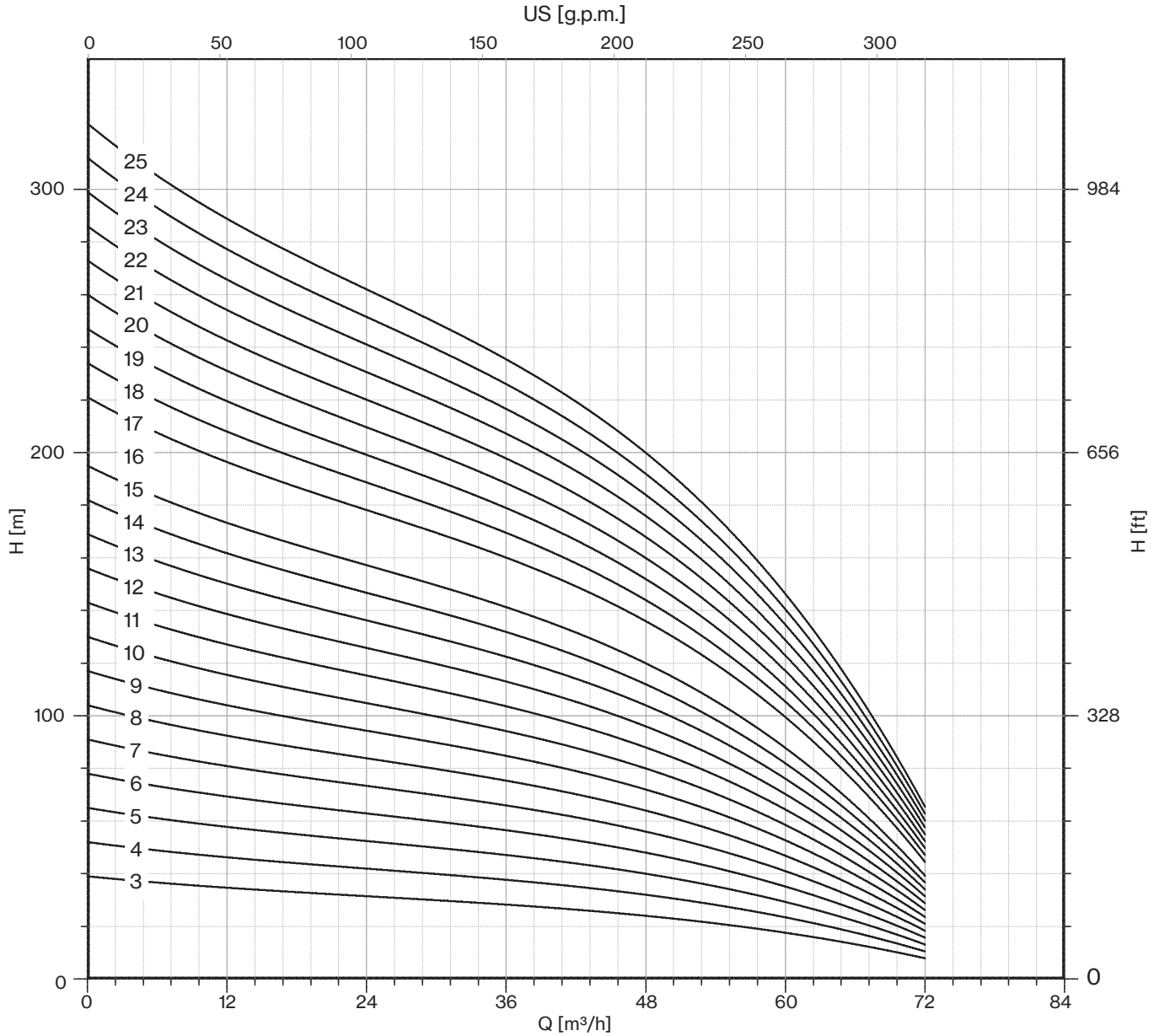

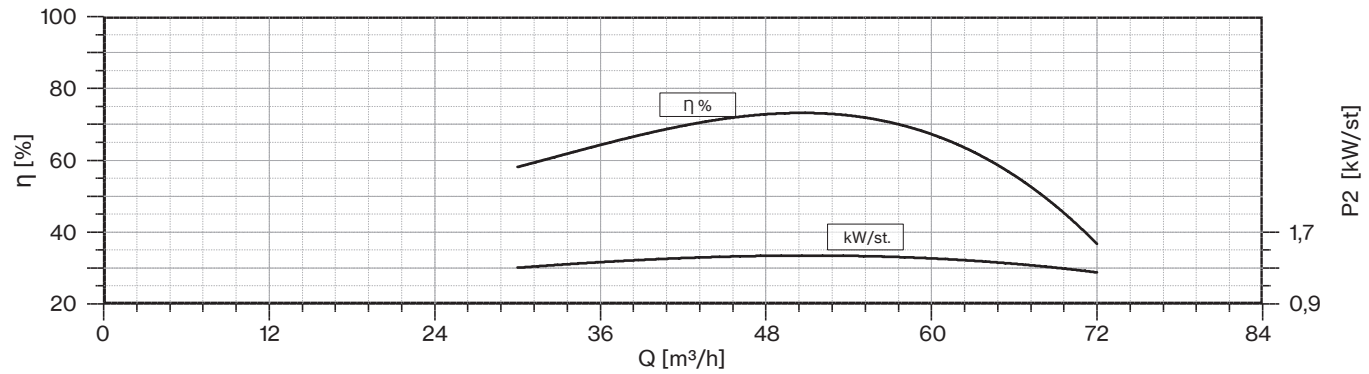

Tolerancia de arena 5° g/m³
MEI ≥ 0,4 (reglamento UE N. 547/2012)
Tolerancias según UNI ISO 9906 grado 3B

50 Hz - 2900 rpm					Q					
TIPO	MOTOR ADECUADO 3~ 400V			l/min	0	600	800	1000	1200	1400
	P2		TENSIÓN	l/sec	0	10,00	13,33	16,67	20,00	23,33
	CV	kW	A	m³/h	0	36	48	60	72	84
6LMG 70/03	7,5	5,5	13,8	H (m)	39	29	26	23	17	6
6LMG 70/04	10	7,5	17,5		52	39	35	31	23	8
6LMG 70/05	12,5	9,2	21		65	49	44	39	29	10
6LMG 70/06	15	11	24,5		78	59	53	47	34	12
6LMG 70/07	17,5	13	28		91	69	62	55	40	14
6LMG 70/08	20	15	32		104	78	70	62	46	16
6LMG 70/09	20	15	32		117	88	79	70	51	18
6LMG 70/10	25	18,5	40		130	98	88	78	57	20
6LMG 70/11	30	22	47,5		143	108	97	86	63	22
6LMG 70/12	30	22	47,5		156	118	106	94	68	24
6LMG 70/13	30	22	47,5		169	127	114	101	74	26
6LMG 70/14	35	26	55		182	137	123	109	80	28
6LMG 70/15	35	26	55		195	147	132	117	86	30
6LMG 70/16	40	30	62,5		208	157	141	125	91	32
6LMG 70/17	40	30	62,5		221	167	150	133	97	34
6LMG 70/18	50	37	78		234	176	158	140	103	36
6LMG 70/19	50	37	78		247	186	167	148	108	38
6LMG 70/20	50	37	78		260	196	176	156	114	40
6LMG 70/21	50	37	78		273	206	185	164	120	42

Máx. Rend. %	74
Máx. kW / Et.	1,74

NPSH (m)	Q=25%	Q=50%	Q=75%	Q=100%
	3,8	3,8	5,1	7,1

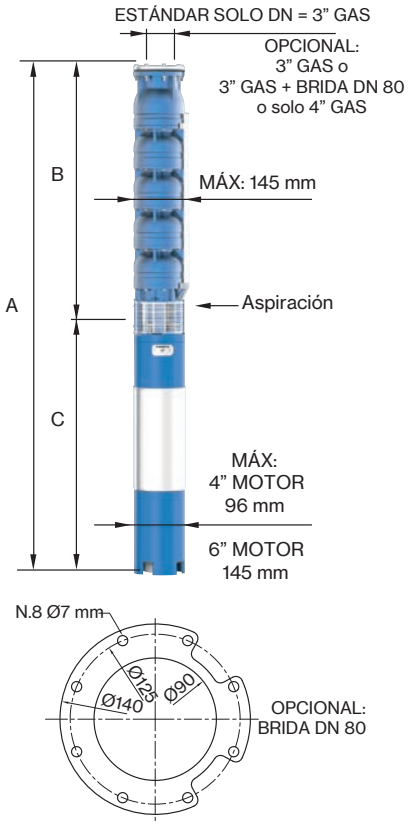

PARA TUBO COMERCIAL
DIÁMETRO EXTERIOR: 88,9 mm

TIPO 3~	SOPORTE DEL MOTOR	DIMENSIONES (mm)			PESO (kg)	
		A	B	C	MOTOR	BOMBA
6LMG 70/03-4	4" NEMA	1152	614	538	18,6	21
6LMG 70/04	6" NEMA	1422	721	701	55	25
6LMG 70/05		1579	828	751	60	30
6LMG 70/06		1746	935	811	65	34
6LMG 70/07		1883	1042	841	70	39
6LMG 70/08		2080	1149	931	75	43
6LMG 70/09		2187	1256	931	75	48
6LMG 70/10		2354	1363	991	83	52
6LMG 70/11		2541	1470	1071	92	57
6LMG 70/12		2648	1577	1071	92	61
6LMG 70/13		2755	1684	1071	92	66
6LMG 70/14		2972	1791	1181	100	70
6LMG 70/15		3079	1898	1181	100	75
6LMG 70/16		3256	2005	1251	108	79
6LMG 70/17		3363	2112	1251	108	84
6LMG 70/18		3560	2219	1341	118	88
6LMG 70/19		3667	2326	1341	118	93
6LMG 70/20		3774	2433	1341	118	97
6LMG 70/21		3881	2540	1341	118	102

6LMG 70

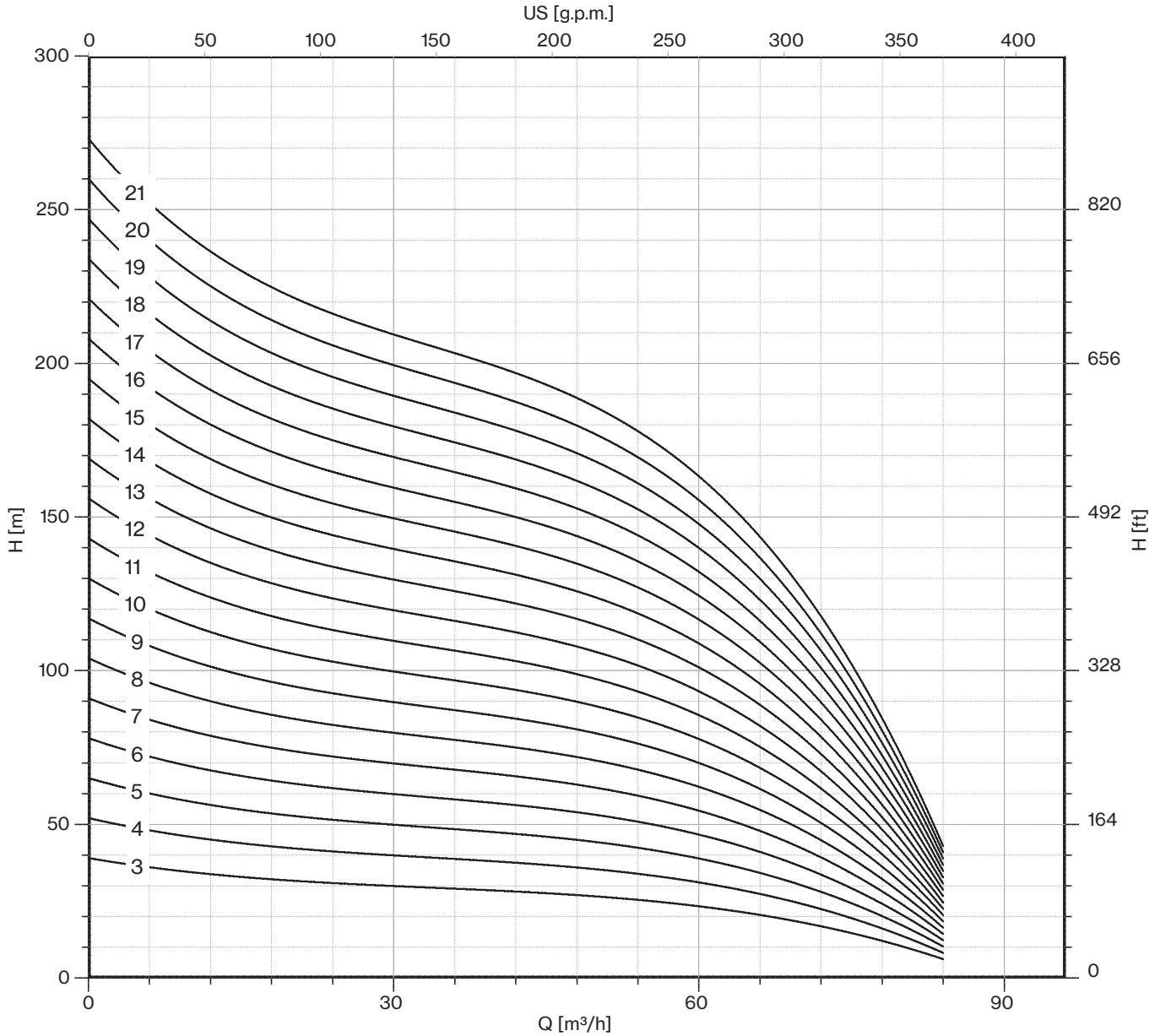

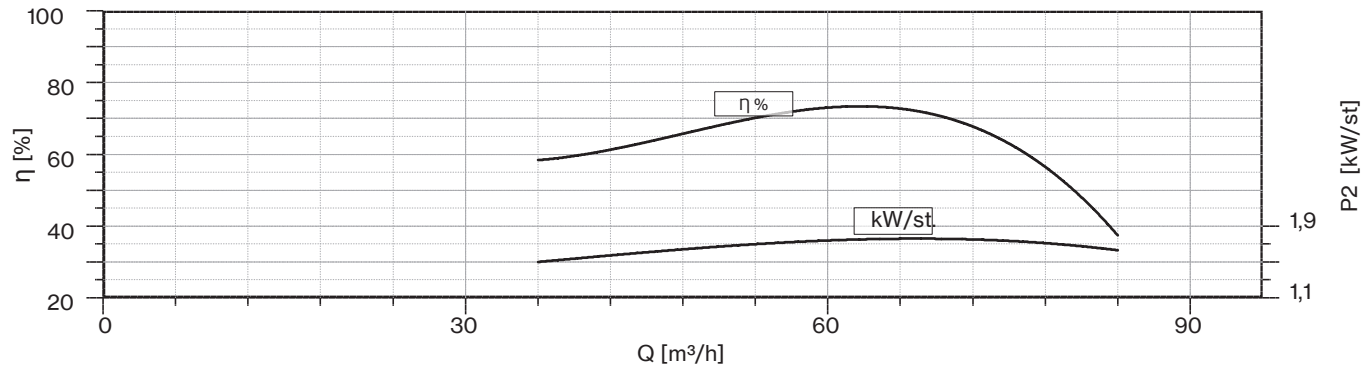

Tolerancia de arena 5° g/m³
MEI ≥ 0,4 (reglamento UE N. 547/2012)
Tolerancias según UNI ISO 9906 grado 3B

50 Hz - 2900 rpm					Q						
TIPO	MOTOR ADECUADO 3~ 400V			l/min	0	600	800	1000	1200	1400	1600
	P2		TENSIÓN	l/sec	0	10,00	13,33	16,67	20,00	23,33	26,67
	CV	kW	A	m³/h	0	36	48	60	72	84	96
8LMG 80/01	7,5	5,5	12,5	H (m)	26	22	21	19	18	15	11
8LMG 80/02	15	11	24,5		53	45	42	39	35	30	23
8LMG 80/03	20	15	32		79	67	63	58	53	44	34
8LMG 80/04	30	22	47,5		105	89	84	78	70	59	45
8LMG 80/05	35	26	55		131	111	105	97	88	74	56
8LMG 80/06	40	30	62,5		158	134	126	116	105	89	68
8LMG 80/07	50	37	78		184	156	147	136	123	103	79
8LMG 80/08	60	45	92		210	178	168	155	140	118	90
8LMG 80/09	60	45	92		236	200	189	174	158	133	101
8LMG 80/10	75	55	113,5		263	223	210	194	175	148	113
8LMG 80/11	75	55	113,5		289	245	231	213	193	162	124
8LMG 80/12	90	66	134,5		315	267	252	233	210	177	135
8LMG 80/13	90	66	134,5		341	289	273	252	228	192	146
8LMG 80/14	100	75	149,5		368	312	294	271	245	207	158
8LMG 80/15	100	75	149,5		394	334	315	291	263	221	169

Máx. Rend. %	70
Máx. kW / Et.	5,1

NPSH (m)	Q=25%	Q=50%	Q=75%	Q=100%
	3	3	3,5	4,5

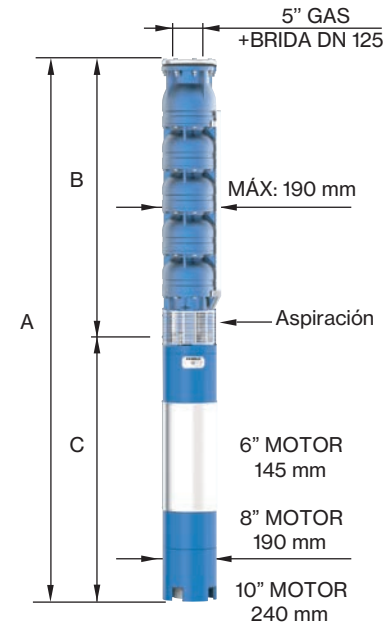

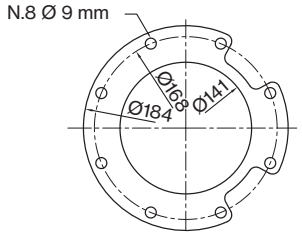

PARA TUBO COMERCIAL
DIÁMETRO EXTERIOR: 139,7 mm

TIPO 3~	SOPORTE DEL MOTOR	DIMENSIONES (mm)			PESO (kg)	
		A	B	C	MOTOR	BOMBA
8LMG 80/01-6	6" NEMA	1198	527	671	45	23
8LMG 80/02-6		1463	652	811	65	31
8LMG 80/03-6		1708	777	931	75	39
8LMG 80/04-6		1973	902	1071	92	48
8LMG 80/05-6		2208	1027	1181	100	56
8LMG 80/06-6		2403	1152	1251	108	64
8LMG 80/07-6		2618	1277	1341	118	73
8LMG 80/08	8" NEMA	2525	1402	1123	178	81
8LMG 80/09		2650	1527	1123	178	89
8LMG 80/10		2885	1652	1233	200	98
8LMG 80/11		3010	1777	1233	200	106
8LMG 80/12		3205	1902	1303	214	114
8LMG 80/13		3330	2027	1303	214	122
8LMG 80/14		3535	2152	1383	230	131
8LMG 80/15		3660	2277	1383	230	139

Tolerancia de arena 5° g/m³
Tolerancias según UNI ISO 9906 grado 3B

8LMG 80

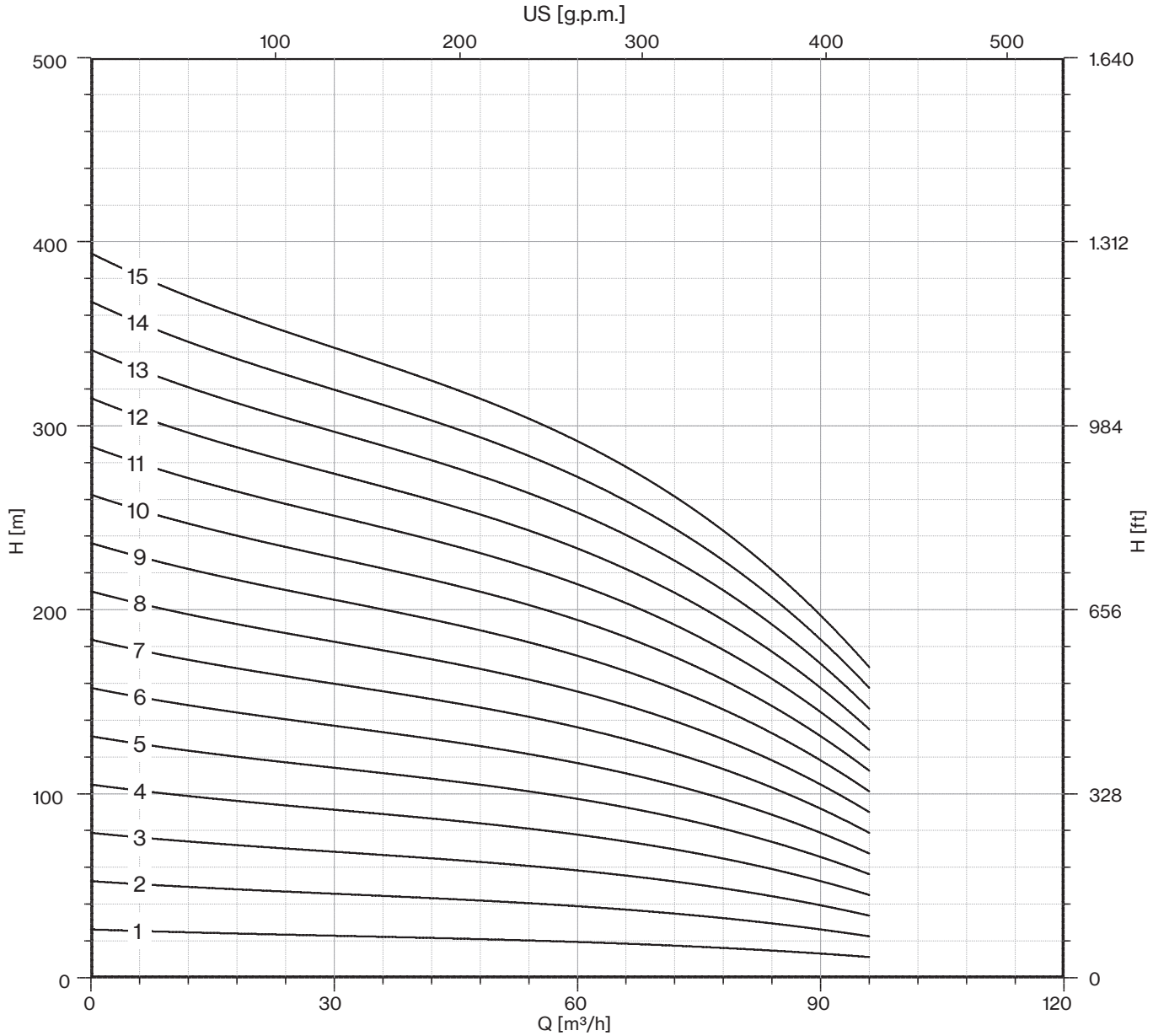

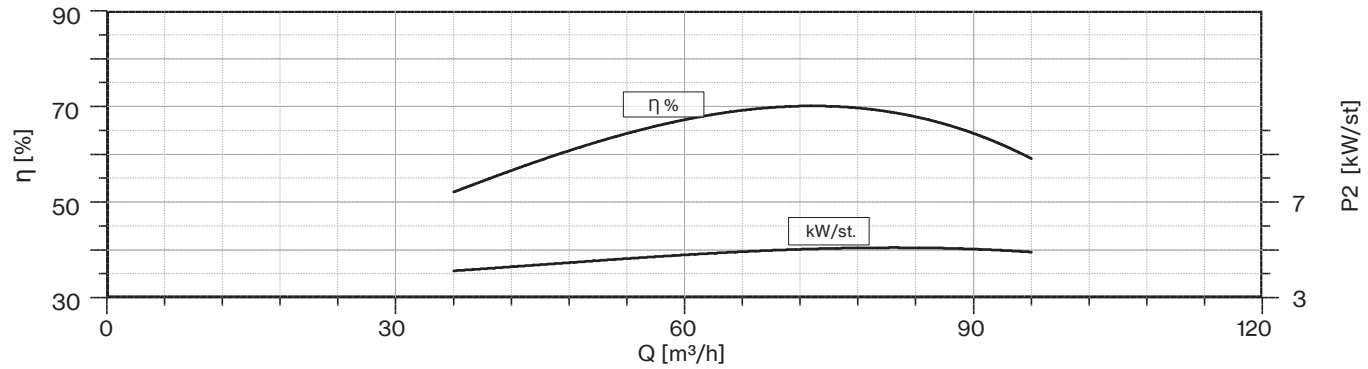

Tolerancia de arena 5° g/m³
Tolerancias según UNI ISO 9906 grado 3B

50 Hz - 2900 rpm					Q							
TIPO	MOTOR ADECUADO 3~ 400V			l/min	0	800	1000	1200	1400	1600	1800	2000
	P2		TENSIÓN	l/sec	0	13,33	16,67	20,00	23,33	26,67	30,00	33,33
	CV	kW	A	m³/h	0	48	60	72	84	96	108	120
8LMG 92/01	10	7,5	17,5	H (m)	26	22	21	20	18	15	13	10
8LMG 92/02	17,5	13	28		53	44	42	39	35	31	25	20
8LMG 92/03	25	18,5	40		79	66	63	59	53	46	38	29
8LMG 92/04	35	26	55		105	89	84	78	70	61	50	39
8LMG 92/05	40	30	62,5		131	111	104	98	88	76	63	49
8LMG 92/06	50	37	78		158	133	125	117	105	92	75	59
8LMG 92/07	60	45	92		184	155	146	137	123	107	88	68
8LMG 92/08	75	55	113,5		210	177	167	156	140	122	100	78
8LMG 92/09	75	55	113,5		236	199	188	176	158	137	113	88
8LMG 92/10	90	66	134,5		263	221	209	195	175	153	125	98
8LMG 92/11	90	66	134,5		289	243	230	215	193	168	138	107
8LMG 92/12	100	75	149,5		315	266	251	234	210	183	150	117
8LMG 92/13	100	75	149,5		341	288	271	254	228	198	163	127
8LMG 92/14	125	92	185		368	310	292	273	245	214	175	137
8LMG 92/15	125	92	185		394	332	313	293	263	229	188	146

Máx. Rend. %	70
Máx. kW / Et.	5,9

NPSH (m)	Q=25%	Q=50%	Q=75%	Q=100%
	3	4	5	8

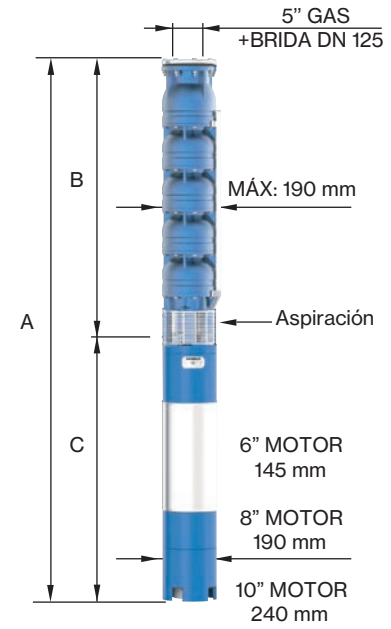

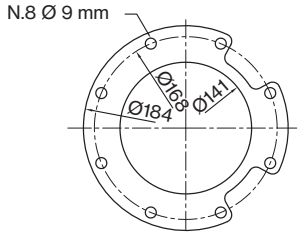

PARA TUBO COMERCIAL
DIÁMETRO EXTERIOR: 139,7 mm

TIPO 3~	SOPORTE DEL MOTOR	DIMENSIONES (mm)			PESO (kg)	
		A	B	C	MOTOR	BOMBA
8LMG 92/01-6	6" NEMA	1228	527	701	55	23
8LMG 92/02-6		1493	652	841	70	31
8LMG 92/03-6		1768	777	991	83	39
8LMG 92/04-6		2083	902	1181	100	48
8LMG 92/05-6		2278	1027	1251	108	56
8LMG 92/06-6		2493	1152	1341	118	64
8LMG 92/07	8" NEMA	2400	1277	1123	178	73
8LMG 92/08		2635	1402	1233	200	81
8LMG 92/09		2760	1527	1233	200	89
8LMG 92/10		2955	1652	1303	214	98
8LMG 92/11		3080	1777	1303	214	106
8LMG 92/12		3285	1902	1383	230	114
8LMG 92/13		3410	2027	1383	230	122
8LMG 92/14		3735	2152	1583	270	131
8LMG 92/15		3860	2277	1583	270	139

8LMG 92

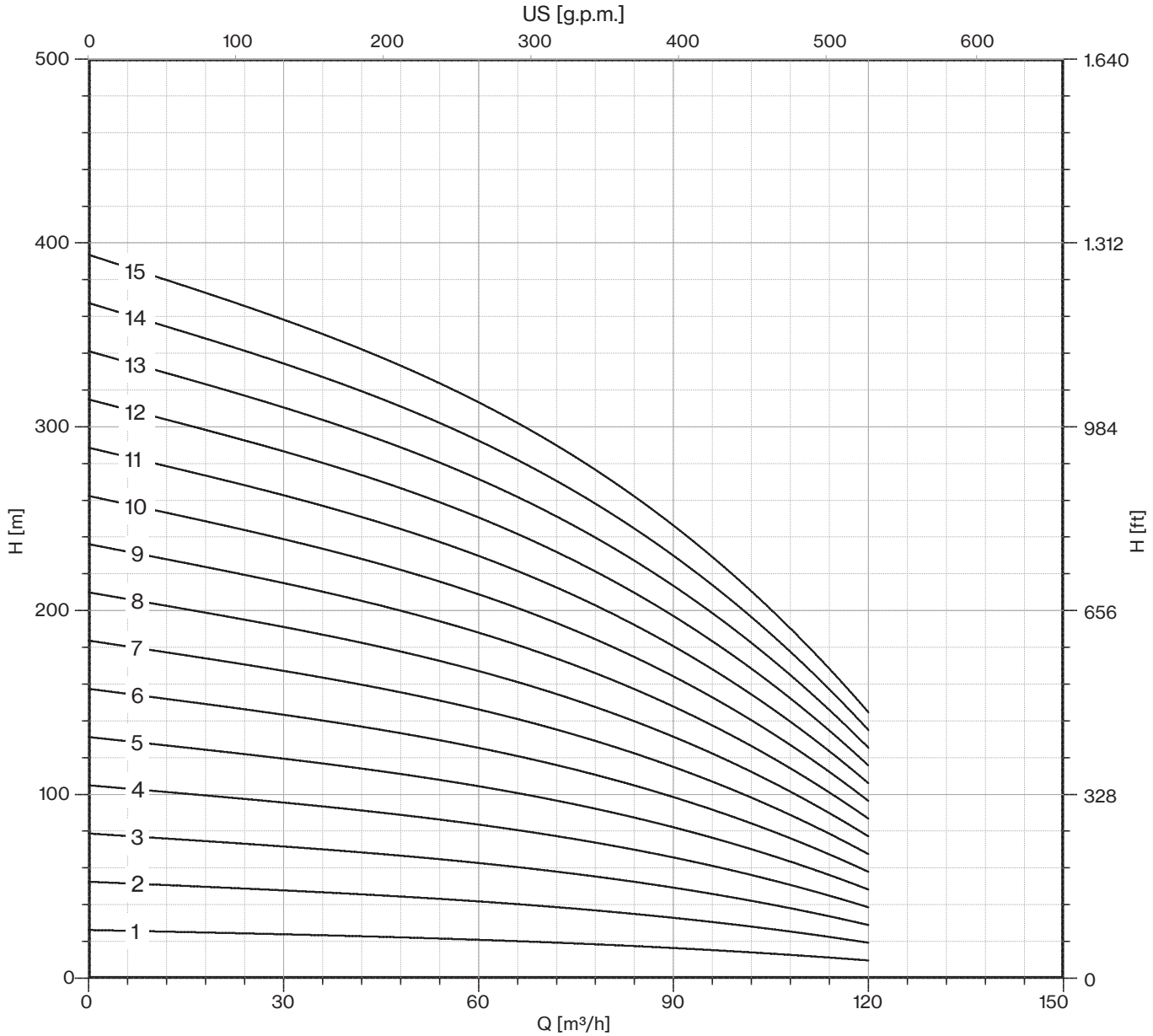

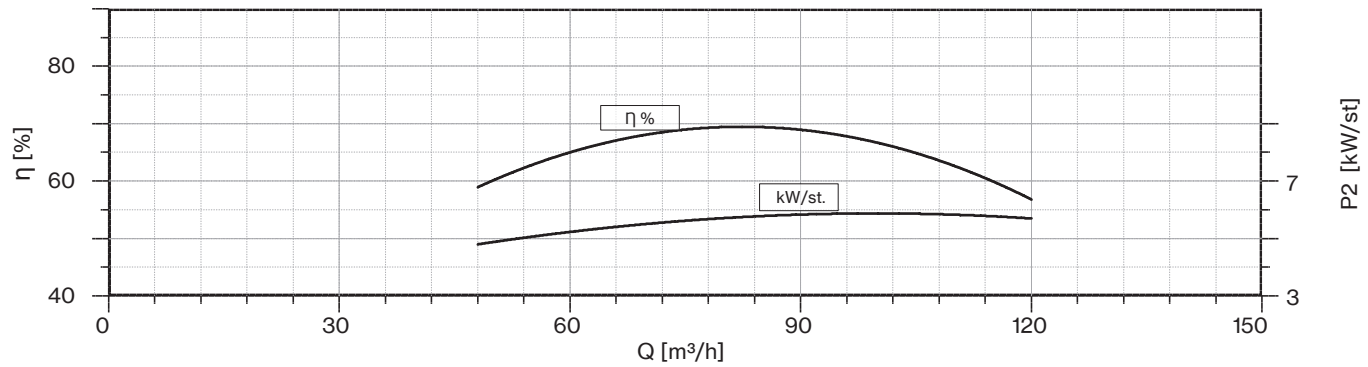

Tolerancia de arena 5° g/m³
Tolerancias según UNI ISO 9906 grado 3B

50 Hz - 2900 rpm					Q								
TIPO	MOTOR ADECUADO 3~ 400V			l/min	0	1000	1200	1400	1600	1800	2000	2200	2400
	P2		TENSIÓN	l/sec	0	16,67	20,00	23,33	26,67	30,00	33,33	36,67	40,00
	CV	kW	A	m³/h	0	60	72	84	96	108	120	132	144
8LMG 110/01	10	7,5	17,5	H (m)	26	22	21	20	19	18	16	14	11
8LMG 110/02	20	15	32		53	44	42	40	38	35	32	28	22
8LMG 110/03	30	22	47,5		79	66	63	60	57	53	48	42	33
8LMG 110/04	40	30	62,5		105	87	84	80	76	71	65	55	45
8LMG 110/05	50	37	78		131	109	105	100	95	89	81	69	56
8LMG 110/06	60	45	92		158	131	126	120	114	106	97	83	67
8LMG 110/07	75	55	113,5		184	153	147	140	133	124	113	97	78
8LMG 110/08	90	66	134,5		210	175	168	160	152	142	129	111	89
8LMG 110/09	90	66	134,5		237	197	189	180	171	159	145	125	100
8LMG 110/10	100	75	149,5		263	219	210	200	190	177	161	139	111
8LMG 110/11	125	92	185		289	240	231	220	209	195	178	152	123
8LMG 110/12	125	92	185		315	262	252	240	228	213	194	166	134
8LMG 110/13	125	92	185		342	284	273	260	247	230	210	180	145

Máx. Rend. %	74
Máx. kW / Et.	7,3

NPSH (m)	Q=25%	Q=50%	Q=75%	Q=100%
	2,5	3,5	4,5	8

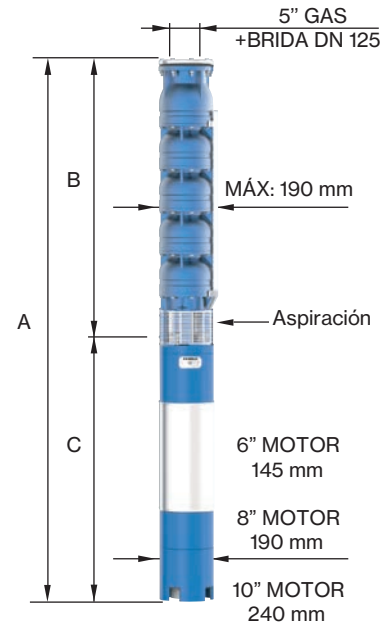

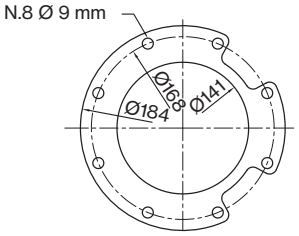

PARA TUBO COMERCIAL
DIÁMETRO EXTERIOR: 139,7 mm

TIPO 3~	SOPORTE DEL MOTOR	DIMENSIONES (mm)			PESO (kg)	
		A	B	C	MOTOR	BOMBA
8LMG 110/01-6	6" NEMA	1228	527	701	55	23
8LMG 110/02-6		1583	652	931	75	32
8LMG 110/03-6		1848	777	1071	92	40
8LMG 110/04-6		2153	902	1251	108	49
8LMG 110/05-6		2368	1027	1341	118	58
8LMG 110/06	8" NEMA	2275	1152	1123	178	66
8LMG 110/07		2510	1277	1233	200	75
8LMG 110/08		2705	1402	1303	214	83
8LMG 110/09		2830	1527	1303	214	92
8LMG 110/10		3035	1652	1383	230	101
8LMG 110/11		3360	1777	1583	270	109
8LMG 110/12		3485	1902	1583	270	118
8LMG 110/13		3610	2027	1583	270	126

8LMG 110

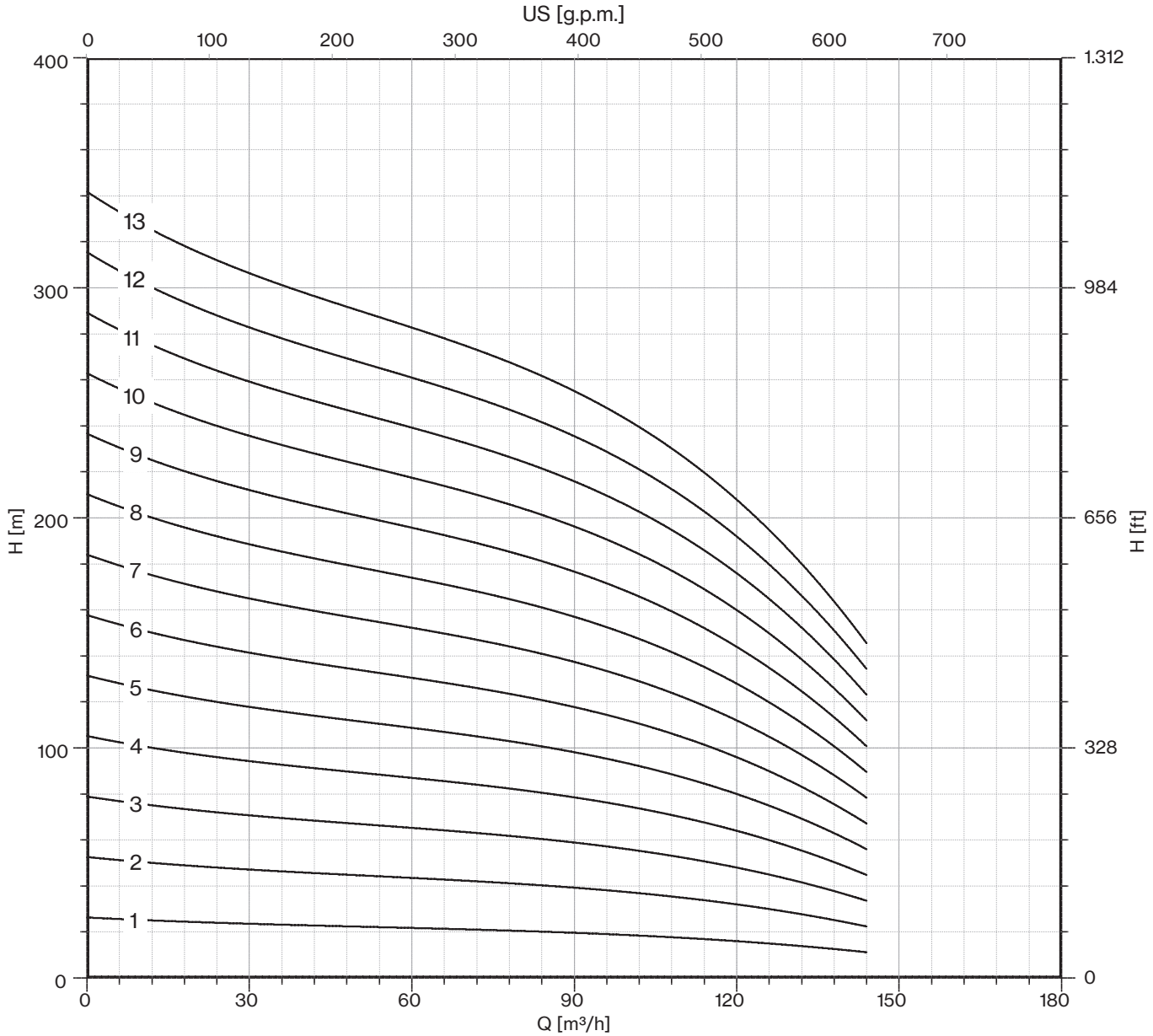

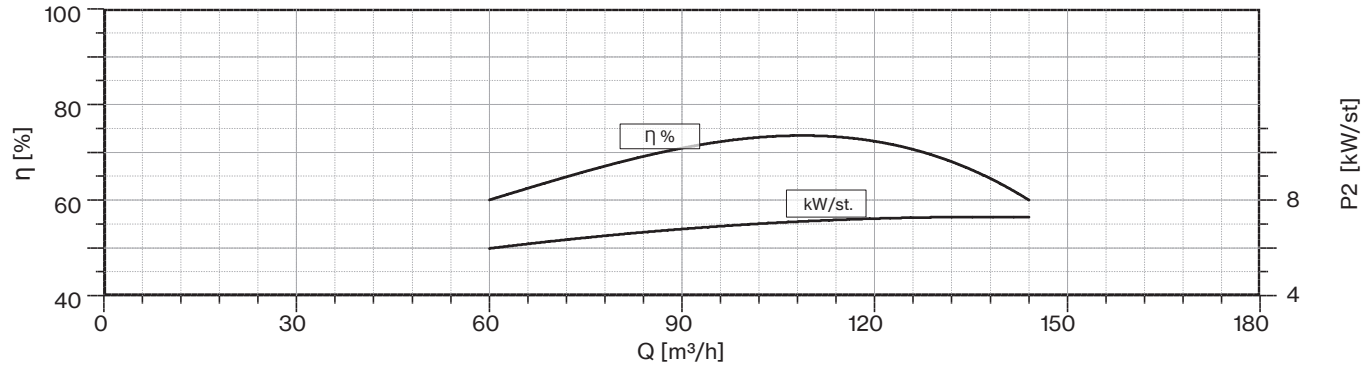

Tolerancia de arena 5° g/m³
Tolerancias según UNI ISO 9906 grado 3B

50 Hz - 2900 rpm					Q									
TIPO	MOTOR ADECUADO 3~ 400V			l/min	0	1200	1400	1600	1800	2000	2200	2400	2600	2800
	P2		TENSIÓN	l/sec	0	20,00	23,33	26,67	30,00	33,33	36,67	40,00	43,33	46,67
	CV	kW	A	m³/h	0	72	84	96	108	120	132	144	156	168
8LMG 130/01	10	7,5	17,5	H (m)	26	21	20	19	18	17	15	13	11	8
8LMG 130/02	20	15	32		53	42	41	38	36	34	31	27	21	15
8LMG 130/03	35	26	55		79	63	61	57	54	51	46	40	32	23
8LMG 130/04	40	30	62,5		106	85	81	77	73	67	62	54	43	30
8LMG 130/05	60	45	92		132	106	101	96	91	84	77	67	54	38
8LMG 130/06	75	55	113,5		159	127	122	115	109	101	93	81	64	45
8LMG 130/07	75	55	113,5		185	148	142	134	127	118	108	94	75	53
8LMG 130/08	90	66	134,5		211	169	162	153	145	135	123	107	86	61
8LMG 130/09	100	75	149,5		238	190	183	172	163	152	139	121	96	68
8LMG 130/10	100	75	149,5		264	211	203	191	181	169	154	134	107	76
8LMG 130/11	125	92	185		291	233	223	211	200	185	170	148	118	83
8LMG 130/12	125	92	185		317	254	243	230	218	202	185	161	129	91
8LMG 130/13	150	110	219		344	275	264	249	236	219	201	175	139	98
8LMG 130/14	150	110	220		370	296	284	268	254	236	216	188	150	106

Máx. Rend. %	75
Máx. kW / Et.	7,7

NPSH (m)	Q=25%	Q=50%	Q=75%	Q=100%
	2,5	3	5	9

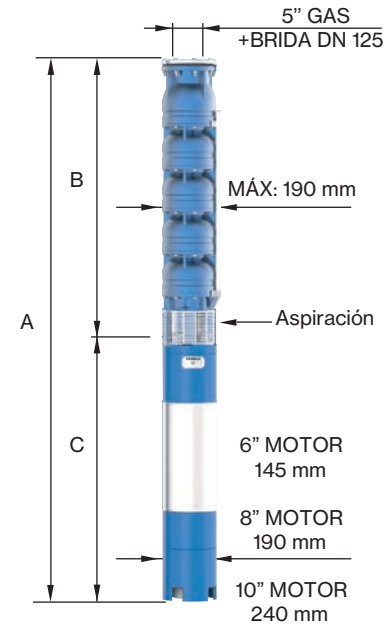

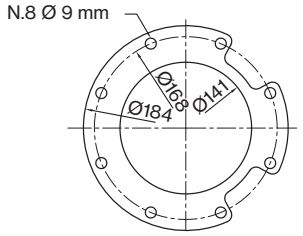

PARA TUBO COMERCIAL
DIÁMETRO EXTERIOR: 139,7 mm

TIPO 3~	SOPORTE DEL MOTOR	DIMENSIONES (mm)			PESO (kg)	
		A	B	C	MOTOR	BOMBA
8LMG 130/01-6	6" NEMA	1228	527	701	55	23
8LMG 130/02-6		1583	652	931	75	32
8LMG 130/03-6		1958	777	1181	100	41
8LMG 130/04-6		2153	902	1251	108	49
8LMG 130/05	8" NEMA	2150	1027	1123	178	58
8LMG 130/06		2385	1152	1233	200	67
8LMG 130/07		2510	1277	1233	200	75
8LMG 130/08		2705	1402	1303	214	84
8LMG 130/09		2910	1527	1383	230	93
8LMG 130/10		3035	1652	1383	230	102
8LMG 130/11		3360	1777	1583	270	110
8LMG 130/12		3485	1902	1583	270	119
8LMG 130/13		3760	2027	1733	300	128
8LMG 130/14		3885	2152	1733	300	136

8LMG 130

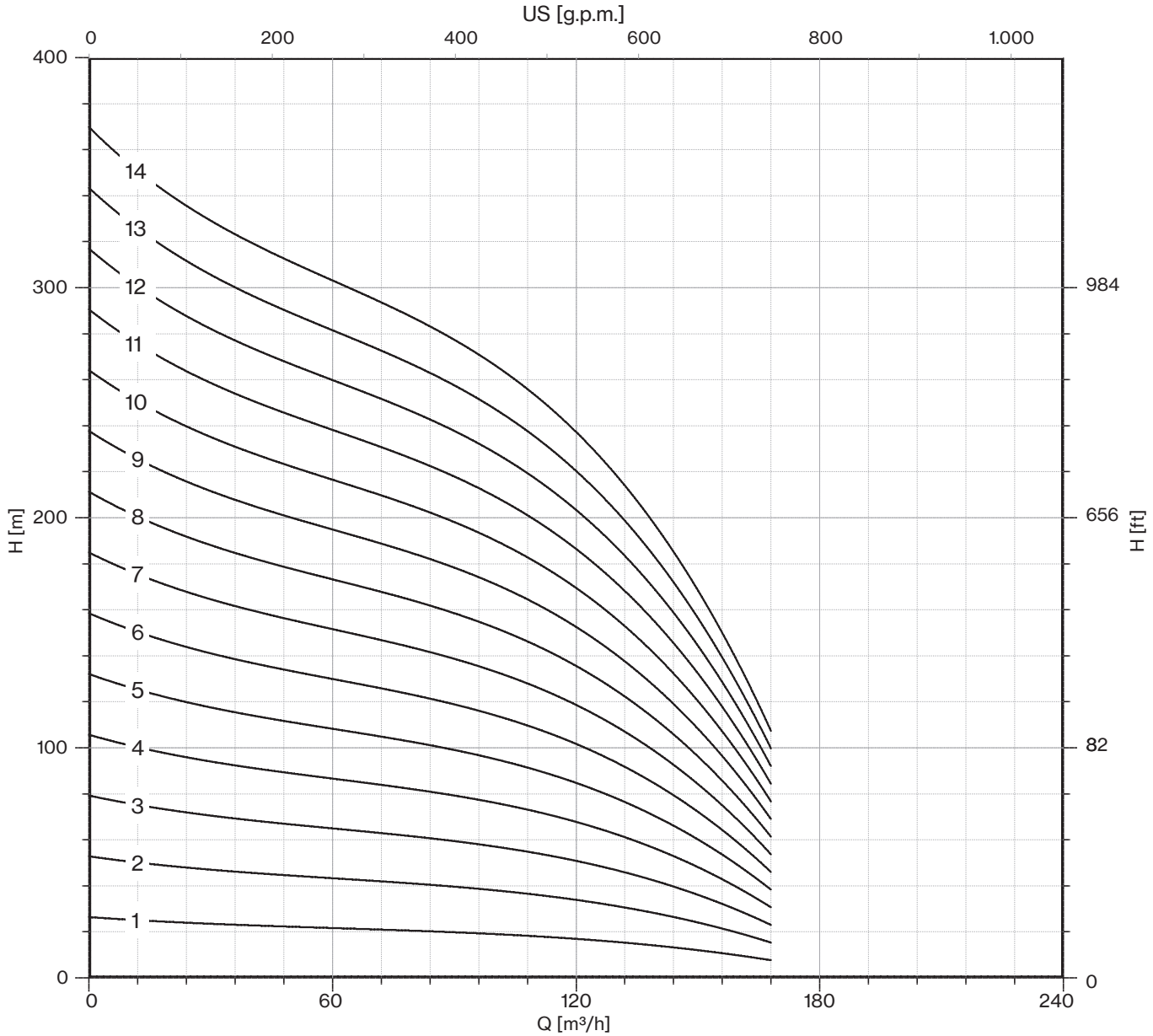

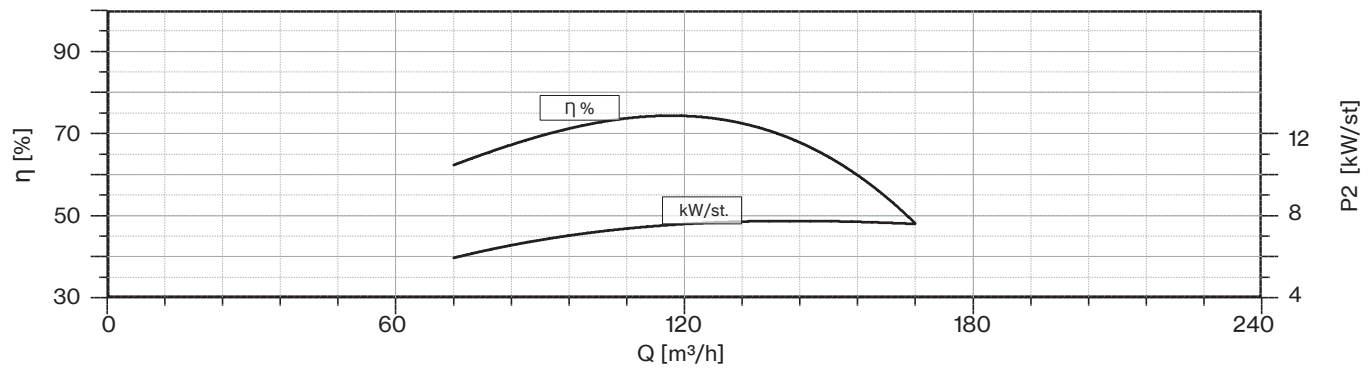

Tolerancia de arena 5° g/m³
Tolerancias según UNI ISO 9906 grado 3B

50 Hz - 2900 rpm					Q									
TIPO	MOTOR ADECUADO 3~ 400V			l/min	0	1600	1800	2000	2200	2400	2600	2800	3000	3200
	P2		TENSIÓN	l/sec	0	26,67	30,00	33,33	36,67	40,00	43,33	46,67	50,00	53,33
	CV	kW	A	m³/h	0	96	108	120	132	144	156	168	180	192
8LMG 160/01	12,5	9,2	21	H (m)	24	19	18	17	16	16	15	13	12	10
8LMG 160/02	25	18,5	40		49	38	36	35	33	31	30	27	24	20
8LMG 160/03	35	26	55		73	57	54	52	49	47	45	40	36	30
8LMG 160/04	50	37	78		97	76	72	69	66	63	59	54	48	40
8LMG 160/05	60	45	92		121	95	90	86	82	79	74	67	60	50
8LMG 160/06	75	55	113,5		146	114	108	104	99	94	89	81	72	60
8LMG 160/07	90	66	134,5		170	133	126	121	115	110	104	94	84	70
8LMG 160/08	100	75	149,5		194	152	144	138	131	126	119	107	96	80
8LMG 160/09	100	75	149,5		219	171	162	156	148	141	134	121	108	90
8LMG 160/10	125	92	185		243	190	180	173	164	157	149	134	120	100
8LMG 160/11	125	92	185		267	209	198	190	181	173	163	148	132	110
8LMG 160/12	150	110	219		291	228	216	207	197	189	178	161	144	120
8LMG 160/13	150	110	219		316	247	234	225	214	204	193	175	156	130

Máx. Rend. %	74
Máx. kW / Et.	8,6

NPSH (m)	Q=25%	Q=50%	Q=75%	Q=100%
	2,5	3	5	9

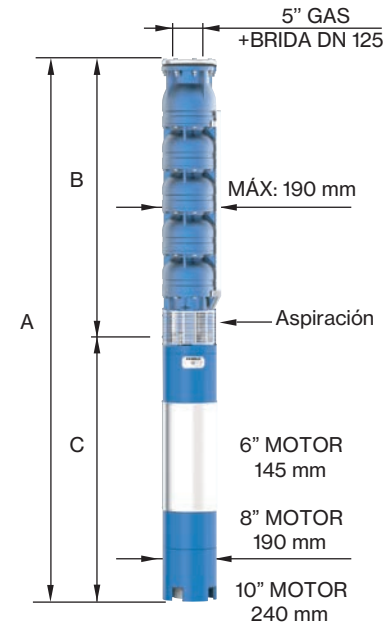

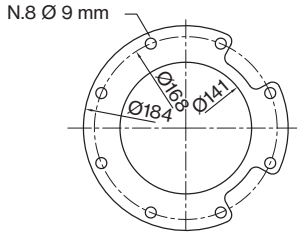

PARA TUBO COMERCIAL
DIÁMETRO EXTERIOR: 139,7 mm

TIPO 3~	SOPORTE DEL MOTOR	DIMENSIONES (mm)			PESO (kg)	
		A	B	C	MOTOR	BOMBA
8LMG 160/01-6	6" NEMA	1303	552	751	60	24
8LMG 160/02-6		1693	702	991	83	33
8LMG 160/03-6		2033	852	1181	100	42
8LMG 160/04-6		2343	1002	1341	118	51
8LMG 160/05	8" NEMA	2275	1152	1123	178	60
8LMG 160/06		2535	1302	1233	200	69
8LMG 160/07		2755	1452	1303	214	78
8LMG 160/08		2985	1602	1383	230	87
8LMG 160/09		3135	1752	1383	230	96
8LMG 160/10		3485	1902	1583	270	105
8LMG 160/11		3635	2052	1583	270	114
8LMG 160/12		3935	2202	1733	300	123
8LMG 160/13		4085	2352	1733	300	132

8LMG 160

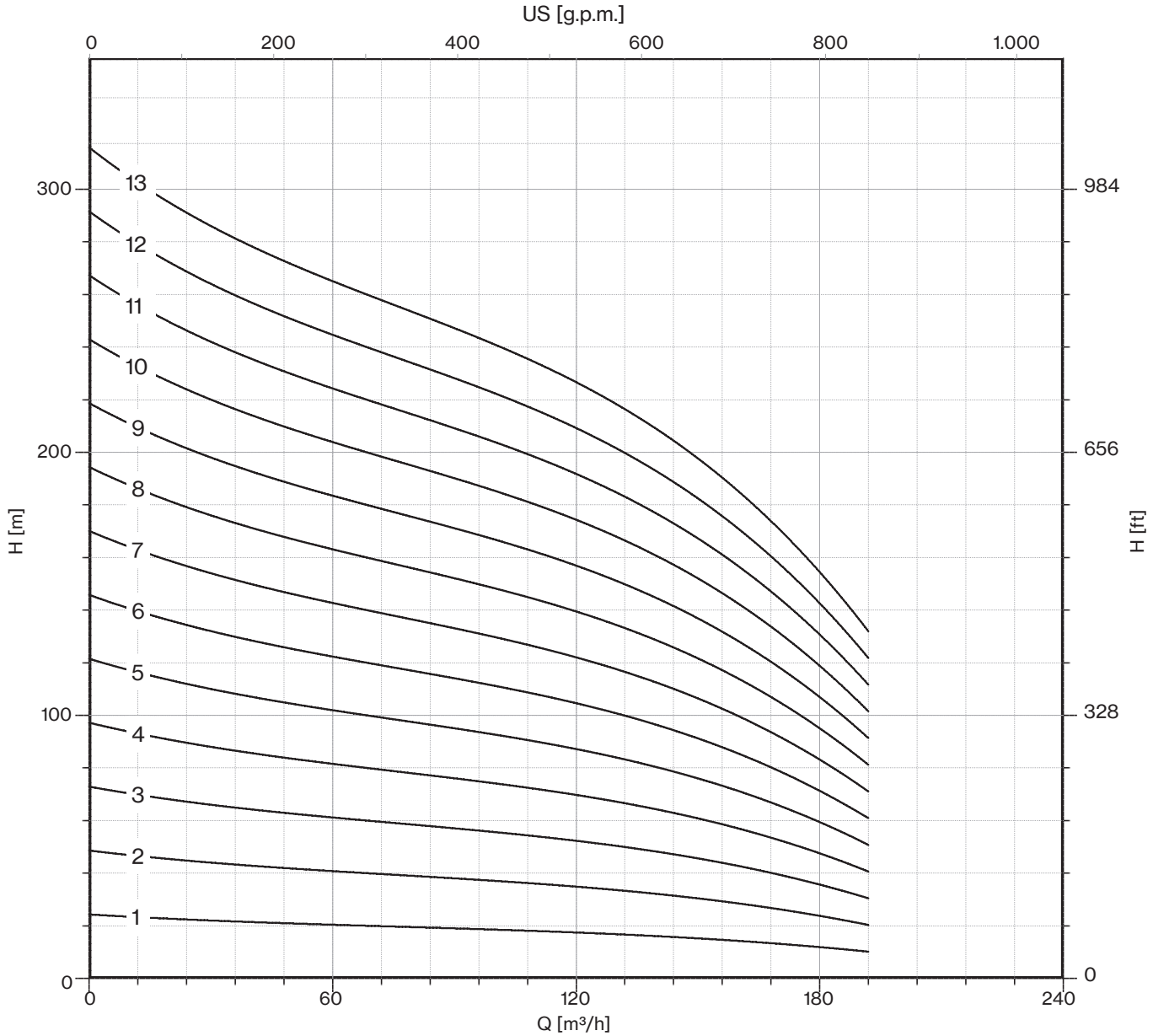

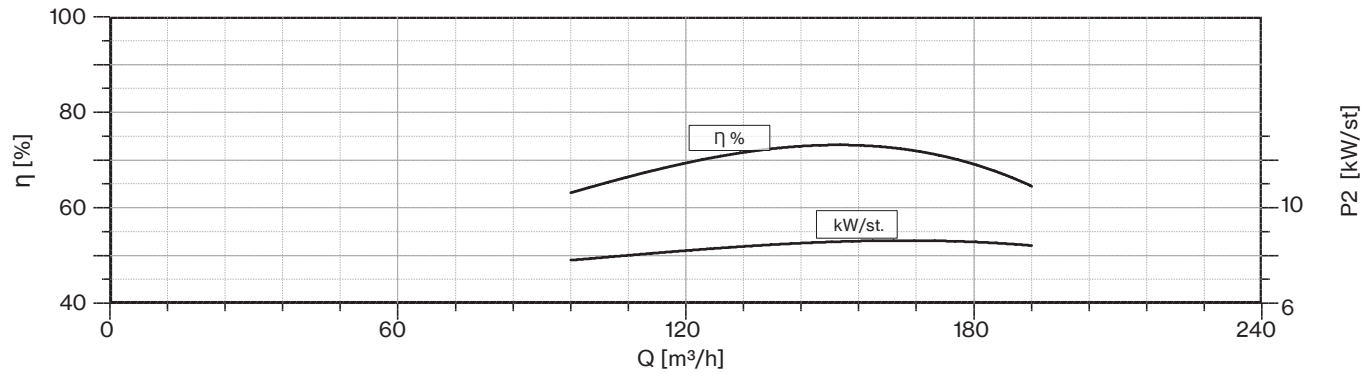

Tolerancia de arena 5° g/m³
Tolerancias según UNI ISO 9906 grado 3B

50 Hz - 2900 rpm					Q						
TIPO	MOTOR ADECUADO 3~ 400V			l/min	0	1800	2200	2600	3000	3400	3800
	P2		TENSIÓN	l/sec	0	30,00	36,67	43,33	50,00	56,67	63,33
	CV	kW	A	m³/h	0	108	132	156	180	204	228
10LMG 190/01DR20	20	15	32		32	29	28	25	24	20	16
10LMG 190/01DR10	25	18,5	40		37	33	31	29	27	22	18
10LMG 190/01	30	22	47,5		42	37	35	32	30	25	20
10LMG 190/02DR20	40	30	62,5		65	58	55	50	48	40	32
10LMG 190/02DR10	50	37	78		73	66	62	57	54	45	36
10LMG 190/02	60	45	92		83	74	70	64	60	50	40
10LMG 190/03DR20	75	55	113,5		97	88	83	76	71	59	47
10LMG 190/03DR10	75	55	113,5		110	99	94	86	80	67	53
10LMG 190/03	90	66	134,5		125	111	105	96	90	75	60
10LMG 190/04DR20	90	66	134,5		130	117	110	101	95	79	63
10LMG 190/04DR10	100	75	149,5		146	132	125	114	107	90	71
10LMG 190/04	100	75	149,5	H	166	148	140	128	120	100	80
10LMG 190/05DR20	100	75	149,5	(m)	162	146	138	126	119	99	79
10LMG 190/05DR10	125	92	185		183	165	156	143	134	112	89
10LMG 190/05	150	110	219		208	185	175	160	150	125	100
10LMG 190/06DR20	125	92	185		194	175	166	151	143	119	95
10LMG 190/06DR10	150	110	219		220	198	187	172	161	134	107
10LMG 190/06	175	130	254,5		250	222	210	192	180	150	120
10LMG 190/07DR20	150	110	219		227	204	193	176	167	139	111
10LMG 190/07DR10	175	130	254,5		256	231	218	200	188	157	125
10LMG 190/07	200	150	290		291	259	245	224	210	175	140
10LMG 190/08DR20	175	130	254,5		259	234	221	202	190	158	126
10LMG 190/08DR10	200	150	290		293	264	250	229	214	179	142
10LMG 190/08	225	165	330		333	296	280	256	240	200	160

Máx. Rend. % DR20 =	74
Máx. Rend. % DR10 =	75
Máx. Rend. %	75,5
Máx. kW / Et. DR20 =	15,7
Máx. kW / Et. DR10 =	17,5
Máx. kW / Et.	19,4

NPSH (m)	Q=25%	Q=50%	Q=75%	Q=100%
	3,6	5,3	8,1	14

PARA TUBO COMERCIAL
DIÁMETRO EXTERIOR: 168,3 mm

TIPO 3~	SOPORTE DEL MOTOR	DIMENSIONES (mm)			PESO (kg)	
		A	B	C	MOTOR	BOMBA
10LMG 190/01DR20-6		1556	625	931	75	50
10LMG 190/01DR10-6		1616	625	991	83	50
10LMG 190/01-6	6" NEMA	1696	625	1071	92	50
10LMG 190/02DR20-6		2056	805	1251	108	68
10LMG 190/02DR10-6		2146	805	1341	118	68
10LMG 190/02-8		1928	805	1123	178	68
10LMG 190/03DR20-8		2218	985	1233	200	87
10LMG 190/03DR10-8		2218	985	1233	200	87
10LMG 190/03-8		2288	985	1303	214	87
10LMG 190/04DR20-8	8" NEMA	2468	1165	1303	214	105
10LMG 190/04DR10-8		2548	1165	1383	230	105
10LMG 190/04-8		2548	1165	1383	230	105
10LMG 190/05DR20-8		2728	1345	1383	230	124
10LMG 190/05DR10-8		2928	1345	1583	270	124
10LMG 190/05-8		3078	1345	1733	300	124
10LMG 190/06DR20		3108	1525	1583	270	142
10LMG 190/06DR10		3258	1525	1733	300	142
10LMG 190/06		3159	1525	1634	385	142
10LMG 190/07DR20		3438	1705	1733	300	161
10LMG 190/07DR10	10"	3339	1705	1634	385	161
10LMG 190/07		3439	1705	1734	415	161
10LMG 190/08DR20		3519	1885	1634	385	179
10LMG 190/08DR10		3619	1885	1734	415	179
10LMG 190/08		3739	1885	1854	444	179

DR: impulsores de diámetro reducido

10LMG 190

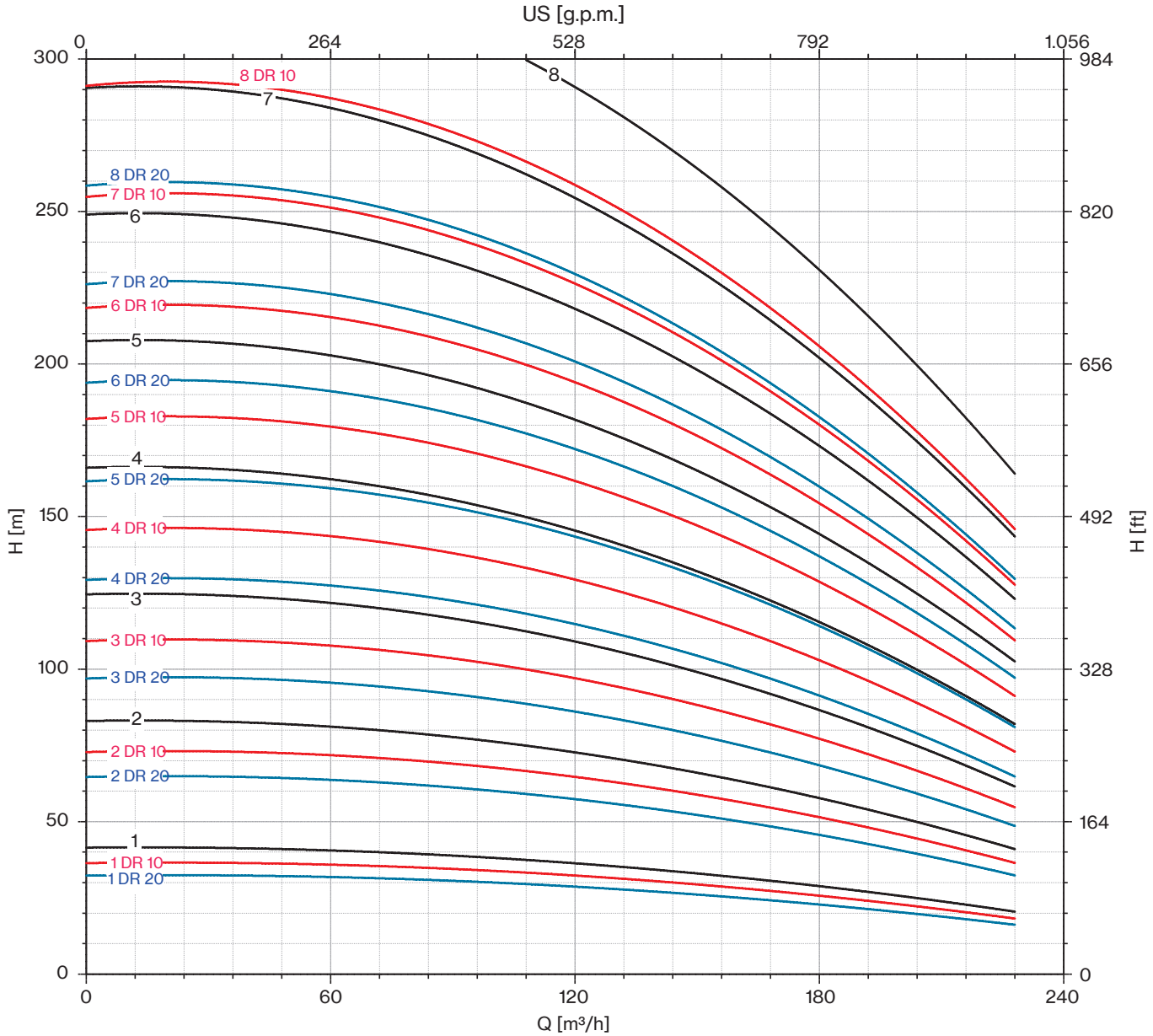

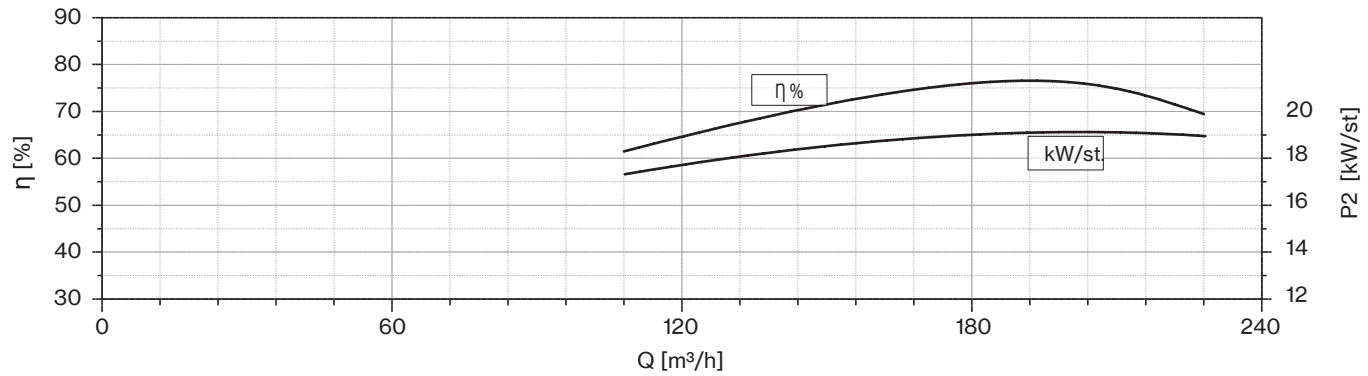

Tolerancia de arena 5° g/m³
Tolerancias según UNI ISO 9906 grado 3B

50 Hz - 2900 rpm					Q							
TIPO	MOTOR ADECUADO 3~ 400V			l/min	0	2200	2600	3000	3400	3800	4200	4400
	P2		TENSIÓN	l/sec	0	36,67	43,33	50,00	56,67	63,33	70,00	73,33
	CV	kW	A	m³/h	0	132	156	180	204	228	252	264
10LMG 230/01DR20	25	18,5	40	H (m)	34	29	28	26	24	22	19	16
10LMG 230/01DR10	30	22	47,5		38	33	31	29	27	25	21	17
10LMG 230/01	30	22	47,5		43	37	35	33	30	28	24	22
10LMG 230/02DR20	50	37	78		68	58	55	52	48	44	38	33
10LMG 230/02DR10	60	45	92		77	66	62	59	54	50	43	35
10LMG 230/02	60	45	92		86	74	70	66	60	56	48	44
10LMG 230/03DR20	75	55	113,5		102	88	83	78	71	67	57	49
10LMG 230/03DR10	90	66	134,5		115	99	94	88	80	75	64	52
10LMG 230/03	100	75	149,5		129	111	105	99	90	84	72	66
10LMG 230/04DR20	100	75	149,5		136	117	110	104	95	89	76	66
10LMG 230/04DR10	125	92	185		154	132	125	118	107	100	86	70
10LMG 230/04	125	92	185		172	148	140	132	120	112	96	88
10LMG 230/05DR20	125	92	185		170	146	138	130	119	111	95	82
10LMG 230/05DR10	150	110	219		192	165	156	147	134	125	107	87
10LMG 230/05	175	130	254,5		215	185	175	165	150	140	120	110
10LMG 230/06DR20	150	110	219		204	175	166	156	143	133	114	98
10LMG 230/06DR10	175	130	254,5		230	198	187	176	161	150	128	104
10LMG 230/06	200	150	290		258	222	210	198	180	168	144	132
10LMG 230/07DR20	175	130	254,5		238	204	193	182	167	155	133	115
10LMG 230/07DR10	200	150	290		269	231	218	206	188	175	150	122
10LMG 230/07	225	165	330		301	259	245	231	210	196	168	154

Máx. Rend. % DR20 =	75,5
Máx. Rend. % DR10 =	76
Máx. Rend. %	76,5
Máx. kW / Et. DR20 =	18,3
Máx. kW / Et. DR10 =	20,5
Máx. kW / Et.	23

NPSH (m)	Q=25%	Q=50%	Q=75%	Q=100%
	3,7	5,4	8,3	14,2

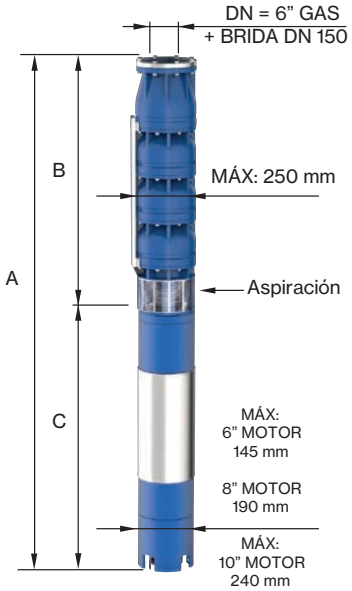

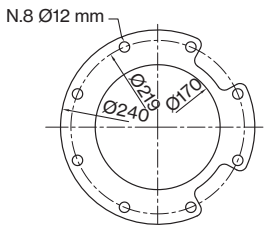

TIPO 3~	SOPORTE DEL MOTOR	DIMENSIONES (mm)			PESO (kg)	
		A	B	C	MOTOR	BOMBA
10LMG 230/01DR20-6	6" NEMA	1616	625	991	83	50
10LMG 230/01DR10-6		1696	625	1071	92	50
10LMG 230/01-6		1696	625	1071	92	50
10LMG 230/02DR20-6		2146	805	1341	118	68
10LMG 230/02DR10-8	8" NEMA	1928	805	1123	178	68
10LMG 230/02-8		1928	805	1123	178	68
10LMG 230/03DR20-8		2218	985	1233	200	87
10LMG 230/03DR10-8		2288	985	1303	214	87
10LMG 230/03-8		2368	985	1383	230	87
10LMG 230/04DR20-8		2548	1165	1383	230	105
10LMG 230/04DR10-8		2748	1165	1583	270	105
10LMG 230/04-8		2748	1165	1583	270	105
10LMG 230/05DR20-8		2928	1345	1583	270	124
10LMG 230/05DR10-8		3078	1345	1733	300	124
10LMG 230/05-8		2979	1345	1634	385	124
10LMG 230/06DR20-8		3258	1525	1733	300	142
10LMG 230/06DR10	10"	3159	1525	1634	385	142
10LMG 230/06		3259	1525	1734	415	142
10LMG 230/07DR20		3339	1705	1634	385	161
10LMG 230/07DR10		3439	1705	1734	415	161
10LMG 230/07		3559	1705	1854	444	161

DR: impulsores de diámetro reducido

10LMG 230

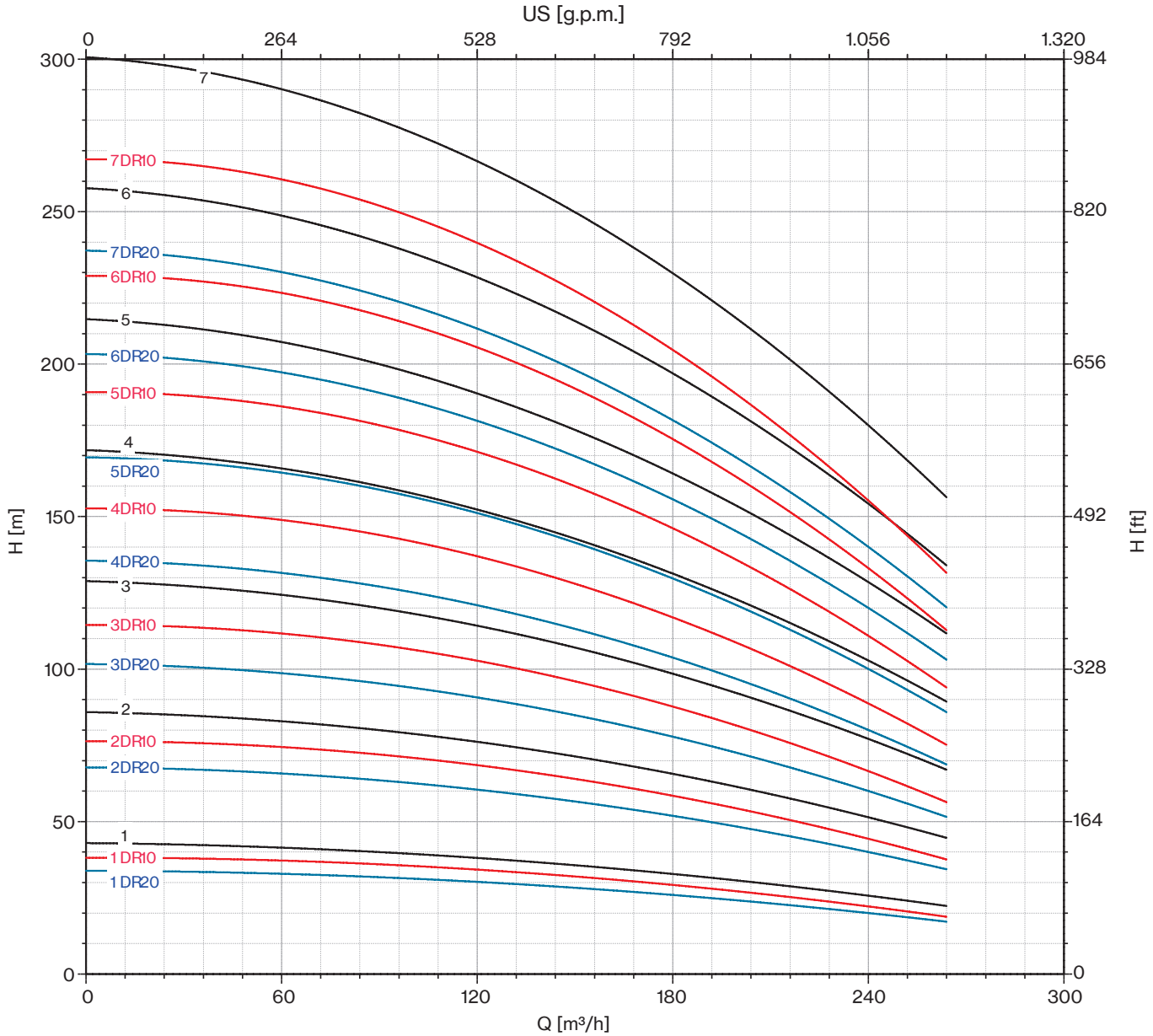

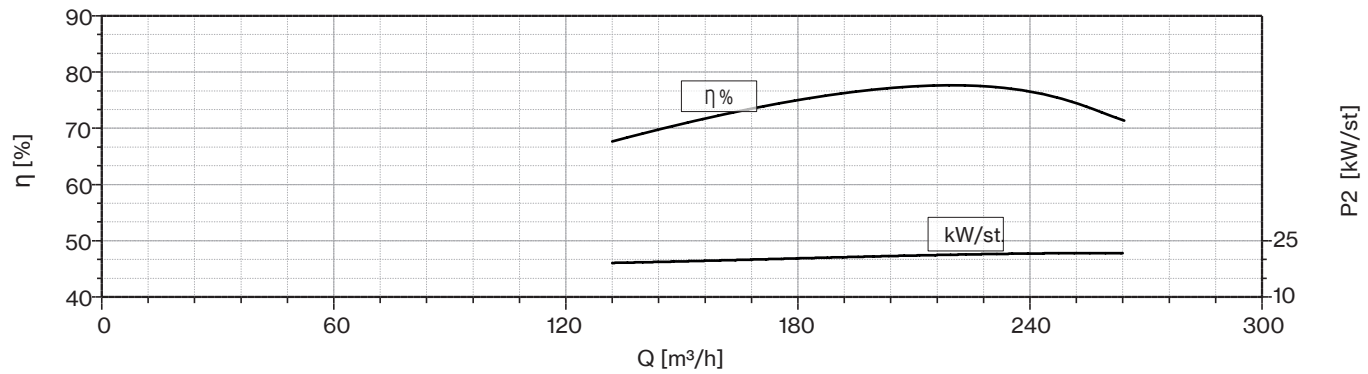

Tolerancia de arena 5° g/m³
Tolerancias según UNI ISO 9906 grado 3B

50 Hz - 2900 rpm					Q								
TIPO	MOTOR ADECUADO 3~ 400V			l/min	0	2400	2800	3200	3600	4000	4400	4800	5000
	P2		TENSIÓN	l/sec	0	40,00	46,67	53,33	60,00	66,67	73,33	80,00	83,33
	CV	kW	A	m³/h	0	144	168	192	216	240	264	288	300
10LMG 250/01DR20	30	22	47,5		34	28	27	26	25	22	21	18	17
10LMG 250/01DR10	35	26	55		38	32	30	29	28	25	23	20	20
10LMG 250/01	35	26	55		43	36	34	33	31	28	26	23	22
10LMG 250/02DR20	60	45	92		68	57	54	52	49	44	41	36	35
10LMG 250/02DR10	75	55	113,5		77	64	61	59	55	50	46	41	39
10LMG 250/02	75	55	113,5		86	72	68	66	62	56	52	46	44
10LMG 250/03DR20	90	66	134,5		102	85	81	79	74	67	62	55	52
10LMG 250/03DR10	100	75	149,5		115	96	91	88	83	75	70	61	59
10LMG 250/03	125	92	185		129	108	102	99	93	84	78	69	66
10LMG 250/04DR20	125	92	185	H	136	114	108	105	98	89	82	73	70
10LMG 250/04DR10	125	92	185	(m)	154	128	122	118	110	100	93	82	78
10LMG 250/04	150	110	219		172	144	136	132	124	112	104	92	88
10LMG 250/05DR20	150	110	219		170	142	135	131	123	111	103	91	87
10LMG 250/05DR10	175	130	254,5		192	160	152	147	138	125	116	102	98
10LMG 250/05	175	130	254,5		215	180	170	165	155	140	130	115	110
10LMG 250/06DR20	175	130	254,5		204	170	162	157	148	133	124	109	104
10LMG 250/06DR10	200	150	290		230	192	182	176	166	150	139	122	118
10LMG 250/06	225	165	330		258	216	204	198	186	168	156	138	132
10LMG 250/07DR20	225	165	330		238	199	189	183	172	155	144	127	122
10LMG 250/07DR10	225	165	330		269	224	213	206	193	175	162	143	137

Máx. Rend. % DR20 =	75,5
Máx. Rend. % DR10 =	76
Máx. Rend. %	76,5
Máx. kW / Et. DR20 =	21,9
Máx. kW / Et. DR10 =	23,5
Máx. kW / Et.	26,3

NPSH (m)	Q=25%	Q=50%	Q=75%	Q=100%
	3,9	5,5	8,5	14,4

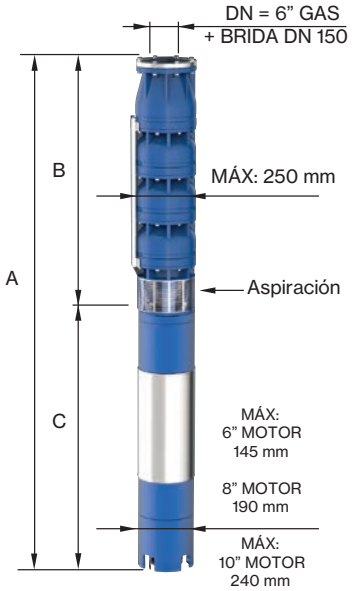

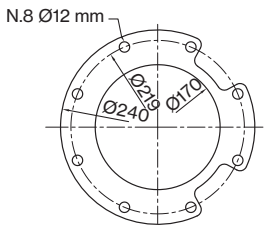

TIPO 3~	SOPORTE DEL MOTOR	DIMENSIONES (mm)			PESO (kg)	
		A	B	C	MOTOR	BOMBA
10LMG 250/01DR20-6	6" NEMA	1696	625	1071	92	50
10LMG 250/01DR10-6		1806	625	1181	100	50
10LMG 250/01-6		1806	625	1181	100	50
10LMG 250/02DR20-8	8" NEMA	1928	805	1123	178	68
10LMG 250/02DR10-8		2038	805	1233	200	68
10LMG 250/02-8		2038	805	1233	200	68
10LMG 250/03DR20-8		2288	985	1303	214	87
10LMG 250/03DR10-8		2368	985	1383	230	87
10LMG 250/03-8		2568	985	1583	270	87
10LMG 250/04DR20-8		2748	1165	1583	270	105
10LMG 250/04DR10-8		2748	1165	1583	270	105
10LMG 250/04-8		2898	1165	1733	300	105
10LMG 250/05DR20	10"	3078	1345	1733	300	124
10LMG 250/05DR10		2979	1345	1634	385	124
10LMG 250/05		2979	1345	1634	385	124
10LMG 250/06DR20		3159	1525	1634	385	142
10LMG 250/06DR10		3259	1525	1734	415	142
10LMG 250/06		3379	1525	1854	444	142
10LMG 250/07DR20		3559	1705	1854	444	161
10LMG 250/07DR10		3559	1705	1854	444	161

DR: impulsores de diámetro reducido

Tolerancia de arena 5° g/m³
Tolerancias según UNI ISO 9906 grado 3B

10LMG 250

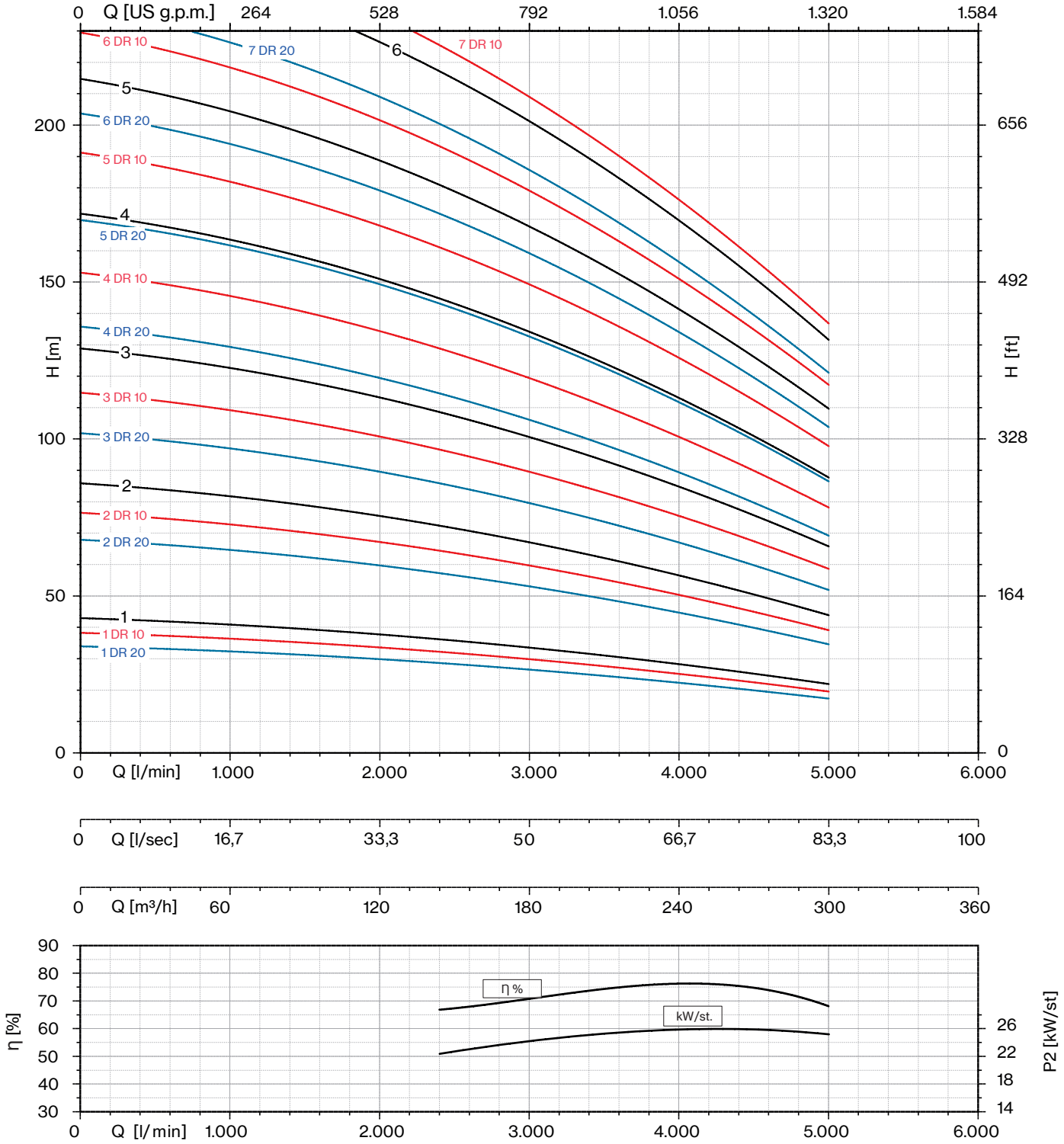

Tolerancia de arena 5° g/m³
Tolerancias según UNI ISO 9906 grado 3B

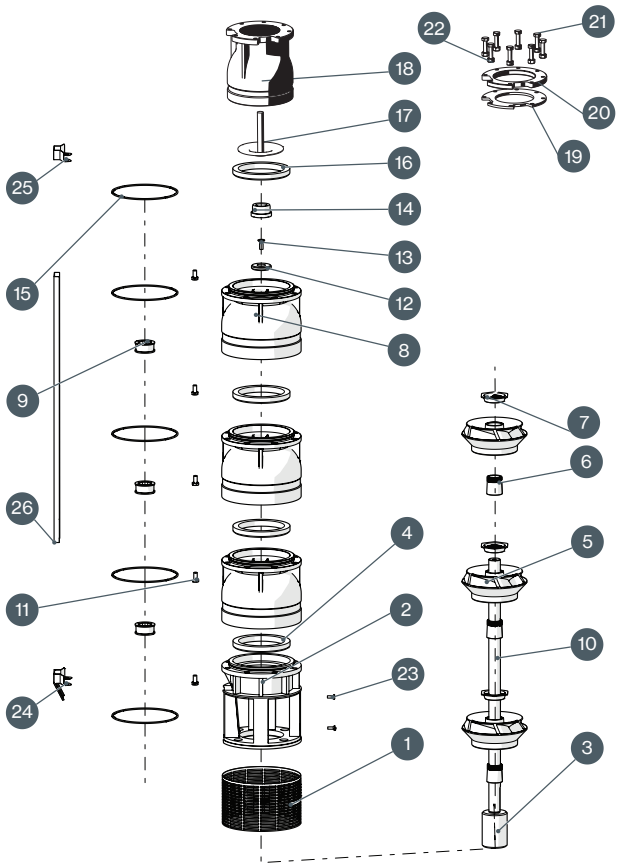

N. CÓDIGO	DESCRIPCIÓN	MATERIAL
1	**FILTRO DE SUCCIÓN**	AISI 304
2	**JAULA DE ASPIRACIÓN**	HIERRO FUNDIDO
3	**JUNTA**	AISI 304
4	**ANILLO DE DESGASTE**	NBR
5	**RODETE**	HIERRO FUNDIDO
6	**CONO**	AISI 304
7	**ANILLO HEXAGONAL**	AISI 304
8	**DIFUSOR**	AISI 304
9	**BUJE DE COJINETE**	NBR
10	**EJE DE LA BOMBA**	AISI 304
11	**N. 8 TORNILLOS PARA DIFUSOR**	AISI 304
12	**ANILLO**	AISI 304
13	**TORNILLO PARA DISCO**	AISI 304
14	**CONTRAPRESIÓN**	PTFE + 25% CARBÓN
15	**O-RING**	NBR
16	**JUNTA DE VÁLVULA**	NBR
17	**TAPA DE VÁLVULA**	AISI 304
18	**CUERPO DE VÁLVULA**	HIERRO FUNDIDO
19	**SELLO DE CONTRABRIDA**	NBR
20	**CONTRABRIDA**	HIERRO
21	**N. 8 TORNILLOS PARA CONTRABRIDA**	AISI 304
22	**N. 8 TUERCAS PARA CONTRABRIDA**	AISI 304
23	**N. 2 TORNILLOS PARA FILTRO DE SUCCIÓN**	AISI 304
24	**BRIDA INFERIOR**	AISI 304
25	**BRIDA SUPERIOR**	AISI 304
26	**TAPA DE CABLE**	AISI 304

Línea 6LRH y 6LM

Sumergibles para pozo

Línea 6LRH

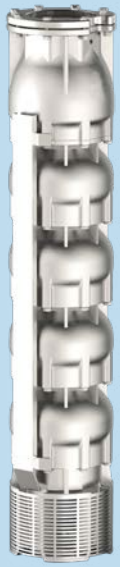

Línea 6LM

Bombas centrífugas multicelulares sumergibles para pozos de 6”.
La línea 6LRH tiene una ejecución de tipo radial, mientras que la 6LM es de tipo semi-axial. Estas bombas cuentan con una válvula de retención integrada en la boca de impulsión. El soporte del motor de la bomba está diseñado conforme a los estándares NEMA. Todos los componentes están fabricados en acero inox utilizando tecnología de microfusión a la cera perdida.
El material estándar es acero inox AISI 304. Alternativamente, bajo pedido, están disponibles los siguientes materiales: acero inox AISI 316 y acero Duplex (EN 1.4462). Los cojinetes de buje y los anillos de desgaste están hechos de caucho resistente a la abrasión de arena, mientras que el anillo de empuje inverso está fabricado en PTFE/Grafito.
Estas bombas son ideales para diversas aplicaciones, incluyendo usos civiles y agrícolas.

Datos generales de funcionamiento:

- Caudal: hasta 90 m³/h
- Presión: hasta 540 m
- Eficiencia hidráulica (6”): hasta el 78,5%
- Potencias: hasta 37 kW
- Velocidad de rotación: 2.900 rpm
- Profundidad máxima: 350 m
- Cantidad máxima de arena: 100 gr/m³
- Compatibilidad con agua potable según DM174 MEI ≥ 0,4 (Directiva EU N° 547/2012)
- Tolerancia de prestaciones: ISO 9906-3B

Características constructivas	
Boca de impulsión y succión	acero inox AISI 304 (LRHS-LMS) acero inox AISI 316 (LRHX-LMX) Duplex EN 1.4462 (LRHD-LMD)
Válvula	acero inox AISI 304 (LRHS-LMS) acero inox AISI 316 (LRHX-LMX) Duplex EN 1.4462 (LRHD-LMD)
Rodetes y difusores	acero inox AISI 304 (LRHS-LMS) acero inox AISI 316 (LRHX-LMX) Duplex EN 1.4462 (LRHD-LMD)
Cojinete superior	caucho NBR
Eje cuerpo bomba	acero inox AISI 304 (LRHS-LMS) acero inox AISI 316 (LRHX-LMX) Duplex EN 1.4462 (LRHD-LMD)
Cantidad de arena en el agua	max 100 g/m³

Motor	
Asíncrono 2 polos	rebobinable refrigerado por agua
Clase de aislamiento	Y (máx. 30 °C) - Tipo de bobinado PPC F (máx. 50 °C) - Tipo de bobinado PE2+PA o LPE
Grado de protección	IP68
Temperatura del líquido	máx. 30 °C (máx. 50 °C bajo pedido)
Profundidad de inmersión	máx. 350 m

50 Hz - 2900 rpm					Q							
TIPO	MOTOR ADECUADO 3- 400V			l/min	0	100	150	200	250	300	350	400
	P2		TENSIÓN	l/sec	0,0	1,7	2,5	3,3	4,2	5,0	5,8	6,7
	CV	kW	A	m³/h	0	6	9	12	15	18	21	24
6LRH 14/01	1	0,75	2,6	H (m)	15	14	13	13	12	11	9	7
6LRH 14/02	2	1,5	4,6		29	28	26	25	23	21	18	14
6LRH 14/03	3	2,2	6,4		44	41	40	38	35	32	26	20
6LRH 14/04	4	3	8,3		58	55	53	50	46	42	35	27
6LRH 14/05	5,5	4	9,6		73	69	66	63	58	53	44	34
6LRH 14/06	7,5	5,5	13,6		88	83	79	75	70	63	53	41
6LRH 14/07	7,5	5,5	13,6		102	97	92	88	81	74	62	48
6LRH 14/08	7,5	5,5	13,6		117	110	106	100	93	84	70	54
6LRH 14/09	10	7,5	16,3		131	124	119	113	104	95	79	61
6LRH 14/10	10	7,5	16,3		146	138	132	125	116	105	88	68
6LRH 14/11	12,5	9,2	19,9		161	152	145	138	128	116	97	75
6LRH 14/12	12,5	9,2	19,9		175	166	158	150	139	126	106	82
6LRH 14/13	12,5	9,2	19,9		190	179	172	163	151	137	114	88
6LRH 14/14	15	11	23,4		204	193	185	175	162	147	123	95
6LRH 14/15	15	11	23,4		219	207	198	188	174	158	132	102
6LRH 14/16	15	11	23,4		234	221	211	200	186	168	141	109
6LRH 14/17	17,5	13	27,3		248	235	224	213	197	179	150	116
6LRH 14/18	17,5	13	27,3		263	248	238	225	209	189	158	122

Máx. Rend. %	71
Máx. kW / Et.	0,74

NPSH (m)	Q=25%	Q=50%	Q=75%	Q=100%
	3	3	4	6

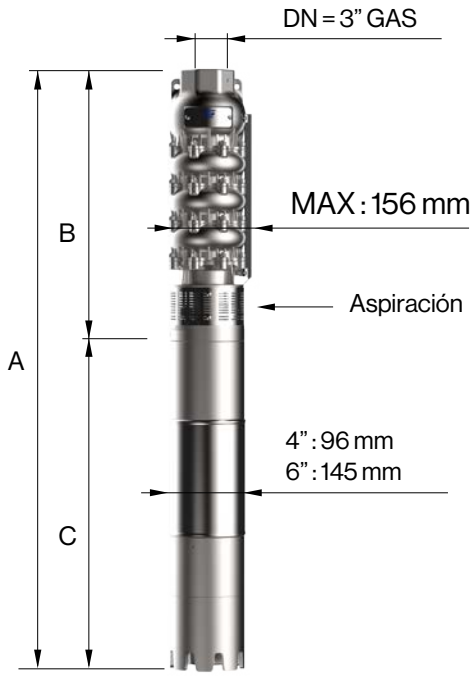

TIPO 3-	SOPORTE DEL MOTOR	DIMENSIONES (mm)			PESO (kg)	
		A	B	C	MOTOR	BOMBA
6LRH 14/01-4	4" NEMA	627	302	325	7,6	11
6LRH 14/02-4		754	369	385	10,4	15
6LRH 14/03-4		856	436	420	12	20
6LRH 14/04-4		921	503	418	12,8	24
6LRH 14/05-4		1038	570	468	15,3	28
6LRH 14/06-4		1175	637	538	18,6	32
6LRH 14/07-4		1242	704	538	18,6	36
6LRH 14/08-4		1309	771	538	18,6	40
6LRH 14/09	6" NEMA	1539	838	701	55	44
6LRH 14/10		1606	905	701	55	49
6LRH 14/11		1723	972	751	60	53
6LRH 14/12		1790	1039	751	60	57
6LRH 14/13		1857	1106	751	60	61
6LRH 14/14		1984	1173	811	65	65
6LRH 14/15		2051	1240	811	65	69
6LRH 14/16		2118	1307	811	65	74
6LRH 14/17		2215	1374	841	70	78
6LRH 14/18		2282	1441	841	70	82

6LRH 14

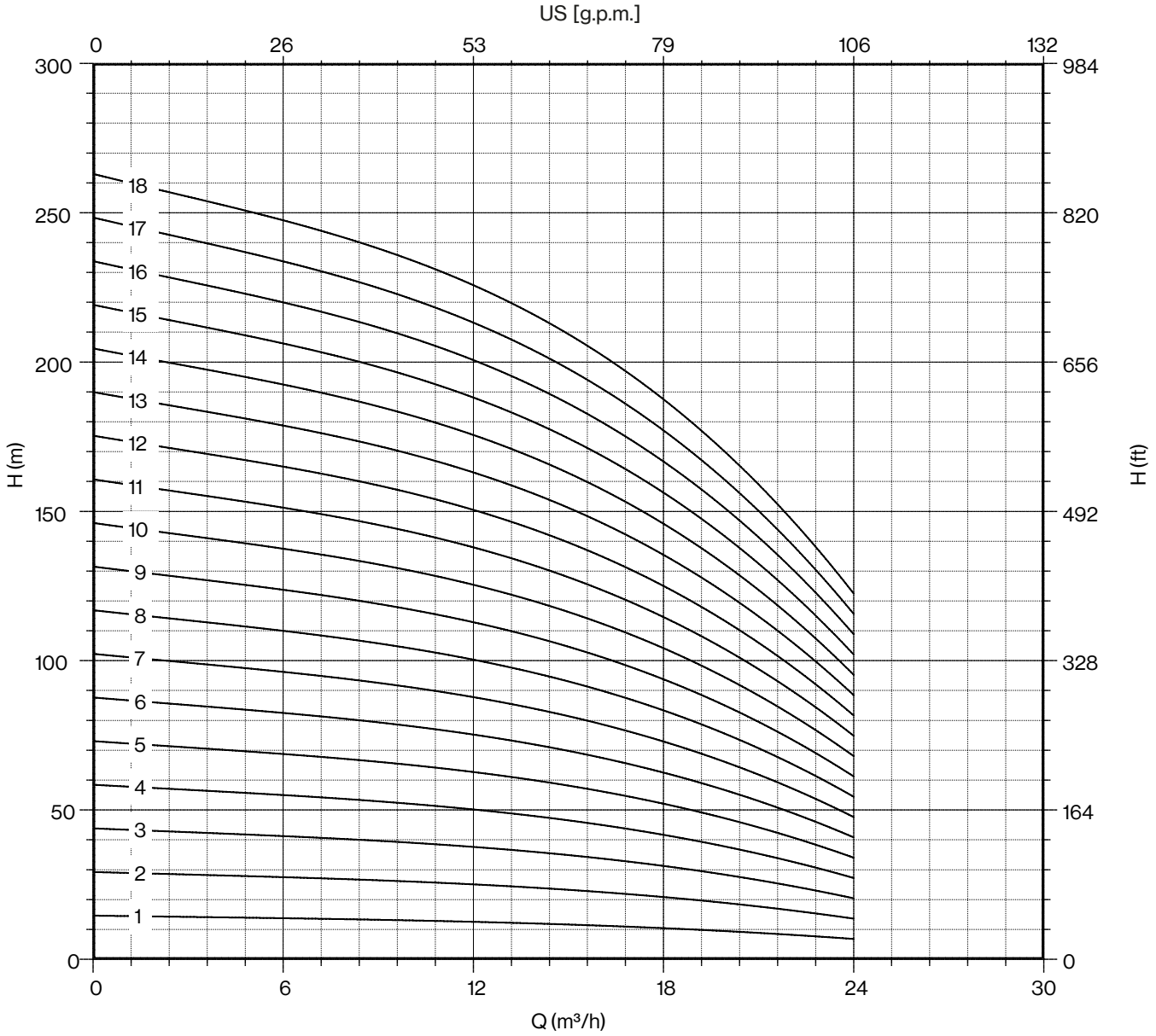

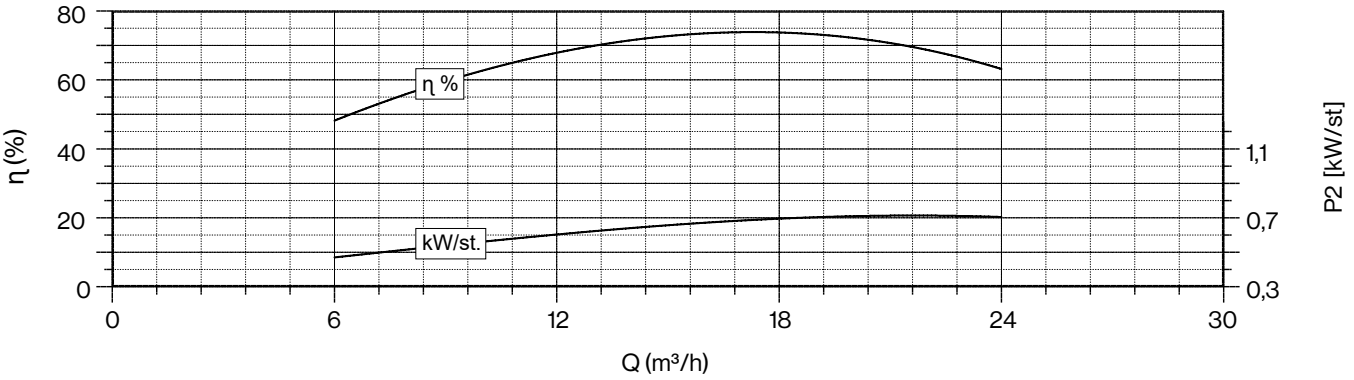

Compatibilidad con el agua potable según DM 174
MEI ≥ 0,4 (reglamento UE N. 547/2012)
Los modelos con menos de 3 etapas reducen el % ef. del 5%
Rendimiento hidráulico según ISO 9906 grado 3B

50 Hz - 2900 rpm					Q							
TIPO	MOTOR ADECUADO 3- 400V			l/min	0	100	150	200	250	300	350	400
	P2		TENSIÓN	l/sec	0,0	1,7	2,5	3,3	4,2	5,0	5,8	6,7
	CV	kW	A	m³/h	0	6	9	12	15	18	21	24
6LRH 14/19	20	15	31,5	H (m)	277	262	251	238	220	200	167	129
6LRH 14/20	20	15	31,5		292	276	264	250	232	210	176	136
6LRH 14/21	20	15	31,5		307	290	277	263	244	221	185	143
6LRH 14/22	25	18,5	38,3		321	304	290	275	255	231	194	150
6LRH 14/23	25	18,5	38,3		336	317	304	288	267	242	202	156
6LRH 14/24	25	18,5	38,3		350	331	317	300	278	252	211	163
6LRH 14/25	25	18,5	38,3		365	345	330	313	290	263	220	170
6LRH 14/26	25	18,5	38,3		380	359	343	325	302	273	229	177
6LRH 14/27	30	22	45,1		394	373	356	338	313	284	238	184
6LRH 14/28	30	22	45,1		409	386	370	350	325	294	246	190
6LRH 14/29	30	22	45,1		423	400	383	363	336	305	255	197
6LRH 14/30	30	22	45,1		438	414	396	375	348	315	264	204
6LRH 14/31	30	22	45,1		453	428	409	388	360	326	273	211
6LRH 14/32	35	26	52,9		467	442	422	400	371	336	282	218
6LRH 14/33	35	26	52,9		482	455	436	413	383	347	290	224
6LRH 14/34	35	26	52,9		496	469	449	425	394	357	299	231
6LRH 14/35	35	26	52,9		511	483	462	438	406	368	308	238
6LRH 14/36	35	26	52,9		526	497	475	450	418	378	317	245
6LRH 14/37	35	26	52,9		540	511	488	463	429	389	326	252

Máx. Rend. %	71
Máx. kW / Et.	0,74

NPSH (m)	Q=25%	Q=50%	Q=75%	Q=100%
	3	3	4	6

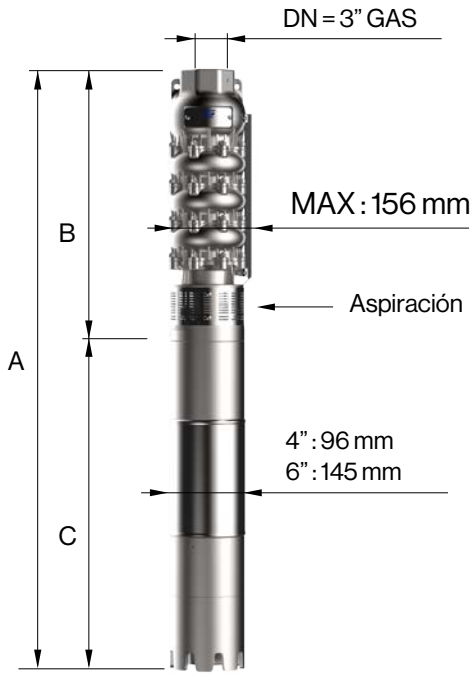

TIPO 3-	SOPORTE DEL MOTOR	DIMENSIONES (mm)			PESO (kg)	
		A	B	C	MOTOR	BOMBA
6LRH 14/19	6" NEMA	2439	1508	931	75	86
6LRH 14/20		2506	1575	931	75	90
6LRH 14/21		2573	1642	931	75	94
6LRH 14/22		2700	1709	991	83	98
6LRH 14/23		2767	1776	991	83	103
6LRH 14/24		2834	1843	991	83	107
6LRH 14/25		2901	1910	991	83	111
6LRH 14/26		2968	1977	991	83	115
6LRH 14/27		3115	2044	1071	92	119
6LRH 14/28		3182	2111	1071	92	123
6LRH 14/29		3249	2178	1071	92	127
6LRH 14/30		3316	2245	1071	92	132
6LRH 14/31		3383	2312	1071	92	136
6LRH 14/32		3560	2379	1181	100	140
6LRH 14/33		3627	2446	1181	100	144
6LRH 14/34		3694	2513	1181	100	148
6LRH 14/35		3761	2580	1181	100	152
6LRH 14/36		3828	2647	1181	100	157
6LRH 14/37		3895	2714	1181	100	161

6LRH 14

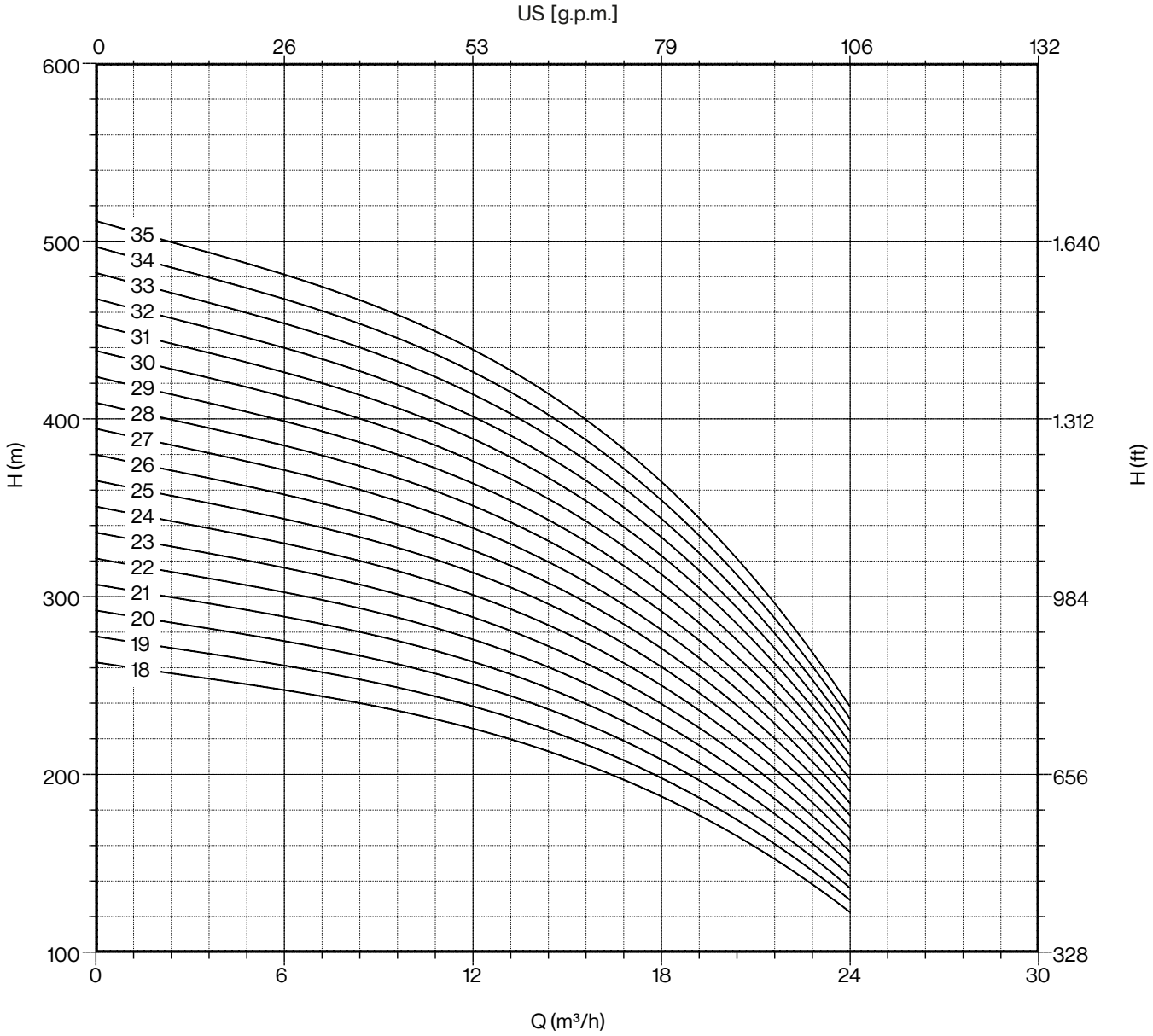

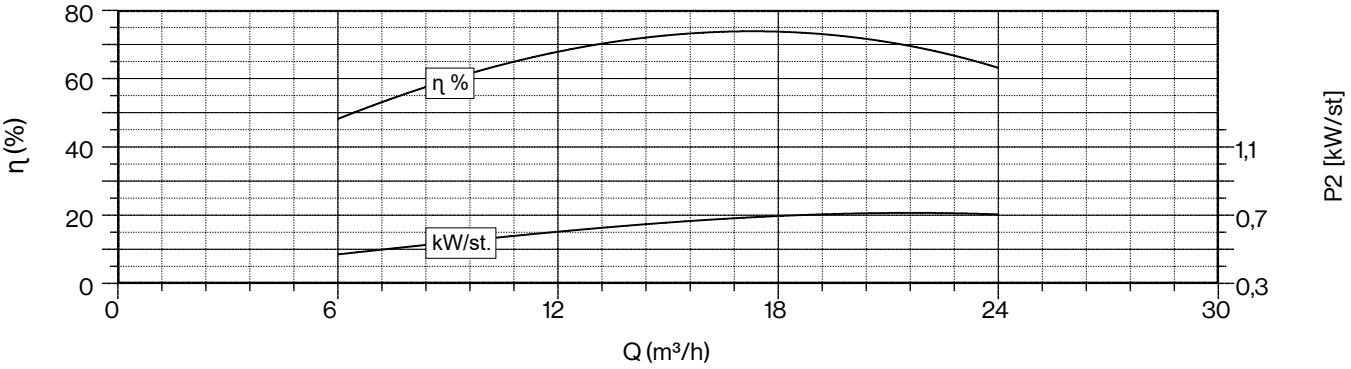

Compatibilidad con el agua potable según DM 174
MEI ≥ 0,4 (reglamento UE N. 547/2012)
Los modelos con menos de 3 etapas reducen el % ef. del 5%
Rendimiento hidráulico según ISO 9906 grado 3B

50 Hz - 2900 rpm					Q								
TIPO	MOTOR ADECUADO 3- 400V			l/min	0	150	200	250	300	350	400	450	500
	P2		TENSIÓN	l/sec	0,0	2,5	3,3	4,2	5,0	5,8	6,7	7,5	8,3
	CV	kW	A	m³/h	0	9	12	15	18	21	24	27	30
6LRH 20/01	1,5	1,1	3,4		15	14	14	13	12	11	10	9	7
6LRH 20/02	3	2,2	6,4		29	28	27	26	25	23	20	17	14
6LRH 20/03	4	3	8,3		44	42	41	40	37	34	30	26	21
6LRH 20/04	5,5	4	9,6		58	56	54	53	50	45	40	35	28
6LRH 20/05	7,5	5,5	13,6		73	71	68	66	62	57	51	44	35
6LRH 20/06	7,5	5,5	13,6		87	85	82	79	74	68	61	52	42
6LRH 20/07	10	7,5	16,3		102	99	95	92	87	79	71	61	49
6LRH 20/08	10	7,5	16,3		116	113	109	106	99	90	81	70	56
6LRH 20/09	12,5	9,2	19,9	H	131	127	122	119	112	102	91	78	63
6LRH 20/10	12,5	9,2	19,9	(m)	145	141	136	132	124	113	101	87	70
6LRH 20/11	15	11	23,4		160	155	150	145	136	124	111	96	77
6LRH 20/12	15	11	23,4		174	169	163	158	149	136	121	104	84
6LRH 20/13	17,5	13	27,3		189	183	177	172	161	147	131	113	91
6LRH 20/14	17,5	13	27,3		203	197	190	185	174	158	141	122	98
6LRH 20/15	20	15	31,5		218	212	204	198	186	170	152	131	105
6LRH 20/16	20	15	31,5		232	226	218	211	198	181	162	139	112
6LRH 20/17	25	18,5	38,3		247	240	231	224	211	192	172	148	119
6LRH 20/18	25	18,5	38,3		261	254	245	238	223	203	182	157	126

Máx. Rend. %	76
Máx. kW / Et.	0,93

NPSH (m)	Q=25%	Q=50%	Q=75%	Q=100%
	3	3	4	6

TIPO 3-	SOPORTE DEL MOTOR	DIMENSIONES (mm)			PESO (kg)	
		A	B	C	MOTOR	BOMBA
6LRH 20/01-4	4" NEMA	652	302	350	8,7	11
6LRH 20/02-4		789	369	420	12	15
6LRH 20/03-4		854	436	418	12,8	20
6LRH 20/04-4		971	503	468	15,3	24
6LRH 20/05-4		1108	570	538	18,6	28
6LRH 20/06-4		1175	637	538	18,6	32
6LRH 20/07	6" NEMA	1405	704	701	55	36
6LRH 20/08		1472	771	701	55	40
6LRH 20/09		1589	838	751	60	44
6LRH 20/10		1656	905	751	60	49
6LRH 20/11		1783	972	811	65	53
6LRH 20/12		1850	1039	811	65	57
6LRH 20/13		1947	1106	841	70	61
6LRH 20/14		2014	1173	841	70	65
6LRH 20/15		2171	1240	931	75	69
6LRH 20/16		2238	1307	931	75	74
6LRH 20/17		2365	1374	991	83	78
6LRH 20/18		2432	1441	991	83	82

6LRH 20

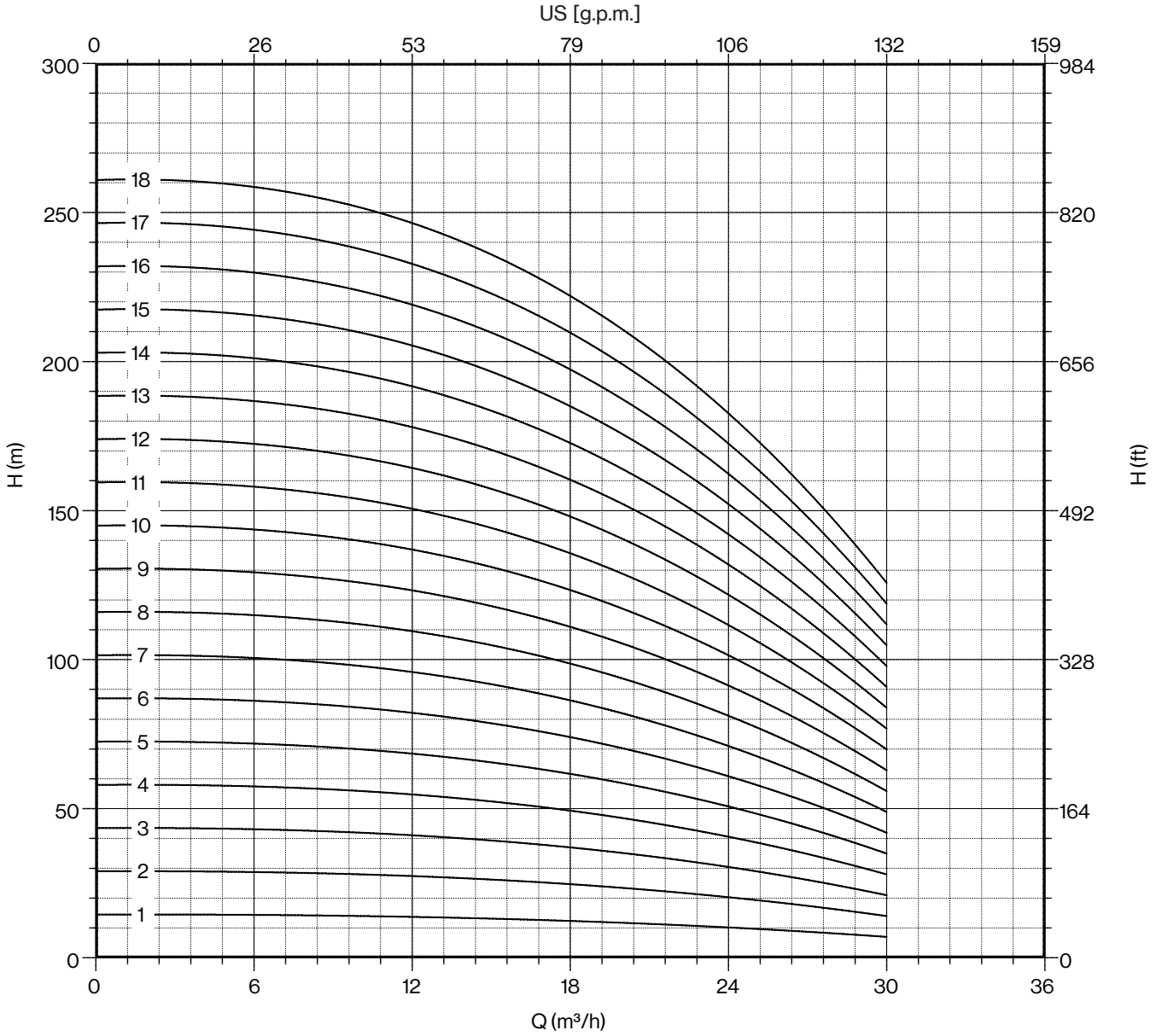

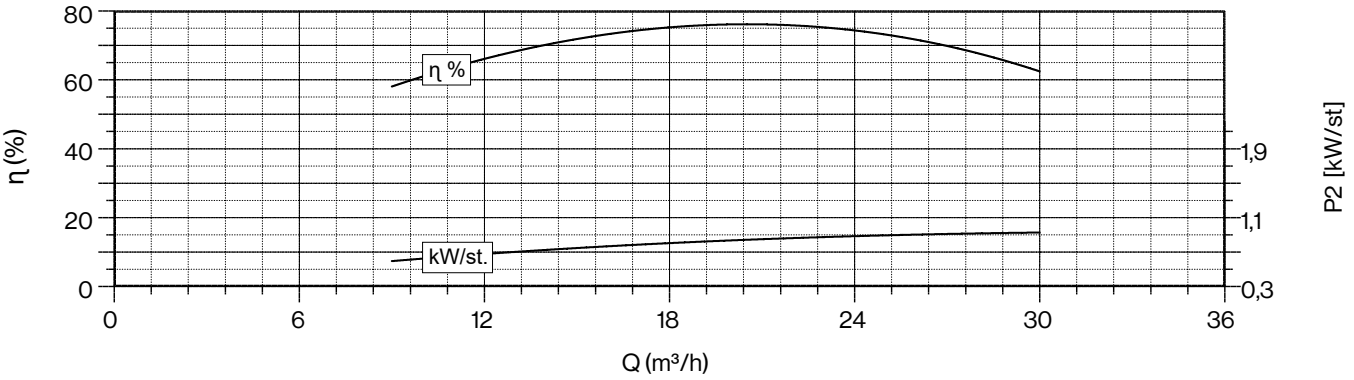

Compatibilidad con el agua potable según DM 174
MEI ≥ 0,4 (reglamento UE N. 547/2012)
Los modelos con menos de 3 etapas reducen el % ef. del 5%
Rendimiento hidráulico según ISO 9906 grado 3B

50 Hz - 2900 rpm					Q								
TIPO	MOTOR ADECUADO 3- 400V			l/min	0	150	200	250	300	350	400	450	500
	P2		TENSIÓN	l/sec	0,0	2,5	3,3	4,2	5,0	5,8	6,7	7,5	8,3
	CV	kW	A	m³/h	0	9	12	15	18	21	24	27	30
6LRH 20/19	25	18,5	38,3	H (m)	276	268	258	251	236	215	192	165	133
6LRH 20/20	25	18,5	38,3		290	282	272	264	248	226	202	174	140
6LRH 20/21	30	22	45,1		305	296	286	277	260	237	212	183	147
6LRH 20/22	30	22	45,1		319	310	299	290	273	249	222	191	154
6LRH 20/23	30	22	45,1		334	324	313	304	285	260	232	200	161
6LRH 20/24	30	22	45,1		348	338	326	317	298	271	242	209	168
6LRH 20/25	35	26	52,9		363	353	340	330	310	283	253	218	175
6LRH 20/26	35	26	52,9		377	367	354	343	322	294	263	226	182
6LRH 20/27	35	26	52,9		392	381	367	356	335	305	273	235	189
6LRH 20/28	35	26	52,9		406	395	381	370	347	316	283	244	196
6LRH 20/29	40	30	61,1		421	409	394	383	360	328	293	252	203
6LRH 20/30	40	30	61,1		435	423	408	396	372	339	303	261	210
6LRH 20/31	40	30	61,1		450	437	422	409	384	350	313	270	217
6LRH 20/32	40	30	61,1		464	451	435	422	397	362	323	278	224
6LRH 20/33	50	37	75,8		479	465	449	436	409	373	333	287	231
6LRH 20/34	50	37	75,8		493	479	462	449	422	384	343	296	238
6LRH 20/35	50	37	75,8		508	494	476	462	434	396	354	305	245

Máx. Rend. %	76
Máx. kW / Et.	0,93

NPSH (m)	Q=25%	Q=50%	Q=75%	Q=100%
	3	3	4	6

TIPO 3-	SOPORTE DEL MOTOR	DIMENSIONES (mm)			PESO (kg)	
		A	B	C	MOTOR	BOMBA
6LRH 20/19	6" NEMA	2499	1508	991	83	86
6LRH 20/20		2566	1575	991	83	90
6LRH 20/21		2713	1642	1071	92	94
6LRH 20/22		2780	1709	1071	92	98
6LRH 20/23		2847	1776	1071	92	103
6LRH 20/24		2914	1843	1071	92	107
6LRH 20/25		3091	1910	1181	100	111
6LRH 20/26		3158	1977	1181	100	115
6LRH 20/27		3225	2044	1181	100	119
6LRH 20/28		3292	2111	1181	100	123
6LRH 20/29		3429	2178	1251	108	127
6LRH 20/30		3496	2245	1251	108	132
6LRH 20/31		3563	2312	1251	108	136
6LRH 20/32		3630	2379	1251	108	140
6LRH 20/33		3787	2446	1341	118	144
6LRH 20/34		3854	2513	1341	118	148
6LRH 20/35		3921	2580	1341	118	152

6LRH 20

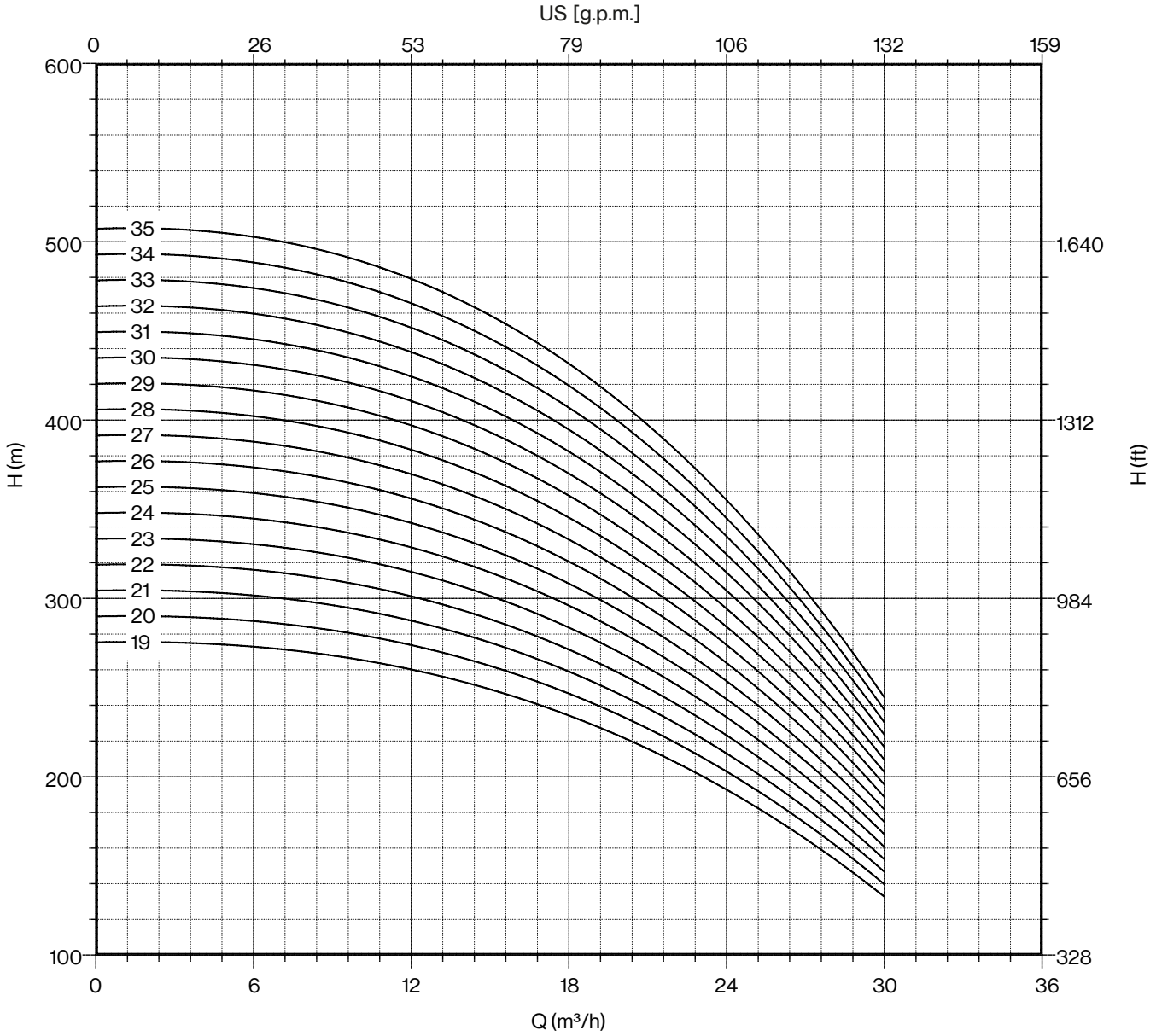

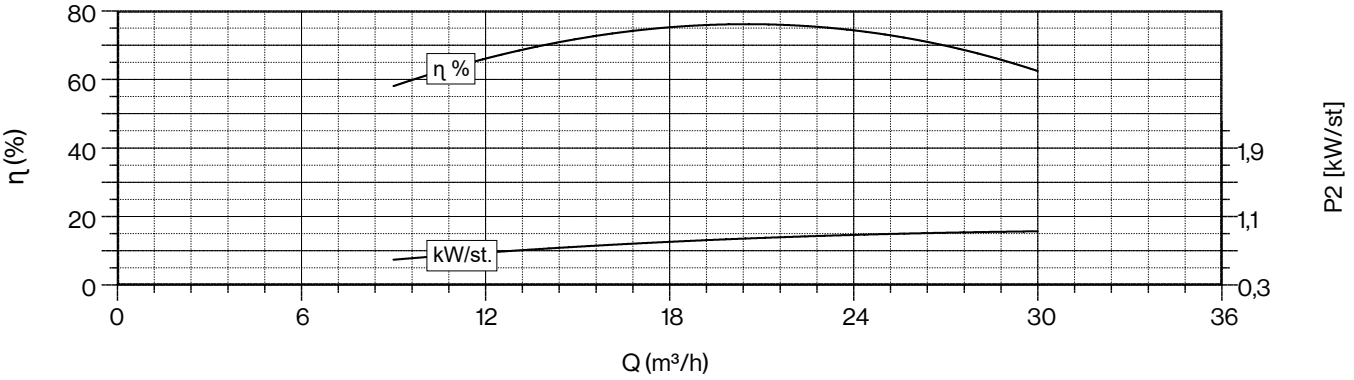

Compatibilidad con el agua potable según DM 174
MEI ≥ 0,4 (reglamento UE N. 547/2012)
Los modelos con menos de 3 etapas reducen el % ef. del 5%
Rendimiento hidráulico según ISO 9906 grado 3B

50 Hz - 2900 rpm					Q									
TIPO	MOTOR ADECUADO 3- 400V			l/min	0	200	250	300	350	400	450	500	550	600
	P2		TENSIÓN	l/sec	0,0	3,3	4,2	5,0	5,8	6,7	7,5	8,3	9,2	10,0
	CV	kW	A	m³/h	0	12	15	18	21	24	27	30	33	36
6LRH 25/01	1,5	1,1	3,4		15	15	14	14	13	12	11	10	9	8
6LRH 25/02	3	2,2	6,4		30	29	28	27	26	24	23	21	18	16
6LRH 25/03	5,5	4	9,6		44	44	42	41	39	37	34	31	28	24
6LRH 25/04	7,5	5,5	13,6		59	58	56	54	52	49	45	41	37	32
6LRH 25/05	10	7,5	16,3		74	73	71	68	65	61	57	52	46	41
6LRH 25/06	10	7,5	16,3		89	87	85	82	78	73	68	62	55	49
6LRH 25/07	12,5	9,2	19,9		104	102	99	95	91	85	79	72	64	57
6LRH 25/08	12,5	9,2	19,9	H	118	116	113	109	104	98	90	82	74	65
6LRH 25/09	15	11	23,4	(m)	133	131	127	122	117	110	102	93	83	73
6LRH 25/10	17,5	13	27,3		148	145	141	136	130	122	113	103	92	81
6LRH 25/11	17,5	13	27,3		163	160	155	150	143	134	124	113	101	89
6LRH 25/12	20	15	31,5		178	174	169	163	156	146	136	124	110	97
6LRH 25/13	20	15	31,5		192	189	183	177	169	159	147	134	120	105
6LRH 25/14	25	18,5	38,3		207	203	197	190	182	171	158	144	129	113
6LRH 25/15	25	18,5	38,3		222	218	212	204	195	183	170	155	138	122
6LRH 25/16	25	18,5	38,3		237	232	226	218	208	195	181	165	147	130

Máx. Rend. %	78,5
Máx. kW / Et.	1,15

NPSH (m)	Q=25%	Q=50%	Q=75%	Q=100%
	3	3	4,5	6,6

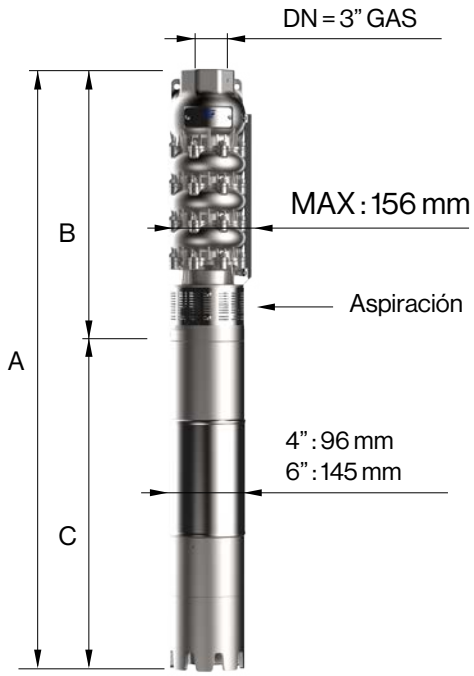

TIPO 3-	SOPORTE DEL MOTOR	DIMENSIONES (mm)			PESO (kg)	
		A	B	C	MOTOR	BOMBA
6LRH 25/01-4	4" NEMA	652	302	350	8,7	11
6LRH 25/02-4		789	369	420	12	15
6LRH 25/03-4		904	436	468	15,3	20
6LRH 25/04-4		1041	503	538	18,6	24
6LRH 25/05	6" NEMA	1271	570	701	55	28
6LRH 25/06		1338	637	701	55	32
6LRH 25/07		1455	704	751	60	36
6LRH 25/08		1522	771	751	60	40
6LRH 25/09		1649	838	811	65	44
6LRH 25/10		1746	905	841	70	49
6LRH 25/11		1813	972	841	70	53
6LRH 25/12		1970	1039	931	75	57
6LRH 25/13		2037	1106	931	75	61
6LRH 25/14		2164	1173	991	83	65
6LRH 25/15		2231	1240	991	83	69
6LRH 25/16		2298	1307	991	83	74

6LRH 25

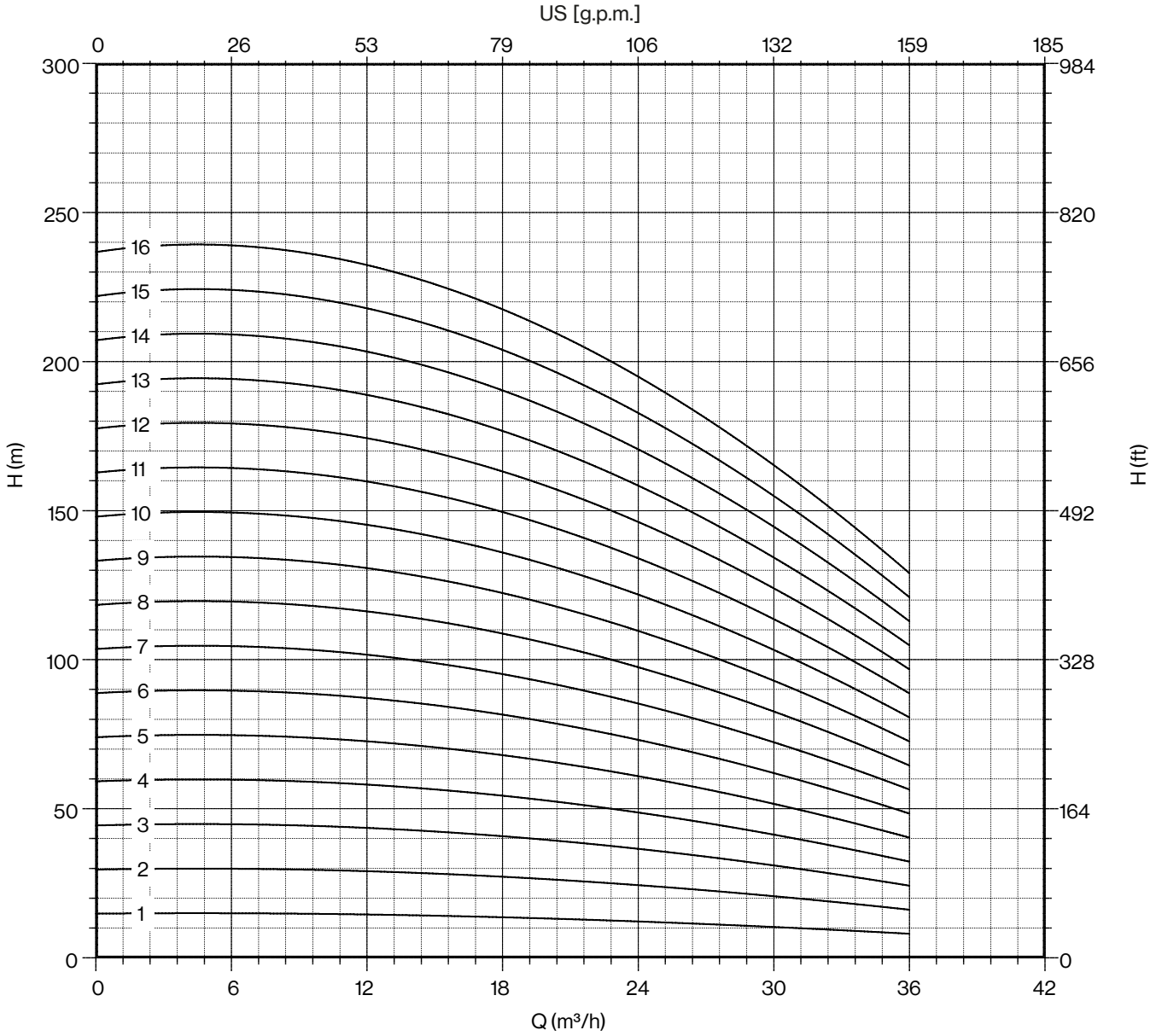

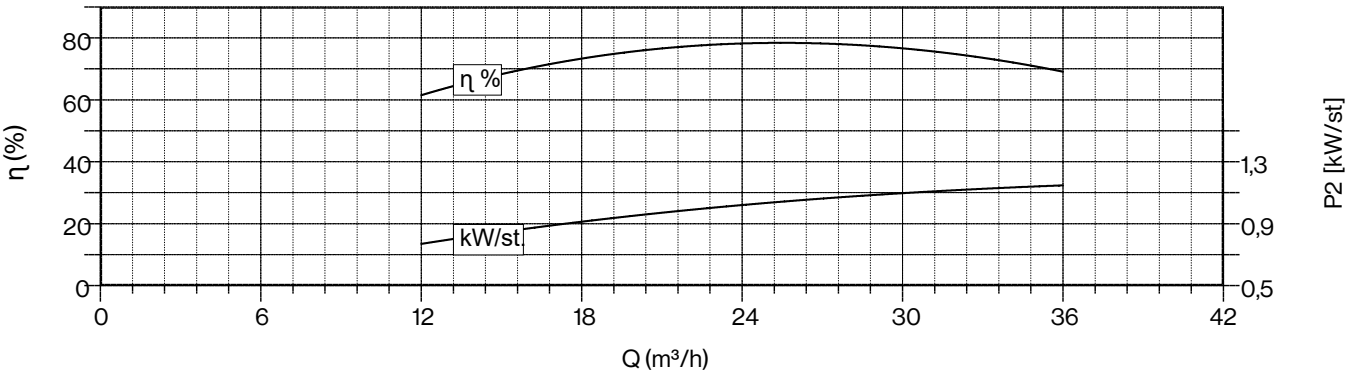

Compatibilidad con el agua potable según DM 174
MEI ≥ 0,4 (reglamento UE N. 547/2012)
Los modelos con menos de 3 etapas reducen el % ef. del 5%
Rendimiento hidráulico según ISO 9906 grado 3B

50 Hz - 2900 rpm					Q									
TIPO	MOTOR ADECUADO 3- 400V			l/min	0	200	250	300	350	400	450	500	550	600
	P2		TENSIÓN	l/sec	0,0	3,3	4,2	5,0	5,8	6,7	7,5	8,3	9,2	10,0
	CV	kW	A	m³/h	0	12	15	18	21	24	27	30	33	36
6LRH 25/17	30	22	45,1	H (m)	252	247	240	231	221	207	192	175	156	138
6LRH 25/18	30	22	45,1		266	261	254	245	234	220	203	185	166	146
6LRH 25/19	30	22	45,1		281	276	268	258	247	232	215	196	175	154
6LRH 25/20	35	26	52,9		296	290	282	272	260	244	226	206	184	162
6LRH 25/21	35	26	52,9		311	305	296	286	273	256	237	216	193	170
6LRH 25/22	35	26	52,9		326	319	310	299	286	268	249	227	202	178
6LRH 25/23	35	26	52,9		340	334	324	313	299	281	260	237	212	186
6LRH 25/24	40	30	61,1		355	348	338	326	312	293	271	247	221	194
6LRH 25/25	40	30	61,1		370	363	353	340	325	305	283	258	230	203
6LRH 25/26	40	30	61,1		385	377	367	354	338	317	294	268	239	211
6LRH 25/27	50	37	75,8		400	392	381	367	351	329	305	278	248	219
6LRH 25/28	50	37	75,8		414	406	395	381	364	342	316	288	258	227
6LRH 25/29	50	37	75,8		429	421	409	394	377	354	328	299	267	235
6LRH 25/30	50	37	75,8		444	435	423	408	390	366	339	309	276	243
6LRH 25/31	50	37	75,8		459	450	437	422	403	378	350	319	285	251
6LRH 25/32	50	37	75,8		474	464	451	435	416	390	362	330	294	259
6LRH 25/33	50	37	75,8		488	479	465	449	429	403	373	340	304	267

Máx. Rend. %	78,5
Máx. kW / Et.	1,15

NPSH (m)	Q=25%	Q=50%	Q=75%	Q=100%
	3	3	4,5	6,6

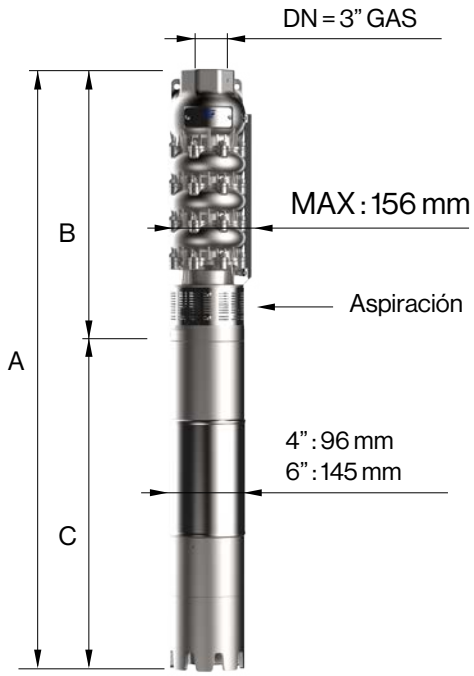

TIPO 3-	SOPORTE DEL MOTOR	DIMENSIONES (mm)			PESO (kg)	
		A	B	C	MOTOR	BOMBA
6LRH 25/17	6" NEMA	2445	1374	1071	92	78
6LRH 25/18		2512	1441	1071	92	82
6LRH 25/19		2579	1508	1071	92	86
6LRH 25/20		2756	1575	1181	100	90
6LRH 25/21		2823	1642	1181	100	94
6LRH 25/22		2890	1709	1181	100	98
6LRH 25/23		2957	1776	1181	100	103
6LRH 25/24		3094	1843	1251	108	107
6LRH 25/25		3161	1910	1251	108	111
6LRH 25/26		3228	1977	1251	108	115
6LRH 25/27		3385	2044	1341	118	119
6LRH 25/28		3452	2111	1341	118	123
6LRH 25/29		3519	2178	1341	118	127
6LRH 25/30		3586	2245	1341	118	132
6LRH 25/31		3653	2312	1341	118	136
6LRH 25/32		3720	2379	1341	118	140
6LRH 25/33		3787	2446	1341	118	144

6LRH 25

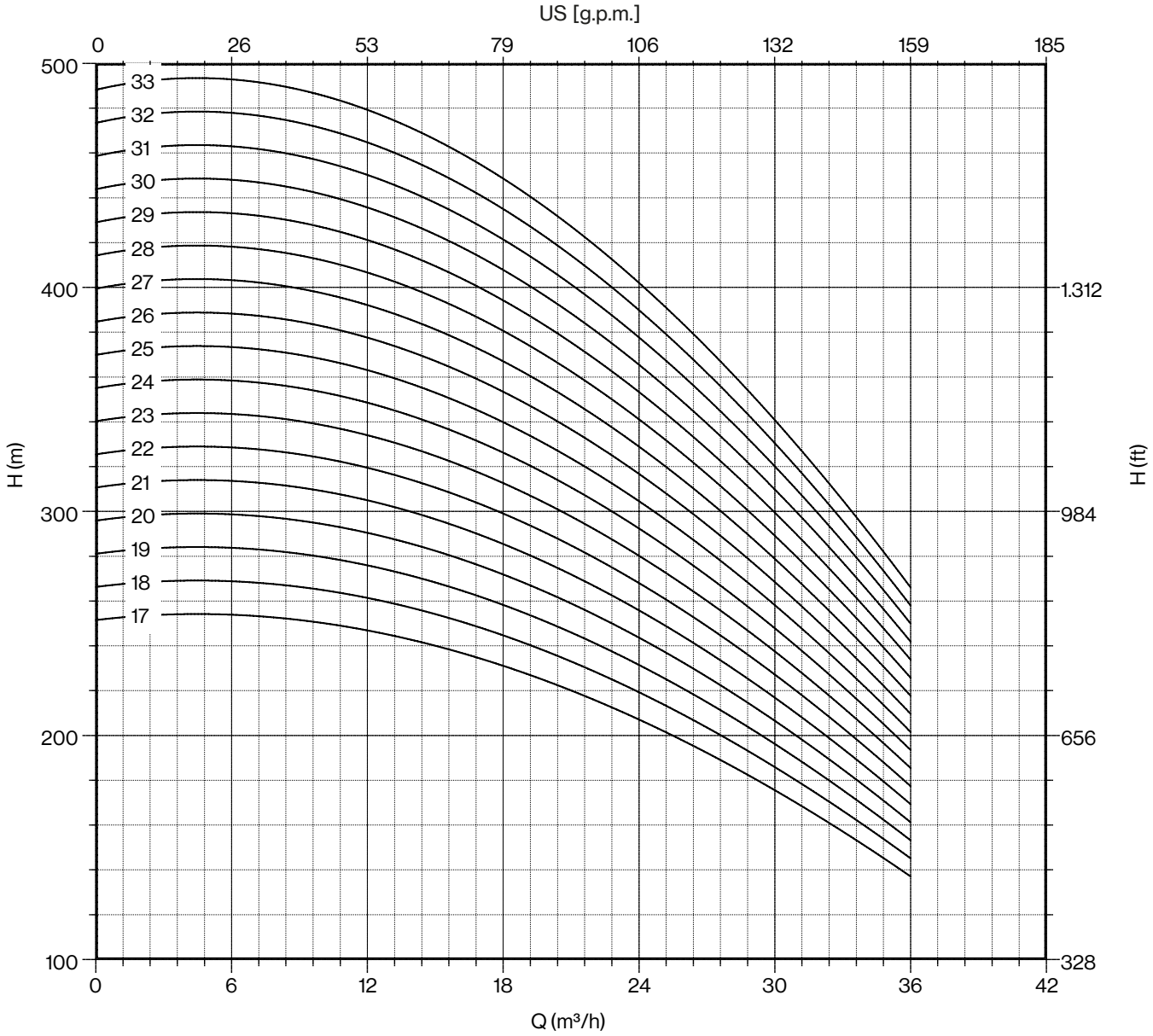

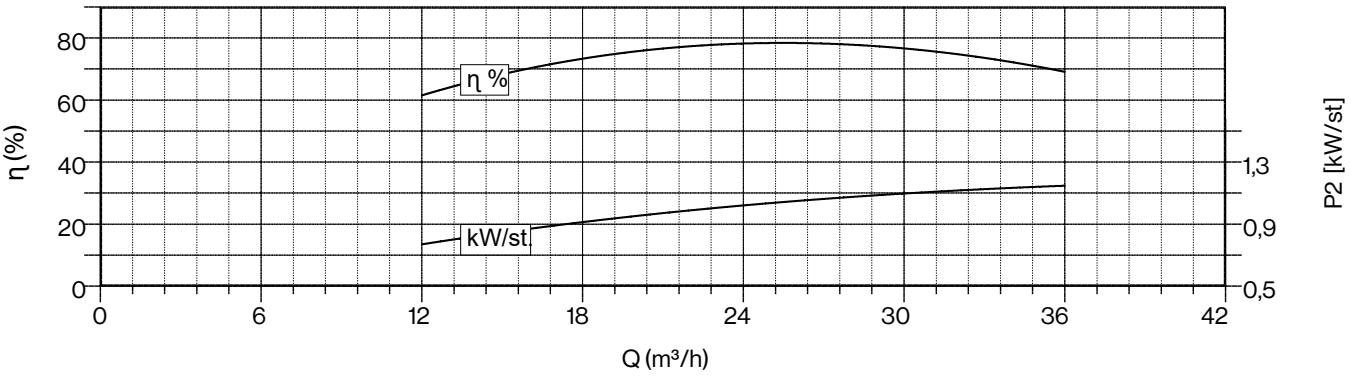

Compatibilidad con el agua potable según DM 174
MEI ≥ 0,4 (reglamento UE N. 547/2012)
Los modelos con menos de 3 etapas reducen el % ef. del 5%
Rendimiento hidráulico según ISO 9906 grado 3B

50 Hz - 2900 rpm					Q										
TIPO	MOTOR ADECUADO 3- 400V			l/min	0	250	300	350	400	450	500	550	600	650	700
	P2		TENSIÓN	l/sec	0,0	4,2	5,0	5,8	6,7	7,5	8,3	9,2	10,0	10,8	11,7
	CV	kW	A	m³/h	0	15	18	21	24	27	30	33	36	39	42
6LRH 32/01	2	1,5	4,6		15	15	15	14	14	13	12	11	10	9	8
6LRH 32/02	4	3	8,3		31	30	29	28	27	26	24	22	20	18	15
6LRH 32/03	5,5	4	9,6		46	45	44	42	41	38	36	33	30	26	23
6LRH 32/04	7,5	5,5	13,6		61	60	59	56	54	51	48	44	40	35	30
6LRH 32/05	10	7,5	16,3		77	76	74	71	68	64	60	56	50	44	38
6LRH 32/06	12,5	9,2	19,9		92	91	88	85	81	77	72	67	60	53	45
6LRH 32/07	12,5	9,2	19,9	H	107	106	103	99	95	90	84	78	70	62	53
6LRH 32/08	15	11	23,4	(m)	122	121	118	113	108	102	96	89	80	70	60
6LRH 32/09	17,5	13	27,3		138	136	132	127	122	115	108	100	90	79	68
6LRH 32/10	20	15	31,5		153	151	147	141	135	128	120	111	100	88	75
6LRH 32/11	20	15	31,5		168	166	162	155	149	141	132	122	110	97	83
6LRH 32/12	25	18,5	38,3		184	181	176	169	162	154	144	133	120	106	90
6LRH 32/13	25	18,5	38,3		199	196	191	183	176	166	156	144	130	114	98
6LRH 32/14	25	18,5	38,3		214	211	206	197	189	179	168	155	140	123	105

Máx. Rend. %	77,5
Máx. kW / Et.	1,35

NPSH (m)	Q=25%	Q=50%	Q=75%	Q=100%
	3,4	3,4	3,9	7,5

TIPO 3-	SOPORTE DEL MOTOR	DIMENSIONES (mm)			PESO (kg)	
		A	B	C	MOTOR	BOMBA
6LRH 32/01-4	4" NEMA	687	302	385	10,4	11
6LRH 32/02-4		787	369	418	12,8	15
6LRH 32/03-4		904	436	468	15,3	20
6LRH 32/04-4		1041	503	538	18,6	24
6LRH 32/05	6" NEMA	1271	570	701	55	28
6LRH 32/06		1388	637	751	60	32
6LRH 32/07		1455	704	751	60	36
6LRH 32/08		1582	771	811	65	40
6LRH 32/09		1679	838	841	70	44
6LRH 32/10		1836	905	931	75	49
6LRH 32/11		1903	972	931	75	53
6LRH 32/12		2030	1039	991	83	57
6LRH 32/13		2097	1106	991	83	61
6LRH 32/14		2164	1173	991	83	65

6LRH 32

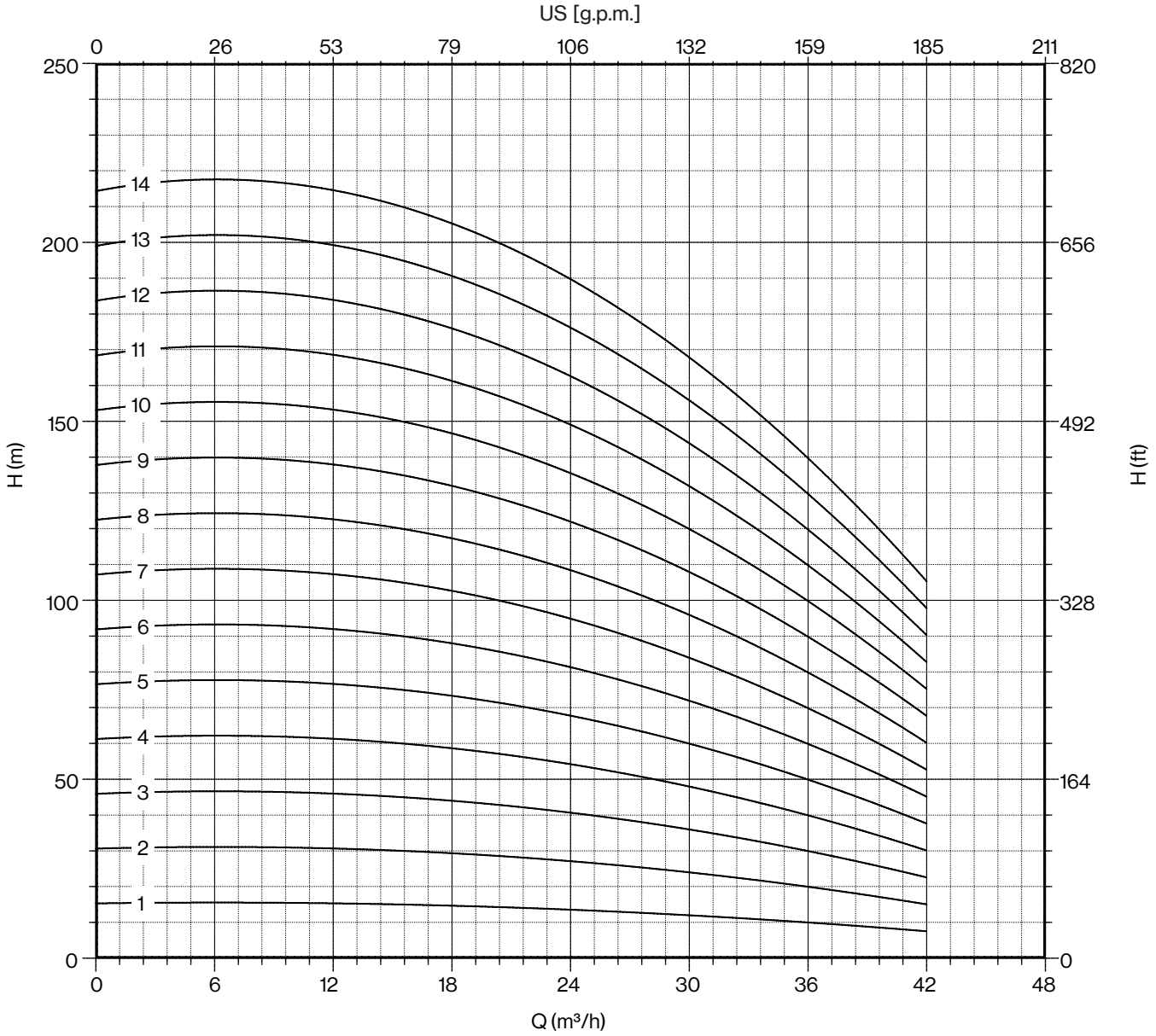

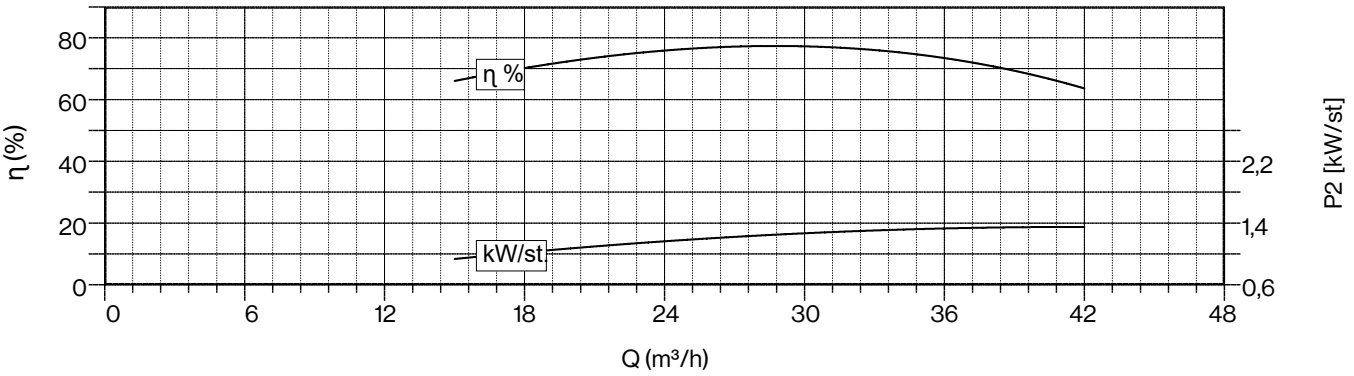

Compatibilidad con el agua potable según DM 174
MEI ≥ 0,4 (reglamento UE N. 547/2012)
Los modelos con menos de 3 etapas reducen el % ef. del 5%
Rendimiento hidráulico según ISO 9906 grado 3B

50 Hz - 2900 rpm					Q										
TIPO	MOTOR ADECUADO 3- 400V			l/min	0	250	300	350	400	450	500	550	600	650	700
	P2		TENSIÓN	l/sec	0,0	4,2	5,0	5,8	6,7	7,5	8,3	9,2	10,0	10,8	11,7
	CV	kW	A	m³/h	0	15	18	21	24	27	30	33	36	39	42
6LRH 32/15	30	22	45,1	H (m)	230	227	221	212	203	192	180	167	150	132	113
6LRH 32/16	30	22	45,1		245	242	235	226	216	205	192	178	160	141	120
6LRH 32/17	35	26	52,9		260	257	250	240	230	218	204	189	170	150	128
6LRH 32/18	35	26	52,9		275	272	265	254	243	230	216	200	180	158	135
6LRH 32/19	35	26	52,9		291	287	279	268	257	243	228	211	190	167	143
6LRH 32/20	40	30	61,1		306	302	294	282	270	256	240	222	200	176	150
6LRH 32/21	40	30	61,1		321	317	309	296	284	269	252	233	210	185	158
6LRH 32/22	40	30	61,1		337	332	323	310	297	282	264	244	220	194	165
6LRH 32/23	50	37	75,8		352	347	338	324	311	294	276	255	230	202	173
6LRH 32/24	50	37	75,8		367	362	353	338	324	307	288	266	240	211	180
6LRH 32/25	50	37	75,8		383	378	368	353	338	320	300	278	250	220	188
6LRH 32/26	50	37	75,8		398	393	382	367	351	333	312	289	260	229	195
6LRH 32/27	50	37	75,8		413	408	397	381	365	346	324	300	270	238	203
6LRH 32/28	50	37	75,8		428	423	412	395	378	358	336	311	280	246	210

Máx. Rend. %	77,5
Máx. kW / Et.	1,35

NPSH (m)	Q=25%	Q=50%	Q=75%	Q=100%
	3,4	3,4	3,9	7,5

TIPO 3-	SOPORTE DEL MOTOR	DIMENSIONES (mm)			PESO (kg)	
		A	B	C	MOTOR	BOMBA
6LRH 32/15	6" NEMA	2311	1240	1071	92	69
6LRH 32/16		2378	1307	1071	92	74
6LRH 32/17		2555	1374	1181	100	78
6LRH 32/18		2622	1441	1181	100	82
6LRH 32/19		2689	1508	1181	100	86
6LRH 32/20		2826	1575	1251	108	90
6LRH 32/21		2893	1642	1251	108	94
6LRH 32/22		2960	1709	1251	108	98
6LRH 32/23		3117	1776	1341	118	103
6LRH 32/24		3184	1843	1341	118	107
6LRH 32/25		3251	1910	1341	118	111
6LRH 32/26		3318	1977	1341	118	115
6LRH 32/27		3385	2044	1341	118	119
6LRH 32/28		3452	2111	1341	118	123

** Eje de la bomba acoplado*

6LRH 32

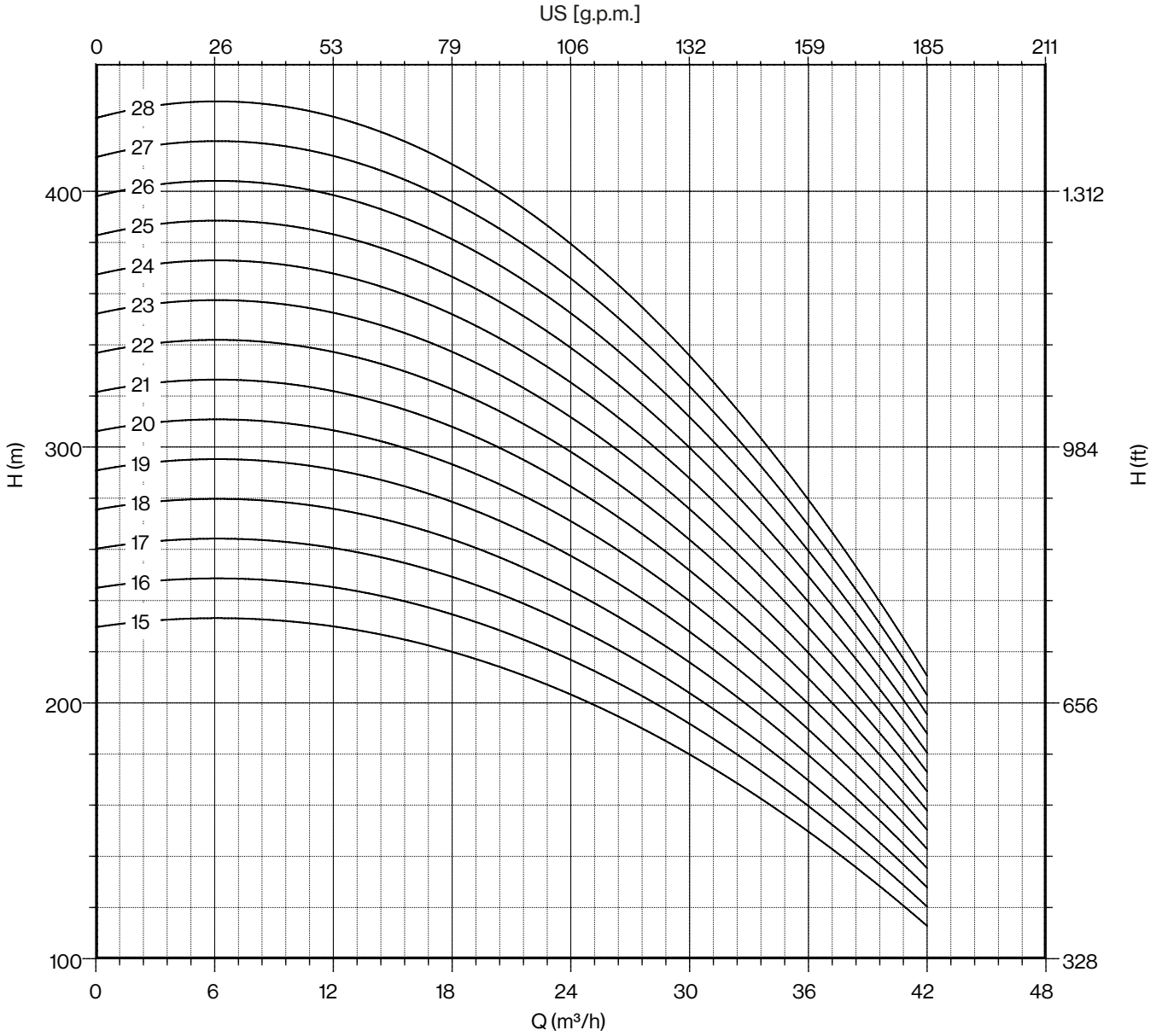

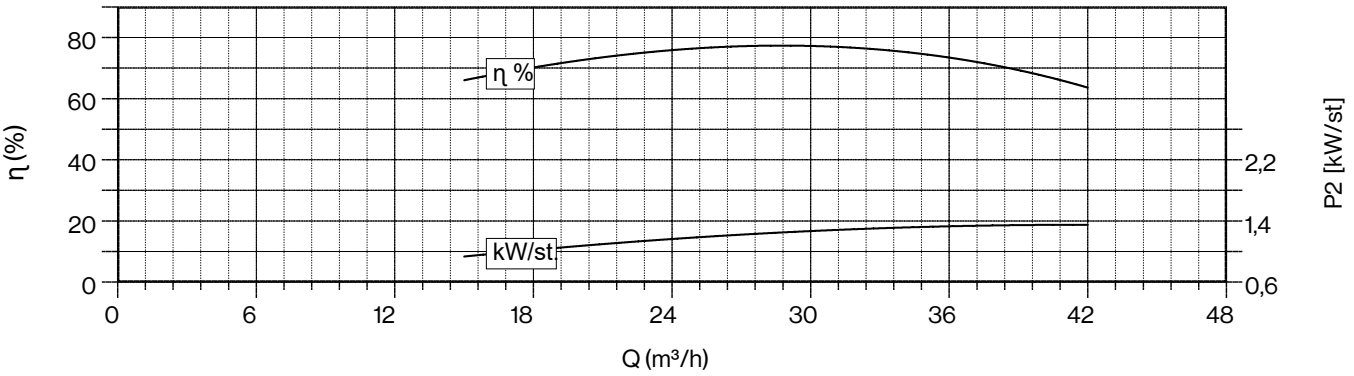

Compatibilidad con el agua potable según DM 174
MEI ≥ 0,4 (reglamento UE N. 547/2012)
Los modelos con menos de 3 etapas reducen el % ef. del 5%
Rendimiento hidráulico según ISO 9906 grado 3B

50 Hz - 2900 rpm					Q								
TIPO	MOTOR ADECUADO 3- 400V			l/min	0	100	200	300	400	500	600	700	800
	P2		TENSIÓN	l/sec	0	1,7	3,3	5,0	6,7	8,3	10,0	11,7	13,3
	CV	kW	A	m³/h	0	6	12	18	24	30	36	42	48
6LM 38/01	2	1,5	4,0	H (m)	14	14	13	13	12	11	10	9	7
6LM 38/02	4	3	7,5		29	27	26	25	24	23	20	17	14
6LM 38/03	5,5	4	10,0		43	41	39	38	36	34	31	26	20
6LM 38/04	7,5	5,5	12,5		57	55	52	51	48	45	41	35	27
6LM 38/05	10	7,5	16,3		71	69	65	64	60	56	51	44	34
6LM 38/06	12,5	9,2	19,9		86	82	78	76	72	68	61	52	41
6LM 38/07	15	11	23,4		100	96	91	89	84	79	71	61	48
6LM 38/08	15	11	23,4		114	110	104	102	96	90	81	70	55
6LM 38/09	17,5	13	27,3		129	123	117	114	108	102	92	78	61
6LM 38/10	20	15	31,5		143	137	130	127	120	113	102	87	68
6LM 38/11	20	15	31,5		157	151	143	140	132	124	112	96	75
6LM 38/12	25	18,5	38,3		172	164	156	152	144	136	122	104	82
6LM 38/13	25	18,5	38,3		186	178	169	165	156	147	132	113	89
6LM 38/14	30	22	45,1		200	192	182	178	168	158	143	122	95
6LM 38/15	30	22	45,1		214	206	195	191	180	169	153	131	102
6LM 38/16	30	22	45,1		229	219	208	203	192	181	163	139	109

Máx. Rend. %	76
Máx. kW / Et.	1,33

NPSH (m)	Q=25%	Q=50%	Q=75%	Q=100%
	3,4	3,4	3,8	8

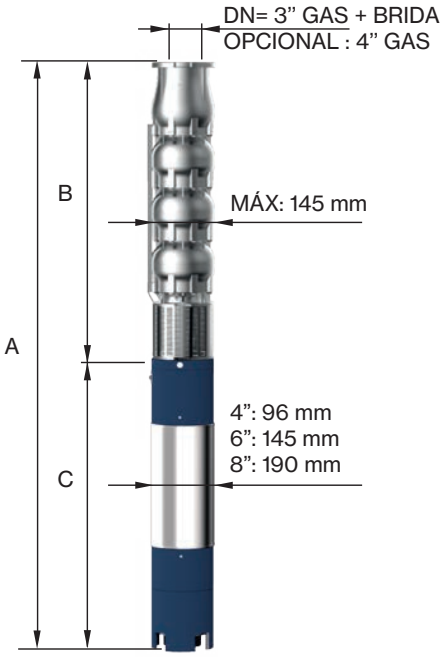

TIPO 3-	SOPORTE DEL MOTOR	DIMENSIONES (mm)			PESO (kg)	
		A	B	C	MOTOR	BOMBA
6LM 38/01-4	4" NEMA	746	354	392	13	8
6LM 38/02-4		1012	455	557	19	12
6LM 38/03-4		1153	556	597	22	15
6LM 38/04-4		1355	657	698	27	19
6LM 38/05-4		1499	798	701	55	23
6LM 38/06	6" NEMA	1650	899	751	60	26
6LM 38/07		1811	1000	811	65	30
6LM 38/08		1912	1101	811	65	33
6LM 38/09		2043	1202	841	70	37
6LM 38/10		2234	1303	931	75	41
6LM 38/11		2335	1404	931	75	44
6LM 38/12		2496	1505	991	83	48
6LM 38/13		2597	1606	991	83	51
6LM 38/14		2778	1707	1071	92	55
6LM 38/15		2879	1808	1071	92	59
6LM 38/16		2980	1909	1071	92	62

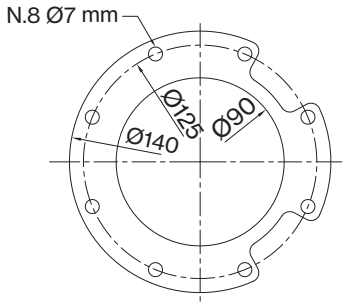

PARA TUBO COMERCIAL
DIÁMETRO EXTERIOR: 88,9 mm

6LM 38

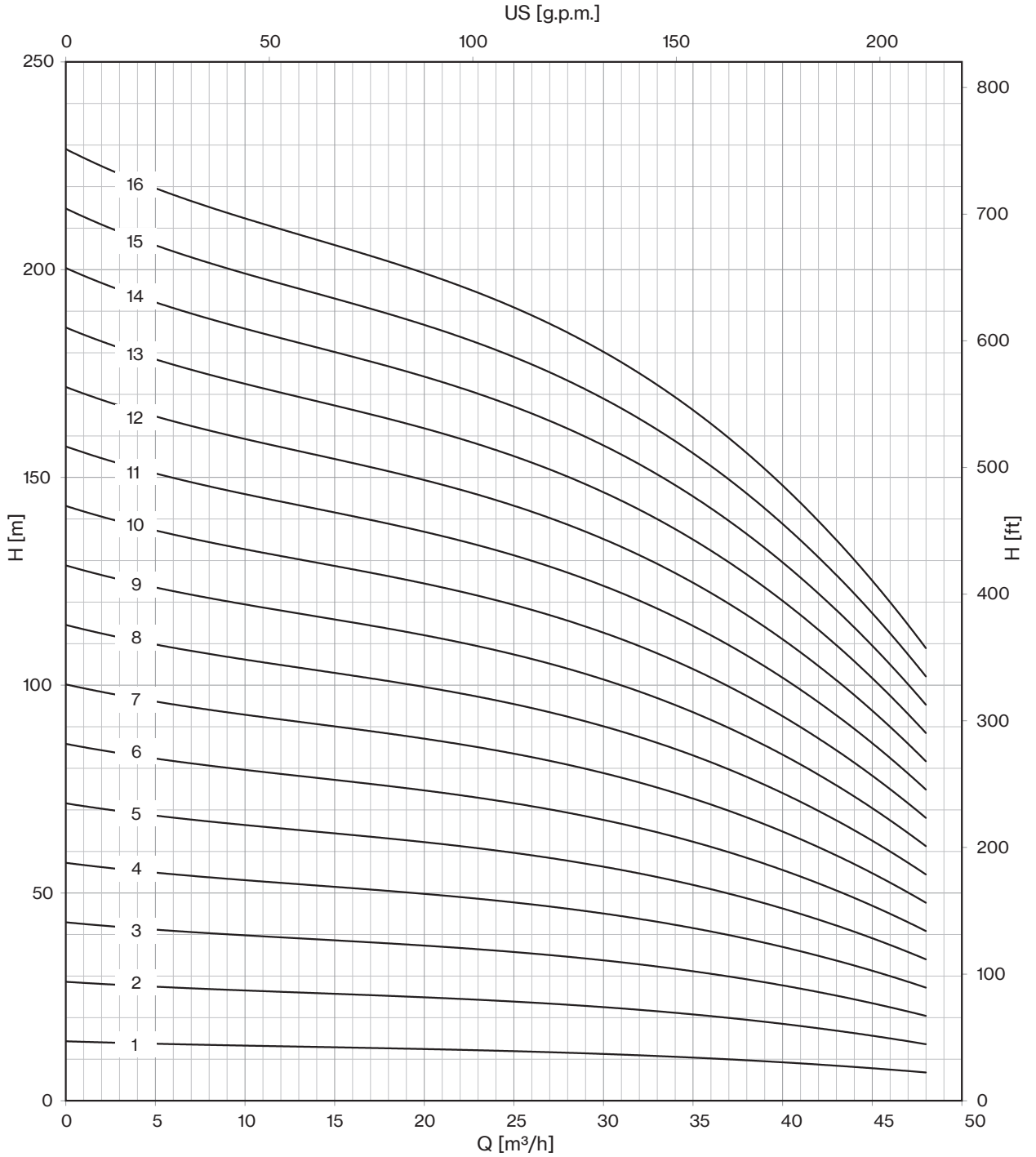

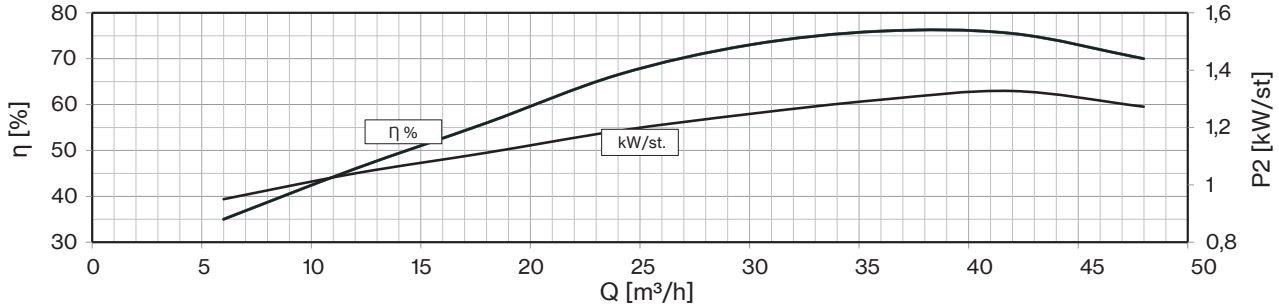

Compatibilidad con el agua potable según DM 174
MEI ≥ 0,4 (reglamento UE N. 547/2012)
Los modelos con menos de 3 etapas reducen el % ef. del 5%
Rendimiento hidráulico según ISO 9906 grado 3B

50 Hz - 2900 rpm					Q								
TIPO	MOTOR ADECUADO 3- 400V			l/min	0	100	200	300	400	500	600	700	800
	P2		TENSIÓN	l/sec	0	1,7	3,3	5,0	6,7	8,3	10,0	11,7	13,3
	CV	kW	A	m³/h	0	6	12	18	24	30	36	42	48
6LM 38/17	35	26	52,9	H (m)	243	233	221	216	204	192	173	148	116
6LM 38/18	35	26	52,9		257	247	234	229	216	203	183	157	123
6LM 38/19	35	26	52,9		272	260	247	241	228	215	194	165	129
6LM 38/20	40	30	61,1		286	274	260	254	240	226	204	174	136
6LM 38/21	40	30	61,1		300	288	273	267	252	237	214	183	143
6LM 38/22	40	30	61,1		315	301	286	279	264	249	224	191	150
6LM 38/23	50	37	75,8		329	315	299	292	276	260	234	200	157
6LM 38/24	50	37	75,8		343	329	312	305	288	271	244	209	164
6LM 38/25	50	37	75,8		357	343	325	318	300	282	255	218	170
6LM 38/26	50	37	75,8		372	356	338	330	312	294	265	226	177
6LM 38/27	50	37	75,8		386	370	351	343	324	305	275	235	184
6LM 38/28	60	45	86,3		400	384	364	356	336	316	285	244	191
6LM 38/29	60	45	86,3		415	397	377	368	348	328	295	252	198
6LM 38/30	60	45	86,3		429	411	390	381	360	339	306	261	204
6LM 38/31	60	45	86,3		443	425	403	394	372	350	316	270	211
6LM 38/32	60	45	86,3		457	438	416	407	384	361	326	279	218
6LM 38/33	60	45	86,3		472	452	429	419	396	373	336	287	225

Máx. Rend. %	76
Máx. kW / Et.	1,33

NPSH (m)	Q=25%	Q=50%	Q=75%	Q=100%
	3,4	3,4	3,8	8

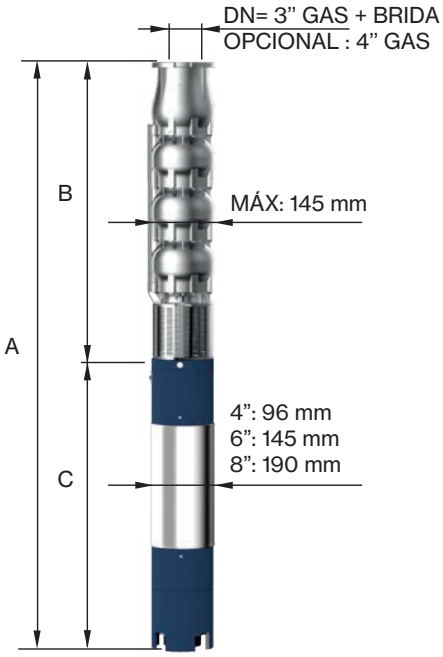

TIPO 3-	SOPORTE DEL MOTOR	DIMENSIONES (mm)			PESO (kg)	
		A	B	C	MOTOR	BOMBA
6LM 38/17	6" NEMA	3191	2010	1181	100	66
6LM 38/18		3292	2111	1181	100	69
6LM 38/19		3393	2212	1181	100	73
6LM 38/20		3564	2313	1251	108	77
6LM 38/21		3665	2414	1251	108	80
6LM 38/22		3766	2515	1251	108	84
6LM 38/23		3957	2616	1341	118	87
6LM 38/24		4058	2717	1341	118	91
6LM 38/25		4159	2818	1341	118	95
6LM 38/26		4260	2919	1341	118	98
6LM 38/27		4361	3020	1341	118	102
6LM 38/28		4311	3188	1123	178	109
6LM 38/29		4412	3289	1123	178	113
6LM 38/30		4513	3390	1123	178	116
6LM 38/31		4614	3491	1123	178	120
6LM 38/32		4715	3592	1123	178	124
6LM 38/33		4816	3693	1123	178	127

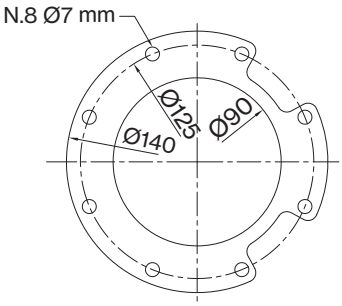

PARA TUBO COMERCIAL
DIÁMETRO EXTERIOR: 88,9 mm

6LM 38

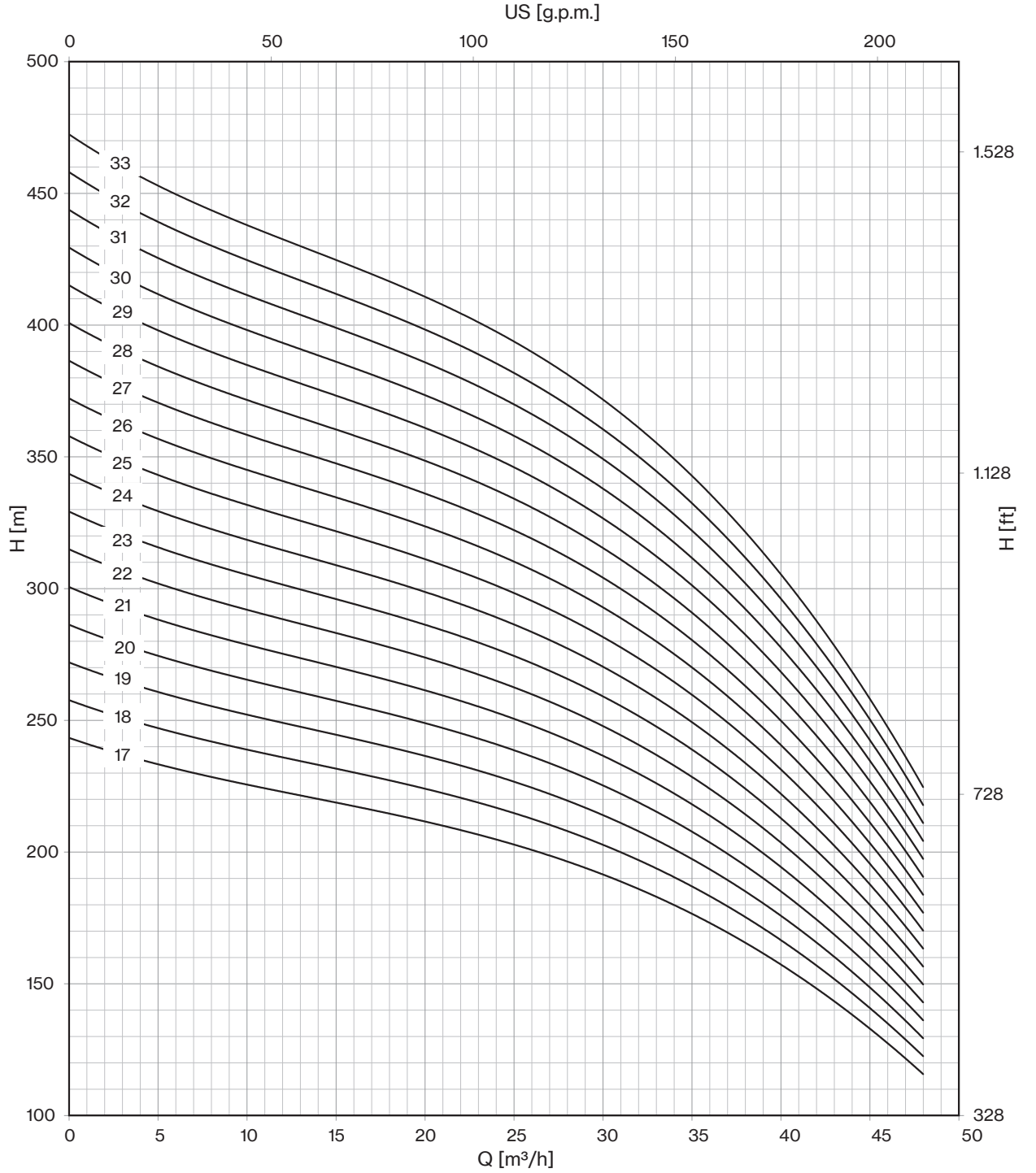

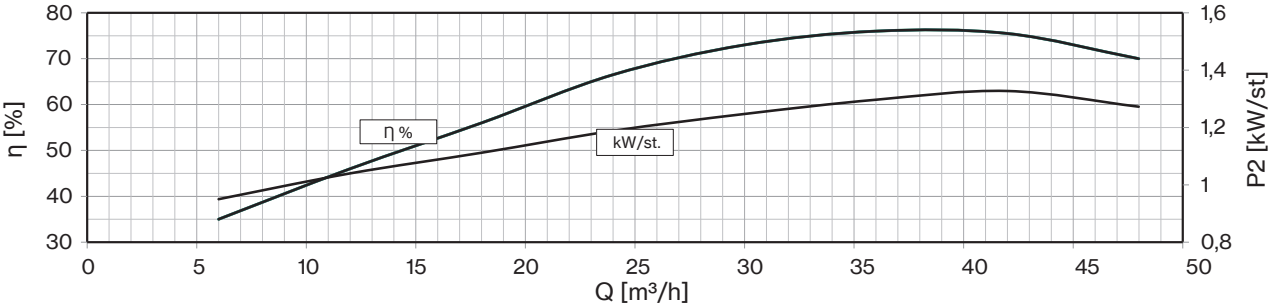

Compatibilidad con el agua potable según DM 174
MEI ≥ 0,4 (reglamento UE N. 547/2012)
Los modelos con menos de 3 etapas reducen el % ef. del 5%
Rendimiento hidráulico según ISO 9906 grado 3B

50 Hz - 2900 rpm					Q								
TIPO	MOTOR ADECUADO 3- 400V			l/min	0	200	400	500	600	700	800	900	1000
	P2		TENSIÓN	l/sec	0	3,3	6,7	8,3	10,0	11,7	13,3	15,0	16,7
	CV	kW	A	m³/h	0	12	24	30	36	42	48	54	60
6LM 48/01	2	1,5	4,0	H (m)	14	14	11	11	11	10	9	7	6
6LM 48/02	4	3	7,5		28	27	23	22	21	20	18	15	13
6LM 48/03	7,5	5,5	12,5		42	41	34	33	32	29	26	22	19
6LM 48/04	10	7,5	16,3		56	54	46	44	42	39	35	30	26
6LM 48/05	10	7,5	16,3		70	68	57	56	53	49	44	37	32
6LM 48/06	12,5	9,2	19,9		84	81	68	67	64	59	53	44	38
6LM 48/07	15	11	23,4		98	95	80	78	74	69	62	52	45
6LM 48/08	17,5	13	27,3		112	108	91	89	85	78	70	59	51
6LM 48/09	17,5	13	27,3		126	122	103	100	95	88	79	67	58
6LM 48/10	20	15	31,5		140	135	114	111	106	98	88	74	64
6LM 48/11	25	18,5	38,3		154	149	125	122	117	108	97	81	70
6LM 48/12	25	18,5	38,3		168	162	137	133	127	118	106	89	77
6LM 48/13	30	22	45,1		182	176	148	144	138	127	114	96	83
6LM 48/14	30	22	45,1		196	189	160	155	148	137	123	104	90
6LM 48/15	30	22	45,1		210	203	171	167	159	147	132	111	96
6LM 48/16	35	26	52,9		224	216	182	178	170	157	141	118	102

Máx. Rend. %	78,5
Máx. kW / Et.	1,44

NPSH (m)	Q=25%	Q=50%	Q=75%	Q=100%
	3,45	3,5	3,8	5

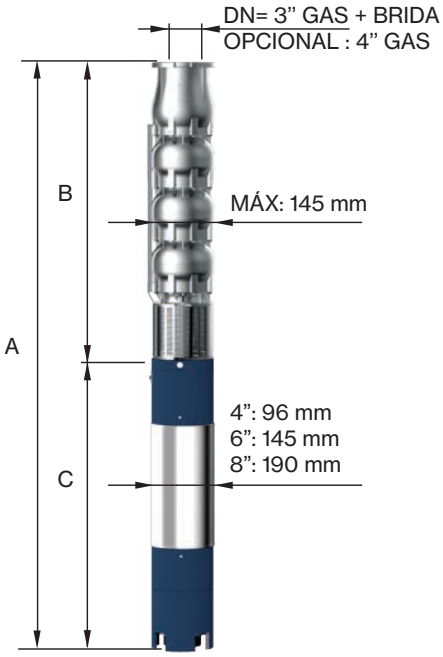

TIPO 3-	SOPORTE DEL MOTOR	DIMENSIONES (mm)			PESO (kg)	
		A	B	C	MOTOR	BOMBA
6LM 48/01-4	4" NEMA	746	354	392	13	8
6LM 48/02-4		1012	455	557	19	12
6LM 48/03-4		1254	556	698	27	15
6LM 48/04	6" NEMA	1358	657	701	55	19
6LM 48/05		1499	798	701	55	23
6LM 48/06		1650	899	751	60	26
6LM 48/07		1811	1000	811	65	30
6LM 48/08		1942	1101	841	70	33
6LM 48/09		2043	1202	841	70	37
6LM 48/10		2234	1303	931	75	41
6LM 48/11		2395	1404	991	83	44
6LM 48/12		2496	1505	991	83	48
6LM 48/13		2677	1606	1071	92	51
6LM 48/14		2778	1707	1071	92	55
6LM 48/15		2879	1808	1071	92	59
6LM 48/16		3090	1909	1181	100	62

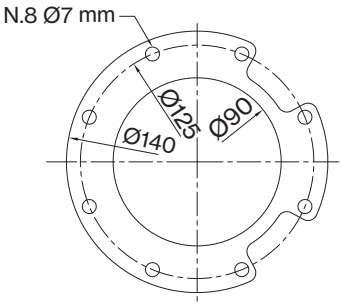

PARA TUBO COMERCIAL
DIÁMETRO EXTERIOR: 88,9 mm

6LM 48

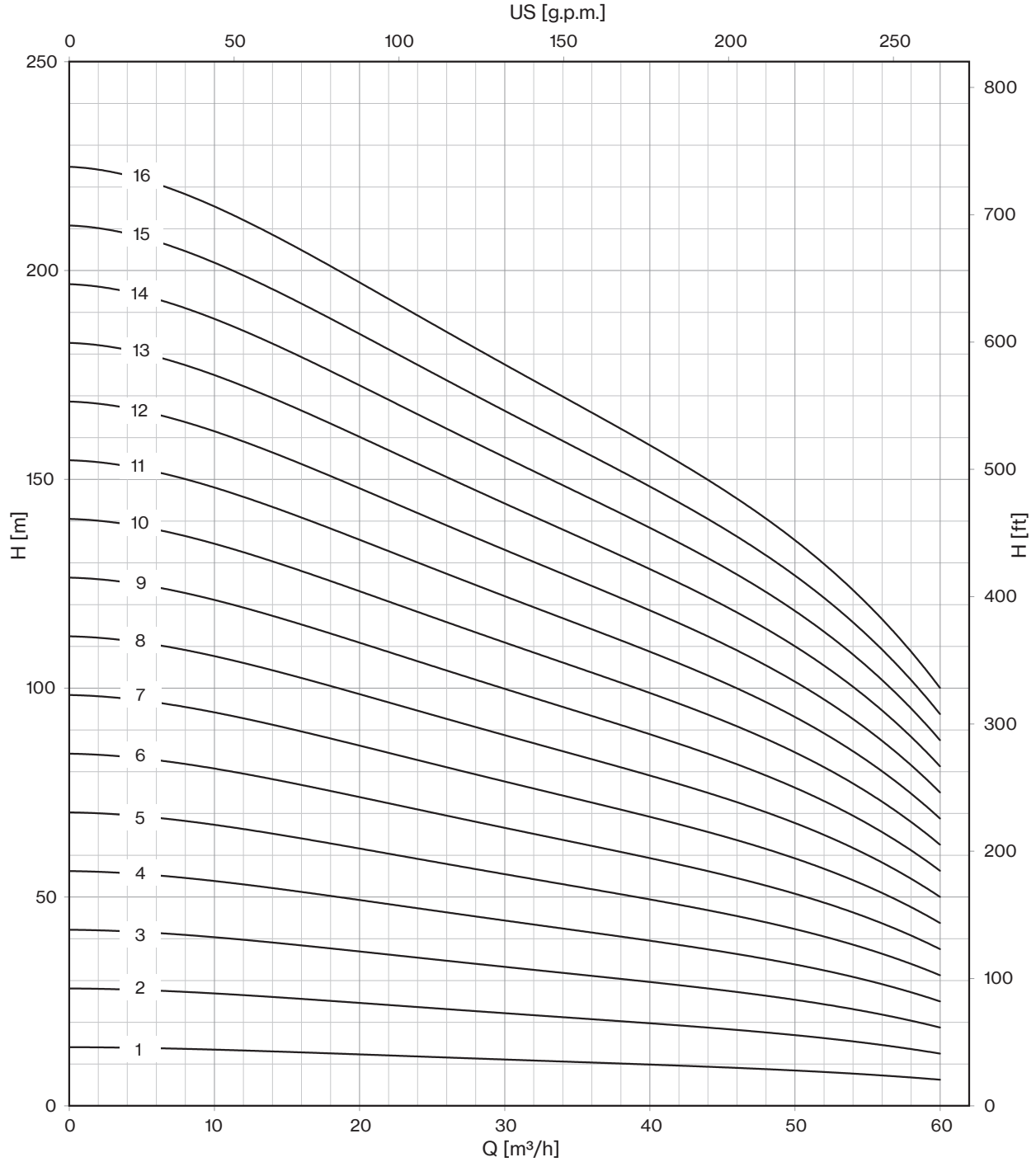

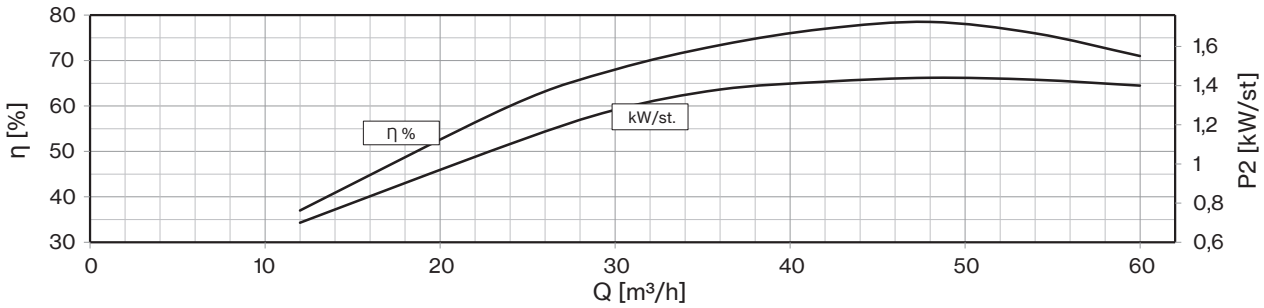

Compatibilidad con el agua potable según DM 174
MEI ≥ 0,4 (reglamento UE N. 547/2012)
Los modelos con menos de 3 etapas reducen el % ef. del 5%
Rendimiento hidráulico según ISO 9906 grado 3B

50 Hz - 2900 rpm					Q								
TIPO	MOTOR ADECUADO 3- 400V			l/min	0	200	400	500	600	700	800	900	1000
	P2		TENSIÓN	l/sec	0	3,3	6,7	8,3	10,0	11,7	13,3	15,0	16,7
	CV	kW	A	m³/h	0	12	24	30	36	42	48	54	60
6LM 48/17	35	26	52,9	H (m)	238	230	194	189	180	167	150	126	109
6LM 48/18	35	26	52,9		252	243	205	200	191	176	158	133	115
6LM 48/19	40	30	61,1		266	257	217	211	201	186	167	141	122
6LM 48/20	40	30	61,1		280	270	228	222	212	196	176	148	128
6LM 48/21	50	37	75,8		294	284	239	233	223	206	185	155	134
6LM 48/22	50	37	75,8		308	297	251	244	233	216	194	163	141
6LM 48/23	50	37	75,8		322	311	262	255	244	225	202	170	147
6LM 48/24	50	37	75,8		336	324	274	266	254	235	211	178	154
6LM 48/25	50	37	75,8		350	338	285	278	265	245	220	185	160
6LM 48/26	60	45	86,3		364	351	296	289	276	255	229	192	166
6LM 48/27	60	45	86,3		378	365	308	300	286	265	238	200	173
6LM 48/28	60	45	86,3		392	378	319	311	297	274	246	207	179
6LM 48/29	60	45	86,3		406	392	331	322	307	284	255	215	186
6LM 48/30	60	45	86,3		420	405	342	333	318	294	264	222	192

Máx. Rend. %	78,5
Máx. kW / Et.	1,44

NPSH (m)	Q=25%	Q=50%	Q=75%	Q=100%
	3,45	3,5	3,8	5

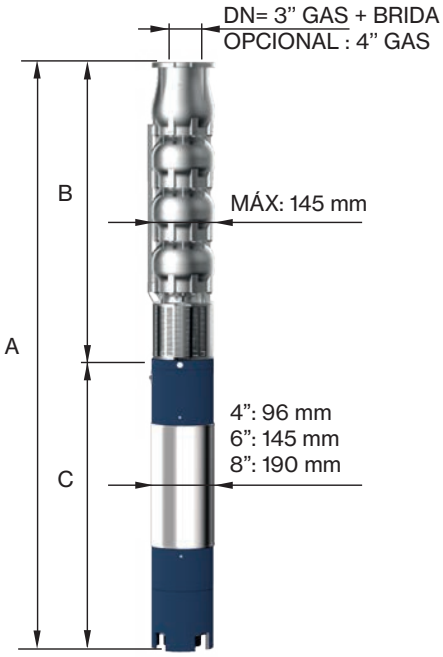

TIPO 3-	SOPORTE DEL MOTOR	DIMENSIONES (mm)			PESO (kg)	
		A	B	C	MOTOR	BOMBA
6LM 48/17	6" NEMA	3191	2010	1181	100	66
6LM 48/18		3292	2111	1181	100	69
6LM 48/19		3463	2212	1251	108	73
6LM 48/20		3564	2313	1251	108	77
6LM 48/21		3755	2414	1341	118	80
6LM 48/22		3856	2515	1341	118	84
6LM 48/23		3957	2616	1341	118	87
6LM 48/24		4058	2717	1341	118	91
6LM 48/25		4159	2818	1341	118	95
6LM 48/26		4109	2986	1123	178	102
6LM 48/27		4210	3087	1123	178	106
6LM 48/28		4311	3188	1123	178	109
6LM 48/29		4412	3289	1123	178	113
6LM 48/30		4513	3390	1123	178	116

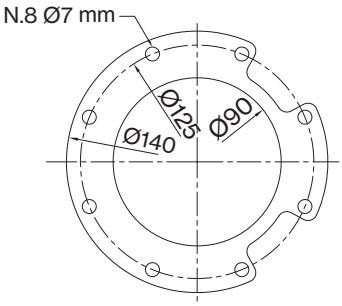

PARA TUBO COMERCIAL
DIÁMETRO EXTERIOR: 88,9 mm

6LM 48

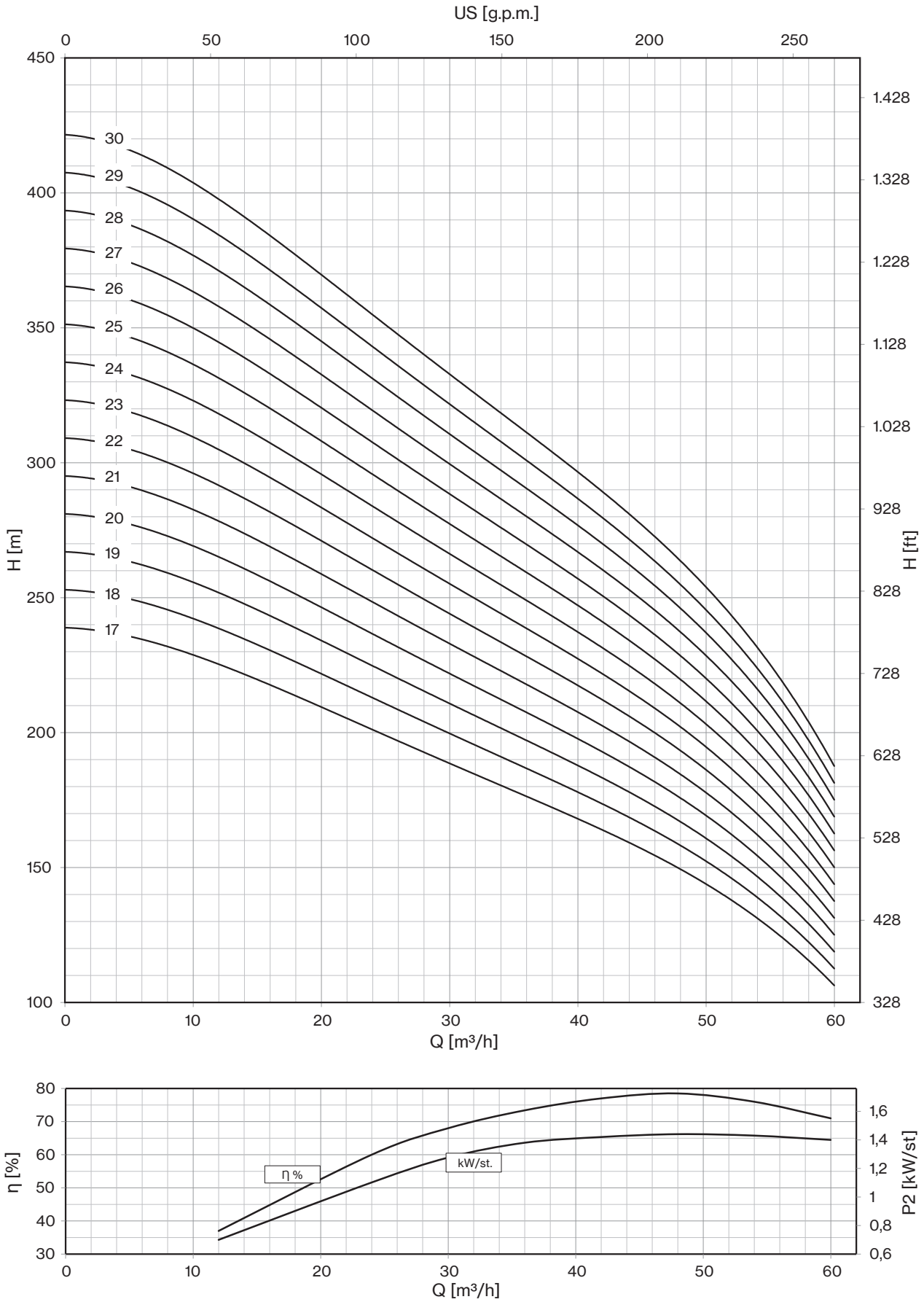

Compatibilidad con el agua potable según DM 174
MEI ≥ 0,4 (reglamento UE N. 547/2012)
Los modelos con menos de 3 etapas reducen el % ef. del 5%
Rendimiento hidráulico según ISO 9906 grado 3B

50 Hz - 2900 rpm					Q								
TIPO	MOTOR ADECUADO 3- 400V			l/min	0	300	600	700	800	900	1000	1100	1200
	P2		TENSIÓN	l/sec	0	5,0	10,0	11,7	13,3	15,0	16,7	18,3	20,0
	CV	kW	A	m³/h	0	18	36	42	48	54	60	66	72
6LM 60/01	3	2	5,50		14	12	10	10	9	9	8	7	6
6LM 60/02	5,5	4	10,00		27	25	21	19	18	17	16	14	12
6LM 60/03	7,5	5,5	12,50		41	37	31	29	27	26	23	21	18
6LM 60/04	10	7,5	16,30		55	49	41	38	36	34	31	28	24
6LM 60/05	12,5	9,2	19,90		69	62	52	48	46	43	39	35	30
6LM 60/06	15	11	23,40		82	74	62	58	55	51	47	41	36
6LM 60/07	17,5	13	27,30		96	86	72	67	64	60	55	48	42
6LM 60/08	20	15	31,50	H	110	98	82	77	73	68	62	55	48
6LM 60/09	20	15	31,50	(m)	123	111	93	86	82	77	70	62	54
6LM 60/10	25	18,5	38,30		137	123	103	96	91	85	78	69	60
6LM 60/11	25	18,5	38,30		151	135	113	106	100	94	86	76	66
6LM 60/12	30	22	45,10		164	148	124	115	109	102	94	83	72
6LM 60/13	30	22	45,10		178	160	134	125	118	111	101	90	78
6LM 60/14	35	26	52,90		192	172	144	134	127	119	109	97	84
6LM 60/15	35	26	52,90		206	185	155	144	137	128	117	104	90
6LM 60/16	40	30	61,10		219	197	165	154	146	136	125	110	96

Máx. Rend. %	77
Máx. kW / Et.	1,65

NPSH (m)	Q=25%	Q=50%	Q=75%	Q=100%
	3,8	3,8	5,1	7,1

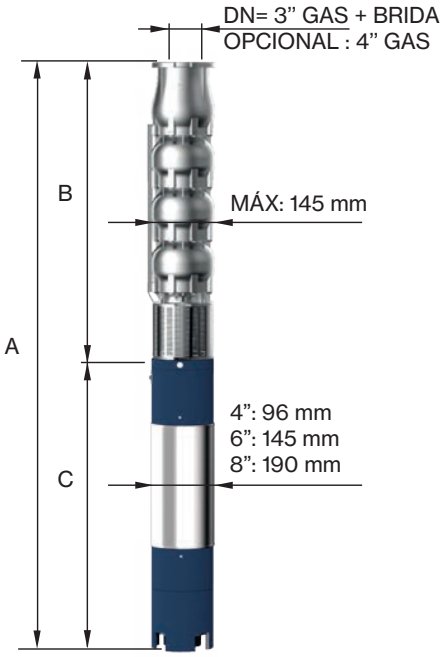

TIPO 3-	SOPORTE DEL MOTOR	DIMENSIONES (mm)			PESO (kg)	
		A	B	C	MOTOR	BOMBA
6LM 60/01-4		812	360	452	15	8
6LM 60/02-4	4" NEMA	1064	467	597	22	12
6LM 60/03-4		1272	574	698	27	16
6LM 60/04		1422	721	701	55	20
6LM 60/05		1579	828	751	60	24
6LM 60/06		1746	935	811	65	27
6LM 60/07		1883	1042	841	70	31
6LM 60/08		2080	1149	931	75	35
6LM 60/09		2187	1256	931	75	39
6LM 60/10	6" NEMA	2354	1363	991	83	43
6LM 60/11		2461	1470	991	83	46
6LM 60/12		2648	1577	1071	92	50
6LM 60/13		2755	1684	1071	92	54
6LM 60/14		2972	1791	1181	100	58
6LM 60/15		3079	1898	1181	100	62
6LM 60/16		3256	2005	1251	108	65

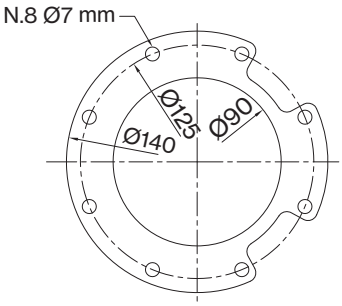

PARA TUBO COMERCIAL
DIÁMETRO EXTERIOR: 88,9 mm

6LM 60

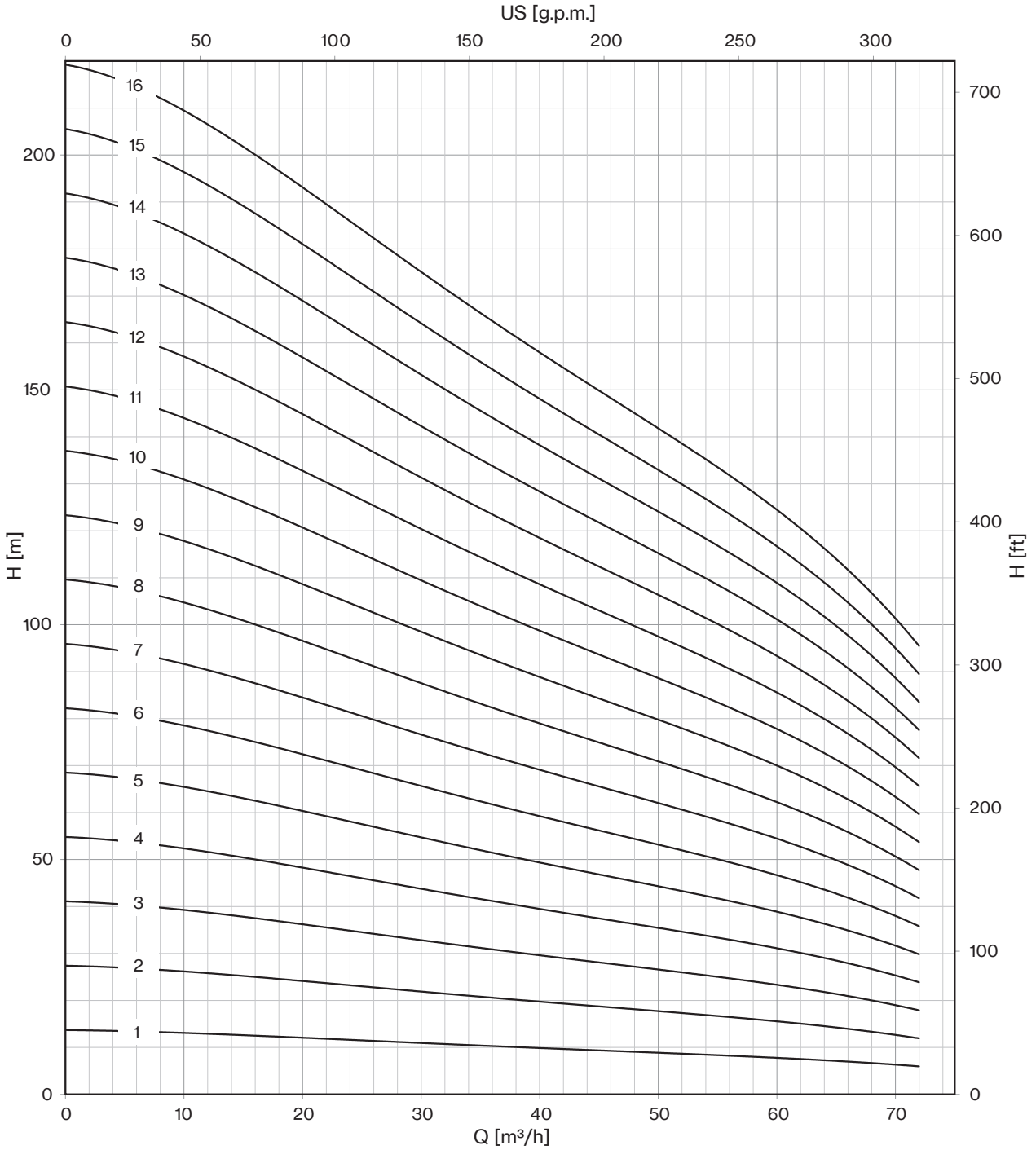

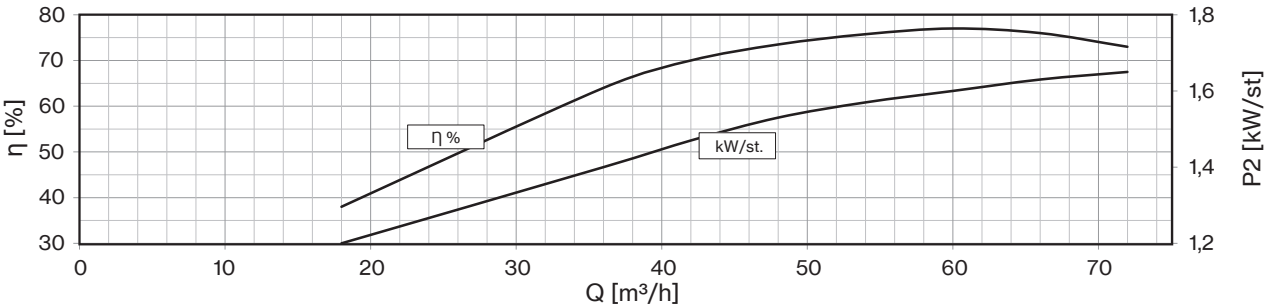

Compatibilidad con el agua potable según DM 174
MEI ≥ 0,4 (reglamento UE N. 547/2012)
Los modelos con menos de 3 etapas reducen el % ef. del 5%
Rendimiento hidráulico según ISO 9906 grado 3B

50 Hz - 2900 rpm					Q								
TIPO	MOTOR ADECUADO 3~ 400V			l/min	0	300	600	700	800	900	1000	1100	1200
	P2		TENSIÓN	l/sec	0	5,0	10,0	11,7	13,3	15,0	16,7	18,3	20,0
	CV	kW	A	m³/h	0	18	36	42	48	54	60	66	72
6LM 60/17	40	30	61,1	H (m)	233	209	175	163	155	145	133	117	102
6LM 60/18	40	30	61,1		247	221	185	173	164	153	140	124	108
6LM 60/19	50	37	75,8		260	234	196	182	173	162	148	131	114
6LM 60/20	50	37	75,8		274	246	206	192	182	170	156	138	120
6LM 60/21	50	37	75,8		288	258	216	202	191	179	164	145	126
6LM 60/22	50	37	75,8		301	271	227	211	200	187	172	152	132
6LM 60/23	60	45	86,3		315	283	237	221	209	196	179	159	138
6LM 60/24	60	45	86,3		329	295	247	230	218	204	187	166	144
6LM 60/25	60	45	86,3		343	308	258	240	228	213	195	173	150
6LM 60/26	60	45	86,3		356	320	268	250	237	221	203	179	156
6LM 60/27	60	45	86,3		370	332	278	259	246	230	211	186	162
6LM 60/28	75	55	106,2		384	344	288	269	255	238	218	193	168
6LM 60/29	75	55	106,2		397	357	299	278	264	247	226	200	174
6LM 60/30	75	55	106,2		411	369	309	288	273	255	234	207	180
6LM 60/31	75	55	106,2		425	381	319	298	282	264	242	214	186
6LM 60/32	75	55	106,2		438	394	330	307	291	272	250	221	192
6LM 60/33	75	55	106,2		452	406	340	317	300	281	257	228	198

Máx. Rend. %	77
Máx. kW / Et.	1,65

NPSH (m)	Q=25%	Q=50%	Q=75%	Q=100%
	3,8	3,8	5,1	7,1

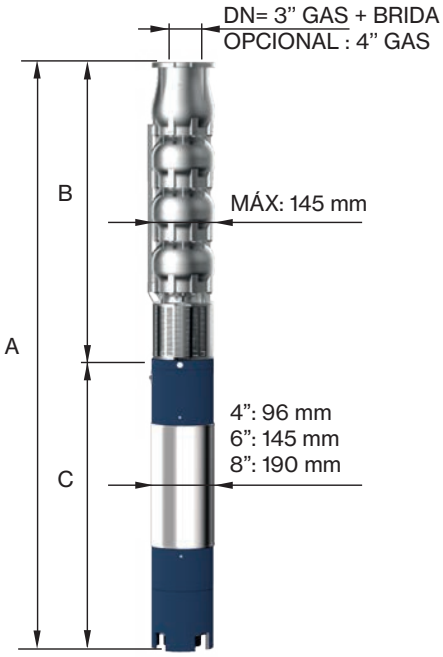

TIPO 3~	SOPORTE DEL MOTOR	DIMENSIONES (mm)			PESO (kg)	
		A	B	C	MOTOR	BOMBA
6LM 60/17	6” NEMA	3363	2112	1251	108	69
6LM 60/18		3470	2219	1251	108	73
6LM 60/19		3667	2326	1341	118	77
6LM 60/20		3774	2433	1341	118	81
6LM 60/21		3881	2540	1341	118	84
6LM 60/22		3988	2647	1341	118	88
6LM 60/23		3944	2821	1123	178	96
6LM 60/24		4051	2928	1123	178	100
6LM 60/25		4158	3035	1123	178	103
6LM 60/26		4265	3142	1123	178	107
6LM 60/27		4372	3249	1123	178	111
6LM 60/28		4589	3356	1233	200	115
6LM 60/29		4696	3463	1233	200	119
6LM 60/30		4803	3570	1233	200	122
6LM 60/31		4910	3677	1233	200	126
6LM 60/32		5017	3784	1233	200	130
6LM 60/33		5124	3891	1233	200	134

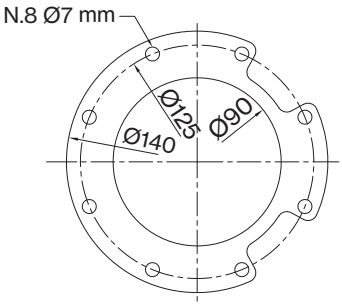

PARA TUBO COMERCIAL
DIÁMETRO EXTERIOR: 88,9 mm

6LM 60

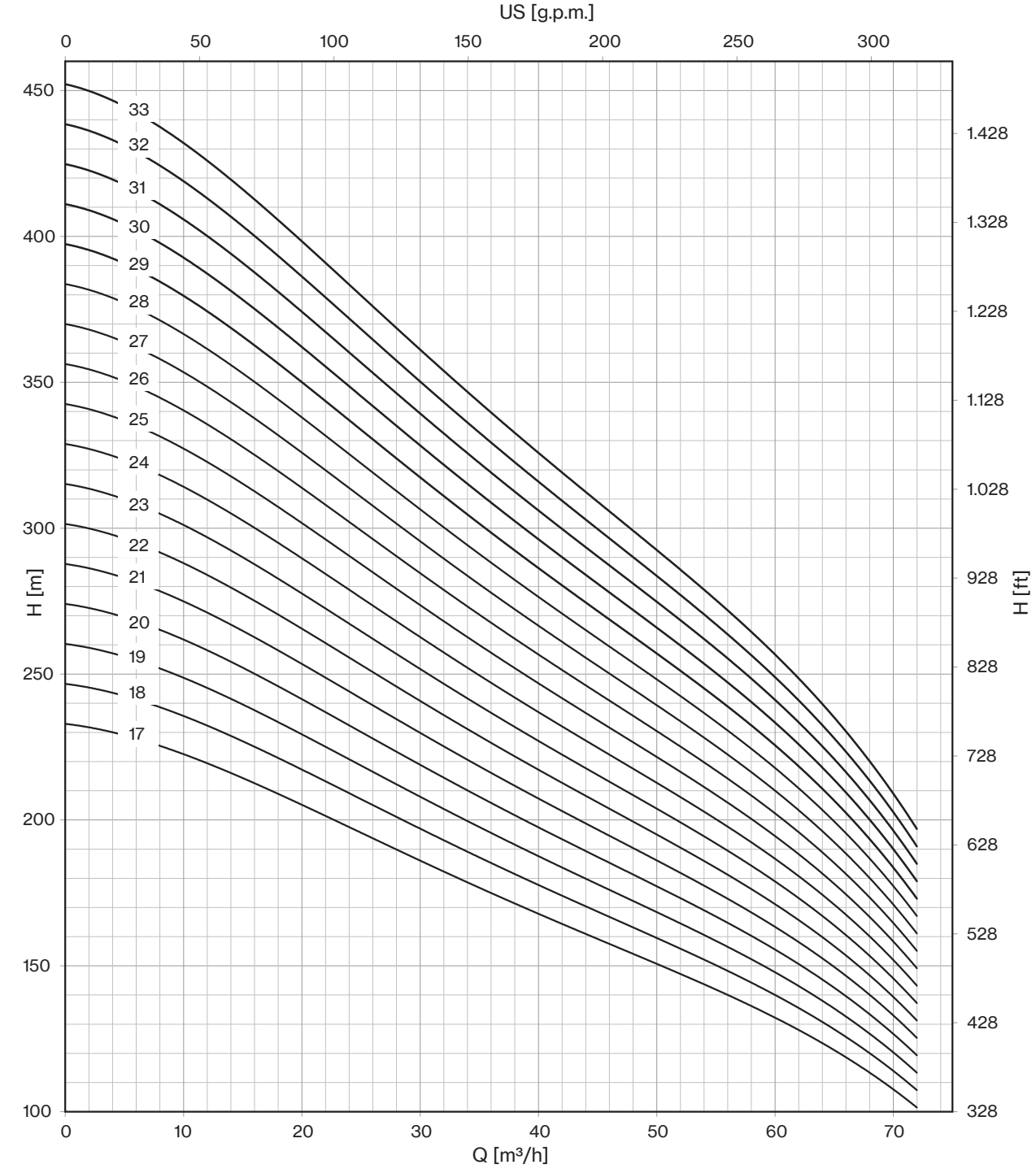

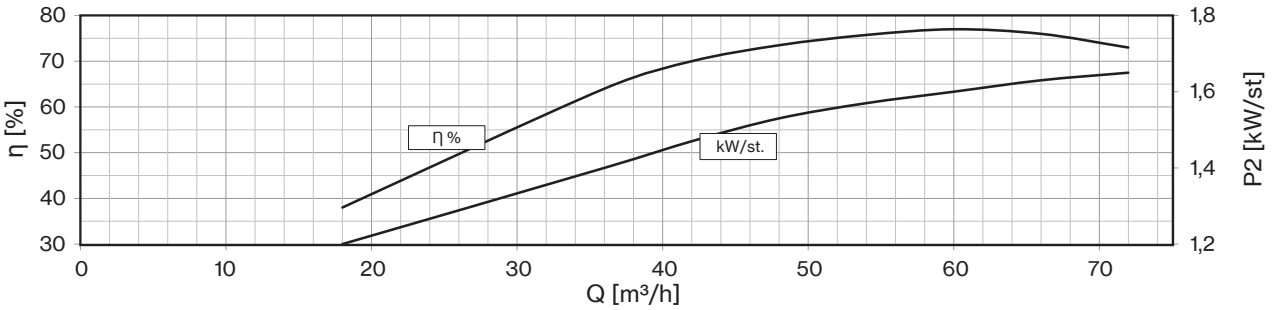

Compatibilidad con el agua potable según DM 174
MEI ≥ 0,4 (reglamento UE N. 547/2012)
Los modelos con menos de 3 etapas reducen el % ef. del 5%
Rendimiento hidráulico según ISO 9906 grado 3B

50 Hz - 2900 rpm					Q								
TIPO	MOTOR ADECUADO 3- 400V			l/min	0	300	900	1000	1100	1200	1300	1400	1500
	P2		TENSIÓN	l/sec	0	5,0	15,0	16,7	18,3	20,0	21,7	23,3	25,0
	CV	kW	A	m³/h	0	18	54	60	66	72	78	84	90
6LM 70/01	3	2,2	5,5	H (m)	13	12	10	9	9	9	8	7	6
6LM 70/02	7,5	5,5	12,5		26	24	19	19	18	17	15	13	11
6LM 70/03	10	7,5	16,3		39	36	29	28	27	26	23	20	17
6LM 70/04	12,5	9,2	19,9		52	48	38	38	36	34	30	26	22
6LM 70/05	15	11	23,4		66	61	48	47	46	43	38	33	28
6LM 70/06	20	15	31,5		79	73	57	56	55	51	46	40	34
6LM 70/07	25	18,5	38,3		92	85	67	66	64	60	53	46	39
6LM 70/08	25	18,5	38,3		105	97	76	75	73	68	61	53	45
6LM 70/09	30	22	45,1		118	109	86	85	82	77	68	59	50
6LM 70/10	30	22	45,1		131	121	96	94	91	85	76	66	56
6LM 70/11	35	26	52,9		144	133	105	103	100	94	84	73	62
6LM 70/12	40	30	61,1		157	145	115	113	109	102	91	79	67
6LM 70/13	40	30	61,1		170	157	124	122	118	111	99	86	73

Máx. Rend. %	76
Máx. kW / Et.	2,18

NPSH (m)	Q=25%	Q=50%	Q=75%	Q=100%
	3,8	3,8	5,1	7,1

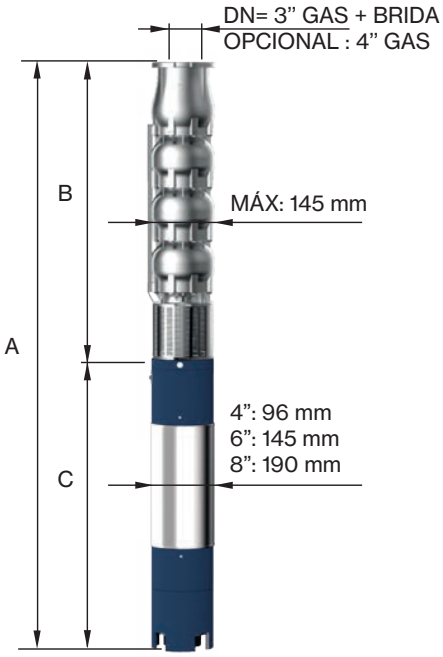

TIPO 3-	SOPORTE DEL MOTOR	DIMENSIONES (mm)			PESO (kg)	
		A	B	C	MOTOR	BOMBA
6LM 70/01-4	4" NEMA	812	360	452	15	8
6LM 70/02-4		1165	467	698	27	12
6LM 70/03	6" NEMA	1315	614	701	55	16
6LM 70/04		1472	721	751	60	20
6LM 70/05		1639	828	811	65	24
6LM 70/06		1866	935	931	75	27
6LM 70/07		2033	1042	991	83	31
6LM 70/08		2140	1149	991	83	35
6LM 70/09		2327	1256	1071	92	39
6LM 70/10		2434	1363	1071	92	43
6LM 70/11		2651	1470	1181	100	46
6LM 70/12		2828	1577	1251	108	50
6LM 70/13		2935	1684	1251	108	54

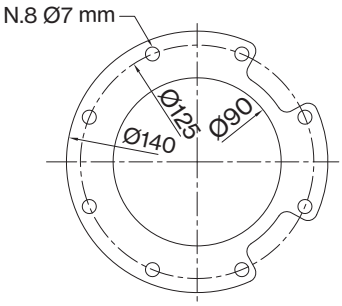

PARA TUBO COMERCIAL
DIÁMETRO EXTERIOR: 88,9 mm

6LM 70

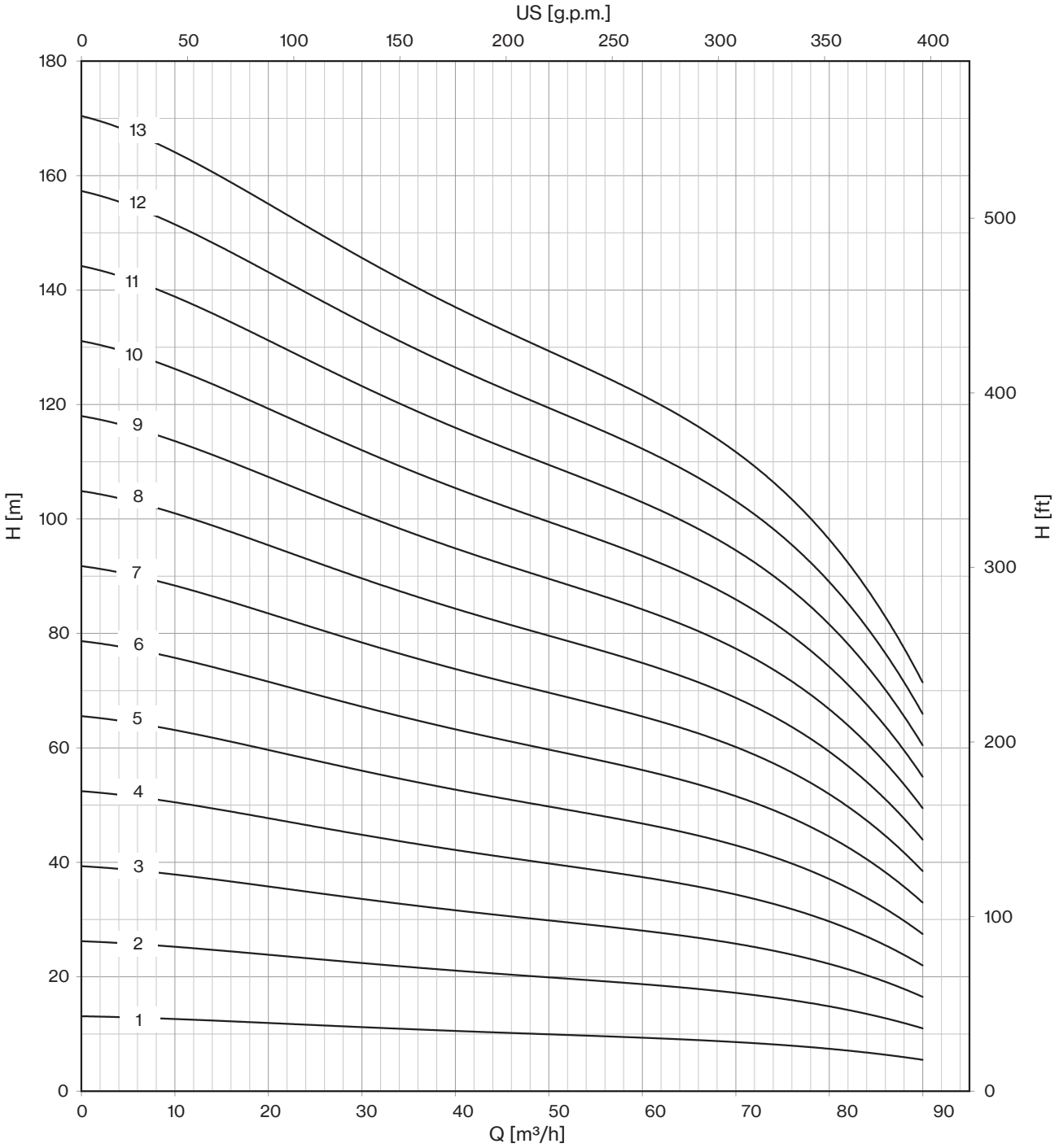

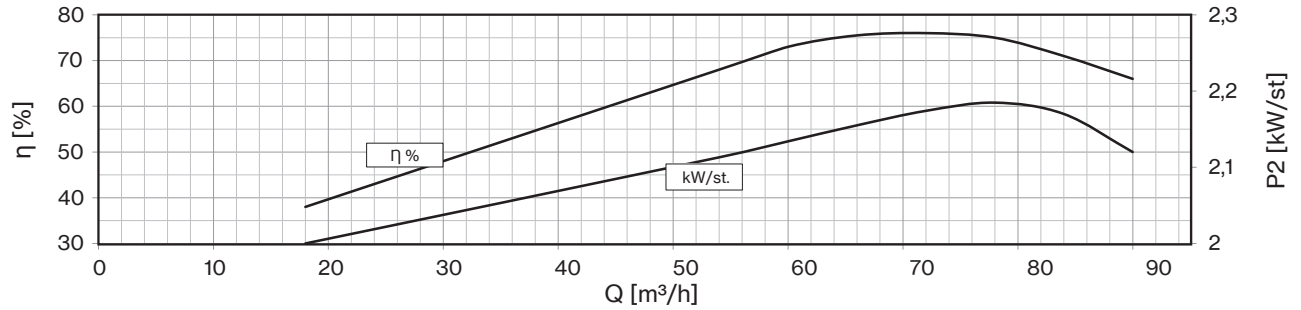

Compatibilidad con el agua potable según DM 174
MEI ≥ 0,4 (reglamento UE N. 547/2012)
Los modelos con menos de 3 etapas reducen el % ef. del 5%
Rendimiento hidráulico según ISO 9906 grado 3B

50 Hz - 2900 rpm					Q								
TIPO	MOTOR ADECUADO 3- 400V			l/min	0	300	900	1000	1100	1200	1300	1400	1500
	P2		TENSIÓN	l/sec	0	5,0	15,0	16,7	18,3	20,0	21,7	23,3	25,0
	CV	kW	A	m³/h	0	18	54	60	66	72	78	84	90
6LM 70/14	50	37	75,8	H (m)	183	169	134	132	127	119	106	92	78
6LM 70/15	50	37	75,8		197	182	143	141	137	128	114	99	84
6LM 70/16	50	37	75,8		210	194	153	150	146	136	122	106	90
6LM 70/17	60	45	86,3		223	206	162	160	155	145	129	112	95
6LM 70/18	60	45	86,3		236	218	172	169	164	153	137	119	101
6LM 70/19	60	45	86,3		249	230	181	179	173	162	144	125	106
6LM 70/20	60	45	86,3		262	242	191	188	182	170	152	132	112
6LM 70/21	75	55	106,2		275	254	201	197	191	179	160	139	118
6LM 70/22	75	55	106,2		288	266	210	207	200	187	167	145	123
6LM 70/23	75	55	106,2		301	278	220	216	209	196	175	152	129
6LM 70/24	75	55	106,2		314	290	229	226	218	204	182	158	134
6LM 70/25	75	55	106,2		328	303	239	235	228	213	190	165	140

Máx. Rend. %	76
Máx. kW / Et.	2,18

NPSH (m)	Q=25%	Q=50%	Q=75%	Q=100%
	3,8	3,8	5,1	7,1

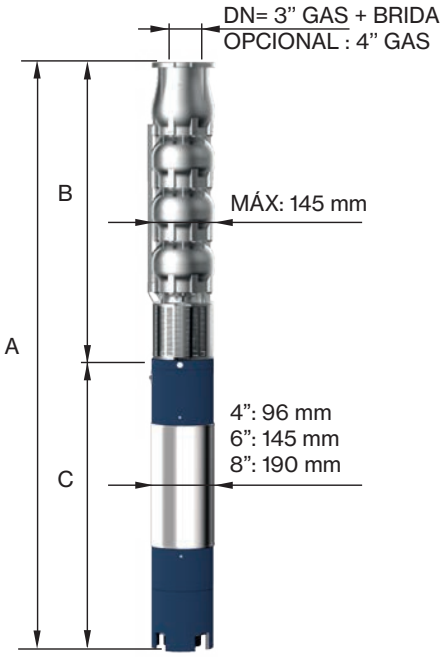

TIPO 3-	SOPORTE DEL MOTOR	DIMENSIONES (mm)			PESO (kg)	
		A	B	C	MOTOR	BOMBA
6LM 70/14	6" NEMA	3132	1791	1341	118	58
6LM 70/15		3239	1898	1341	118	62
6LM 70/16		3346	2005	1341	118	65
6LM 70/17		3235	2112	1123	178	69
6LM 70/18		3342	2219	1123	178	73
6LM 70/19		3516	2393	1123	178	81
6LM 70/20		3623	2500	1123	178	84
6LM 70/21		3840	2607	1233	200	88
6LM 70/22		3947	2714	1233	200	92
6LM 70/23		4054	2821	1233	200	96
6LM 70/24		4161	2928	1233	200	100
6LM 70/25		4268	3035	1233	200	103

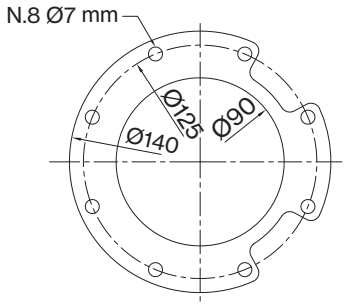

PARA TUBO COMERCIAL
DIÁMETRO EXTERIOR: 88,9 mm

6LM 70

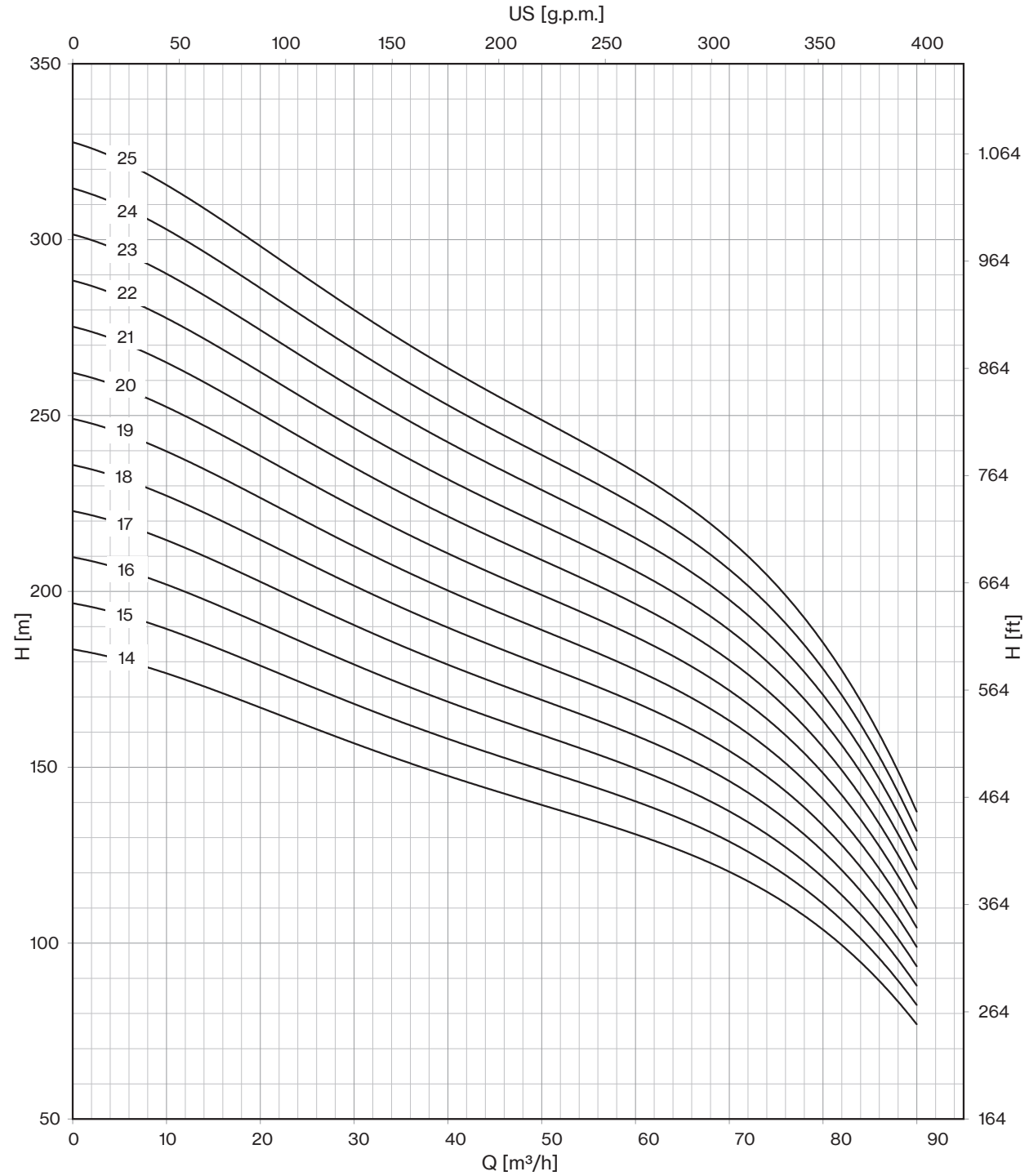

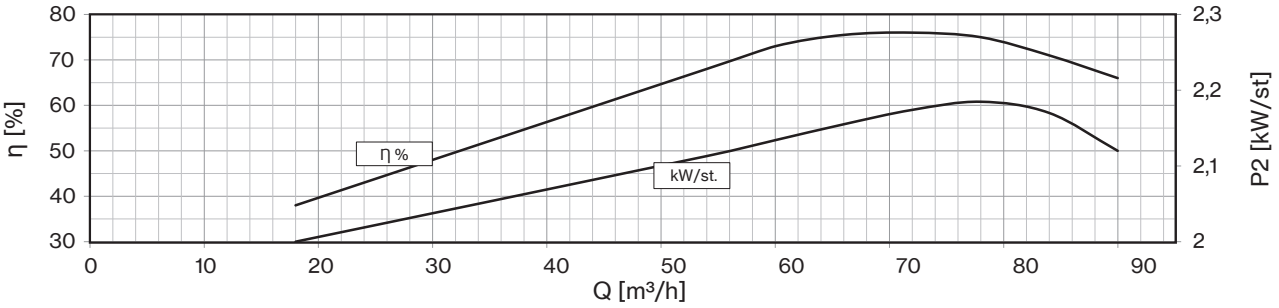

Compatibilidad con el agua potable según DM 174
MEI ≥ 0,4 (reglamento UE N. 547/2012)
Los modelos con menos de 3 etapas reducen el % ef. del 5%
Rendimiento hidráulico según ISO 9906 grado 3B

Línea 8LRH y 8LM

Sumergibles para pozo

Bombas centrífugas multicelulares sumergibles para pozos de 8”.
La línea 8LRH tiene una ejecución de tipo radial, mientras que la 8LM es de tipo semi-axial. Estas bombas cuentan con una válvula de retención integrada en la boca de impulsión. El soporte y el acoplamiento del motor de la bomba están fabricados conforme a los estándares NEMA. Todos los componentes están construidos en acero inox utilizando tecnología de microfusión a la cera perdida. El material estándar es acero inox AISI 304. Como alternativa, están disponibles bajo pedido los siguientes materiales: acero inox AISI 316 y acero Duplex (EN 1.4462). Los cojinetes de buje y los anillos de desgaste están fabricados en caucho resistente a la abrasión de arena, mientras que el anillo de empuje inverso está hecho de PTFE/Grafito.
Estas bombas son adecuadas para una amplia gama de aplicaciones, incluidos usos civiles y agrícolas.

Datos generales de funcionamiento:

- Caudal: hasta 192 m³/h
- Presión: hasta 719 m
- Eficiencia hidráulica (8”): hasta el 78,5%
- Potencias: hasta 185 kW
- Velocidad de rotación: 2.900 rpm
- Profundidad máxima: 350 m
- Cantidad máxima de arena: 100 gr/m³
- Compatibilidad con agua potable según DM174
- MEI ≥ 0,4 (Directiva EU N° 547/2012)
- Tolerancia de prestaciones: ISO 9906-3B

Características constructivas	
Boca de impulsión y succión	acero inox AISI 304 (LRHS-LMS) acero inox AISI 316 (LRHX-LMX) Duplex EN 1.4462 (LRHD-LMD)
Válvula	acero inox AISI 304 (LRHS-LMS) acero inox AISI 316 (LRHX-LMX) Duplex EN 1.4462 (LRHD-LMD)
Rodetes y difusores	acero inox AISI 304 (LRHS-LMS) acero inox AISI 316 (LRHX-LMX) Duplex EN 1.4462 (LRHD-LMD)
Cojinete superior	caucho NBR
Eje cuerpo bomba	acero inox AISI 304 (LRS-LMS) acero inox AISI 316 (LRX-LMX) Duplex EN 1.4462 (LRD-LMD)
Cantidad de arena en el agua	máx. 100 gr/m³

Motor	
Asíncrono 2 polos	rebobinable refrigerado por agua
Clase de aislamiento	Y (máx. 30 °C) - Tipo de bobinado PPC F (máx. 50 °C) - Tipo de bobinado PE2+PA o LPE
Grado de protección	IP68
Temperatura del líquido	máx. 30 °C (máx. 50 °C bajo pedido)
Profundidad de inmersión	máx. 350 m

Línea 8LRH

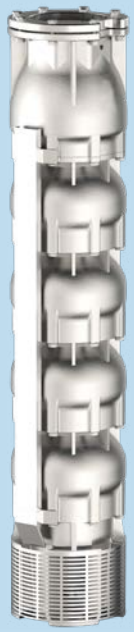

Línea 8LM

8LRH 34

50 Hz - 2900 rpm					Q						
TIPO	MOTOR ADECUADO 3- 400V			l/min	0	200	300	400	500	600	700
	P2		TENSIÓN	l/sec	0,0	3,3	5,0	6,7	8,3	10,0	11,7
	CV	kW	A	m³/h	0	12	18	24	30	36	42
8LRH 34/01	5,5	4	9,1		23	22	21	20	19	17	14
8LRH 34/02	7,5	5,5	12,3		46	44	42	40	37	33	27
8LRH 34/03	10	7,5	16,3		69	66	63	59	56	50	41
8LRH 34/04	15	11	23,4		92	88	84	79	74	66	54
8LRH 34/05	17,5	13	27,3		115	110	105	99	93	83	68
8LRH 34/06	20	15	31,5		138	132	126	119	111	100	82
8LRH 34/07	25	18,5	38,3		161	154	147	139	130	116	95
8LRH 34/08	30	22	45,1	H	184	176	168	158	148	133	109
8LRH 34/09	30	22	45,1	(m)	207	198	189	178	167	149	122
8LRH 34/10	35	26	52,9		230	220	210	198	185	166	136
8LRH 34/11	35	26	52,9		253	242	231	218	204	183	150
8LRH 34/12	40	30	61,1		276	264	252	238	222	199	163
8LRH 34/13	50	37	75,8		299	286	273	257	241	216	177
8LRH 34/14	50	37	75,8		322	308	294	277	259	232	190
8LRH 34/15	50	37	75,8		345	330	315	297	278	249	204
8LRH 34/16	60	44	86,3		368	352	336	317	296	266	218

Máx. Rend. %	71
Máx. kW / Et.	2,4

NPSH (m)	Q=25%	Q=50%	Q=75%	Q=100%
	3,3	3,3	4,5	6,7

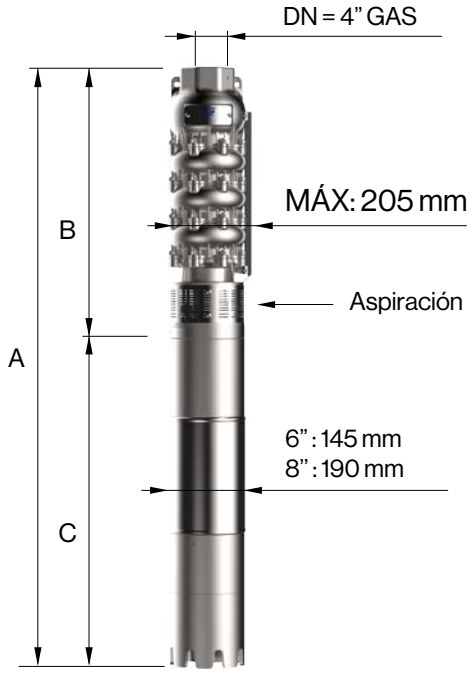

TIPO 3-	SOPORTE DEL MOTOR	DIMENSIONES (mm)			PESO (kg)	
		A	B	C	MOTOR	BOMBA
8LRH 34/01-6		1106	460	646	40	21
8LRH 34/02-6		1211	540	671	45	27
8LRH 34/03-6		1321	620	701	55	33
8LRH 34/04-6		1511	700	811	65	40
8LRH 34/05-6		1621	780	841	70	46
8LRH 34/06-6		1791	860	931	75	52
8LRH 34/07-6		1931	940	991	83	58
8LRH 34/08-6	6" NEMA	2091	1020	1071	92	64
8LRH 34/09-6		2171	1100	1071	92	70
8LRH 34/10-6		2361	1180	1181	100	77
8LRH 34/11-6		2441	1260	1181	100	83
8LRH 34/12-6		2591	1340	1251	108	89
8LRH 34/13-6		2761	1420	1341	118	95
8LRH 34/14-6		2841	1500	1341	118	101
8LRH 34/15-6		2921	1580	1341	118	107
8LRH 34/16	8" NEMA	2783	1660	1123	178	113

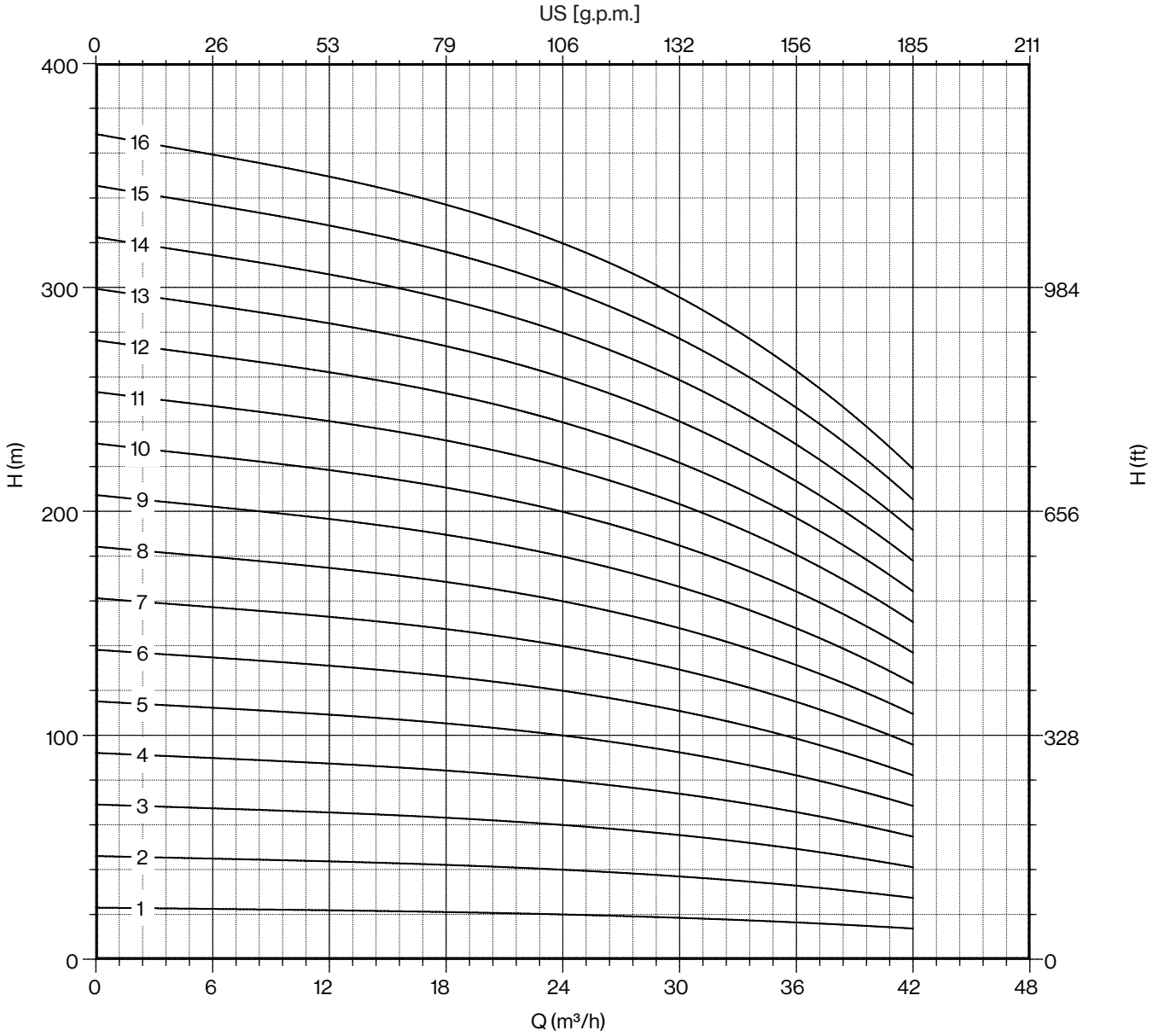

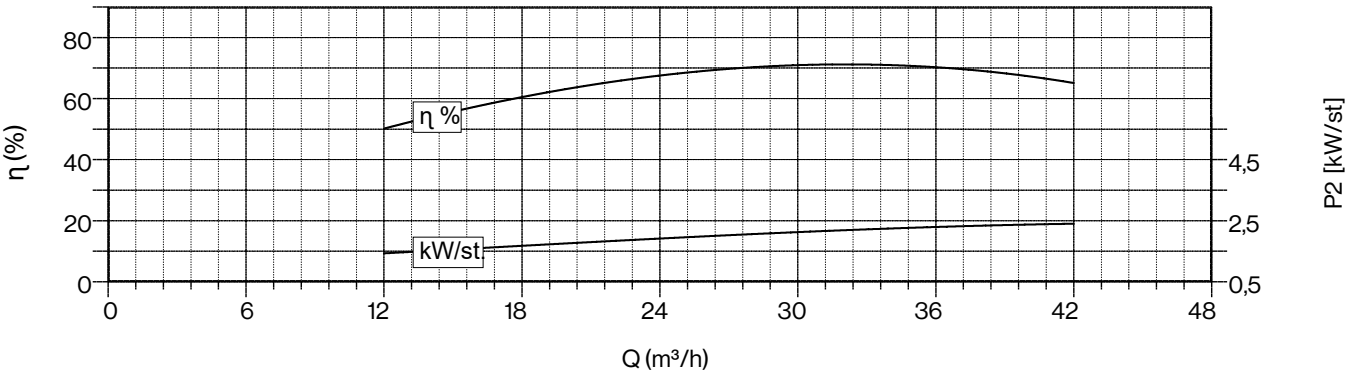

Compatibilidad con el agua potable según DM 174
MEI ≥ 0,4 (reglamento UE N. 547/2012)
Los modelos con menos de 3 etapas reducen el % ef. del 5%
Rendimiento hidráulico según ISO 9906 grado 3B

8LRH 34

50 Hz - 2900 rpm					Q						
TIPO	MOTOR ADECUADO 3- 400V			l/min	0	200	300	400	500	600	700
	P2		TENSIÓN	l/sec	0,0	3,3	5,0	6,7	8,3	10,0	11,7
	CV	kW	A	m³/h	0	12	18	24	30	36	42
8LRH 34/17	60	44	86,3	H (m)	391	374	357	337	315	282	231
8LRH 34/18	60	44	86,3		414	396	378	356	333	299	245
8LRH 34/19	75	55	106,2		437	418	399	376	352	315	258
8LRH 34/20	75	55	106,2		460	440	420	396	370	332	272
8LRH 34/21	75	55	106,2		483	462	441	416	389	349	286
8LRH 34/22	75	55	106,2		506	484	462	436	407	365	299
8LRH 34/23	75	55	106,2		529	506	483	455	426	382	313
8LRH 34/24	90	66	126		552	528	504	475	444	398	326
8LRH 34/25	90	66	126		575	550	525	495	463	415	340
8LRH 34/26	90	66	126		598	572	546	515	481	432	354
8LRH 34/27	90	66	126		621	594	567	535	500	448	367
8LRH 34/28	90	66	126		644	616	588	554	518	465	381
8LRH 34/29	100	75	143,2		667	638	609	574	537	481	394
8LRH 34/30	100	75	143,2		690	660	630	594	555	498	408
8LRH 34/31	100	75	143,2		713	682	651	614	574	515	422

Máx. Rend. %	71
Máx. kW / Et.	2,4

NPSH (m)	Q=25%	Q=50%	Q=75%	Q=100%
	3,3	3,3	4,5	6,7

TIPO 3-	SOPORTE DEL MOTOR	DIMENSIONES (mm)			PESO (kg)	
		A	B	C	MOTOR	BOMBA
8LRH 34/17	8" NEMA	2863	1740	1123	178	120
8LRH 34/18		2943	1820	1123	178	126
8LRH 34/19		3133	1900	1233	200	132
8LRH 34/20		3213	1980	1233	200	138
8LRH 34/21		3293	2060	1233	200	144
8LRH 34/22		3373	2140	1233	200	150
8LRH 34/23		3453	2220	1233	200	156
8LRH 34/24		3603	2300	1303	214	163
8LRH 34/25		3683	2380	1303	214	169
8LRH 34/26		3763	2460	1303	214	175
8LRH 34/27		3843	2540	1303	214	181
8LRH 34/28		3923	2620	1303	214	187
8LRH 34/29		4083	2700	1383	230	193
8LRH 34/30		4163	2780	1383	230	200
8LRH 34/31		4243	2860	1383	230	206

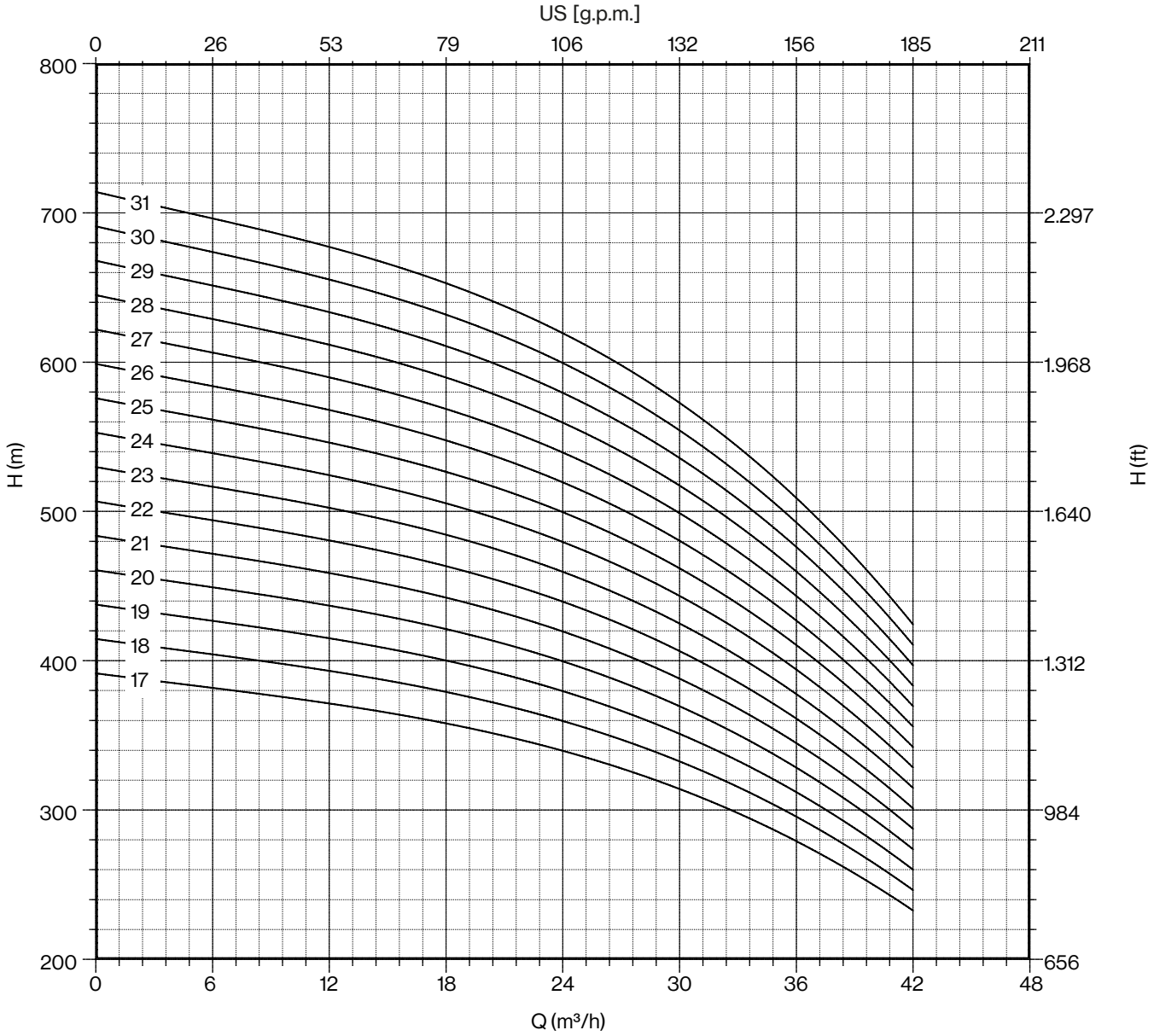
US [g.p.m.]
0
26
53
79
106
132
156
185
211
800
700
600
500
400
300
200
H (m)
2.297
1.968
1.640
1.312
984
656
H (ft)
31
30
29
28
27
26
25
24
23
22
21
20
19
18
17
0
6
12
18
24
30
36
42
48
Q (m³/h)

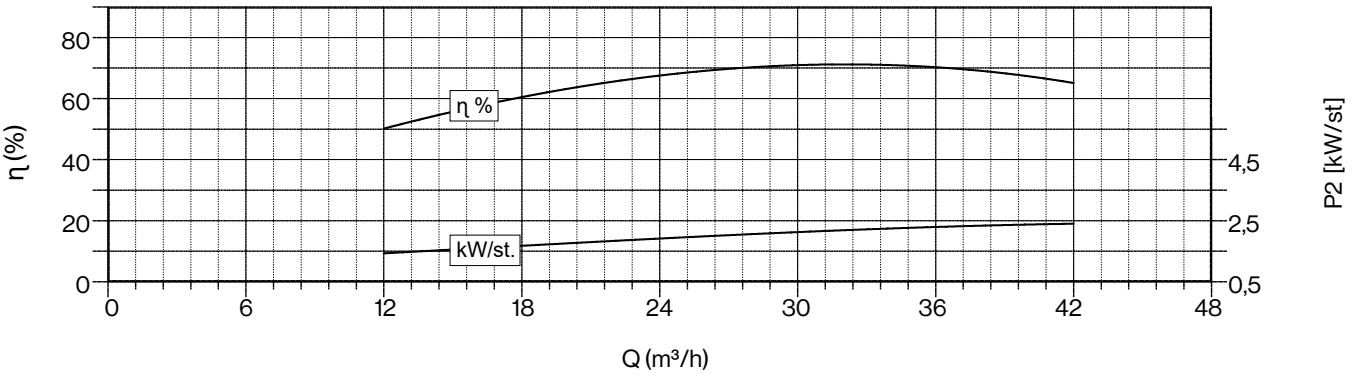
80
60
40
20
0
η (%)
η %
kW/st.
4,5
2,5
0,5
P2 [kW/st]
0
6
12
18
24
30
36
42
48
Q (m³/h)

8LRH 42

50 Hz - 2900 rpm					Q							
TIPO	MOTOR ADECUADO 3- 400V			l/min	0	300	400	500	600	700	800	900
	P2		TENSIÓN	l/sec	0,0	5,0	6,7	8,3	10,0	11,7	13,3	15,0
	CV	kW	A	m³/h	0	18	24	30	36	42	48	54
8LRH 42/01	5,5	4	9,1	H (m)	23	22	21	20	18	16	14	12
8LRH 42/02	7,5	5,5	12,3		46	44	43	40	37	33	28	23
8LRH 42/03	12,5	9,2	19,9		70	66	64	60	55	49	42	35
8LRH 42/04	15	11	23,4		93	88	86	80	74	66	56	46
8LRH 42/05	20	15	31,5		116	110	107	100	92	82	70	58
8LRH 42/06	25	18,5	38,3		139	132	128	120	110	98	84	70
8LRH 42/07	30	22	45,1		162	154	150	140	129	115	98	81
8LRH 42/08	30	22	45,1		186	176	171	160	147	131	112	93
8LRH 42/09	35	26	52,9		209	198	193	180	166	148	126	104
8LRH 42/10	40	30	61,1		232	220	214	200	184	164	140	116
8LRH 42/11	50	37	75,8		255	242	235	220	202	180	154	128
8LRH 42/12	50	37	75,8		278	264	257	240	221	197	168	139
8LRH 42/13	50	37	75,8		302	286	278	260	239	213	182	151
8LRH 42/14	60	44	86,3		325	308	300	280	258	230	196	162
8LRH 42/15	60	44	86,3		348	330	321	300	276	246	210	174
8LRH 42/16	60	44	86,3		371	352	342	320	294	262	224	186

Máx. Rend. %	74
Máx. kW / Et.	2,8

NPSH (m)	Q=25%	Q=50%	Q=75%	Q=100%
	3,4	3,4	4,8	8

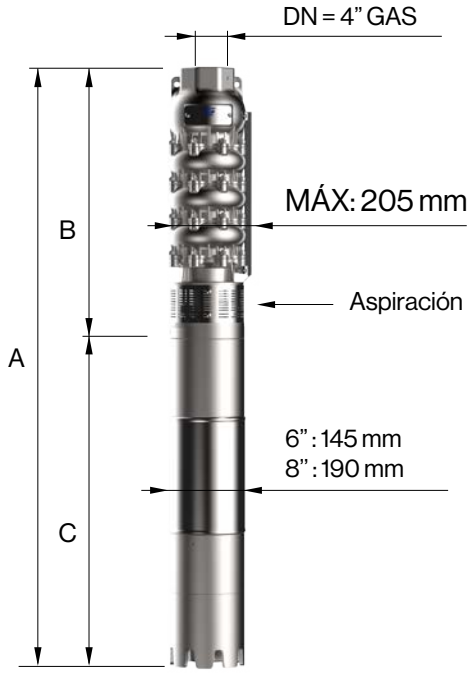

TIPO 3-	SOPORTE DEL MOTOR	DIMENSIONES (mm)			PESO (kg)	
		A	B	C	MOTOR	BOMBA
8LRH 42/01-6	6" NEMA	1106	460	646	40	21
8LRH 42/02-6		1211	540	671	45	27
8LRH 42/03-6		1371	620	751	60	33
8LRH 42/04-6		1511	700	811	65	40
8LRH 42/05-6		1711	780	931	75	46
8LRH 42/06-6		1851	860	991	83	52
8LRH 42/07-6		2011	940	1071	92	58
8LRH 42/08-6		2091	1020	1071	92	64
8LRH 42/09-6		2281	1100	1181	100	70
8LRH 42/10-6		2431	1180	1251	108	77
8LRH 42/11-6		2601	1260	1341	118	83
8LRH 42/12-6		2681	1340	1341	118	89
8LRH 42/13-6		2761	1420	1341	118	95
8LRH 42/14	8" NEMA	2623	1500	1123	178	101
8LRH 42/15		2703	1580	1123	178	107
8LRH 42/16		2783	1660	1123	178	113

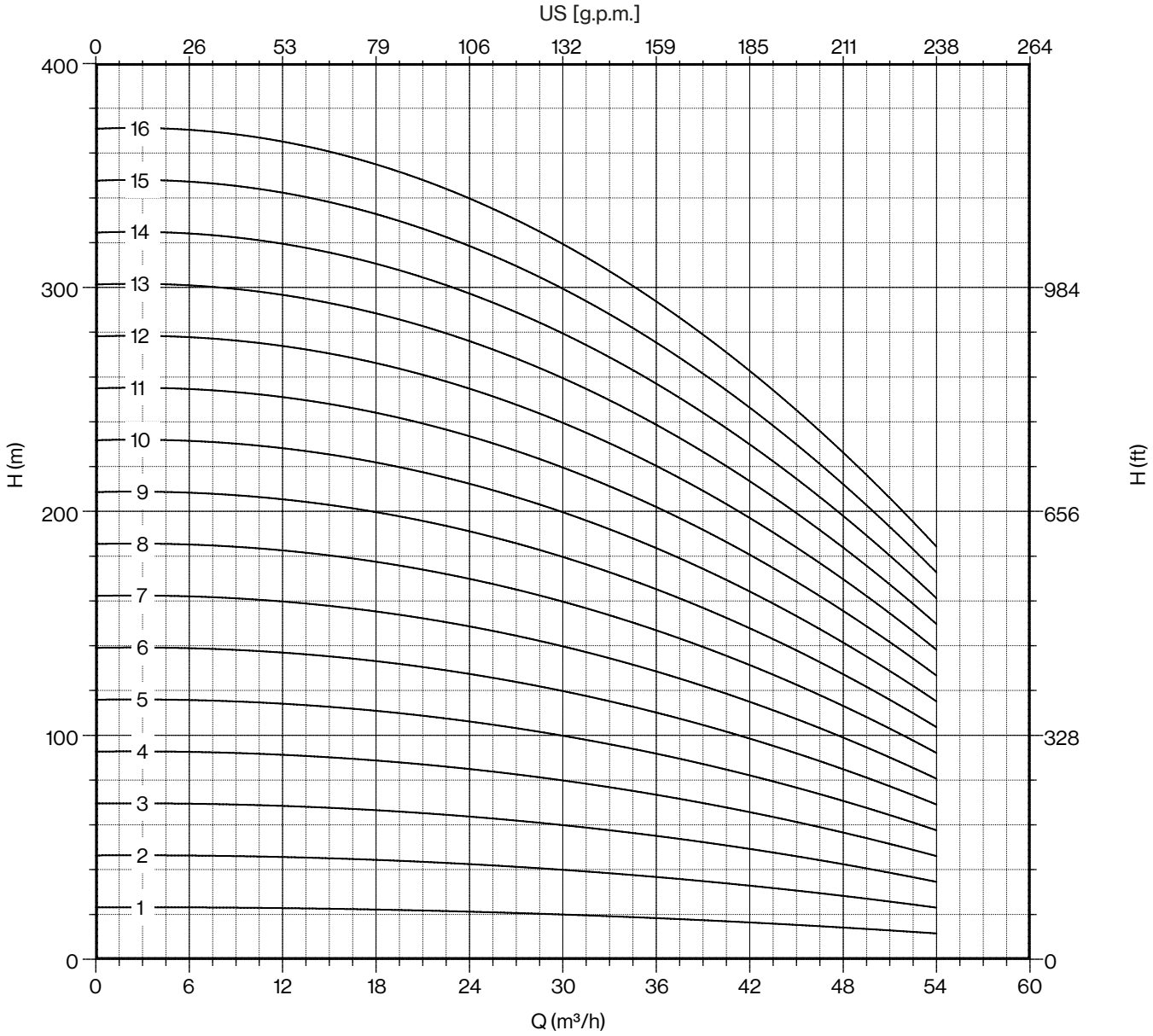

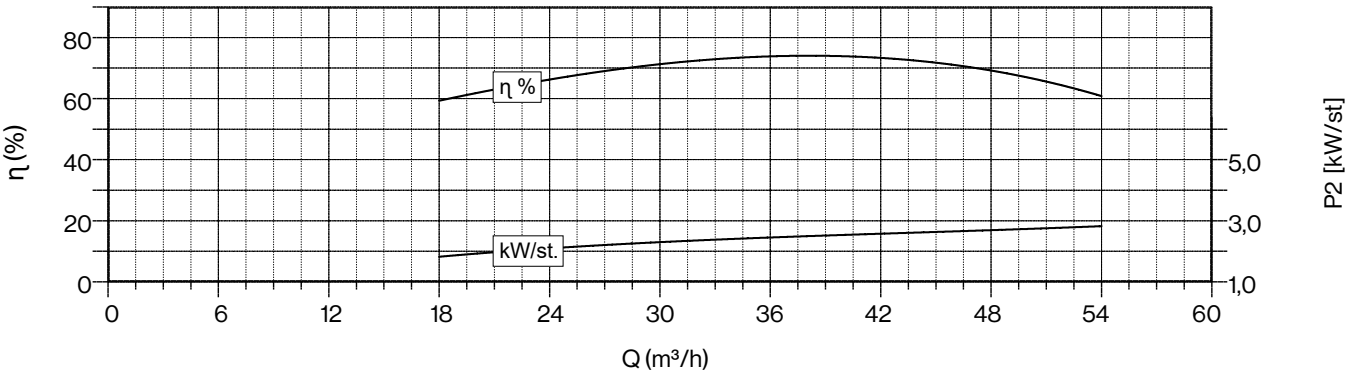

Compatibilidad con el agua potable según DM 174
MEI ≥ 0,4 (reglamento UE N. 547/2012)
Los modelos con menos de 3 etapas reducen el % ef. del 5%
Rendimiento hidráulico según ISO 9906 grado 3B

8LRH 42

50 Hz - 2900 rpm					Q							
TIPO	MOTOR ADECUADO 3- 400V			l/min	0	300	400	500	600	700	800	900
	P2		TENSIÓN	l/sec	0,0	5,0	6,7	8,3	10,0	11,7	13,3	15,0
	CV	kW	A	m³/h	0	18	24	30	36	42	48	54
8LRH 42/17	75	55	106,2	H (m)	394	374	364	340	313	279	238	197
8LRH 42/18	75	55	106,2		418	396	385	360	331	295	252	209
8LRH 42/19	75	55	106,2		441	418	407	380	350	312	266	220
8LRH 42/20	90	66	126		464	440	428	400	368	328	280	232
8LRH 42/21	90	66	126		487	462	449	420	386	344	294	244
8LRH 42/22	90	66	126		510	484	471	440	405	361	308	255
8LRH 42/23	90	66	126		534	506	492	460	423	377	322	267
8LRH 42/24	100	75	143,2		557	528	514	480	442	394	336	278
8LRH 42/25	100	75	143,2		580	550	535	500	460	410	350	290
8LRH 42/26	100	75	143,2		603	572	556	520	478	426	364	302
8LRH 42/27	125	92	175,1		626	594	578	540	497	443	378	313
8LRH 42/28	125	92	175,1		650	616	599	560	515	459	392	325
8LRH 42/29	125	92	175,1		673	638	621	580	534	476	406	336
8LRH 42/30	125	92	175,1		696	660	642	600	552	492	420	348
8LRH 42/31	125	92	175,1		719	682	663	620	570	508	434	360

Máx. Rend. %	74
Máx. kW / Et.	2,8

NPSH (m)	Q=25%	Q=50%	Q=75%	Q=100%
	3,4	3,4	4,8	8

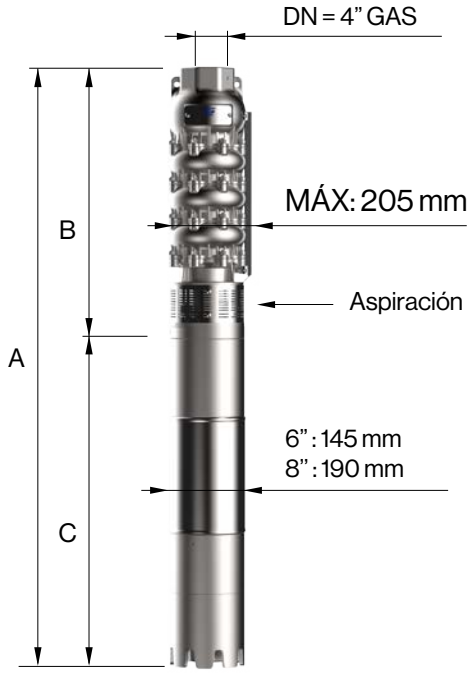

TIPO 3-	SOPORTE DEL MOTOR	DIMENSIONES (mm)			PESO (kg)	
		A	B	C	MOTOR	BOMBA
8LRH 42/17	8" NEMA	2973	1740	1233	200	120
8LRH 42/18		3053	1820	1233	200	126
8LRH 42/19		3133	1900	1233	200	132
8LRH 42/20		3283	1980	1303	214	138
8LRH 42/21		3363	2060	1303	214	144
8LRH 42/22		3443	2140	1303	214	150
8LRH 42/23		3523	2220	1303	214	156
8LRH 42/24		3683	2300	1383	230	163
8LRH 42/25		3763	2380	1383	230	169
8LRH 42/26		3843	2460	1383	230	175
8LRH 42/27		4123	2540	1583	270	181
8LRH 42/28		4203	2620	1583	270	187
8LRH 42/29		4283	2700	1583	270	193
8LRH 42/30		4363	2780	1583	270	200
8LRH 42/31		4443	2860	1583	270	206

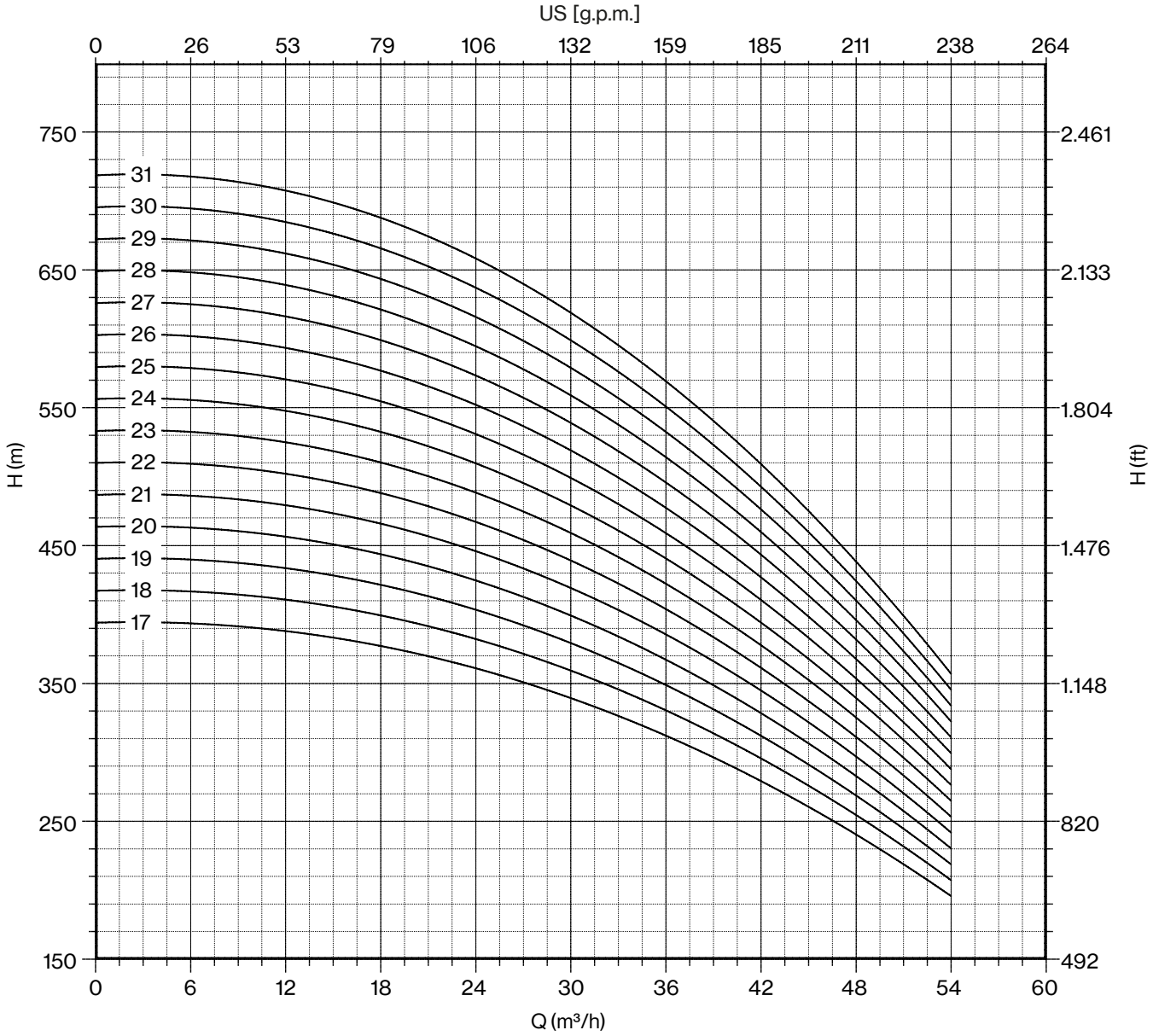
US [g.p.m.]
0
26
53
79
106
132
159
185
211
238
264
750
650
550
450
350
250
150
H (m)
2.461
2.133
1.804
1.476
1.148
820
492
H (ft)
31
30
29
28
27
26
25
24
23
22
21
20
19
18
17
0
6
12
18
24
30
36
42
48
54
60
Q (m³/h)

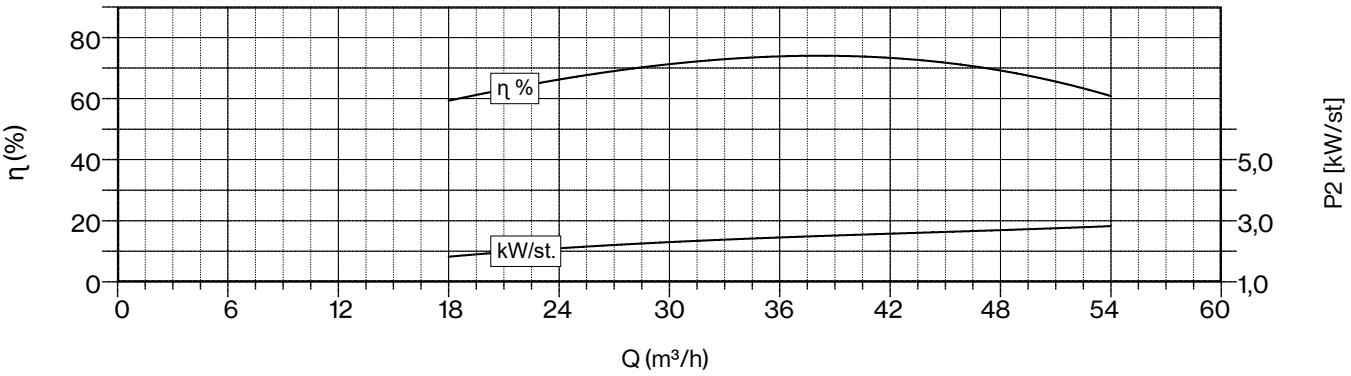
80
60
40
20
0
η (%)
η %
kW/st.
5,0
3,0
1,0
P2 [kW/st]
0
6
12
18
24
30
36
42
48
54
60
Q (m³/h)

8LRH 52

50 Hz - 2900 rpm					Q							
TIPO	MOTOR ADECUADO 3- 400V			l/min	0	500	600	700	800	900	1000	1100
	P2		TENSIÓN	l/sec	0,0	8,3	10,0	11,7	13,3	15,0	16,7	18,3
	CV	kW	A	m³/h	0	30	36	42	48	54	60	66
8LRH 52/01	5,5	4	9,1	H (m)	24	21	21	19	18	17	15	13
8LRH 52/02	10	7,5	16,3		48	43	41	39	36	33	30	25
8LRH 52/03	15	11	23,4		72	64	62	58	55	50	44	38
8LRH 52/04	20	15	31,5		96	86	82	78	73	66	59	50
8LRH 52/05	25	18,5	38,3		120	107	103	97	91	83	74	63
8LRH 52/06	30	22	45,1		144	128	124	116	109	100	89	76
8LRH 52/07	35	26	52,9		168	150	144	136	127	116	104	88
8LRH 52/08	40	30	61,1		192	171	165	155	146	133	118	101
8LRH 52/09	50	37	75,8		216	193	185	175	164	149	133	113
8LRH 52/10	50	37	75,8		240	214	206	194	182	166	148	126
8LRH 52/11	60	44	86,3		264	235	227	213	200	183	163	139
8LRH 52/12	60	44	86,3		288	257	247	233	218	199	178	151
8LRH 52/13	75	55	106,2		312	278	268	252	237	216	192	164

Máx. Rend. %	73
Máx. kW / Et.	3,5

NPSH (m)	Q=25%	Q=50%	Q=75%	Q=100%
	3,5	3,5	6	8

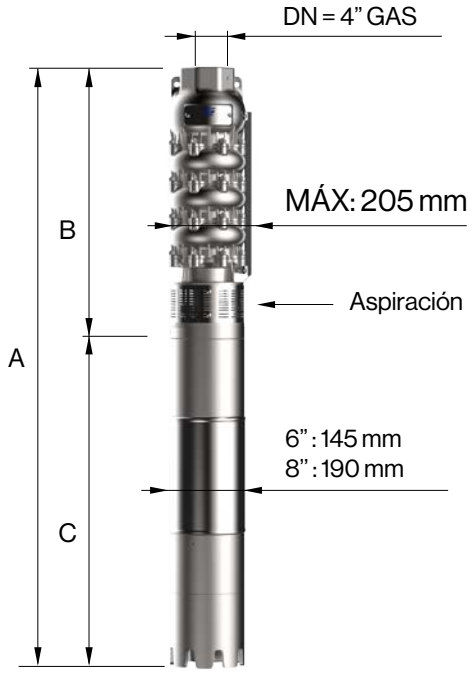

TIPO 3-	SOPORTE DEL MOTOR	DIMENSIONES (mm)			PESO (kg)	
		A	B	C	MOTOR	BOMBA
8LRH 52/01-6	6" NEMA	1114	468	646	40	22
8LRH 52/02-6		1257	556	701	55	29
8LRH 52/03-6		1455	644	811	65	36
8LRH 52/04-6		1663	732	931	75	44
8LRH 52/05-6		1811	820	991	83	51
8LRH 52/06-6		1979	908	1071	92	58
8LRH 52/07-6		2177	996	1181	100	65
8LRH 52/08-6		2335	1084	1251	108	72
8LRH 52/09-6		2513	1172	1341	118	79
8LRH 52/10-6		2601	1260	1341	118	87
8LRH 52/11	8" NEMA	2471	1348	1123	178	94
8LRH 52/12		2559	1436	1123	178	101
8LRH 52/13		2757	1524	1233	200	108

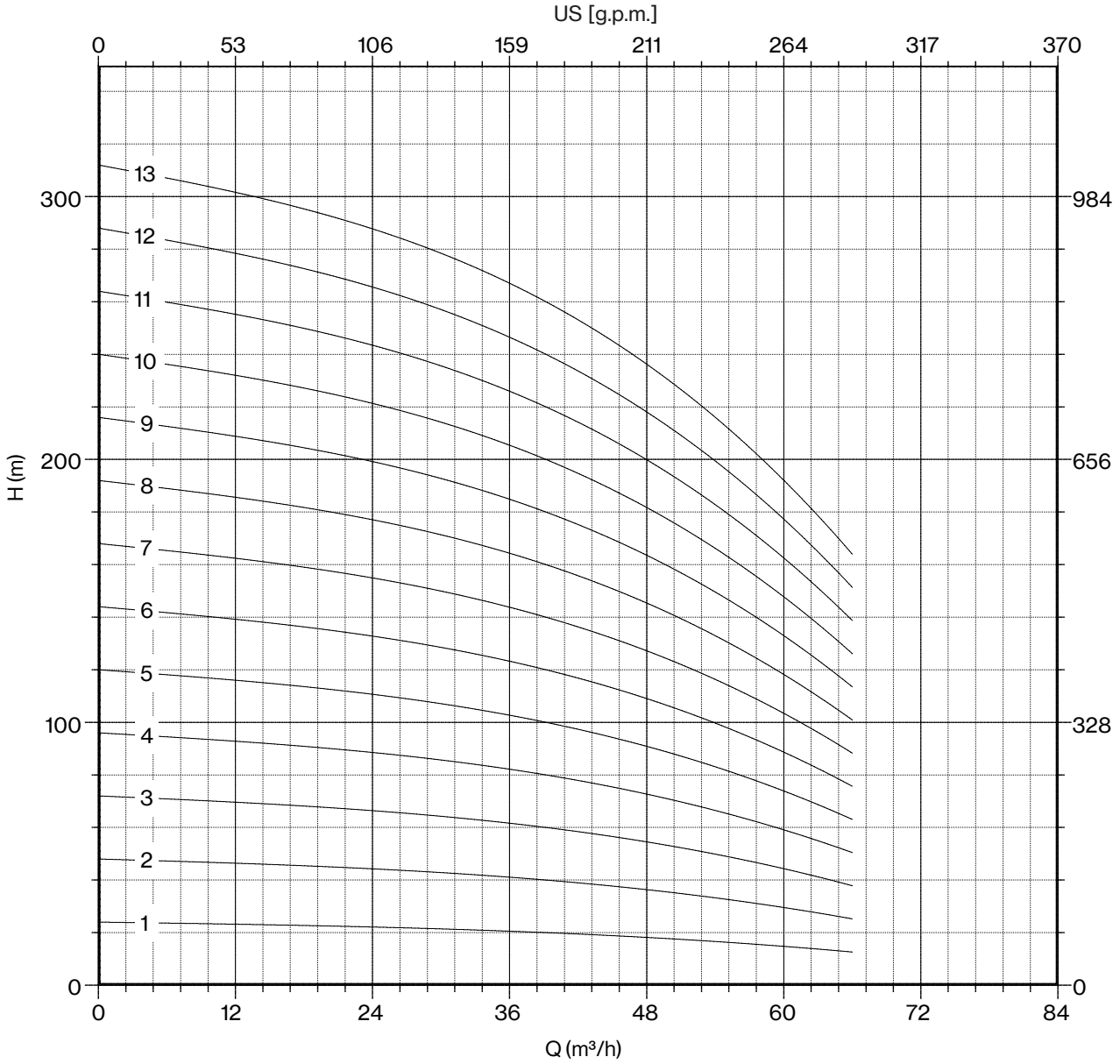

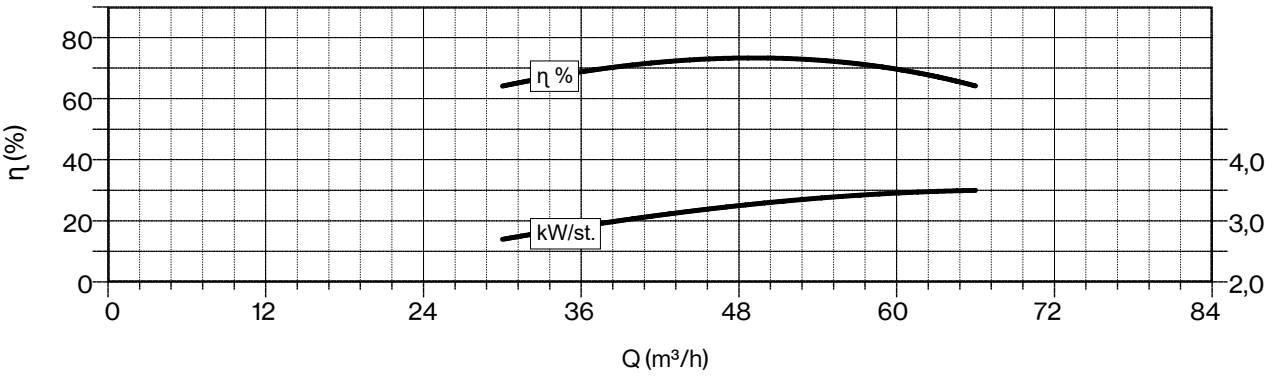

Compatibilidad con el agua potable según DM 174
MEI ≥ 0,4 (reglamento UE N. 547/2012)
Los modelos con menos de 3 etapas reducen el % ef. del 5%
Rendimiento hidráulico según ISO 9906 grado 3B

8LRH 52

50 Hz - 2900 rpm					Q							
TIPO	MOTOR ADECUADO 3- 400V			l/min	0	500	600	700	800	900	1000	1100
	P2		TENSIÓN	l/sec	0,0	8,3	10,0	11,7	13,3	15,0	16,7	18,3
	CV	kW	A	m³/h	0	30	36	42	48	54	60	66
8LRH 52/14	75	55	106,2	H (m)	336	300	288	272	255	232	207	176
8LRH 52/15	75	55	106,2		360	321	309	291	273	249	222	189
8LRH 52/16	75	55	106,2		384	342	330	310	291	266	237	202
8LRH 52/17	90	66	126		408	364	350	330	309	282	252	214
8LRH 52/18	90	66	126		432	385	371	349	328	299	266	227
8LRH 52/19	90	66	126		456	407	391	369	346	315	281	239
8LRH 52/20	100	75	143,2		480	428	412	388	364	332	296	252
8LRH 52/21	100	75	143,2		504	449	433	407	382	349	311	265
8LRH 52/22	125	92	175,1		528	471	453	427	400	365	326	277
8LRH 52/23	125	92	175,1		552	492	474	446	419	382	340	290
8LRH 52/24	125	92	175,1		576	514	494	466	437	398	355	302
8LRH 52/25	125	92	175,1		600	535	515	485	455	415	370	315
8LRH 52/26	125	92	175,1		624	556	536	504	473	432	385	328

Máx. Rend. %	73
Máx. kW / Et.	3,5

NPSH (m)	Q=25%	Q=50%	Q=75%	Q=100%
	3,5	3,5	6	8

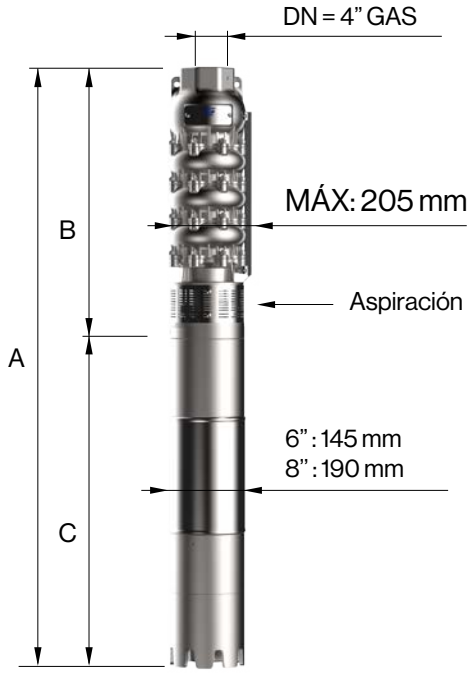

TIPO 3-	SOPORTE DEL MOTOR	DIMENSIONES (mm)			PESO (kg)	
		A	B	C	MOTOR	BOMBA
8LRH 52/14	8" NEMA	2845	1612	1233	200	115
8LRH 52/15		2933	1700	1233	200	122
8LRH 52/16		3021	1788	1233	200	129
8LRH 52/17		3179	1876	1303	214	137
8LRH 52/18		3267	1964	1303	214	144
8LRH 52/19		3355	2052	1303	214	151
8LRH 52/20		3523	2140	1383	230	158
8LRH 52/21		3611	2228	1383	230	165
8LRH 52/22		3899	2316	1583	270	172
8LRH 52/23		3987	2404	1583	270	179
8LRH 52/24		4075	2492	1583	270	187
8LRH 52/25		4163	2580	1583	270	194
8LRH 52/26		4251	2668	1583	270	201

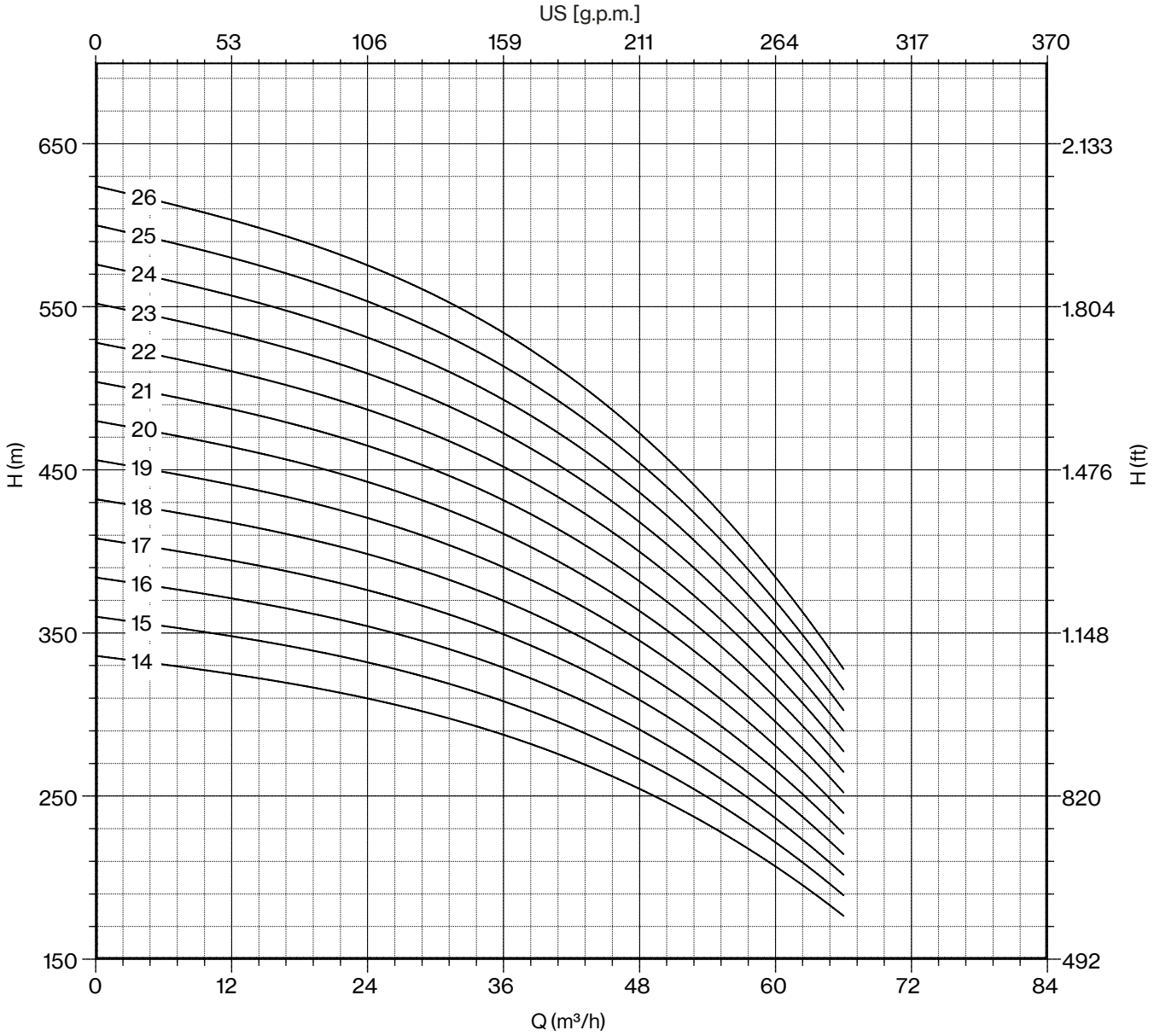
US [g.p.m.]
0
53
106
159
211
264
317
370
650
550
450
350
250
150
2.133
1.804
1.476
1.148
820
492
H (m)
H (ft)
26
25
24
23
22
21
20
19
18
17
16
15
14
0
12
24
36
48
60
72
84
Q (m³/h)

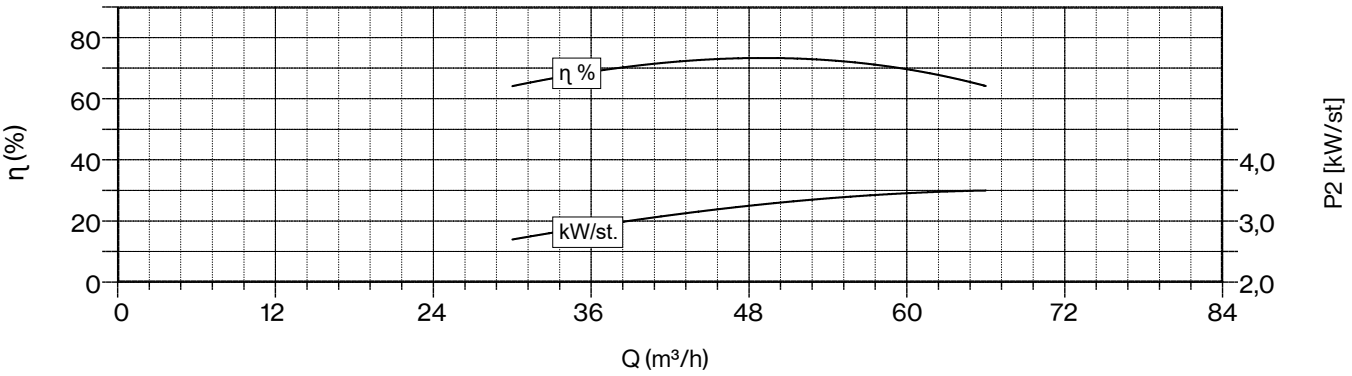
80
60
40
20
0
η (%)
η %
kW/st.
4,0
3,0
2,0
P2 [kW/st]
0
12
24
36
48
60
72
84
Q (m³/h)

8LRH 62

50 Hz - 2900 rpm					Q							
TIPO	MOTOR ADECUADO 3- 400V			l/min	0	600	800	900	1000	1100	1200	1300
	P2		TENSIÓN	l/sec	0,0	10,0	13,3	15,0	16,7	18,3	20,0	21,7
	CV	kW	A	m³/h	0	36	48	54	60	66	72	78
8LRH 62/01	5,5	4	9,1	H (m)	23	21	19	18	17	15	14	12
8LRH 62/02	10	7,5	16,3		45	42	38	36	34	30	27	23
8LRH 62/03	15	11	23,4		68	63	57	54	50	46	41	35
8LRH 62/04	20	15	31,5		90	84	76	72	67	61	54	46
8LRH 62/05	25	18,5	38,3		113	105	95	90	84	76	68	58
8LRH 62/06	30	22	45,1		136	126	114	108	101	91	82	70
8LRH 62/07	35	26	52,9		158	147	133	126	118	106	95	81
8LRH 62/08	40	30	61,1		181	168	152	144	134	122	109	93
8LRH 62/09	50	37	75,8		203	189	171	162	151	137	122	104
8LRH 62/10	50	37	75,8		226	210	190	180	168	152	136	116
8LRH 62/11	60	44	86,3		249	231	209	198	185	167	150	128
8LRH 62/12	60	44	86,3		271	252	228	216	202	182	163	139

Máx. Rend. %	75
Máx. kW / Et.	3,8

NPSH (m)	Q=25%	Q=50%	Q=75%	Q=100%
	3,6	3,6	6	8

TIPO 3-	SOPORTE DEL MOTOR	DIMENSIONES (mm)			PESO (kg)	
		A	B	C	MOTOR	BOMBA
8LRH 62/01-6	6" NEMA	1114	468	646	40	22
8LRH 62/02-6		1257	556	701	55	29
8LRH 62/03-6		1455	644	811	65	36
8LRH 62/04-6		1663	732	931	75	44
8LRH 62/05-6		1811	820	991	83	51
8LRH 62/06-6		1979	908	1071	92	58
8LRH 62/07-6		2177	996	1181	100	65
8LRH 62/08-6		2335	1084	1251	108	72
8LRH 62/09-6		2513	1172	1341	118	79
8LRH 62/10-6		2601	1260	1341	118	87
8LRH 62/11	8" NEMA	2471	1348	1123	178	94
8LRH 62/12		2559	1436	1123	178	101

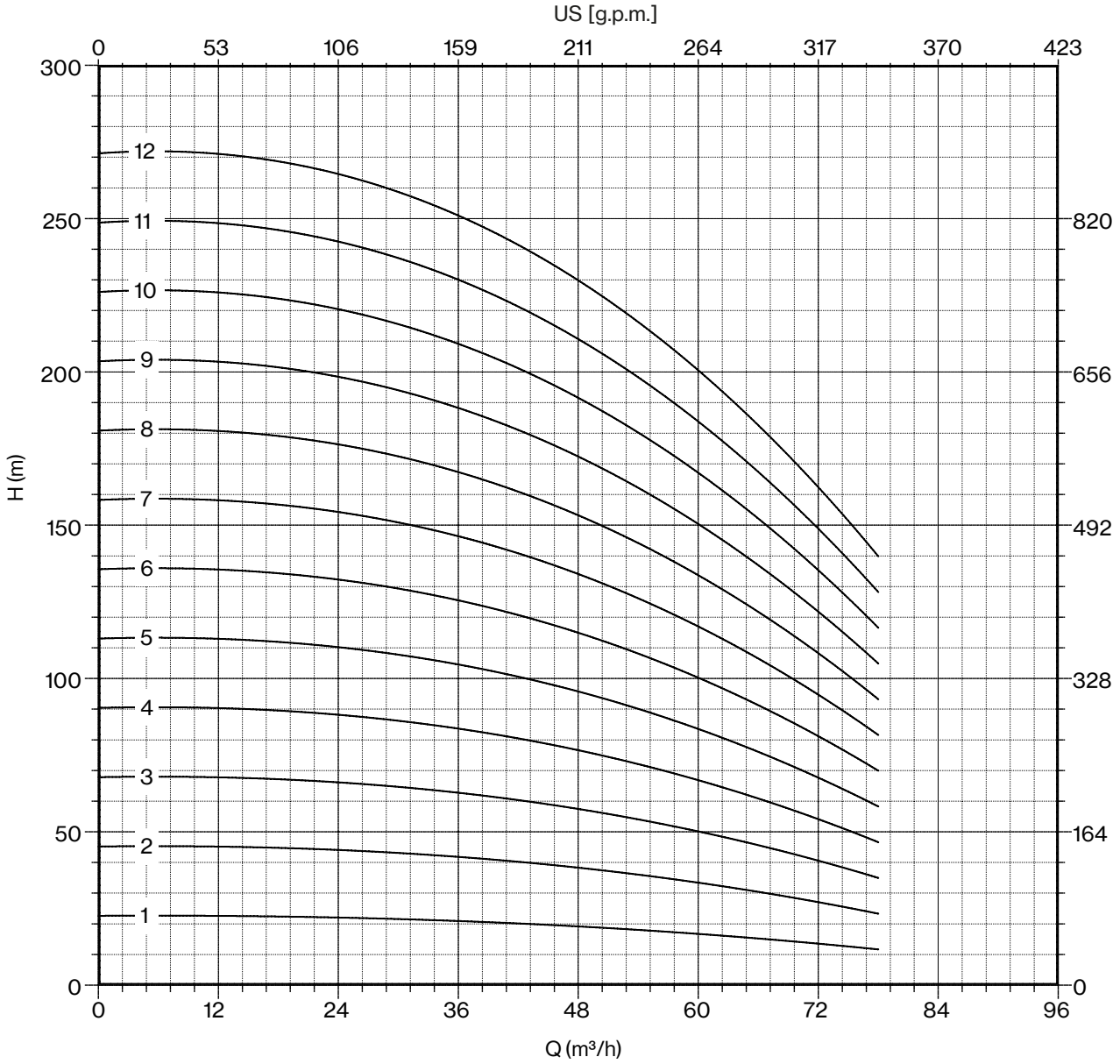
US [g.p.m.]
0
53
106
159
211
264
317
370
423
300
250
200
150
100
50
0
H (m)
820
656
492
328
164
0
H (ft)
12
11
10
9
8
7
6
5
4
3
2
1
0
12
24
36
48
60
72
84
96
Q (m³/h)

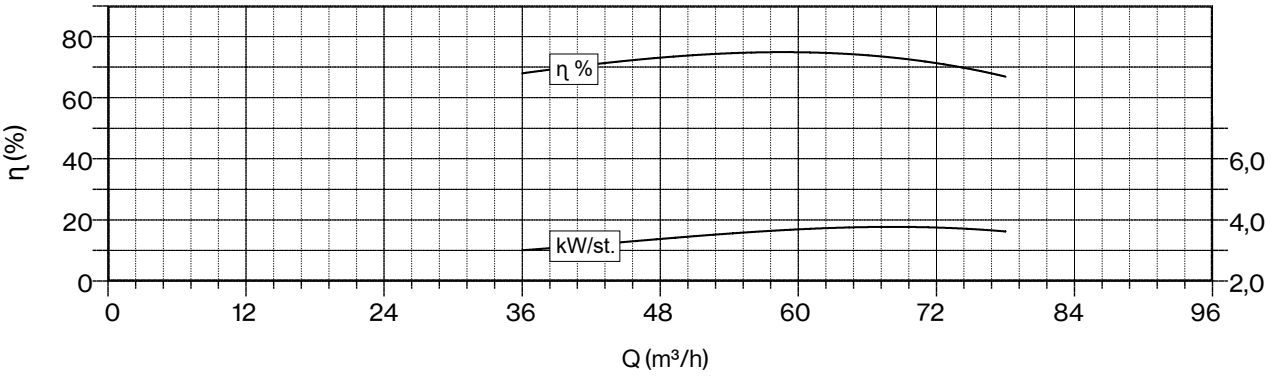
80
60
40
20
0
η (%)
η %
kW/st.
6,0
4,0
2,0
P2 [kW/st]
0
12
24
36
48
60
72
84
96
Q (m³/h)

8LRH 62

50 Hz - 2900 rpm					Q							
TIPO	MOTOR ADECUADO 3~ 400V			l/min	0	600	800	900	1000	1100	1200	1300
	P2		TENSIÓN	l/sec	0,0	10,0	13,3	15,0	16,7	18,3	20,0	21,7
	CV	kW	A	m³/h	0	36	48	54	60	66	72	78
8LRH 62/13	75	55	106,2	H (m)	294	273	247	234	218	198	177	151
8LRH 62/14	75	55	106,2		316	294	266	252	235	213	190	162
8LRH 62/15	90	66	126		339	315	285	270	252	228	204	174
8LRH 62/16	90	66	126		362	336	304	288	269	243	218	186
8LRH 62/17	90	66	126		384	357	323	306	286	258	231	197
8LRH 62/18	100	75	143,2		407	378	342	324	302	274	245	209
8LRH 62/19	100	75	143,2		429	399	361	342	319	289	258	220
8LRH 62/20	100	75	143,2		452	420	380	360	336	304	272	232
8LRH 62/21	125	92	175,1		475	441	399	378	353	319	286	244
8LRH 62/22	125	92	175,1		497	462	418	396	370	334	299	255
8LRH 62/23	125	92	175,1		520	483	437	414	386	350	313	267
8LRH 62/24	125	92	175,1		542	504	456	432	403	365	326	278

Máx. Rend. %	75
Máx. kW / Et.	3,8

NPSH (m)	Q=25%	Q=50%	Q=75%	Q=100%
	3,6	3,6	6	8

TIPO 3~	SOPORTE DEL MOTOR	DIMENSIONES (mm)			PESO (kg)	
		A	B	C	MOTOR	BOMBA
8LRH 62/13	8" NEMA	2757	1524	1233	200	108
8LRH 62/14		2845	1612	1233	200	115
8LRH 62/15		3003	1700	1303	214	122
8LRH 62/16		3091	1788	1303	214	129
8LRH 62/17		3179	1876	1303	214	137
8LRH 62/18		3347	1964	1383	230	144
8LRH 62/19		3435	2052	1383	230	151
8LRH 62/20		3523	2140	1383	230	158
8LRH 62/21		3811	2228	1583	270	165
8LRH 62/22		3899	2316	1583	270	172
8LRH 62/23		3987	2404	1583	270	179
8LRH 62/24		4075	2492	1583	270	187

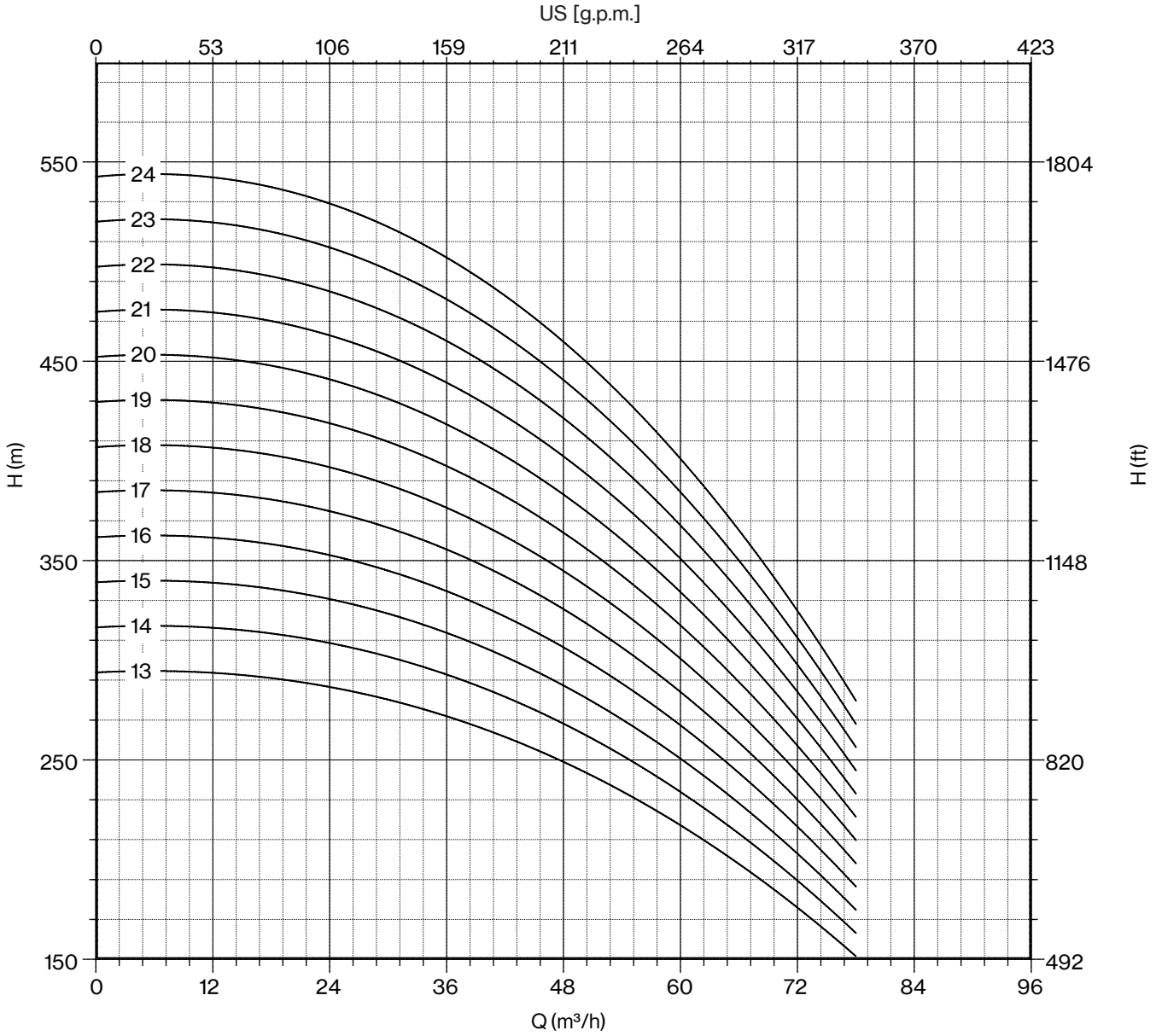

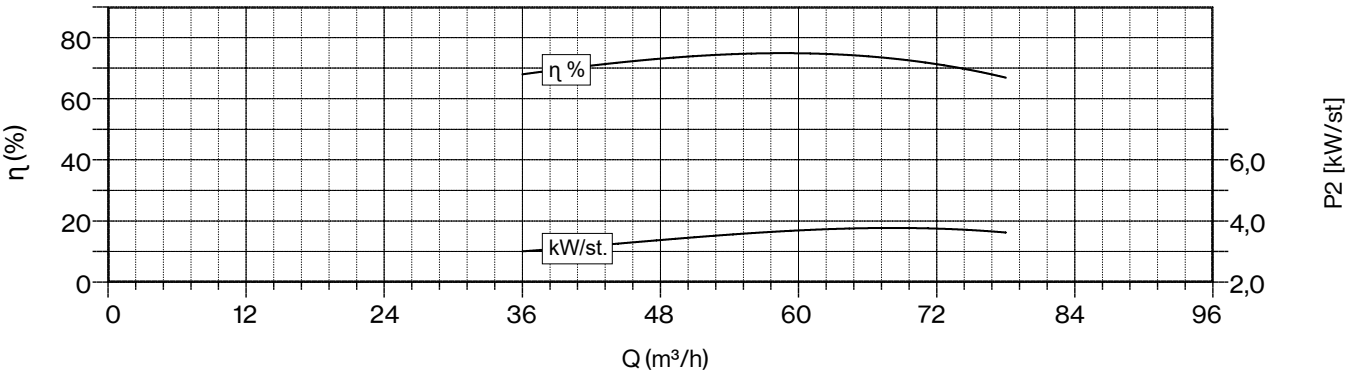

Compatibilidad con el agua potable según DM 174
MEI ≥ 0,4 (reglamento UE N. 547/2012)
Los modelos con menos de 3 etapas reducen el % ef. del 5%
Rendimiento hidráulico según ISO 9906 grado 3B

8LM 80

50 Hz - 2900 rpm					Q								
TIPO	MOTOR ADECUADO 3- 400V			l/min	0	300	400	600	800	1000	1200	1400	1600
	P2		TENSIÓN	l/sec	0	5,0	6,7	10,0	13,3	16,7	20,0	23,3	26,7
	CV	kW	A	m³/h	0	18	24	36	48	60	72	84	96
8LM 80/01	10	7,5	16,3	H (m)	27	26	26	24	23	22	20	18	15
8LM 80/02	17,5	13	27,3		54	53	51	49	47	44	40	35	30
8LM 80/03	25	18,5	38,3		81	79	77	73	70	65	60	53	44
8LM 80/04	35	26	52,9		108	105	103	97	93	87	80	70	59
8LM 80/05	40	30	61,1		135	132	129	122	117	109	100	88	74
8LM 80/06	50	37	75,8		162	158	154	146	140	131	120	105	89
8LM 80/07	60	45	86,3		189	184	180	170	163	153	140	123	104
8LM 80/08	75	55	106,2		216	210	206	194	186	174	160	140	118
8LM 80/09	75	55	106,2		243	237	231	219	210	196	180	158	133
8LM 80/10	90	66	126,0		270	263	257	243	233	218	200	175	148

Máx. Rend. %	74
Máx. kW / Et.	5,75

NPSH (m)	Q=25%	Q=50%	Q=75%	Q=100%
	3	3	3,5	4,5

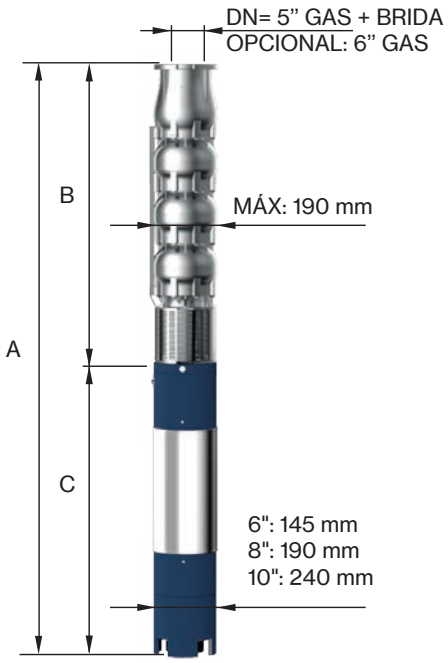

TIPO 3-	SOPORTE DEL MOTOR	DIMENSIONES (mm)			PESO (kg)	
		A	B	C	MOTOR	BOMBA
8LM 80/01-6	6" NEMA	1164	463	701	55	19
8LM 80/02-6		1429	588	841	70	25
8LM 80/03-6		1704	713	991	83	32
8LM 80/04-6		2019	838	1181	100	38
8LM 80/05-6		2214	963	1251	108	45
8LM 80/06-6		2429	1088	1341	118	51
8LM 80/07	8" NEMA	2336	1213	1123	178	58
8LM 80/08		2633	1400	1233	200	65
8LM 80/09		2758	1525	1233	200	71
8LM 80/10		2952	1650	1302	214	78

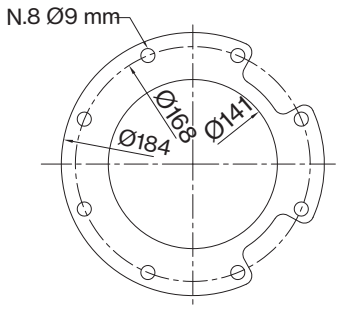

PARA TUBO COMERCIAL
DIÁMETRO EXTERIOR: 139,7 mm

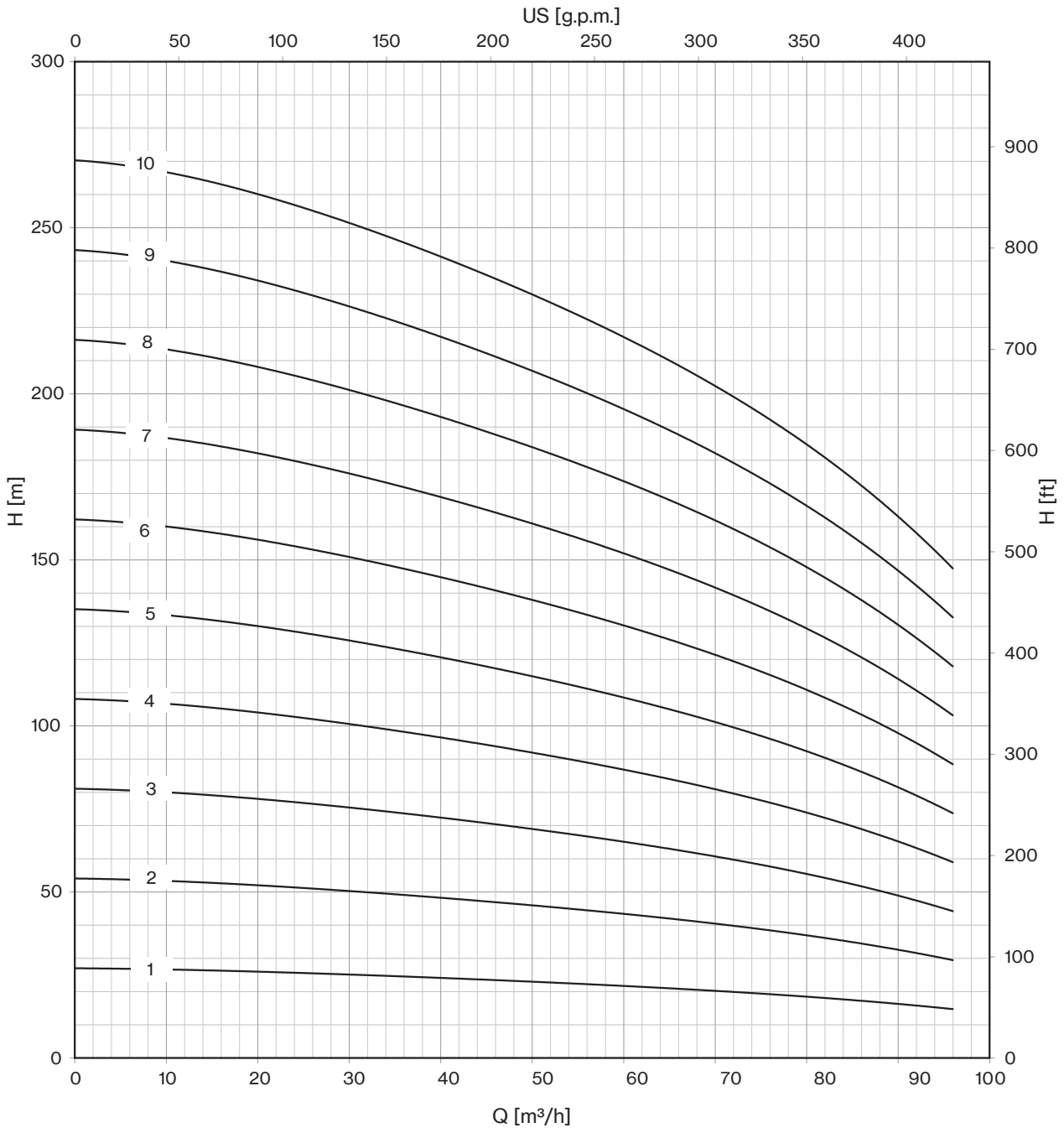

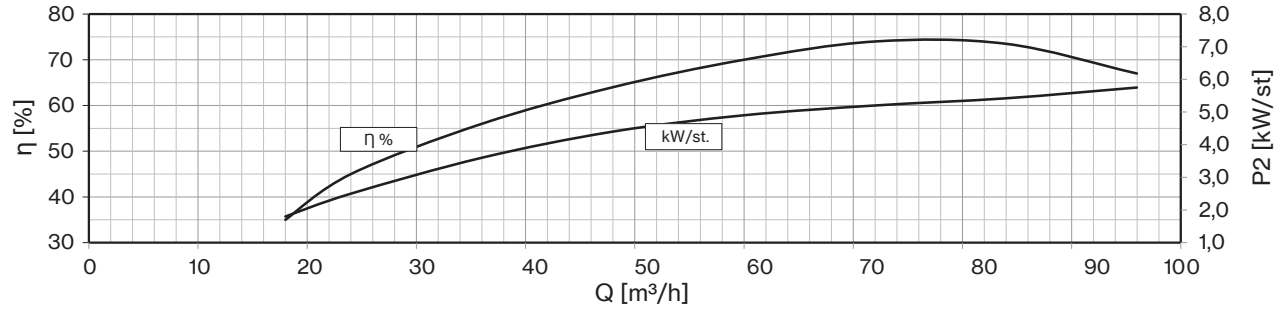

Compatibilidad con el agua potable según DM 174
MEI ≥ 0,4 (reglamento UE N. 547/2012)
Los modelos con menos de 3 etapas reducen el % ef. del 5%
Rendimiento hidráulico según ISO 9906 grado 3B

8LM 80

50 Hz - 2900 rpm					Q								
TIPO	MOTOR ADECUADO 3~ 400V			l/min	0	300	400	600	800	1000	1200	1400	1600
	P2		TENSIÓN	l/sec	0	5,0	6,7	10,0	13,3	16,7	20,0	23,3	26,7
	CV	kW	A	m³/h	0	18	24	36	48	60	72	84	96
8LM 80/11	90	66	126,0	H (m)	297	289	283	267	256	240	220	193	163
8LM 80/12	100	75	143,2		324	316	308	292	280	262	240	210	178
8LM 80/13	100	75	143,2		351	342	334	316	303	283	260	228	192
8LM 80/14	125	92	175,1		378	368	360	340	326	305	280	245	207
8LM 80/15	125	92	175,1		405	395	386	365	350	327	300	263	222
8LM 80/16	125	92	175,1		432	421	411	389	373	349	320	280	237
8LM 80/17D	150	110	211,0		459	447	437	413	396	371	340	298	252
8LM 80/18D	150	110	211,0		486	473	463	437	419	392	360	315	266
8LM 80/19D	150	110	211,0		513	500	488	462	443	414	380	333	281
8LM 80/20D	175	130	245,3		540	526	514	486	466	436	400	350	296

Máx. Rend. %	74
Máx. kW / Et.	5,75

NPSH (m)	Q=25%	Q=50%	Q=75%	Q=100%
	3	3	3,5	4,5

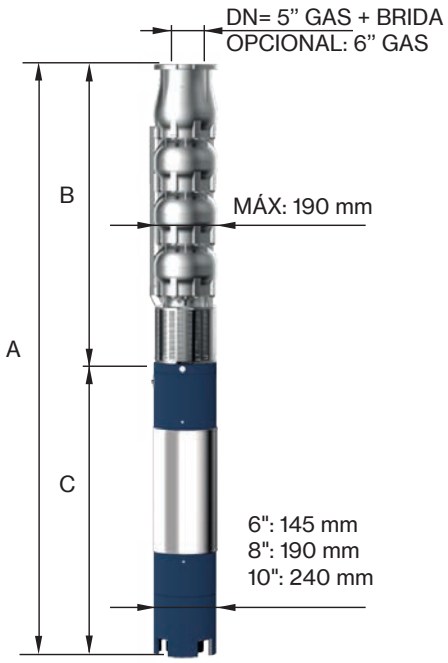

TIPO 3~	SOPORTE DEL MOTOR	DIMENSIONES (mm)			PESO (kg)	
		A	B	C	MOTOR	BOMBA
8LM 80/11	8" NEMA	3077	1775	1302	214	84
8LM 80/12		3283	1900	1383	230	90
8LM 80/13		3408	2025	1383	230	97
8LM 80/14		3733	2150	1583	270	103
8LM 80/15		3858	2275	1583	270	110
8LM 80/16		3983	2400	1583	270	116
8LM 80/17D		4258	2525	1733	300	123
8LM 80/18D		4383	2650	1733	300	129
8LM 80/19D		4508	2775	1733	300	136
8LM 80/20D-10	10"	4534	2900	1634	385	142

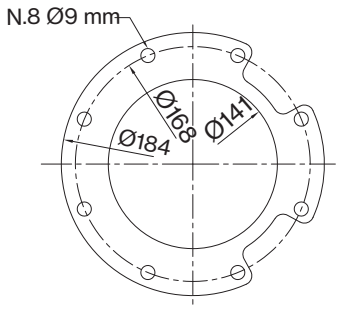

PARA TUBO COMERCIAL
DIÁMETRO EXTERIOR: 139,7 mm

Eje «D» bomba en Duplex EN 1.4462

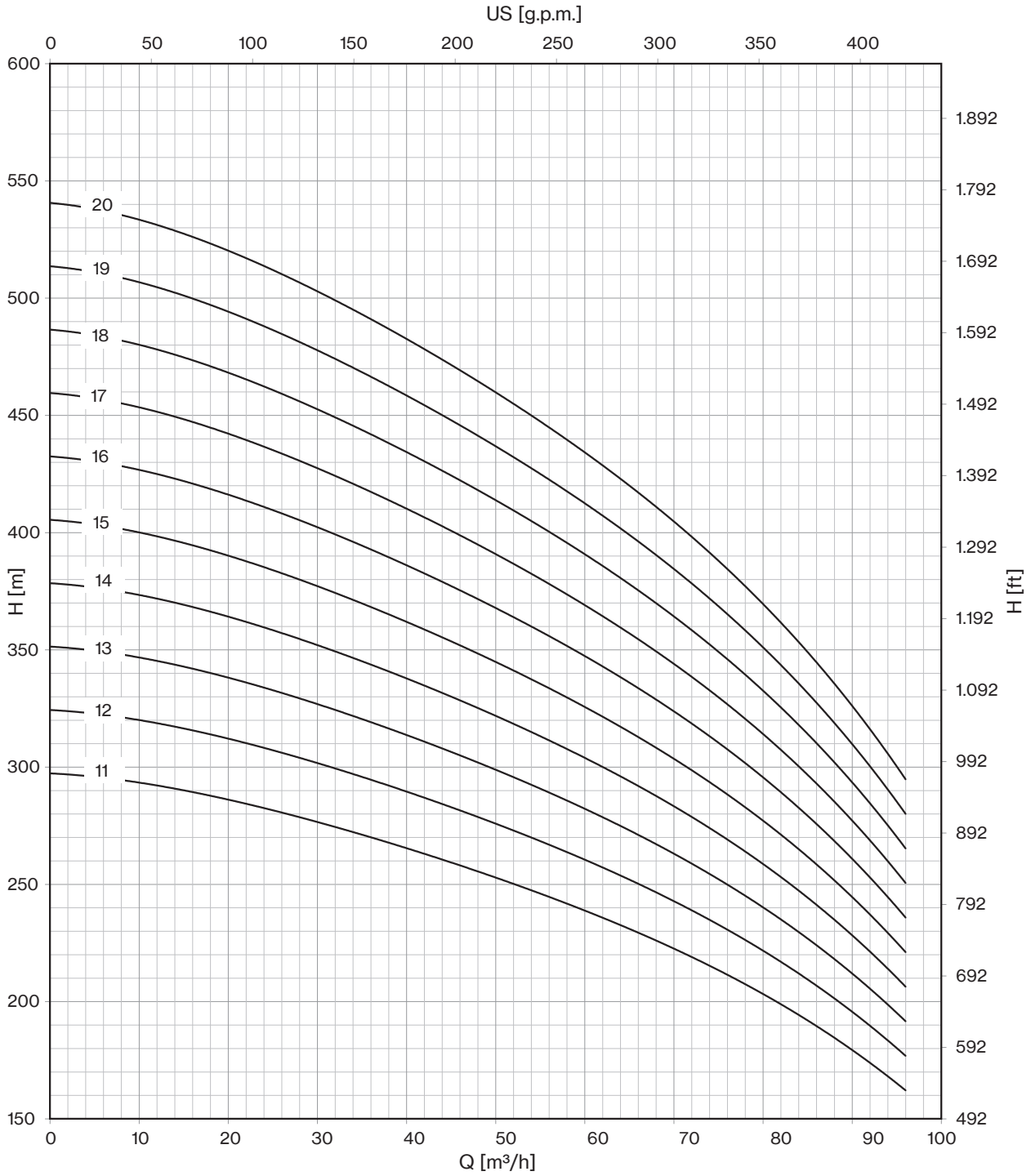

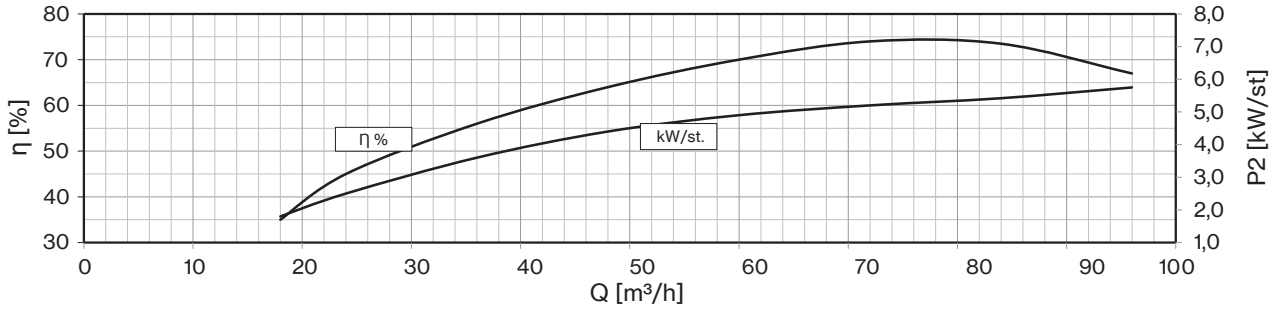

Compatibilidad con el agua potable según DM 174
MEI ≥ 0,4 (reglamento UE N. 547/2012)
Los modelos con menos de 3 etapas reducen el % ef. del 5%
Rendimiento hidráulico según ISO 9906 grado 3B

8LM 92

50 Hz - 2900 rpm					Q								
TIPO	MOTOR ADECUADO 3- 400V			l/min	0	300	800	1000	1200	1400	1600	1800	2000
	P2		TENSIÓN	l/sec	0	5,0	13,3	16,7	20,0	23,3	26,7	30,0	33,3
	CV	kW	A	m³/h	0	18	48	60	72	84	96	108	120
8LM 92/01	10	7,5	16,3	H (m)	27	26	24	23	22	20	18	16	13
8LM 92/02	17,5	13	27,3		54	53	49	47	44	40	36	31	25
8LM 92/03	30	22	45,1		81	79	73	70	65	60	54	47	38
8LM 92/04	35	26	52,9		108	105	97	93	87	80	72	62	50
8LM 92/05	50	37	75,8		135	132	122	117	109	101	90	78	63
8LM 92/06	60	45	86,3		162	158	146	140	131	121	107	93	76
8LM 92/07	75	55	106,2		189	184	170	163	153	141	125	109	88
8LM 92/08	75	55	106,2		216	210	194	186	174	161	143	124	101
8LM 92/09	90	66	126,0		243	237	219	210	196	181	161	140	113
8LM 92/10	90	66	126,0		270	263	243	233	218	201	179	155	126

Máx. Rend. %	75
Máx. kW / Et.	6,47

NPSH (m)	Q=25%	Q=50%	Q=75%	Q=100%
	2,5	2,9	3,9	7,8

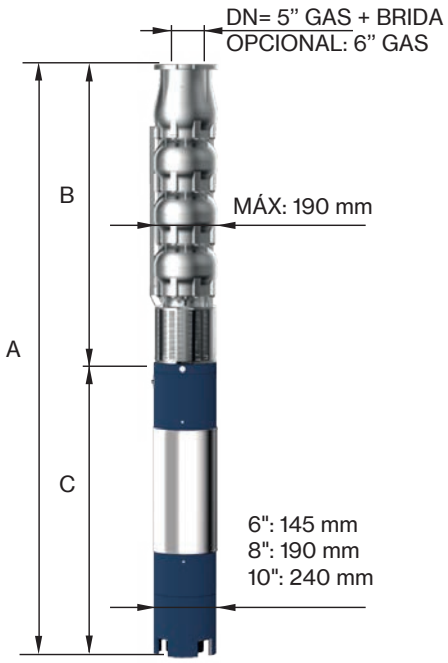

TIPO 3-	SOPORTE DEL MOTOR	DIMENSIONES (mm)			PESO (kg)	
		A	B	C	MOTOR	BOMBA
8LM 92/01-6	6" NEMA	1164	463	701	55	19
8LM 92/02-6		1429	588	841	70	26
8LM 92/03-6		1784	713	1071	92	32
8LM 92/04-6		2019	838	1181	100	39
8LM 92/05-6		2304	963	1341	118	46
8LM 92/06	8" NEMA	2211	1088	1123	178	53
8LM 92/07		2508	1275	1233	200	60
8LM 92/08		2633	1400	1233	200	67
8LM 92/09		2827	1525	1302	214	74
8LM 92/10		2952	1650	1302	214	81

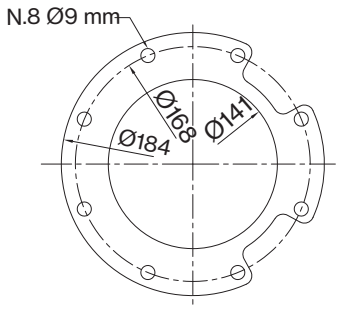

PARA TUBO COMERCIAL
DIÁMETRO EXTERIOR: 139,7 mm

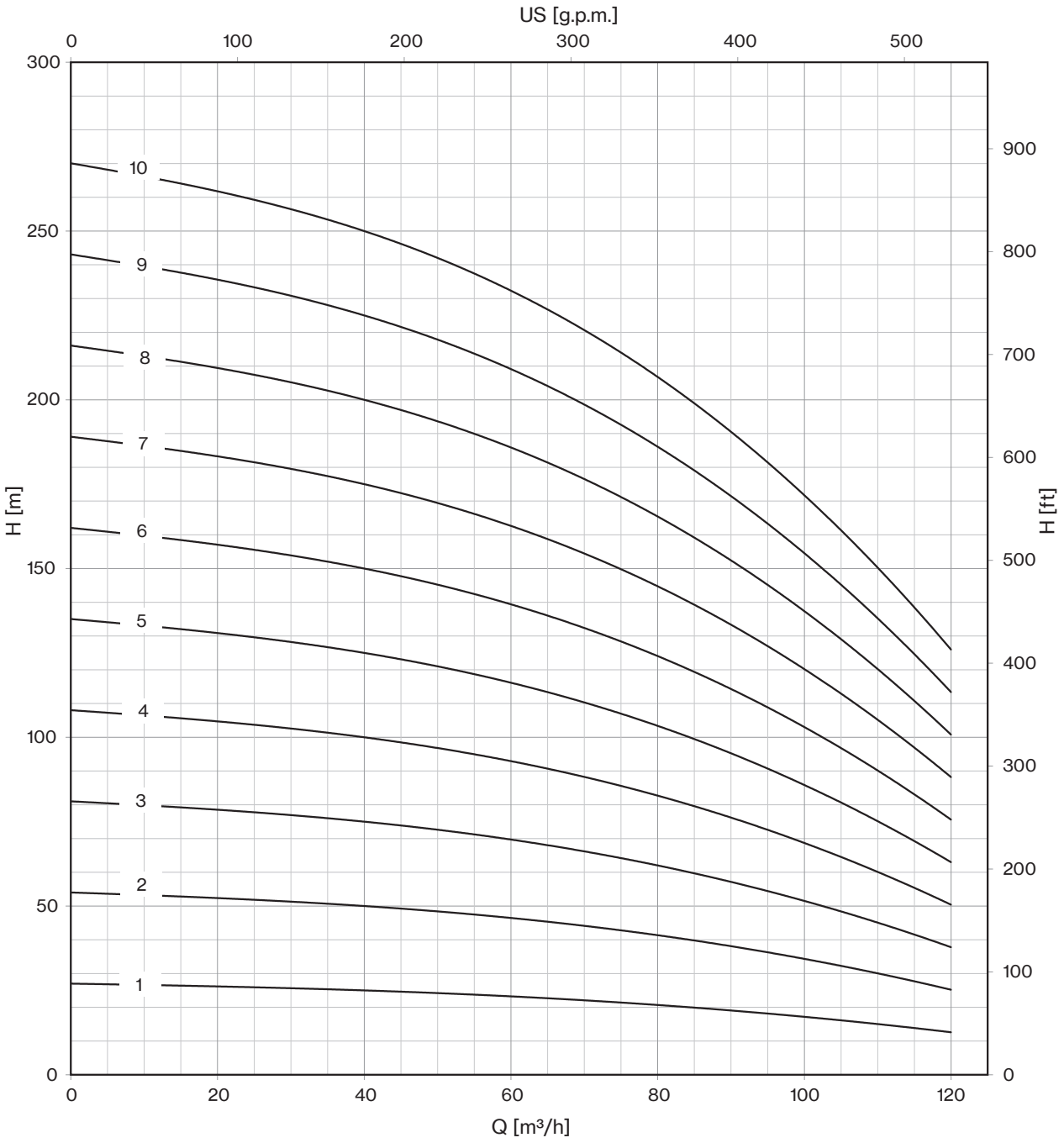
US [g.p.m.]
0
100
200
300
400
500
H [m]
300
250
200
150
100
50
0
H [ft]
900
800
700
600
500
400
300
200
100
0
10
9
8
7
6
5
4
3
2
1
0
20
40
60
80
100
120
Q [m³/h]

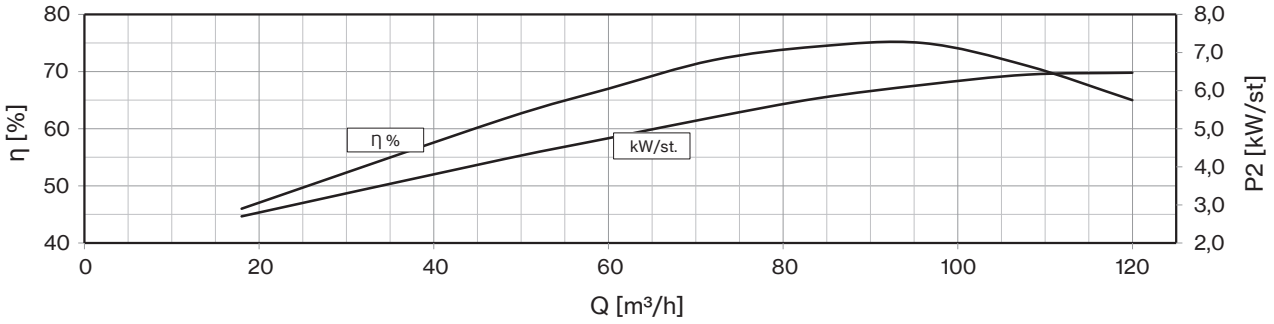
η [%]
80
70
60
50
40
P2 [kW/st]
8,0
7,0
6,0
5,0
4,0
3,0
2,0
Η %
kW/st.
0
20
40
60
80
100
120
Q [m³/h]

8LM 92

50 Hz - 2900 rpm					Q								
TIPO	MOTOR ADECUADO 3- 400V			l/min	0	300	800	1000	1200	1400	1600	1800	2000
	P2		TENSIÓN	l/sec	0	5,0	13,3	16,7	20,0	23,3	26,7	30,0	33,3
	CV	kW	A	m³/h	0	18	48	60	72	84	96	108	120
8LM 92/11	100	75	143,2	H (m)	297	289	267	256	240	221	197	171	139
8LM 92/12	125	92	175,1		324	316	292	280	262	241	215	186	151
8LM 92/13	125	92	175,1		351	342	316	303	283	261	233	202	164
8LM 92/14	125	92	175,1		378	368	340	326	305	281	251	217	176
8LM 92/15D	150	110	211,0		405	395	365	350	327	302	269	233	189
8LM 92/16D	150	110	211,0		432	421	389	373	349	322	286	248	202
8LM 92/17D	150	110	211,0		459	447	413	396	371	342	304	264	214
8LM 92/18D	175	130	245,3		486	473	437	419	392	362	322	279	227
8LM 92/19D	175	130	245,3		513	500	462	443	414	382	340	295	239
8LM 92/20D	175	130	245,3		540	526	486	466	436	402	358	310	252

Máx. Rend. %	75
Máx. kW / Et.	6,5

NPSH (m)	Q=25%	Q=50%	Q=75%	Q=100%
	2,5	2,9	3,9	7,8

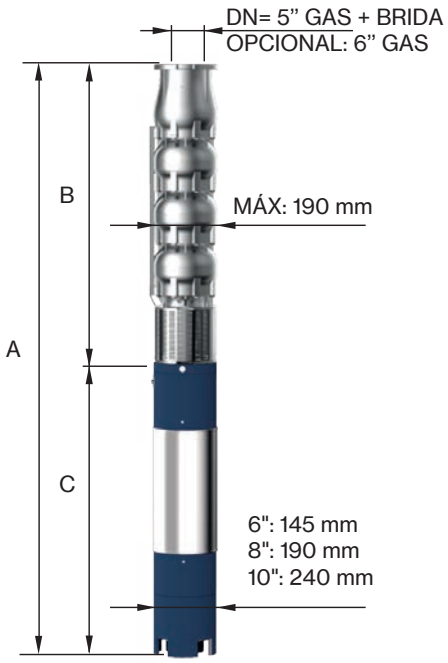

TIPO 3-	SOPORTE DEL MOTOR	DIMENSIONES (mm)			PESO (kg)	
		A	B	C	MOTOR	BOMBA
8LM 92/11	8" NEMA	3158	1775	1383	230	88
8LM 92/12		3483	1900	1583	270	94
8LM 92/13		3608	2025	1583	270	101
8LM 92/14		3733	2150	1583	270	108
8LM 92/15D		4008	2275	1733	300	115
8LM 92/16D		4133	2400	1733	300	122
8LM 92/17D		4258	2525	1733	300	128
8LM 92/18D-10	10"	4284	2650	1634	385	138
8LM 92/19D-10		4409	2775	1634	385	145
8LM 92/20D-10		4534	2900	1634	385	152

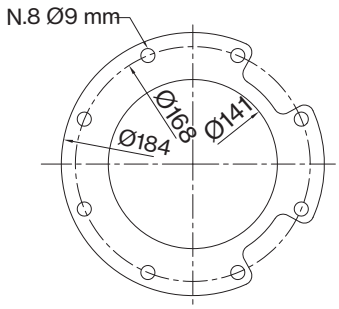

PARA TUBO COMERCIAL
DIÁMETRO EXTERIOR: 139,7 mm

Eje «D» bomba en Duplex EN 1.4462

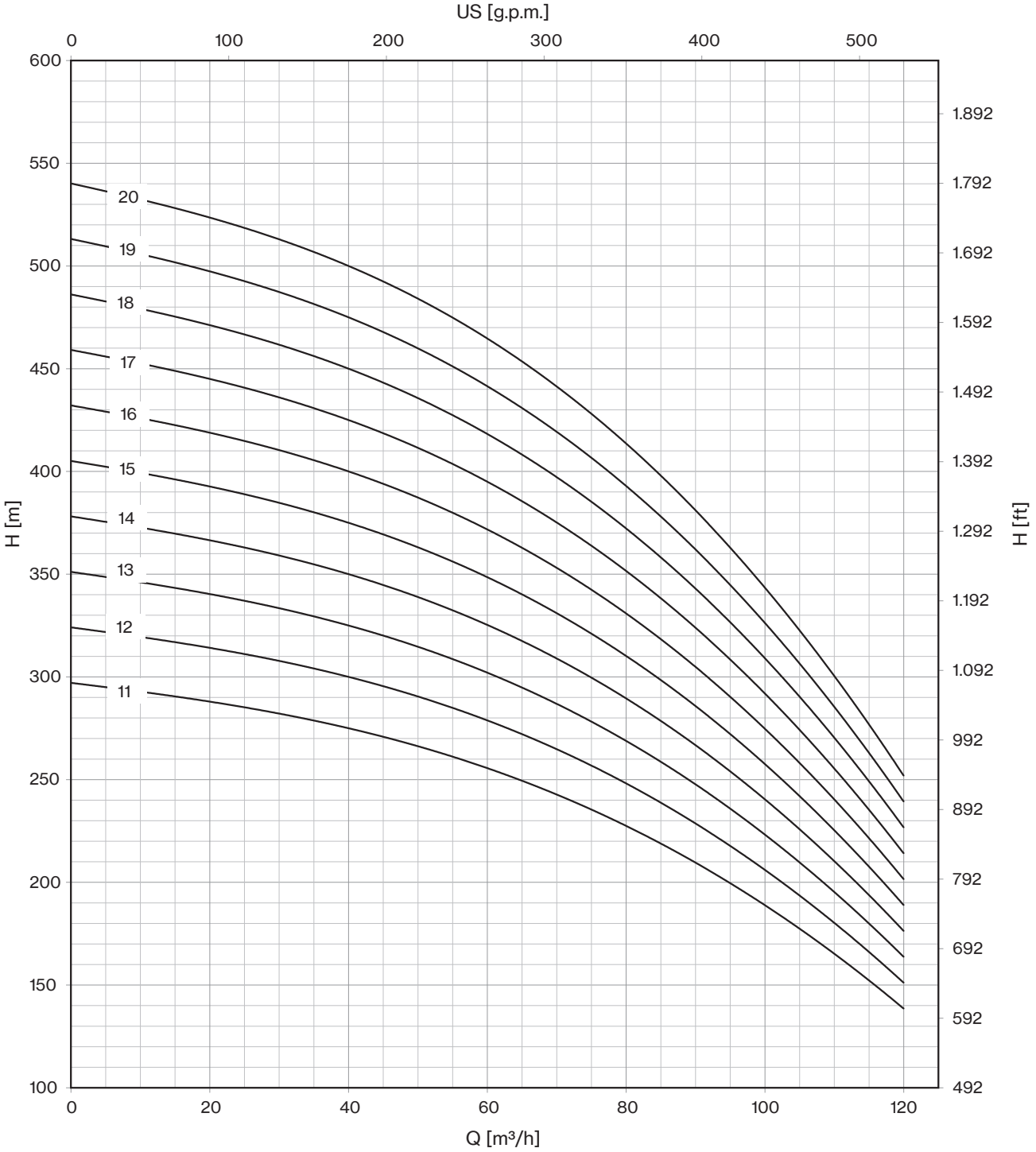
US [g.p.m.]
0
100
200
300
400
500
H [m]
600
550
500
450
400
350
300
250
200
150
100
H [ft]
1.892
1.792
1.692
1.592
1.492
1.392
1.292
1.192
1.092
992
892
792
692
592
492
20
19
18
17
16
15
14
13
12
11
0
20
40
60
80
100
120
Q [m³/h]

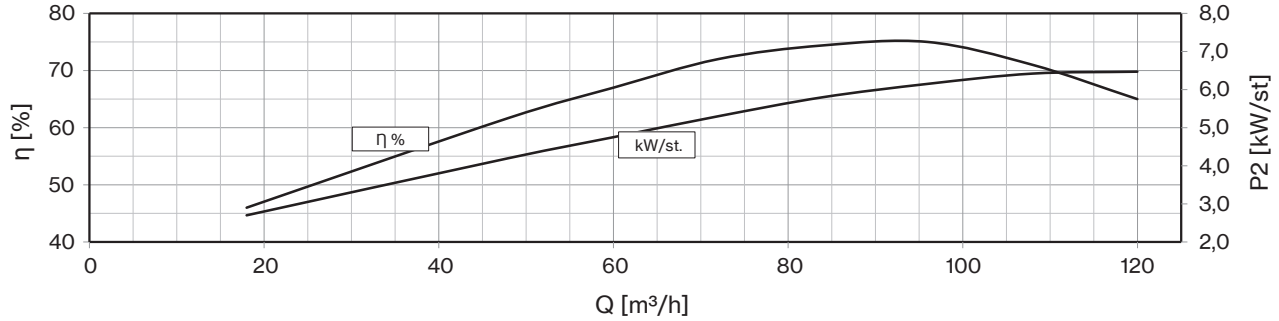
η [%]
80
70
60
50
40
P2 [kW/st]
8,0
7,0
6,0
5,0
4,0
3,0
2,0
η %
kW/st.
0
20
40
60
80
100
120
Q [m³/h]

8LM 110

50 Hz - 2900 rpm					Q								
TIPO	MOTOR ADECUADO 3- 400V			l/min	0	600	1200	1400	1600	1800	2000	2200	2400
	P2		TENSIÓN	l/sec	0	10,0	20,0	23,3	26,7	30,0	33,3	36,7	40,0
	CV	kW	A	m³/h	0	36	72	84	96	108	120	132	144
8LM 110/01	10	7,5	16,3	H (m)	28	25	22	21	20	19	17	15	13
8LM 110/02	20	15	31,5		55	51	44	42	41	38	35	31	26
8LM 110/03	30	22	45,1		83	76	65	63	61	57	52	46	38
8LM 110/04	40	30	61,1		110	101	87	84	82	76	69	62	51
8LM 110/05	50	37	75,8		138	127	109	106	102	96	87	77	64
8LM 110/06	60	45	86,3		165	152	131	127	122	115	104	92	77
8LM 110/07	75	55	106,2		193	177	153	148	143	134	121	108	90

Máx. Rend. %	77
Máx. kW / Et.	7,2

NPSH (m)	Q=25%	Q=50%	Q=75%	Q=100%
	2,5	2,9	3,9	7,8

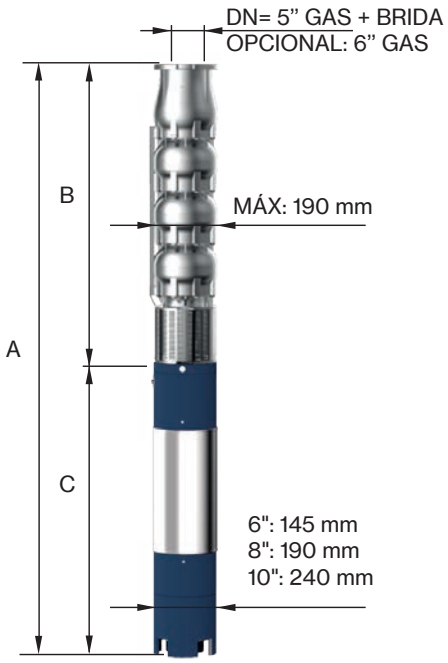

TIPO 3-	SOPORTE DEL MOTOR	DIMENSIONES (mm)			PESO (kg)	
		A	B	C	MOTOR	BOMBA
8LM 110/01-6	6" NEMA	1164	463	701	55	19
8LM 110/02-6		1519	588	931	75	26
8LM 110/03-6		1784	713	1071	92	32
8LM 110/04-6		2089	838	1251	108	39
8LM 110/05-6		2304	963	1341	118	46
8LM 110/06	8" NEMA	2273	1150	1123	178	54
8LM 110/07		2508	1275	1233	200	60

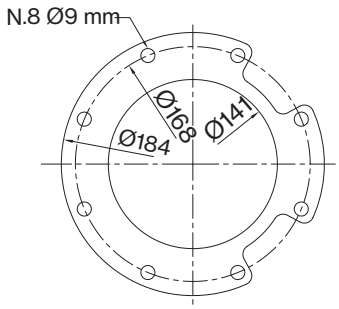

PARA TUBO COMERCIAL
DIÁMETRO EXTERIOR: 139,7 mm

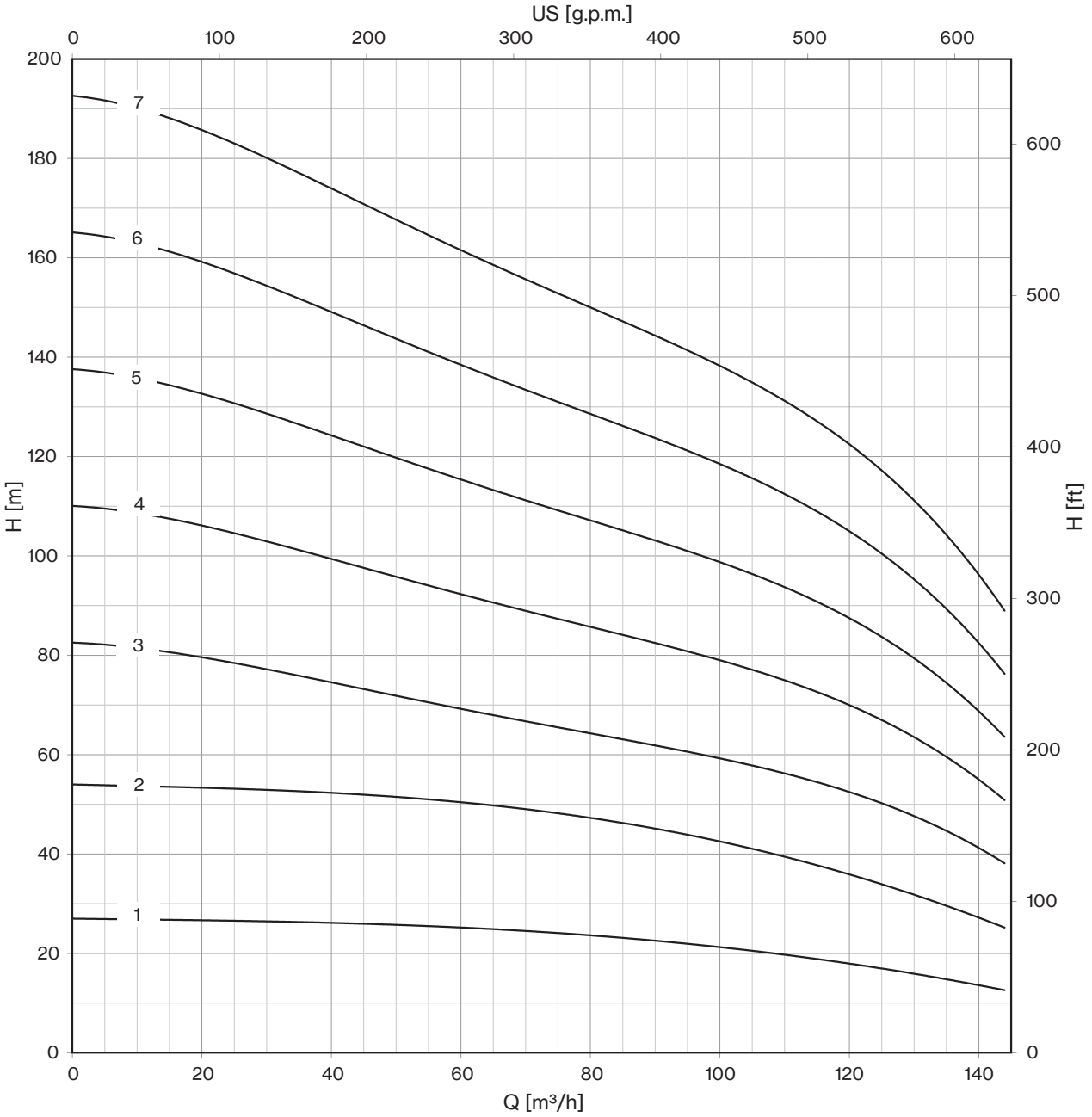
US [g.p.m.]
0
100
200
300
400
500
600
H [m]
H [ft]
200
180
160
140
120
100
80
60
40
20
0
600
500
400
300
200
100
0
7
6
5
4
3
2
1
0
20
40
60
80
100
120
140
Q [m³/h]

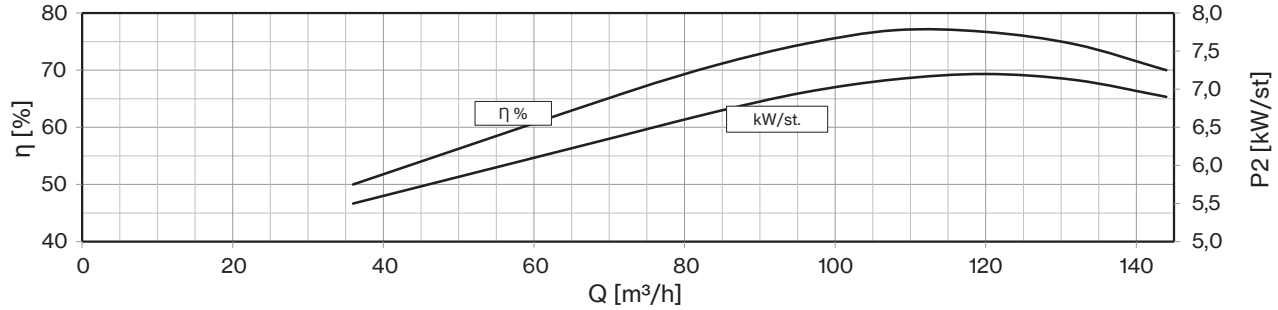
η [%]
P2 [kW/st]
80
70
60
50
40
8,0
7,5
7,0
6,5
6,0
5,5
5,0
η %
kW/st.
0
20
40
60
80
100
120
140
Q [m³/h]

8LM 110

50 Hz - 2900 rpm					Q								
TIPO	MOTOR ADECUADO 3- 400V			l/min	0	600	1200	1400	1600	1800	2000	2200	2400
	P2		TENSIÓN	l/sec	0	10,0	20,0	23,3	26,7	30,0	33,3	36,7	40,0
	CV	kW	A	m³/h	0	36	72	84	96	108	120	132	144
8LM 110/08	90	66	126,0	H (m)	220	202	174	169	163	153	138	123	102
8LM 110/09	90	66	126,0		248	228	196	190	184	172	156	139	115
8LM 110/10	100	75	143,2		275	253	218	211	204	191	173	154	128
8LM 110/11	125	92	175,1		303	278	240	232	224	210	190	169	141
8LM 110/12	125	92	175,1		330	304	262	253	245	229	208	185	154
8LM 110/13D	150	110	211,0		358	329	283	274	265	248	225	200	166
8LM 110/14D	150	110	211,0		385	354	305	295	286	267	242	216	179
8LM 110/15D	150	110	211,0		413	380	327	317	306	287	260	231	192
8LM 110/16D	175	130	245,3		440	405	349	338	326	306	277	246	205
8LM 110/17D	175	130	245,3		468	430	371	359	347	325	294	262	218
8LM 110/18D	175	130	245,3		495	455	392	380	367	344	311	277	230

Máx. Rend. %	77
Máx. kW / Et.	7,2

NPSH (m)	Q=25%	Q=50%	Q=75%	Q=100%
	2,5	2,9	3,9	7,8

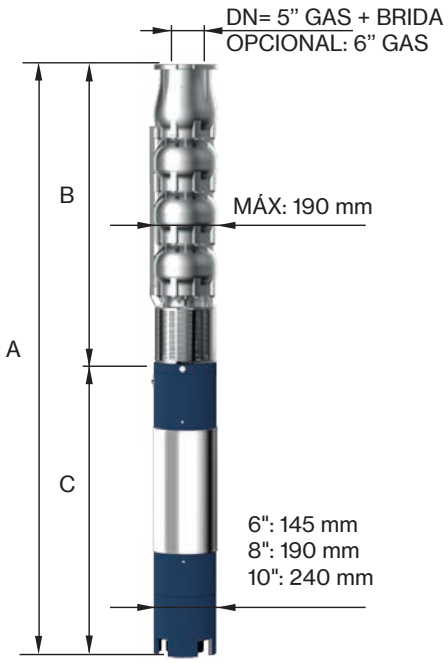

TIPO 3-	SOPORTE DEL MOTOR	DIMENSIONES (mm)			PESO (kg)	
		A	B	C	MOTOR	BOMBA
8LM 110/08	8" NEMA	2702	1400	1302	214	67
8LM 110/09		2827	1525	1302	214	74
8LM 110/10		3033	1650	1383	230	81
8LM 110/11		3358	1775	1583	270	88
8LM 110/12		3483	1900	1583	270	94
8LM 110/13D		3758	2025	1733	300	101
8LM 110/14D		3883	2150	1733	300	108
8LM 110/15D		4008	2275	1733	300	115
8LM 110/16D-10	10"	4034	2400	1634	385	125
8LM 110/17D-10		4159	2525	1634	385	132
8LM 110/18D-10		4284	2650	1634	385	138

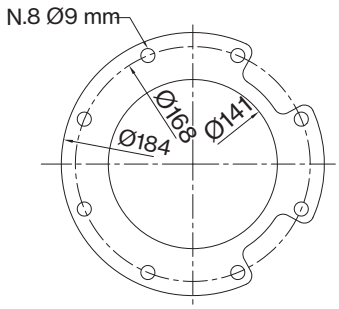

PARA TUBO COMERCIAL
DIÁMETRO EXTERIOR: 139,7 mm

Eje «D» bomba en Duplex EN 1.4462

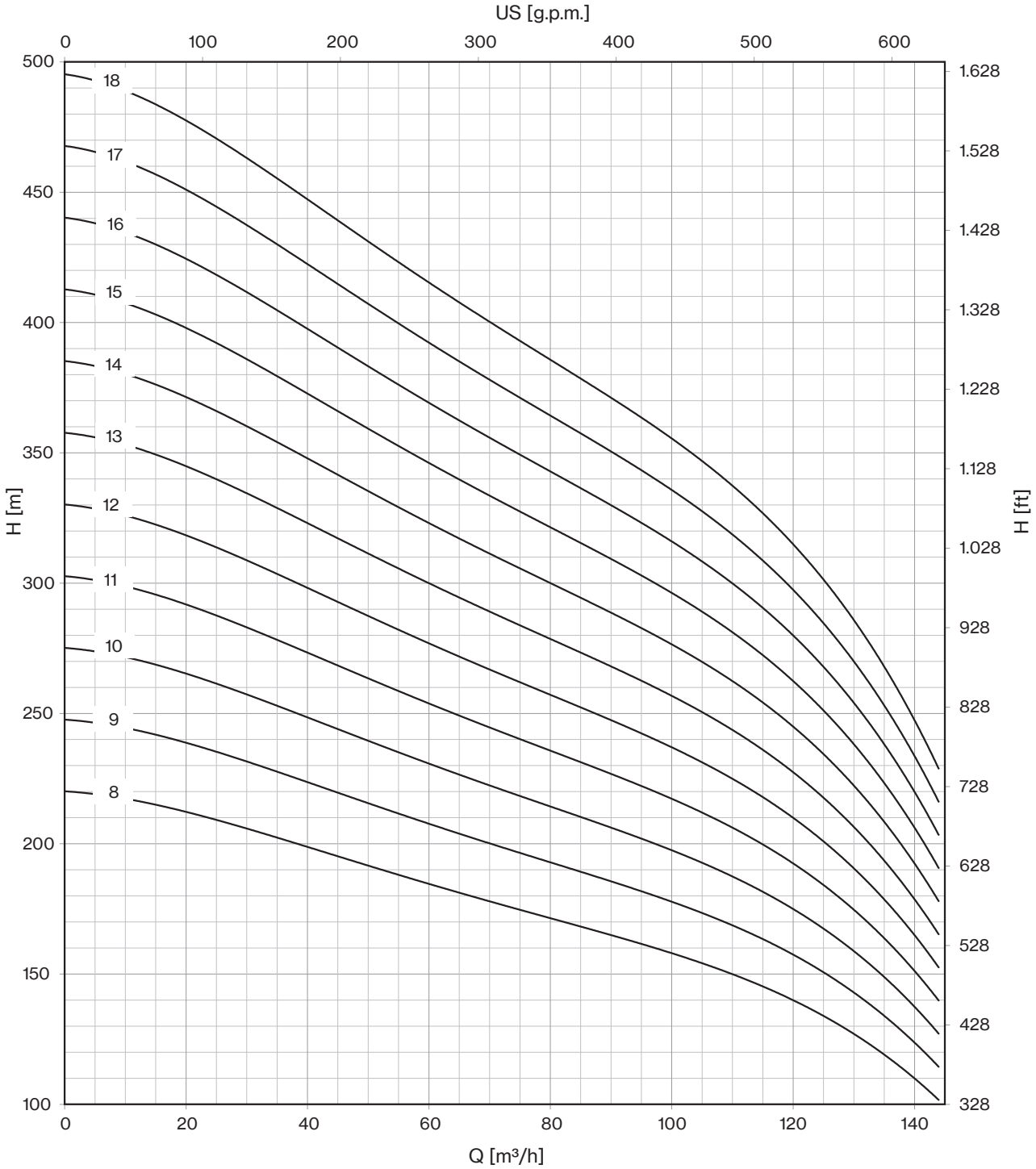
US [g.p.m.]
0
100
200
300
400
500
600
H [m]
500
450
400
350
300
250
200
150
100
H [ft]
1.628
1.528
1.428
1.328
1.228
1.128
1.028
928
828
728
628
528
428
328
18
17
16
15
14
13
12
11
10
9
8
0
20
40
60
80
100
120
140
Q [m³/h]

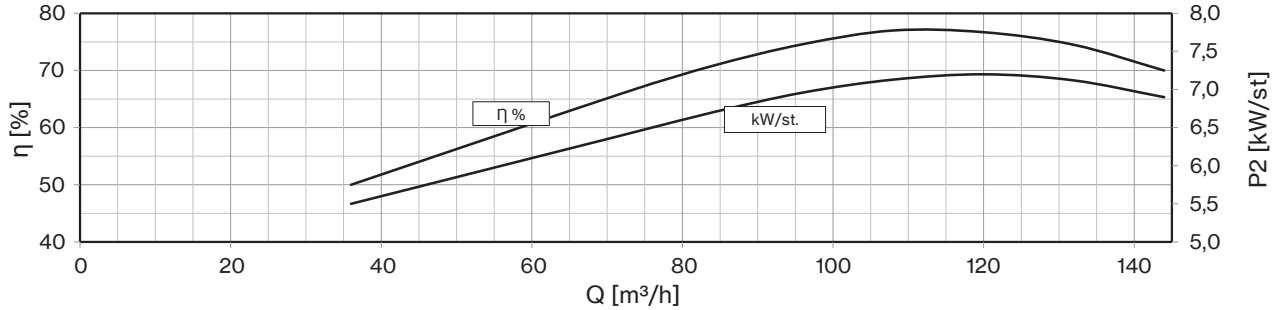
η [%]
80
70
60
50
40
P2 [kW/st]
8,0
7,5
7,0
6,5
6,0
5,5
5,0
η %
kW/st.
0
20
40
60
80
100
120
140
Q [m³/h]

8LM 130

50 Hz - 2900 rpm					Q								
TIPO	MOTOR ADECUADO 3- 400V			l/min	0	600	1600	1800	2000	2200	2400	2600	2800
	P2		TENSIÓN	l/sec	0	10,0	26,7	30,0	33,3	36,7	40,0	43,3	46,7
	CV	kW	A	m³/h	0	36	96	108	120	132	144	156	168
8LM 130/01	12,5	9,2	19,9	H (m)	27	25	21	20	19	18	16	15	12
8LM 130/02	25	18,5	38,3		54	49	41	40	38	36	33	29	24
8LM 130/03	35	26	52,9		81	74	62	59	57	54	49	44	36
8LM 130/04	50	37	75,8		108	98	83	79	76	72	66	58	48
8LM 130/05	60	45	86,3		135	123	104	99	95	90	82	73	60
8LM 130/06	75	55	106,2		162	147	124	119	114	108	98	87	72
8LM 130/07	90	66	126,0		189	172	145	139	133	126	115	102	84
8LM 130/08	100	75	143,2		216	196	166	158	152	144	131	116	96

Máx. Rend. %	78
Máx. kW / Et.	8,4

NPSH (m)	Q=25%	Q=50%	Q=75%	Q=100%
	2,5	3	3,5	8,7

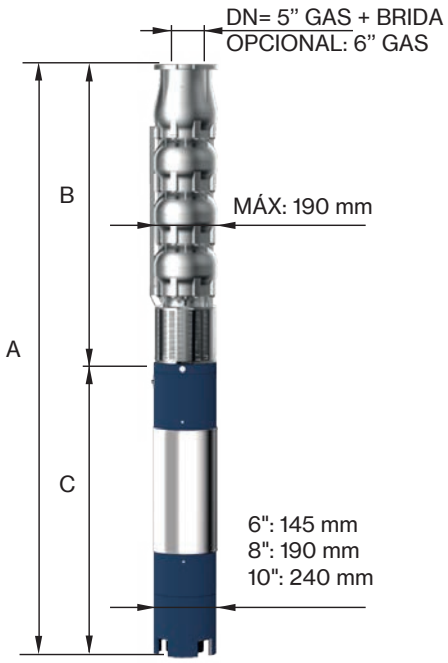

TIPO 3-	SOPORTE DEL MOTOR	DIMENSIONES (mm)			PESO (kg)	
		A	B	C	MOTOR	BOMBA
8LM 130/01-6	6" NEMA	1214	463	751	60	19
8LM 130/02-6		1579	588	991	83	26
8LM 130/03-6		1894	713	1181	100	33
8LM 130/04-6		2179	838	1341	118	40
8LM 130/05	8" NEMA	2148	1025	1123	178	48
8LM 130/06		2383	1150	1233	200	55
8LM 130/07		2577	1275	1302	214	62
8LM 130/08		2783	1400	1383	230	69

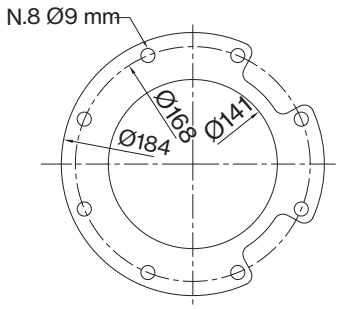

PARA TUBO COMERCIAL
DIÁMETRO EXTERIOR: 139,7 mm

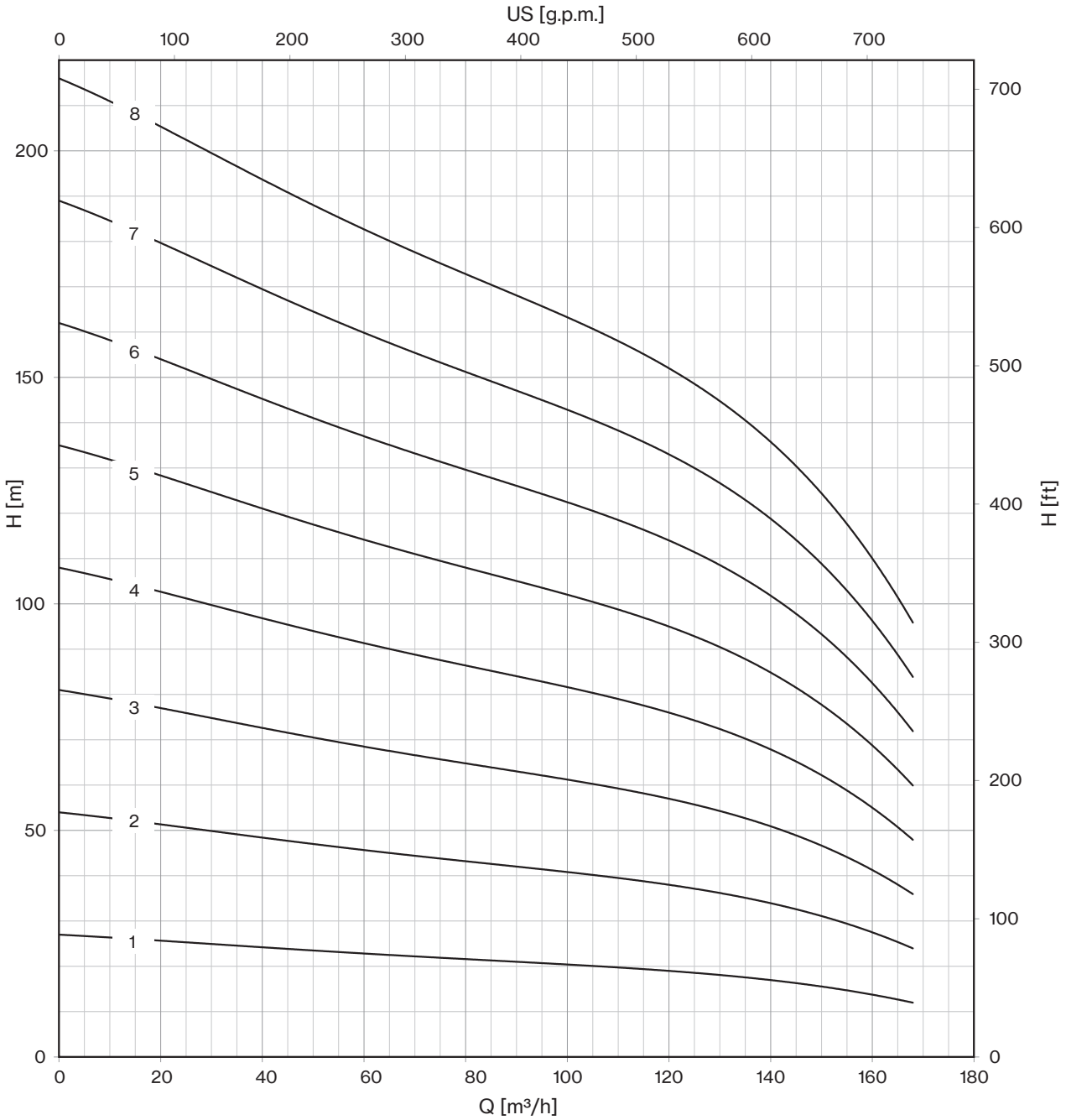
US [g.p.m.]
0
100
200
300
400
500
600
700
H [m]
H [ft]
8
7
6
5
4
3
2
1
0
50
100
150
200
0
100
200
300
400
500
600
700
0
20
40
60
80
100
120
140
160
180
Q [m³/h]

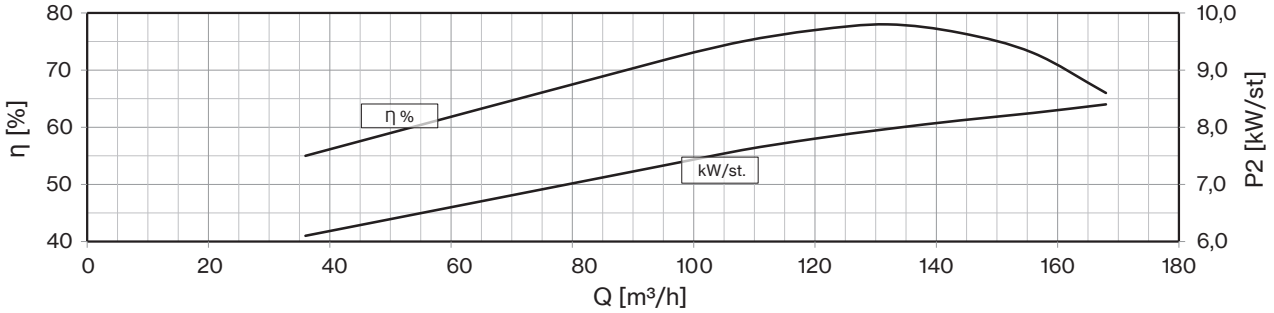
η [%]
P2 [kW/st]
η %
kW/st.
40
50
60
70
80
6,0
7,0
8,0
9,0
10,0
0
20
40
60
80
100
120
140
160
180
Q [m³/h]

8LM 130

50 Hz - 2900 rpm					Q								
TIPO	MOTOR ADECUADO 3- 400V			l/min	0	600	1600	1800	2000	2200	2400	2600	2800
	P2		TENSIÓN	l/sec	0	10,0	26,7	30,0	33,3	36,7	40,0	43,3	46,7
	CV	kW	A	m³/h	0	36	96	108	120	132	144	156	168
8LM 130/09	125	92	175,1	H (m)	243	221	186	178	171	162	148	131	108
8LM 130/10	125	92	175,1		270	245	207	198	190	180	164	145	120
8LM 130/11	150	110	211,0		297	270	228	218	209	198	180	160	132
8LM 130/12D	150	110	211,0		324	294	248	238	228	216	197	174	144
8LM 130/13D	150	110	211,0		351	319	269	257	247	234	213	189	156
8LM 130/14D	175	130	245,3		378	343	290	277	266	252	230	203	168
8LM 130/15D	175	130	245,3		405	368	311	297	285	270	246	218	180
8LM 130/16D	200	150	277,2		432	392	331	317	304	288	262	232	192
8LM 130/17D	200	150	277,2		459	417	352	337	323	306	279	247	204
8LM 130/18D	225	165	313,3		486	441	373	356	342	324	295	261	216

Máx. Rend. %	78
Máx. kW / Et.	8,4

NPSH (m)	Q=25%	Q=50%	Q=75%	Q=100%
	2,5	3	3,5	8,7

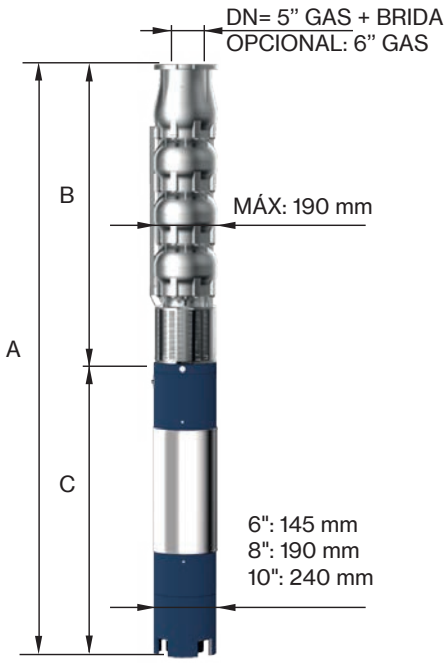

TIPO 3-	SOPORTE DEL MOTOR	DIMENSIONES (mm)			PESO (kg)	
		A	B	C	MOTOR	BOMBA
8LM 130/09	8" NEMA	3108	1525	1583	270	76
8LM 130/10		3233	1650	1583	270	83
8LM 130/11		3508	1775	1733	300	90
8LM 130/12D		3633	1900	1733	300	97
8LM 130/13D		3758	2025	1733	300	104
8LM 130/14D-10	10"	3784	2150	1634	385	114
8LM 130/15D-10		3909	2275	1634	385	121
8LM 130/16D-10		4134	2400	1734	415	128
8LM 130/17D-10		4259	2525	1734	415	135
8LM 130/18D-10		4504	2650	1854	444	142

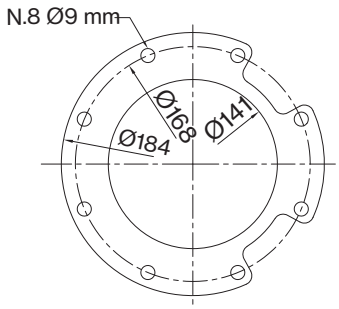

PARA TUBO COMERCIAL
DIÁMETRO EXTERIOR: 139,7 mm

Eje «D» bomba en Duplex EN 1.4462

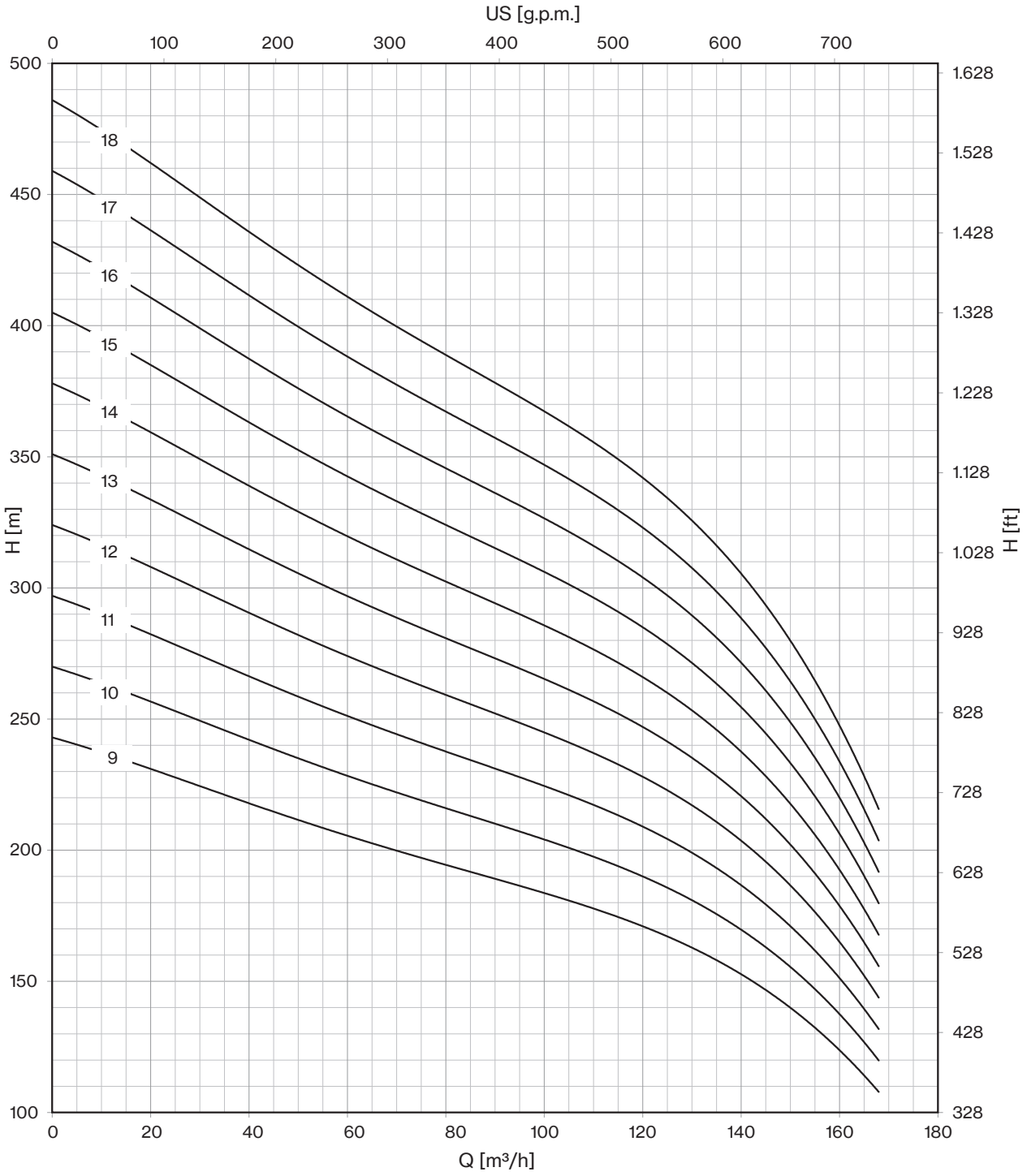
US [g.p.m.]
0
100
200
300
400
500
600
700
H [m]
500
450
400
350
300
250
200
150
100
H [ft]
1.628
1.528
1.428
1.328
1.228
1.128
1.028
928
828
728
628
528
428
328
18
17
16
15
14
13
12
11
10
9
0
20
40
60
80
100
120
140
160
180
Q [m³/h]

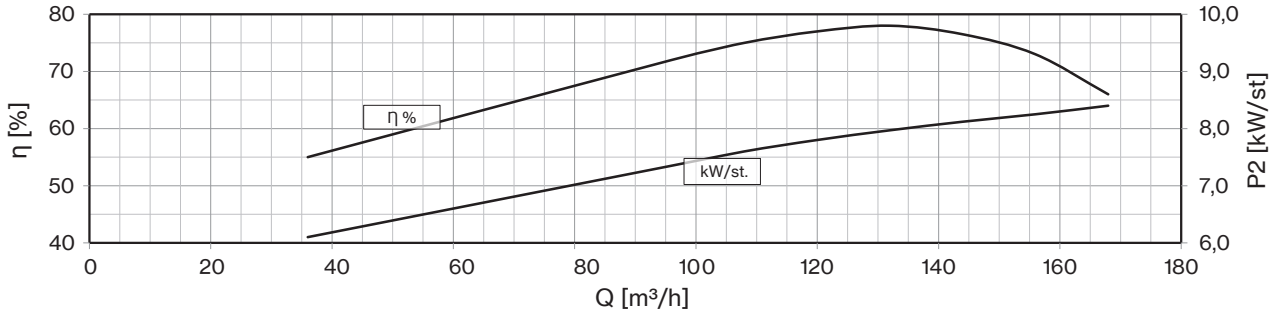
η [%]
80
70
60
50
40
P2 [kW/st]
10,0
9,0
8,0
7,0
6,0
η %
kW/st.
0
20
40
60
80
100
120
140
160
180
Q [m³/h]

8LM 160

50 Hz - 2900 rpm					Q								
TIPO	MOTOR ADECUADO 3- 400V			l/min	0	600	2000	2200	2400	2600	2800	3000	3200
	P2		TENSIÓN	l/sec	0	10,0	33,3	36,7	40,0	43,3	46,7	50,0	53,3
	CV	kW	A	m³/h	0	36	120	132	144	156	168	180	192
8LM 160/01	15	11	23,4	H (m)	25	24	19	18	17	17	16	14	12
8LM 160/02	30	22	45,1		50	48	38	36	35	33	31	28	24
8LM 160/03	40	30	61,1		75	71	56	54	52	50	47	41	36
8LM 160/04	60	45	86,3		100	95	75	72	70	66	62	55	48
8LM 160/05	75	55	106,2		125	119	94	91	87	83	78	69	60
8LM 160/06	90	66	126,0		150	143	113	109	104	100	93	83	72
8LM 160/07	90	66	126,0		175	167	132	127	122	116	109	97	84
8LM 160/08	125	92	175,1		200	190	150	145	139	133	124	110	96

Máx. Rend. %	78,5
Máx. kW / Et.	9,4

NPSH (m)	Q=25%	Q=50%	Q=75%	Q=100%
	4	4,5	7	13

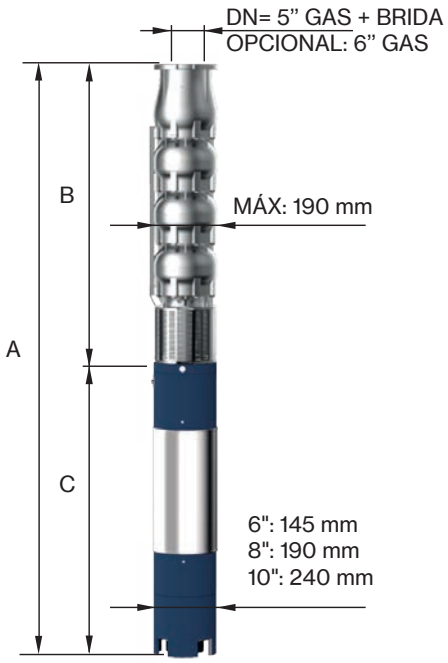

TIPO 3-	SOPORTE DEL MOTOR	DIMENSIONES (mm)			PESO (kg)	
		A	B	C	MOTOR	BOMBA
8LM 160/01-6	6" NEMA	1299	488	811	65	20
8LM 160/02-6		1709	638	1071	92	27
8LM 160/03-6		2039	788	1251	108	35
8LM 160/04	8" NEMA	2061	938	1123	178	42
8LM 160/05		2383	1150	1233	200	50
8LM 160/06		2602	1300	1302	214	58
8LM 160/07		2752	1450	1302	214	65
8LM 160/08		3183	1600	1583	270	73

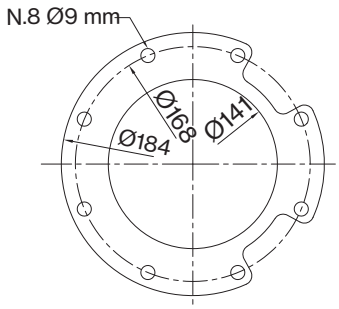

PARA TUBO COMERCIAL
DIÁMETRO EXTERIOR: 139,7 mm

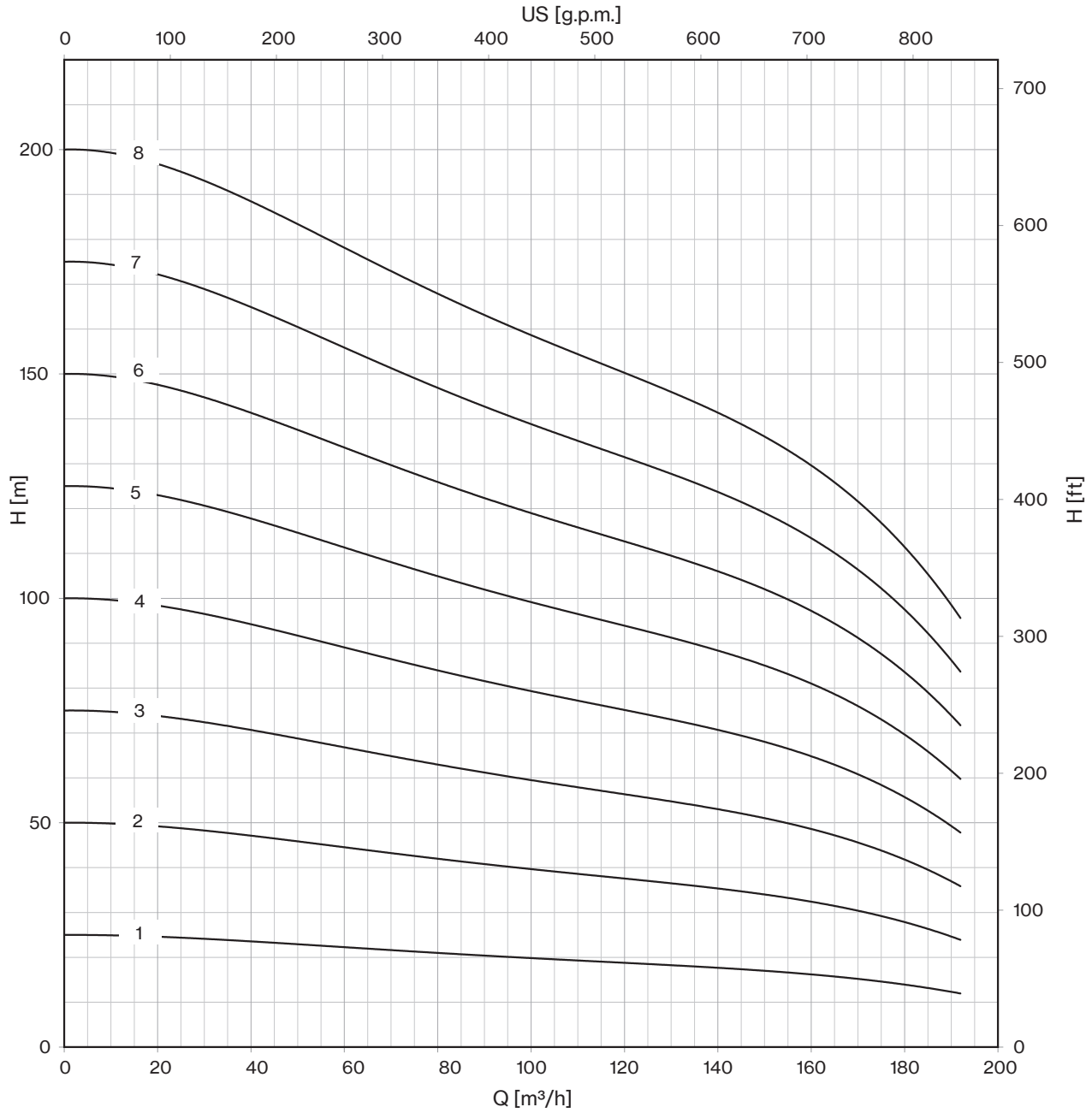
US [g.p.m.]
0
100
200
300
400
500
600
700
800
H [m]
200
150
100
50
0
H [ft]
700
600
500
400
300
200
100
0
8
7
6
5
4
3
2
1
0
20
40
60
80
100
120
140
160
180
200
Q [m³/h]

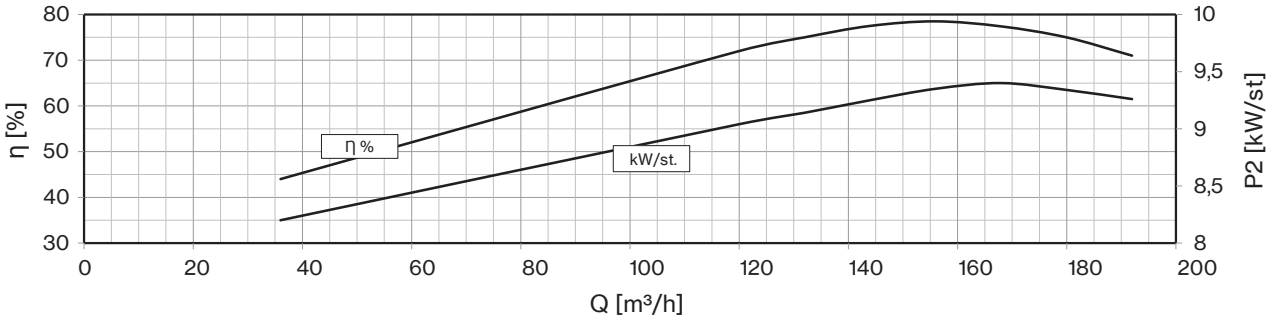
η [%]
80
70
60
50
40
30
P2 [kW/st]
10
9,5
9
8,5
8
η %
kW/st.
0
20
40
60
80
100
120
140
160
180
200
Q [m³/h]

8LM 160

50 Hz - 2900 rpm					Q								
TIPO	MOTOR ADECUADO 3~ 400V			l/min	0	600	2000	2200	2400	2600	2800	3000	3200
	P2		TENSIÓN	l/sec	0	10,0	33,3	36,7	40,0	43,3	46,7	50,0	53,3
	CV	kW	A	m³/h	0	36	120	132	144	156	168	180	192
8LM 160/09	125	92	175,1	H (m)	225	214	169	163	157	149	140	124	108
8LM 160/10D	150	110	211,0		250	238	188	181	174	166	155	138	120
8LM 160/11D	150	110	211,0		275	262	207	199	191	183	171	152	132
8LM 160/12D	175	130	245,3		300	286	226	217	209	199	186	166	144
8LM 160/13D	175	130	245,3		325	309	244	235	226	216	202	179	156
8LM 160/14D	200	150	277,2		350	333	263	253	244	232	217	193	168
8LM 160/15D	200	150	277,2		375	357	282	272	261	249	233	207	180
8LM 160/16D	225	165	313,3		400	381	301	290	278	266	248	221	192
8LM 160/17D	225	165	313,3		425	405	320	308	296	282	264	235	204
8LM 160/18D	250	185	342,2		450	428	338	326	313	299	279	248	216

Máx. Rend. %	78,5
Máx. kW / Et.	9,4

NPSH (m)	Q=25%	Q=50%	Q=75%	Q=100%
	4	4,5	7	13

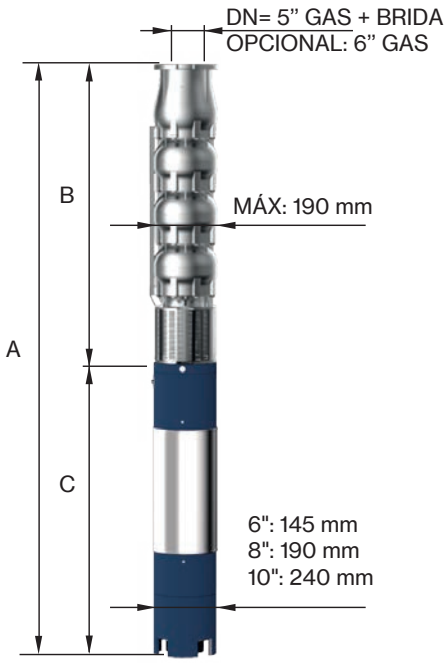

TIPO 3~	SOPORTE DEL MOTOR	DIMENSIONES (mm)			PESO (kg)	
		A	B	C	MOTOR	BOMBA
8LM 160/09	8" NEMA	3333	1750	1583	270	80
8LM 160/10D		3633	1900	1733	300	88
8LM 160/11D		3783	2050	1733	300	95
8LM 160/12D-10	10"	3834	2200	1634	385	103
8LM 160/13D-10		3984	2350	1634	385	114
8LM 160/14D-10		4234	2500	1734	415	121
8LM 160/15D-10		4384	2650	1734	415	129
8LM 160/16D-10		4654	2800	1854	444	136
8LM 160/17D-10		4804	2950	1854	444	144
8LM 160/18D-10		5084	3100	1984	480	151

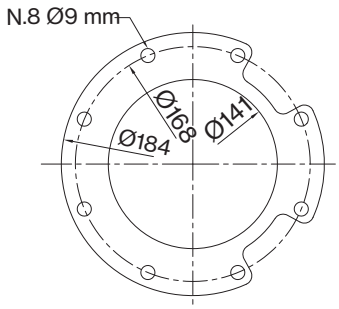

PARA TUBO COMERCIAL
DIÁMETRO EXTERIOR: 139,7 mm

Eje «D» bomba en Duplex EN 1.4462

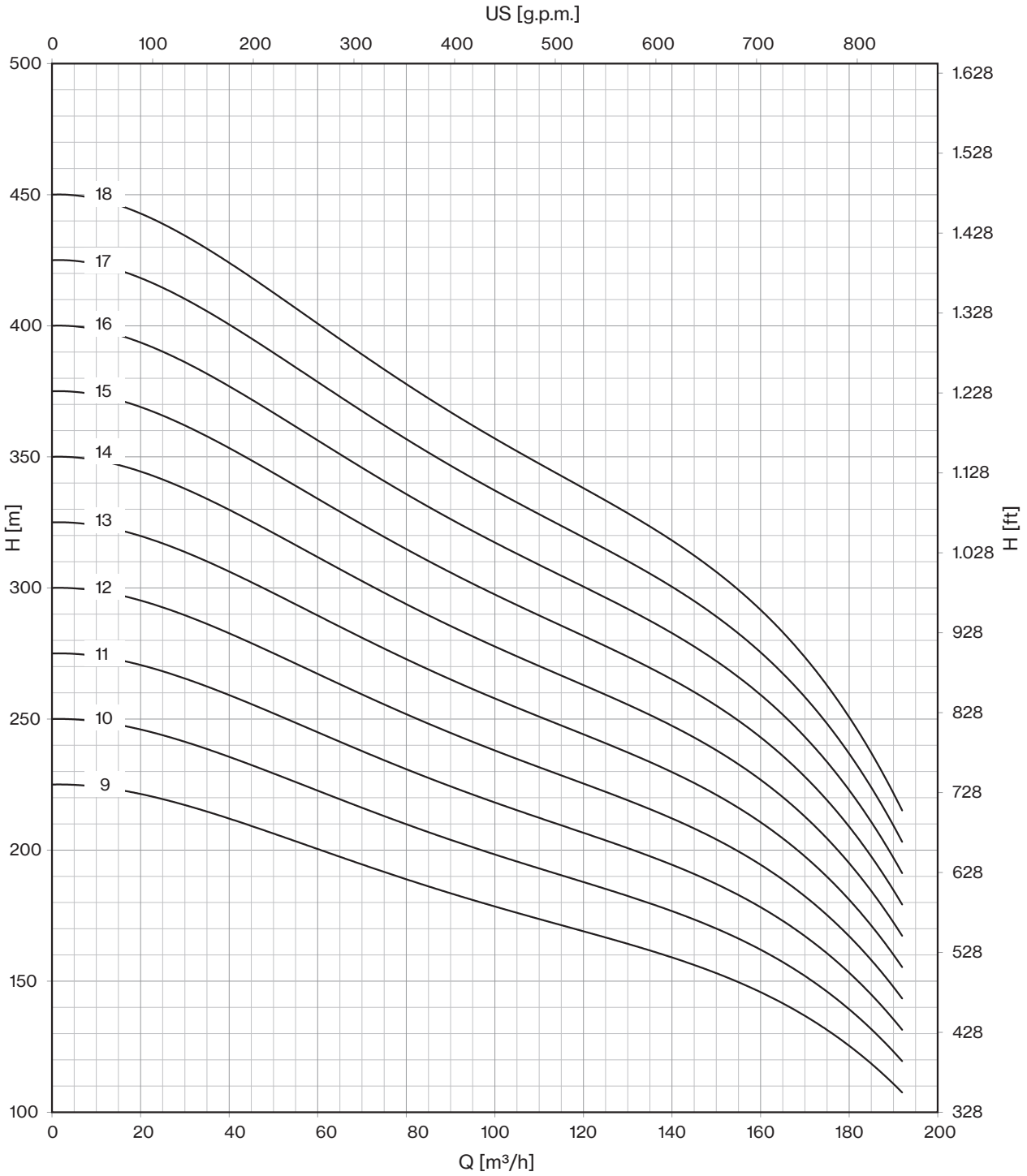
US [g.p.m.]
0
100
200
300
400
500
600
700
800
H [m]
500
450
400
350
300
250
200
150
100
H [ft]
1.628
1.528
1.428
1.328
1.228
1.128
1.028
928
828
728
628
528
428
328
18
17
16
15
14
13
12
11
10
9
0
20
40
60
80
100
120
140
160
180
200
Q [m³/h]

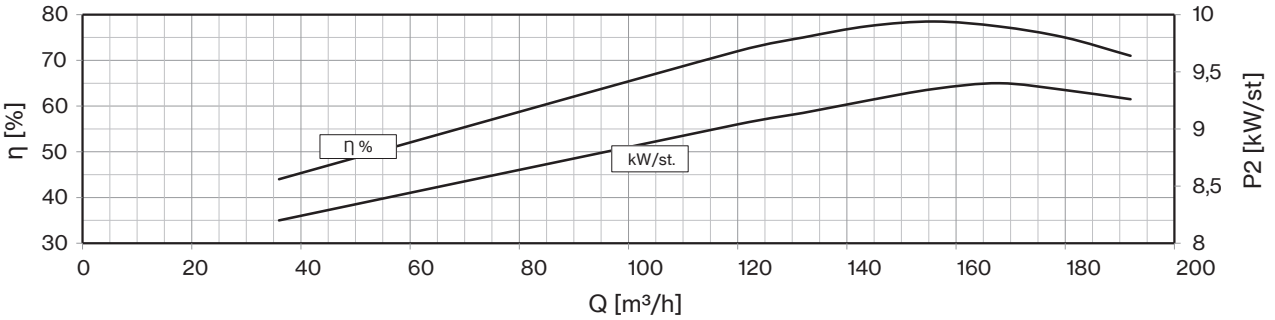
η [%]
80
70
60
50
40
30
P2 [kW/st]
10
9,5
9
8,5
8
η %
kW/st.
0
20
40
60
80
100
120
140
160
180
200
Q [m³/h]

6LRH-8LRH

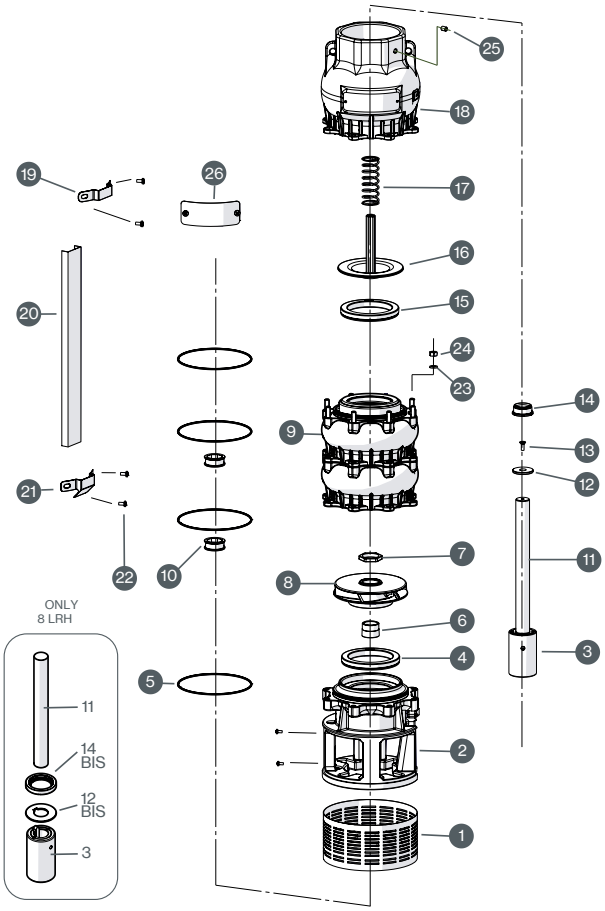

N. CÓDIGO	DESCRIPCIÓN	LRHS EJECUCIÓN	LRHX EJECUCIÓN	LRHD EJECUCIÓN	(*) CANT.
1	**FILTRO DE SUCCIÓN**	AISI 304	AISI 316	Duplex EN 1.4462	-
2	**SOPORTE DEL MOTOR**	AISI 304	AISI 316	Duplex EN 1.4462	-
3	**ACOPLAMIENTO**	AISI 304	AISI 316	Duplex EN 1.4462	1
4	**ANILLO DE DESGASTE**	NBR	NBR	NBR	N° de Etapas
5	**O-RING**	NBR	NBR	NBR	N° de Etapas
6	**CONO**	AISI 304	AISI 316	Duplex EN 1.4462	N° de Etapas
7	**ANILLO HEXAGONAL**	AISI 304	AISI 316	Duplex EN 1.4462	N° de Etapas
8	**RODETE**	AISI 304	AISI 316	Duplex EN 1.4462	N° de Etapas
9	**DIFUSOR**	AISI 304	AISI 316	Duplex EN 1.4462	-
10	**BUJE DE COJINETE**	NBR	NBR	NBR	N° de Etapas
11	**EJE**	AISI 304	AISI 316	Duplex EN 1.4462	1
12	**DISCO**	AISI 304	AISI 316	Duplex EN 1.4462	-
13	**TORNILLO**	AISI 304	AISI 316	Duplex EN 1.4462	-
14	**CONTRAPRESIÓN**	PTFE+25% CARBÓN	PTFE+25% CARBÓN	PTFE+25% CARBÓN	1
15	**JUNTA DE VÁLVULA**	NBR	NBR	NBR	1
16	**VÁLVULA**	AISI 304	AISI 316	Duplex EN 1.4462	-
17	**RESORTE**	AISI 301	AISI 316	Duplex EN 1.4462	-
18	**CUERPO DE VÁLVULA**	AISI 304	AISI 316	Duplex EN 1.4462	-
19	**BRIDA SUPERIOR**	AISI 304	AISI 316	Duplex EN 1.4462	-
20	**TAPA DE CABLE**	AISI 304	AISI 316	Duplex EN 1.4462	-
21	**BRIDA INFERIOR**	AISI 304	AISI 316	Duplex EN 1.4462	-
22	**TORNILLO M4X8**	AISI 304	AISI 316	Duplex EN 1.4462	-
23	**ARANDELA**	AISI 304	AISI 316	Duplex EN 1.4462	-
24	**TUERCA**	AISI 304	AISI 316	Duplex EN 1.4462	-
25	**PIVOTE**	AISI 304	AISI 316	Duplex EN 1.4462	-
26	**ETIQUETA METÁLICA**	AISI 304	AISI 316	Duplex EN 1.4462	-

** Cantidad de piezas de recambio recomendadas*

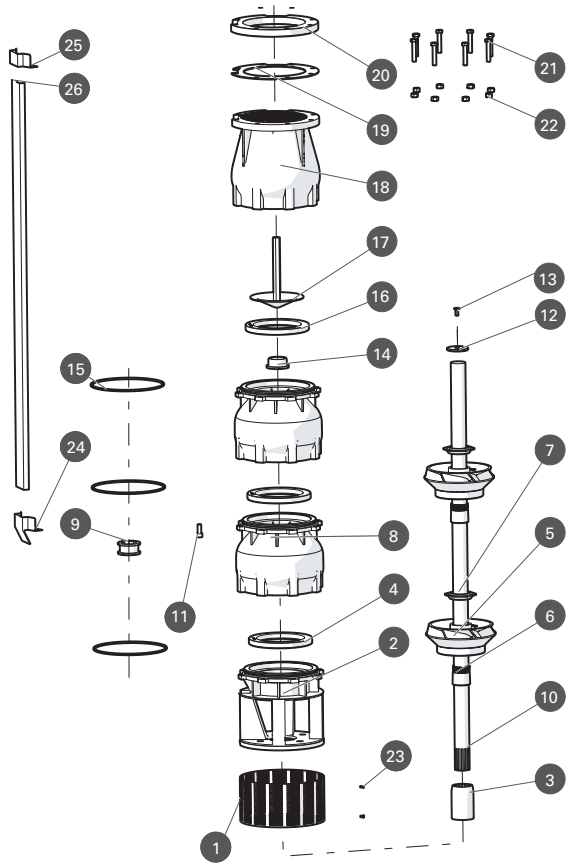

N. CÓDIGO	DESCRIPCIÓN	LMS EJECUCIÓN	LMX EJECUCIÓN	LMD EJECUCIÓN	(*) CANT.
1	**FILTRO DE SUCCIÓN**	AISI 304	AISI 316	Duplex EN 1.4462	-
2	**SOPORTE DEL MOTOR**	AISI 304	AISI 316	Duplex EN 1.4462	-
3	**ACOPLAMIENTO**	AISI 304	AISI 316	Duplex EN 1.4462	1
4	**ANILLO DE DESGASTE**	NBR	NBR	NBR	N° de Etapas
5	**RODETE**	AISI 304	AISI 316	Duplex EN 1.4462	-
6	**CONO**	AISI 304	AISI 316	Duplex EN 1.4462	N° de Etapas
7	**ANILLO HEXAGONAL**	AISI 304	AISI 316	Duplex EN 1.4462	N° de Etapas
8	**DIFUSOR**	AISI 304	AISI 316	Duplex EN 1.4462	-
9	**BUJE DE COJINETE**	NBR	NBR	NBR	N° de Etapas
10	**EJE DE LA BOMBA**	AISI 304	AISI 316	Duplex EN 1.4462	1
11	**N. 8 TORNILLOS PARA DIFUSOR**	AISI 304	AISI 316	Duplex EN 1.4462	-
12	**ANILLO**	AISI 304	AISI 316	Duplex EN 1.4462	1
13	**TORNILLO PARA DISCO**	AISI 304	AISI 316	Duplex EN 1.4462	1
14	**CONTRAPRESIÓN**	PTFE+25% CARBÓN	PTFE+25% CARBÓN	PTFE+25% CARBÓN	1
15	**O-RING**	NBR	NBR	NBR	N° de Etapas
16	**JUNTA DE VÁLVULA**	NBR	NBR	NBR	1
17	**TAPA DE VÁLVULA**	AISI 304	AISI 316	Duplex EN 1.4462	-
18	**CUERPO DE VÁLVULA**	AISI 304	AISI 316	Duplex EN 1.4462	-
19	**SELLO DE CONTRABRIDA**	NBR	NBR	NBR	1
20	**CONTRABRIDA**	AISI 304	AISI 316	Duplex EN 1.4462	-
21	**N. 8 TORNILLOS PARA CONTRABRIDA**	AISI 304	AISI 316	Duplex EN 1.4462	-
22	**N. 8 TUERCAS PARA CONTRABRIDA**	AISI 304	AISI 316	Duplex EN 1.4462	-
23	**N. 2 TORNILLOS PARA FILTRO DE SUCCIÓN**	AISI 304	AISI 316	Duplex EN 1.4462	-
24	**ABRAZADERA INFERIOR**	AISI 304	AISI 316	Duplex EN 1.4462	-
25	**ABRAZADERA SUPERIOR**	AISI 304	AISI 316	Duplex EN 1.4462	-
26	**TAPA DE CABLE**	AISI 304	AISI 316	Duplex EN 1.4462	-

** Cantidad de piezas de recambio recomendadas*

Líneas 10-12LM y E14

Sumergibles para pozo

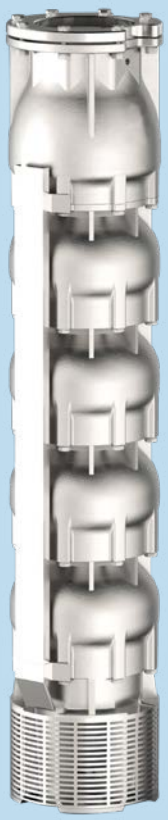

Línea 10LM

Línea 12LM

E14

Bombas centrífugas multicelulares sumergibles para pozos de 10”, 12” y 14”.
Estas bombas están equipadas con una válvula de retención integrada en la boca de impulsión. El soporte del motor y el acoplamiento están diseñados conforme a los estándares NEMA, garantizando fiabilidad y compatibilidad.
Las aplicaciones comunes incluyen usos civiles y agrícolas. Todos los componentes están fabricados en acero inox mediante tecnología de microfusión a la cera perdida. El material estándar es acero inox AISI 304, estando disponibles bajo pedido los siguientes materiales: acero inox AISI 316, acero Duplex (EN 1.4462) y acero inox AISI 904L.
Los cojinetes de buje y los anillos de desgaste están fabricados en caucho resistente a la abrasión de arena, mientras que el anillo de empuje inverso está hecho de PTFE/Grafito para mejorar la durabilidad y el rendimiento.

Datos generales de funcionamiento:

- Caudal: hasta 860 m³/h
- Presión: hasta 540 m
- Eficiencia hidráulica (10”): hasta el 79,3%
- Eficiencia hidráulica (12”): hasta el 82,5%
- Eficiencia hidráulica (14”): hasta el 85,7%
- Potencia: hasta 400 kW
- Velocidad de rotación: 2.900 rpm
- Profundidad máxima: 350 m
- Cantidad máxima de arena: 100 gr/m³
- Compatibilidad con agua potable: según DM174 MEI ≥ 0,4 (Directiva UE Nº 547/2012)
- Tolerancia de prestaciones: ISO 9906-3B

Características constructivas	
Boca de impulsión y succión, válvula NRV	acero inox AISI 304 (LMS) acero inox AISI 316 (LMX - EX) Duplex EN 1.4462 (LMD - ED) hierro fundido (E)
Rodetes y difusores	acero inox AISI 304 (LMS) acero inox AISI 316 (LMX - EX) Duplex EN 1.4462 (LMD - ED) hierro fundido (E)
Cojinete superior	NBR Caucho
Eje cuerpo bomba	acero inox AISI 304 (LMS) acero inox AISI 316 (LMX) Duplex EN 1.4462 (LMD) hierro fundido AISI 431 (E - EX - ED)
Cantidad de arena en el agua	máx. 100 g/m³

Motor	
Asíncrono 2 polos	rebobinable refrigerado por agua
Clase de aislamiento	Y (máx. 30 °C) - Tipo de bobinado PPC F (máx. 50 °C) - Tipo de bobinado PE2+PA o LPE
Grado de protección	IP68
Temperatura del líquido	máx. 30 °C (máx. 50 °C bajo pedido)
Profundidad de inmersión	máx. 350 m

50 Hz - 2900 rpm					Q								
TIPO	MOTOR ADECUADO 3~ 400V			l/min	0	700	1800	2200	2600	3000	3400	3800	4000
	P2		TENSIÓN	l/sec	0	11,7	30,0	36,7	43,3	50,0	56,7	63,3	66,7
	CV	kW	A	m³/h	0	42	108	132	156	180	204	228	240
10LM 190/01DR20	25	18,5	38,3	H (m)	35	34	32	30	27	24	21	16	14
10LM 190/01	30	22	45,1		42	41	38	36	34	31	28	23	21
10LM 190/02DR10	50	37	75,8		76	75	70	66	61	55	48	40	35
10LM 190/02	60	45	86,3		83	82	77	73	68	62	55	47	41
10LM 190/03DR20	75	55	106,2		104	102	95	89	82	73	62	49	42
10LM 190/03	90	66	126,0		125	124	115	109	102	93	83	70	62
10LM 190/04DR10	100	75	143,2		152	150	140	132	122	110	96	79	70
10LM 190/04	125	92	175,1		166	165	154	146	136	124	110	94	82
10LM 190/05DR10	150	110	211,0		190	188	175	165	153	138	120	99	87
10LM 190/05D	150	110	211,0		208	206	192	182	170	155	138	117	103
10LM 190/06DR10D	175	130	245,3		228	225	210	198	184	166	144	119	104
10LM 190/06D	175	130	245,3		250	247	230	218	204	186	166	140	124

Máx. Rend. % DR20 =	76,5
Máx. Rend. % DR10 =	77,5
Máx. Rend. %	77
Máx. kW / Et. DR20 =	16
Máx. kW / Et. DR10 =	18,5
Máx. kW / Et.	20,8

NPSH (m)	Q=25%	Q=50%	Q=75%	Q=100%
	3,4	5	7,8	11,8

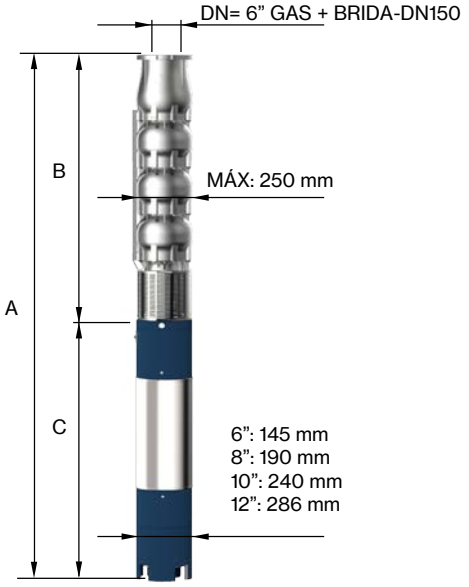

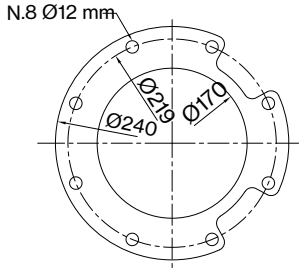

PARA TUBO COMERCIAL
DIÁMETRO EXTERIOR: 168,3 mm

TIPO 3~	SOPORTE DEL MOTOR	DIMENSIONES (mm)			PESO (kg)	
		A	B	C	MOTOR	BOMBA
10LM 190/01DR20-8	8" NEMA	1616	625	991	83	41
10LM 190/01-8		1696	625	1071	92	41
10LM 190/02DR10-8		2146	805	1341	118	56
10LM 190/02-8		1928	805	1123	178	56
10LM 190/03DR20-8		2218	985	1233	200	72
10LM 190/03-8		2287	985	1302	214	72
10LM 190/04DR10-8		2548	1165	1383	230	87
10LM 190/04-8		2748	1165	1583	270	87
10LM 190/05DR10-8		2898	1165	1733	300	87
10LM 190/05D-8		2898	1165	1733	300	87
10LM 190/06DR10D	10"	2799	1165	1634	385	87
10LM 190/06D		2799	1165	1634	385	87

«DR» : rodete de diámetro reducido
Eje «D» bomba en Duplex EN 1.4462

10LM 190

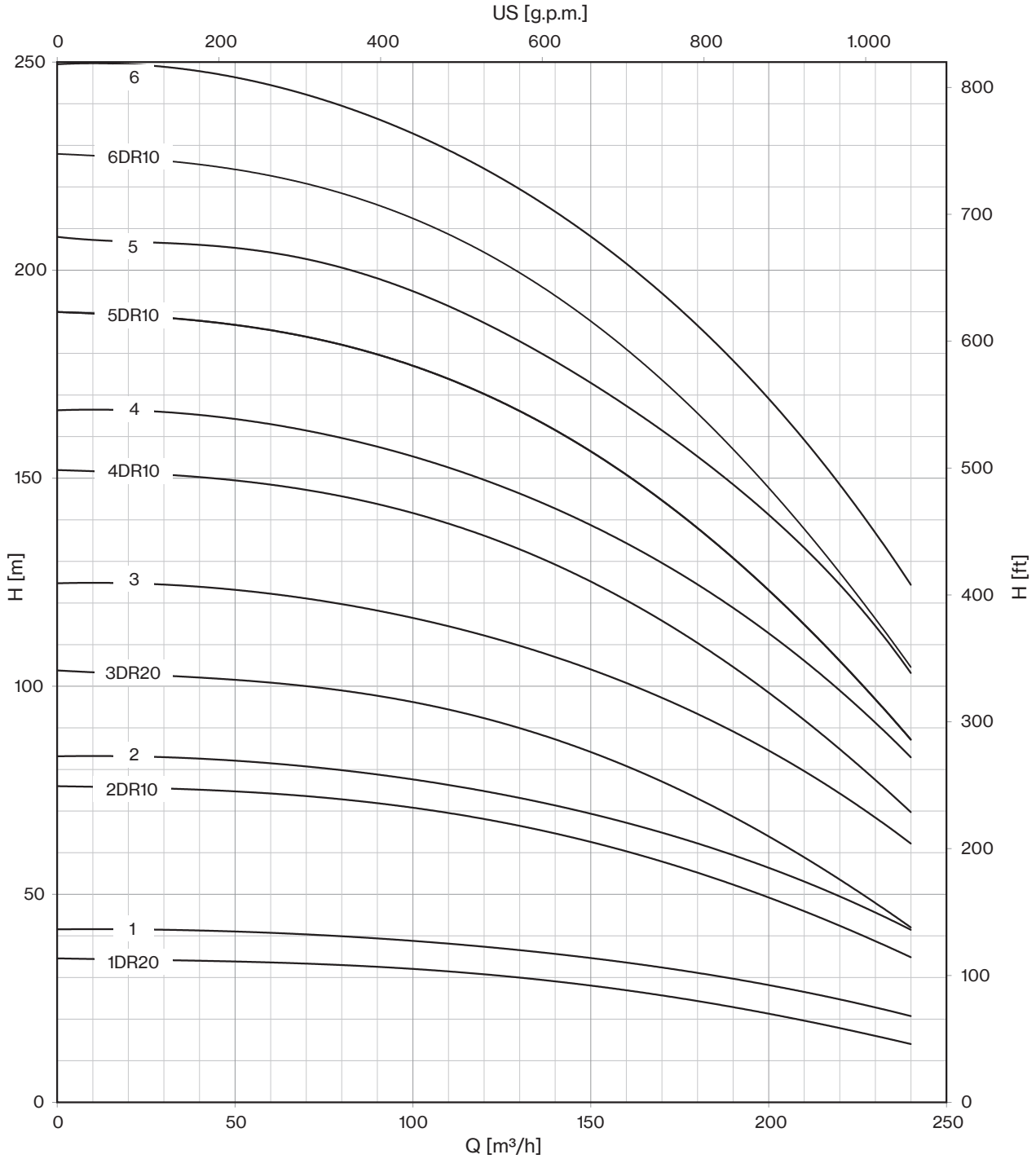

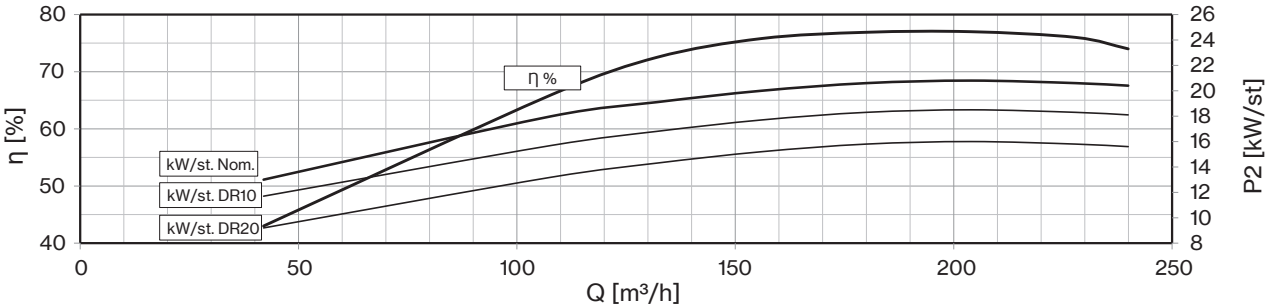

Compatibilidad con el agua potable según DM 174
MEI ≥ 0,4 (reglamento UE N. 547/2012)
Los modelos con menos de 3 etapas reducen el % ef. del 5%
Rendimiento hidráulico según ISO 9906 grado 3B

50 Hz - 2900 rpm					Q								
TIPO	MOTOR ADECUADO 3~ 400V			l/min	0	700	1800	2200	2600	3000	3400	3800	4000
	P2		TENSIÓN	l/sec	0	11,7	30,0	36,7	43,3	50,0	56,7	63,3	66,7
	CV	kW	A	m³/h	0	42	108	132	156	180	204	228	240
10LM 190/07DR10D	175	130	245,3	H (m)	266	263	245	231	214	193	168	139	122
10LM 190/07D	200	150	277,2		291	288	269	255	238	217	193	164	144
10LM 190/08DR10D	200	150	277,2		304	300	280	264	245	221	192	158	139
10LM 190/08D	250	185	342,2		333	330	307	291	272	248	221	187	165
10LM 190/09D	300	220	430,0		374	371	346	328	306	279	248	211	185
10LM 190/10D	300	220	430,0		416	412	384	364	340	310	276	234	206
10LM 190/11D	340	250	481,0		458	453	422	400	374	341	304	257	227

Máx. Rend. % DR20 =	76,5
Máx. Rend. % DR10 =	77,5
Máx. Rend. %	77
Máx. kW / Et. DR20 =	16
Máx. kW / Et. DR10 =	18,5
Máx. kW / Et.	20,8

NPSH (m)	Q=25%	Q=50%	Q=75%	Q=100%
	3,4	5	7,8	11,8

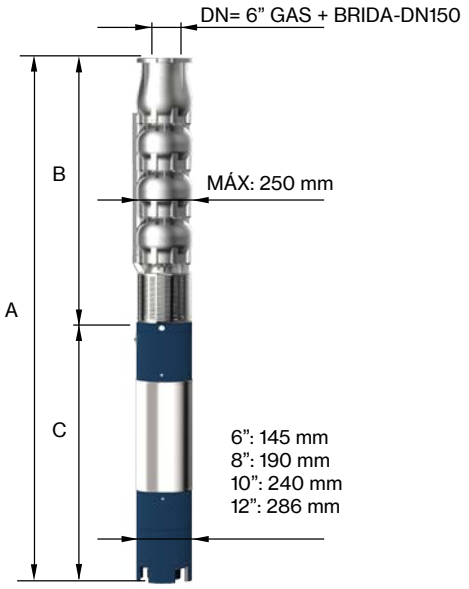

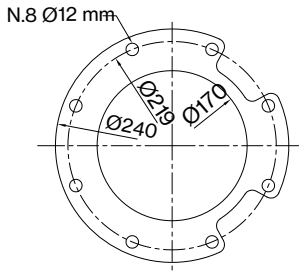

PARA TUBO COMERCIAL
DIÁMETRO EXTERIOR: 168,3 mm

TIPO 3~	SOPORTE DEL MOTOR	DIMENSIONES (mm)			PESO (kg)	
		A	B	C	MOTOR	BOMBA
10LM 190/07 DR10D	10"	3339	1705	1634	385	134
10LM 190/07D		3439	1705	1734	415	134
10LM 190/08DR10D		3619	1885	1734	415	149
10LM 190/08D		3869	1885	1984	480	149
10LM 190/09D-12	12"	4175	2065	2110	700	165
10LM 190/10D-12		4355	2245	2110	700	180
10LM 190/11D-12		4705	2425	2280	775	196

«DR» : rodete de diámetro reducido
Eje «D» bomba en Duplex EN 1.4462

10LM 190

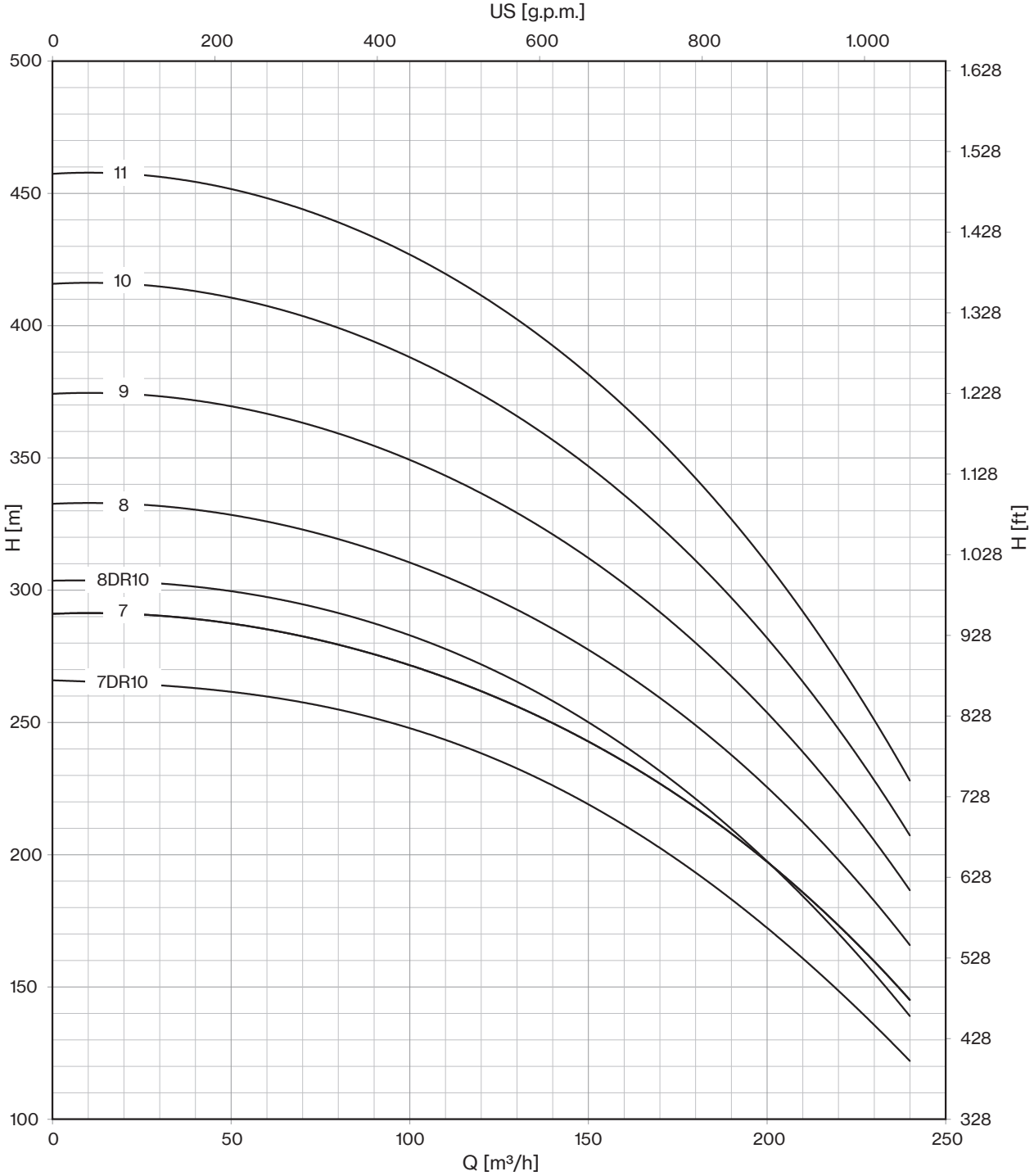

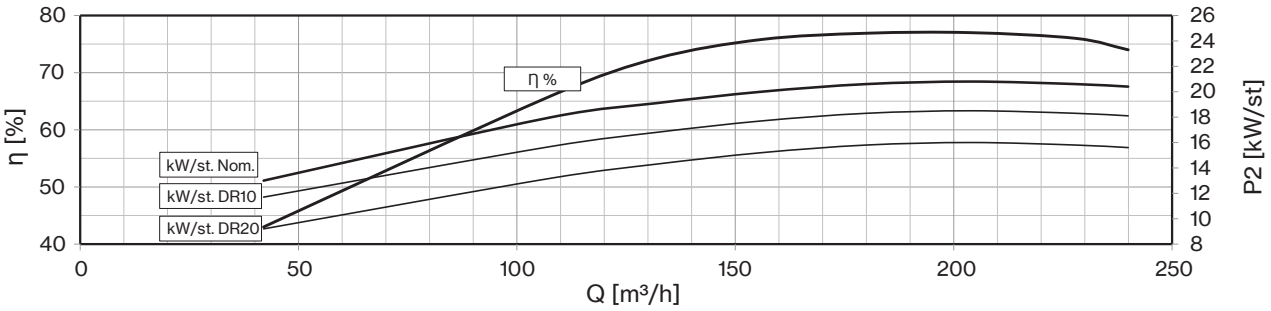

Compatibilidad con el agua potable según DM 174
MEI ≥ 0,4 (reglamento UE N. 547/2012)
Los modelos con menos de 3 etapas reducen el % ef. del 5%
Rendimiento hidráulico según ISO 9906 grado 3B

50 Hz - 2900 rpm					Q								
TIPO	MOTOR ADECUADO 3~ 400V			l/min	0	800	2200	2600	3000	3400	3800	4200	4600
	P2		TENSIÓN	l/sec	0	13,3	36,7	43,3	50,0	56,7	63,3	70,0	76,7
	CV	kW	A	m3/h	0	48	132	156	180	204	228	252	276
10LM 230/01DR20	25	18,5	38,3	H (m)	37	36	31	29	27	25	23	19	16
10LM 230/01	35	26	52,9		44	43	38	36	34	32	30	26	23
10LM 230/02DR20	50	37	75,8		74	71	62	58	54	50	45	38	32
10LM 230/02	75	55	106,2		88	85	75	72	68	64	59	53	46
10LM 230/03DR20	75	55	106,2		110	107	93	87	81	75	68	57	48
10LM 230/03DR10	90	66	126,0		121	116	102	98	92	86	78	68	59
10LM 230/03	100	75	143,2		131	128	113	108	102	96	89	79	69
10LM 230/04DR10	125	92	175,1		162	154	136	130	122	114	104	91	78
10LM 230/04	125	92	175,1		175	170	150	144	136	128	118	106	92
10LM 230/05DR10D	150	110	211,0		202	193	170	163	153	143	130	114	98
10LM 230/05 D	175	130	245,3		219	213	188	180	170	160	148	132	115
10LM 230/06DR10D	175	130	245,3		242	231	204	195	183	171	156	137	117
10LM 230/06D	200	150	277,2		263	255	225	216	204	192	178	159	138

Máx. Rend. % DR20 =	78,4
Máx. Rend. % DR10 =	79,5
Máx. Rend. %	79,2
Máx. kW / Et. DR20 =	17,5
Máx. kW / Et. DR10 =	19,5
Máx. kW / Et.	22,8

NPSH (m)	Q=25%	Q=50%	Q=75%	Q=100%
	3,4	5	7,8	11,8

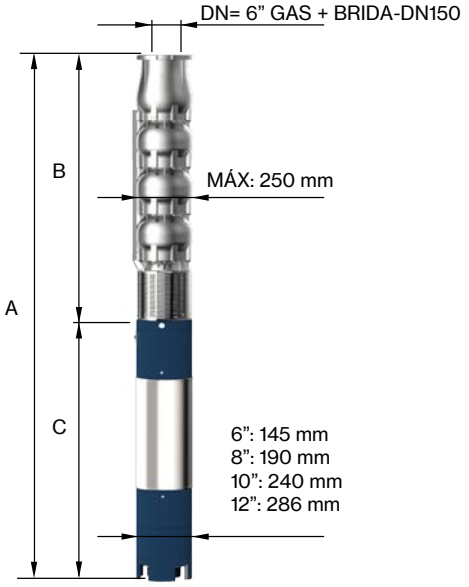

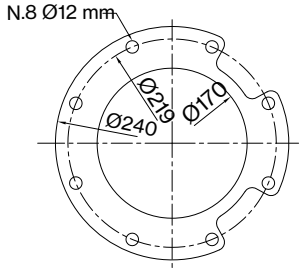

PARA TUBO COMERCIAL
DIÁMETRO EXTERIOR: 168,3 mm

TIPO 3~	SOPORTE DEL MOTOR	DIMENSIONES (mm)			PESO (kg)	
		A	B	C	MOTOR	BOMBA
10LM 230/01DR20-6	6" NEMA	1616	625	991	83	41
10LM 230/01-6		1806	625	1181	100	41
10LM 230/02DR20-6		2146	805	1341	118	56
10LM 230/02-8	8" NEMA	2038	805	1233	200	56
10LM 230/03DR20-8		2218	985	1233	200	72
10LM 230/03DR10-8		2287	985	1302	214	72
10LM 230/03-8		2368	985	1383	230	72
10LM 230/04DR10-8		2748	1165	1583	270	87
10LM 230/04-8		2748	1165	1583	270	87
10LM 230/05DR10D-8		3078	1345	1733	300	103
10LM 230/05D	10"	3078	1345	1733	300	103
10LM 230/06DR10D		3159	1525	1634	385	118
10LM 230/06D		3159	1525	1634	385	118

«DR» : rodete de diámetro reducido
Eje «D» bomba en Duplex EN 1.4462

10LM 230

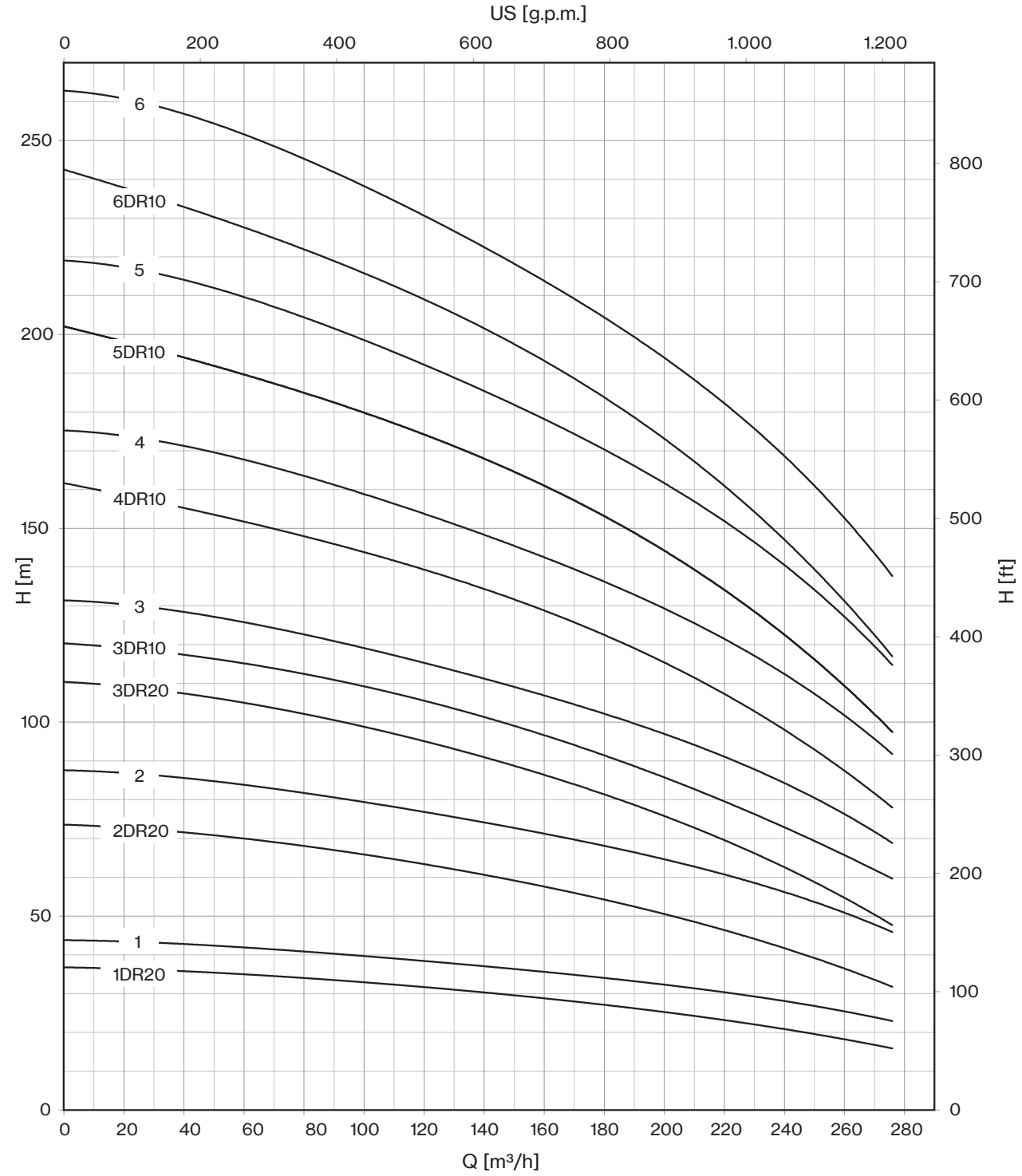

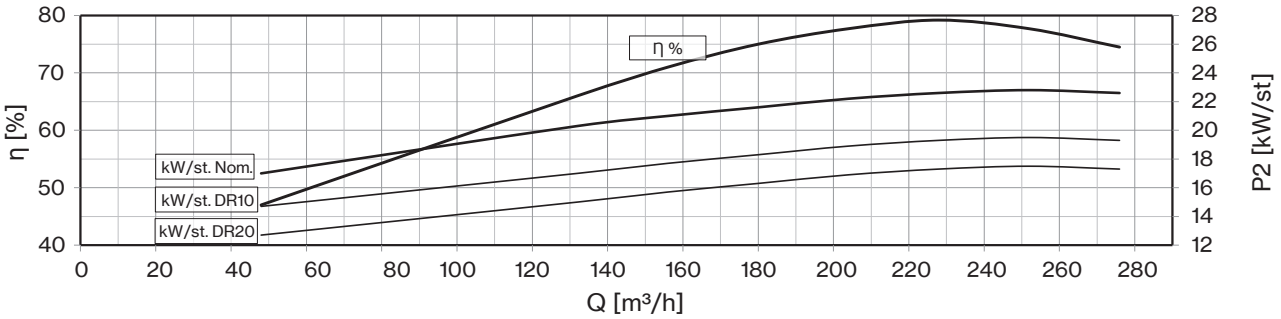

Compatibilidad con el agua potable según DM 174
MEI ≥ 0,4 (reglamento UE N. 547/2012)
Los modelos con menos de 3 etapas reducen el % ef. del 5%
Rendimiento hidráulico según ISO 9906 grado 3B

50 Hz - 2900 rpm					Q								
TIPO	MOTOR ADECUADO 3~ 400V			l/min	0	800	2200	2600	3000	3400	3800	4200	4600
	P2		TENSIÓN	l/sec	0	13,3	36,7	43,3	50,0	56,7	63,3	70,0	76,7
	CV	kW	A	m³/h	0	48	132	156	180	204	228	252	276
10LM 230/07DR10D	200	150	277,2	H (m)	283	270	238	228	214	200	182	160	137
10LM 230/07D	225	165	313,3		307	298	263	252	238	224	207	185	161
10LM 230/08DR10D	225	165	313,3		323	308	272	261	245	229	208	182	157
10LM 230/08D	250	185	342,2		350	340	301	288	272	256	237	211	184
10LM 230/09D	300	220	430,0		394	383	338	324	306	288	266	238	207
10LM 230/10D	340	250	481,0		438	425	376	360	340	320	296	264	230
10LM 230/11D	340	250	481,0		482	468	413	396	374	352	326	291	253

Máx. Rend. % DR20 =	78,4
Máx. Rend. % DR10 =	79,5
Máx. Rend. %	79,2
Máx. kW / Et. DR20 =	17,5
Máx. kW / Et. DR10 =	19,5
Máx. kW / Et.	22,8

NPSH (m)	Q=25%	Q=50%	Q=75%	Q=100%
	3,4	5	7,8	11,8

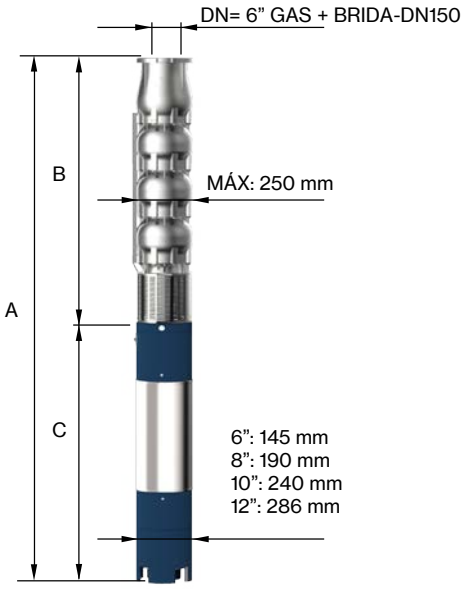

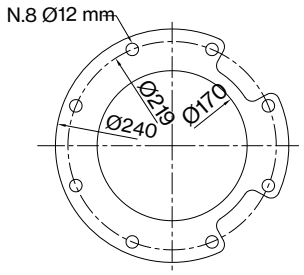

PARA TUBO COMERCIAL
DIÁMETRO EXTERIOR: 168,3 mm

TIPO 3~	SOPORTE DEL MOTOR	DIMENSIONES (mm)			PESO (kg)	
		A	B	C	MOTOR	BOMBA
10LM 230/07DR10D	10"	3439	1705	1734	415	134
10LM 230/07D		3559	1705	1854	444	134
10LM 230/08DR10D		3739	1885	1854	444	149
10LM 230/08D		3869	1885	1984	480	149
10LM 230/09D-12	12"	4175	2065	2110	700	165
10LM 230/10D-12		4355	2245	2110	700	180
10LM 230/11D-12		4705	2425	2280	775	196

«DR» : rodete de diámetro reducido
Eje «D» bomba en Duplex EN 1.4462

10LM 230

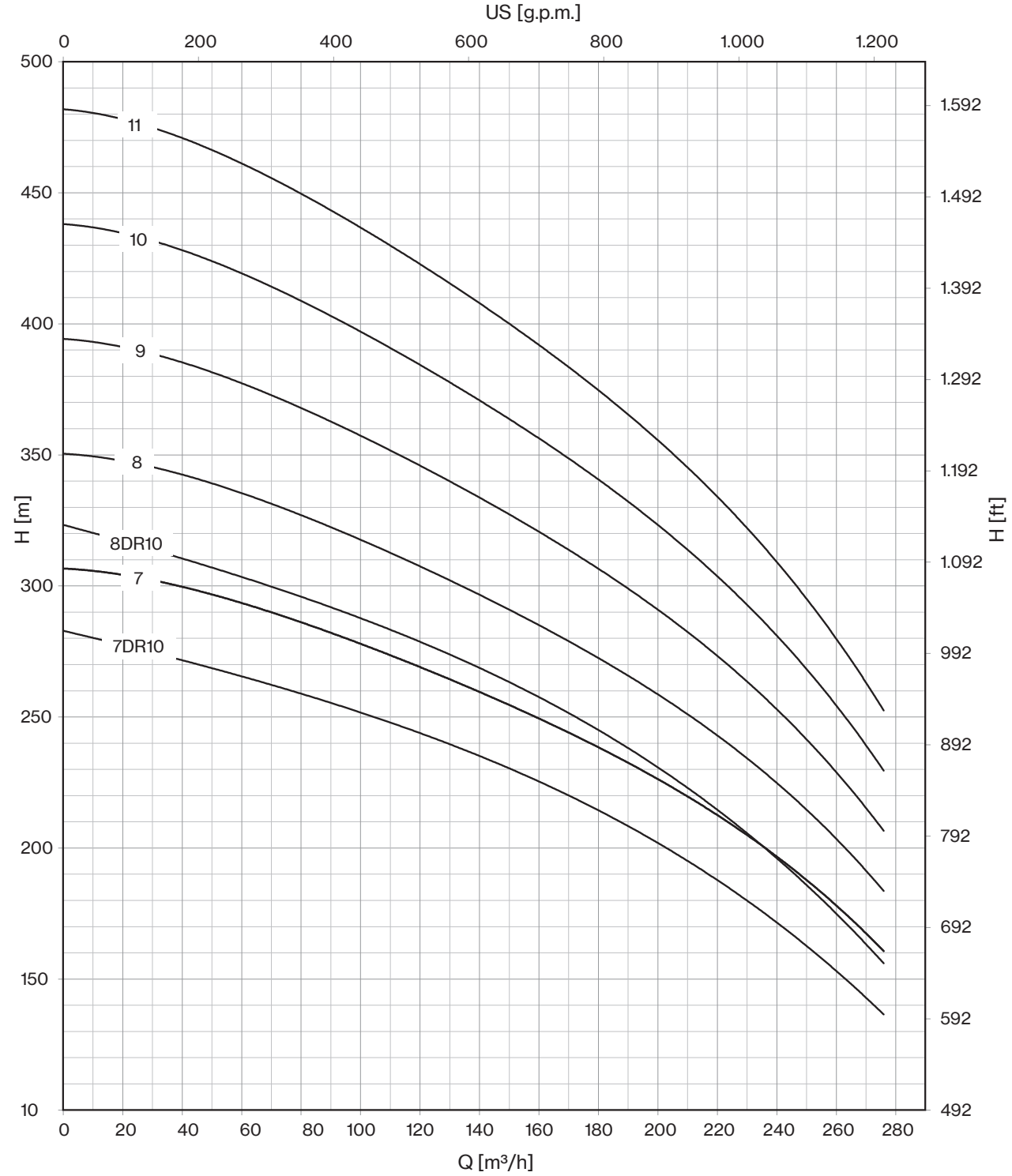

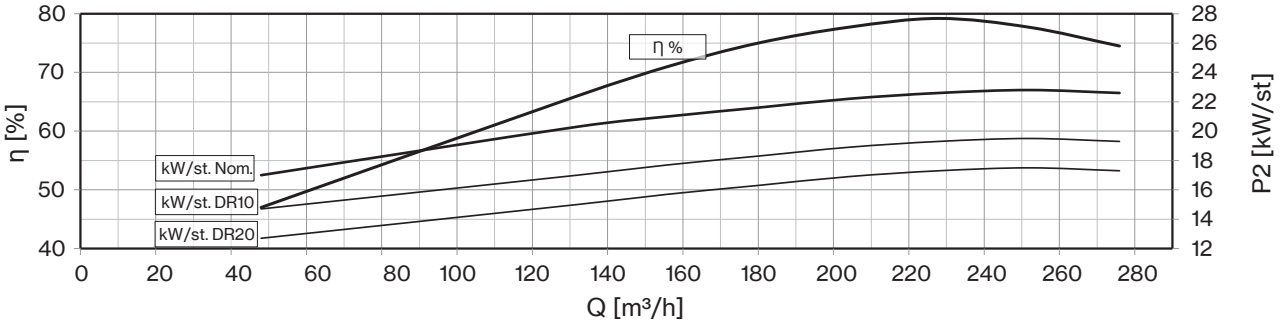

Compatibilidad con el agua potable según DM 174
MEI ≥ 0,4 (reglamento UE N. 547/2012)
Los modelos con menos de 3 etapas reducen el % ef. del 5%
Rendimiento hidráulico según ISO 9906 grado 3B

50 Hz - 2900 rpm					Q								
TIPO	MOTOR ADECUADO 3~ 400V			l/min	0	1000	3200	3600	4000	4400	4800	5000	5200
	P2		TENSIÓN	l/sec	0	16,7	53,3	60,0	66,7	73,3	80,0	83,3	86,7
	CV	kW	A	m³/h	0	60	192	216	240	264	288	300	312
10LM 250/01DR20	25	18,5	38,3	H (m)	31	31	27	25	23	21	18	17	14
10LM 250/01	40	30	61,1		44	42	34	32	30	28	26	25	24
10LM 250/02DR20	50	37	75,8		63	62	54	50	46	42	36	33	27
10LM 250/02	75	55	106,2		88	84	67	64	59	56	52	50	48
10LM 250/03DR10	100	75	143,2		107	107	93	86	80	73	65	59	53
10LM 250/03	125	92	175,1		132	126	101	96	89	83	78	75	72
10LM 250/04DR10	125	92	175,1		143	142	124	115	107	97	87	79	70
10LM 250/04D	150	110	211,0		176	168	134	128	118	111	104	100	96
10LM 250/05DR10D	175	130	245,3		179	178	155	144	134	121	109	99	88
10LM 250/05D	200	150	277,2		220	210	168	160	148	139	130	125	120
10LM 250/06D	225	165	313,3		264	252	202	192	178	167	156	150	144

Máx. Rend. % DR20 =	79
Máx. Rend. % DR10 =	79,5
Máx. Rend. %	79,3
Máx. kW / Et. DR20 =	18
Máx. kW / Et. DR10 =	22,5
Máx. kW / Et.	27,4

NPSH (m)	Q=25%	Q=50%	Q=75%	Q=100%
	3,4	5	7,8	11,8

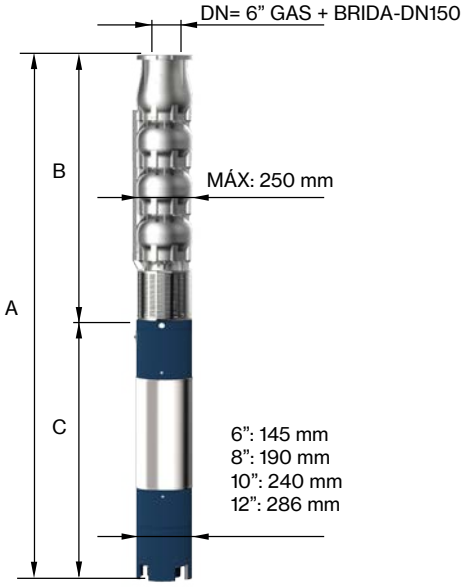

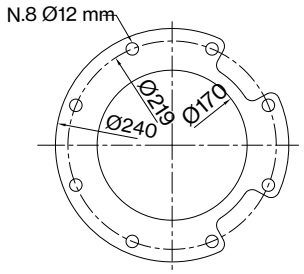

PARA TUBO COMERCIAL
DIÁMETRO EXTERIOR: 168,3 mm

TIPO 3~	SOPORTE DEL MOTOR	DIMENSIONES (mm)			PESO (kg)	
		A	B	C	MOTOR	BOMBA
10LM 250/01DR20-6	6" NEMA	1616	625	991	83	41
10LM 250/01-6		1876	625	1251	108	41
10LM 250/02DR20-6		2146	805	1341	118	57
10LM 250/02-8	8" NEMA	2038	805	1233	200	57
10LM 250/03DR10-8		2368	985	1383	230	72
10LM 250/03-8		2568	985	1583	270	72
10LM 250/04DR10-8		2748	1165	1583	270	88
10LM 250/04D-8		2898	1165	1733	300	88
10LM 250/05DR10D	10"	2979	1345	1634	385	103
10LM 250/05D		2979	1345	1634	385	103
10LM 250/06D		3379	1525	1854	444	119

«DR» : rodete de diámetro reducido
Eje «D» bomba en Duplex EN 1.4462

10LM 250

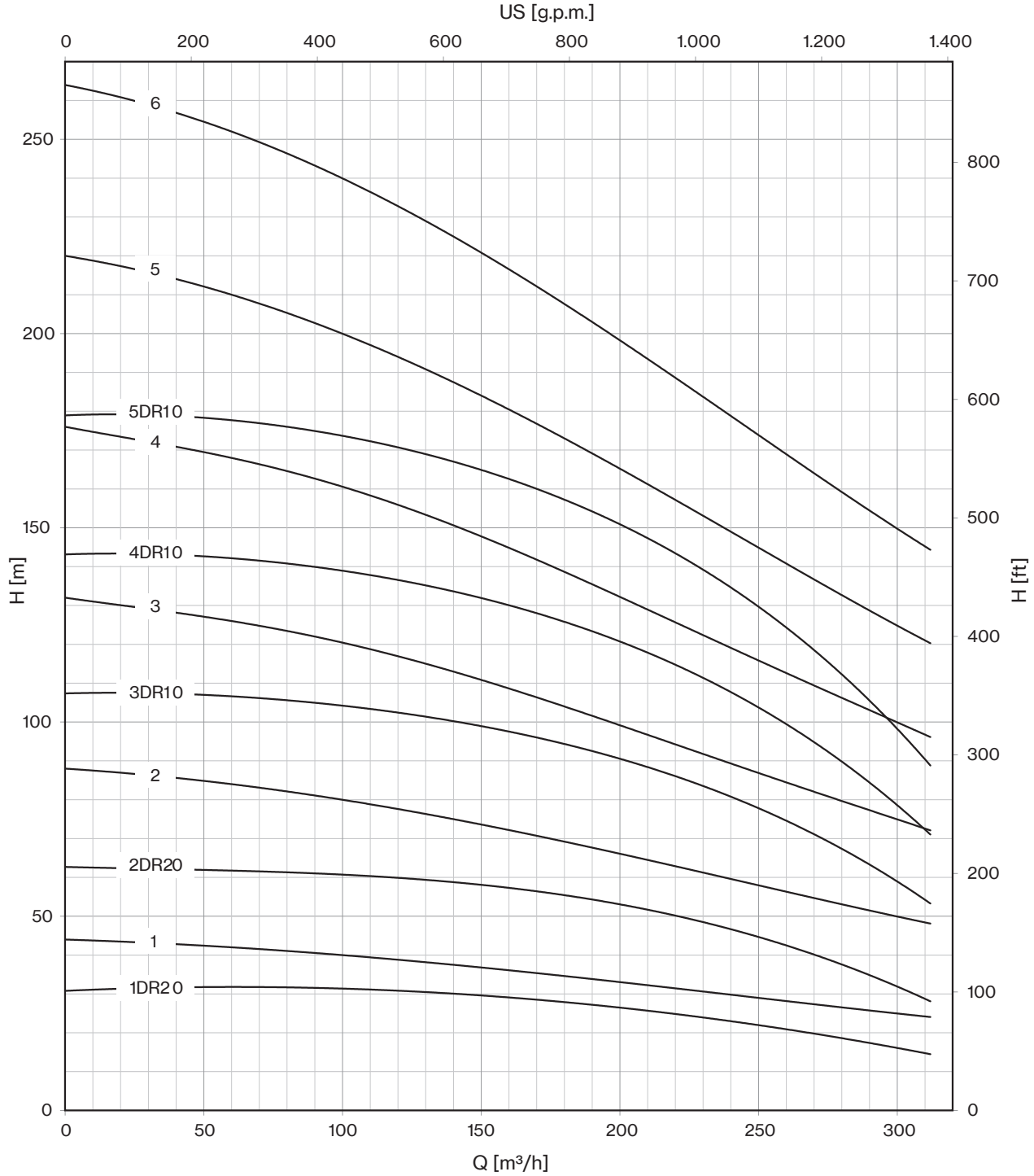

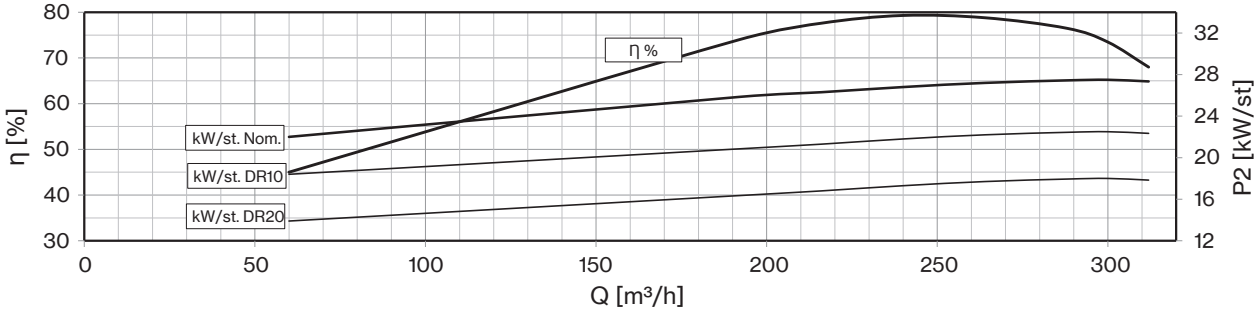

Compatibilidad con el agua potable según DM 174
MEI ≥ 0,4 (reglamento UE N. 547/2012)
Los modelos con menos de 3 etapas reducen el % ef. del 5%
Rendimiento hidráulico según ISO 9906 grado 3B

50 Hz - 2900 rpm					Q								
TIPO	MOTOR ADECUADO 3~ 400V			l/min	0	1000	3200	3600	4000	4400	4800	5000	5200
	P2		TENSIÓN	l/sec	0	16,7	53,3	60,0	66,7	73,3	80,0	83,3	86,7
	CV	kW	A	m³/h	0	60	192	216	240	264	288	300	312
10LM 250/07DR10D	225	165	313,3	H (m)	251	249	217	202	188	169	153	139	123
10LM 250/07D	300	220	430,0		308	294	235	224	207	195	182	175	168
10LM 250/08D	300	220	430,0		352	336	269	256	237	222	208	200	192
10LM 250/09D	340	250	481,0		396	378	302	288	266	250	234	225	216
10LM 250/10D	400	300	551,0		440	420	336	320	296	278	260	250	240
10LM 250/11D	450	330	620,0		484	462	370	352	326	306	286	275	264
10LM 250/12D	450	330	620,0		528	504	403	384	355	334	312	300	288

Máx. Rend. % DR20 =	79
Máx. Rend. % DR10 =	79,5
Máx. Rend. %	79,3
Máx. kW / Et. DR20 =	18
Máx. kW / Et. DR10 =	22,5
Máx. kW / Et.	27,4

NPSH (m)	Q=25%	Q=50%	Q=75%	Q=100%
	3,4	5	7,8	11,8

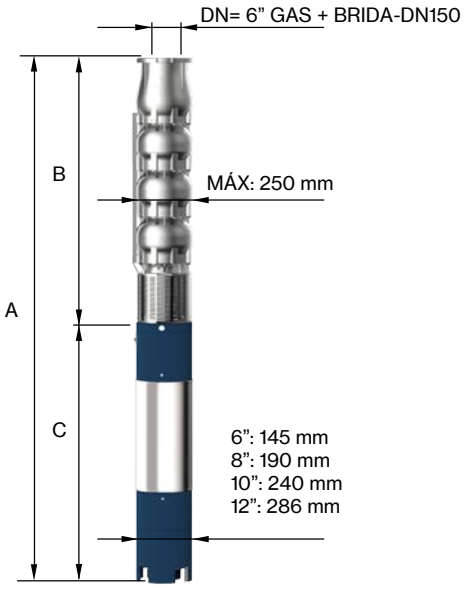

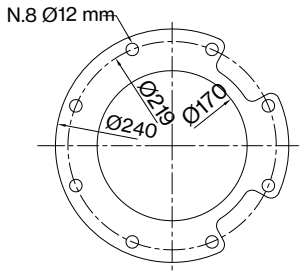

PARA TUBO COMERCIAL
DIÁMETRO EXTERIOR: 168,3 mm

TIPO 3~	SOPORTE DEL MOTOR	DIMENSIONES (mm)			PESO (kg)	
		A	B	C	MOTOR	BOMBA
10LM 250/07DR10D	10"	3559	1705	1854	444	134
10LM 250/07D-12	12"	3815	1705	2110	700	134
10LM 250/08D-12		3995	1885	2110	700	150
10LM 250/09D-12		4345	2065	2280	775	165
10LM 250/10D-14	14"	4525	2245	2280	775	181
10LM 250/11D-14		4705	2425	2280	775	196
10LM 250/12D-14		4765	2605	2160	906	212

«DR» : rodete de diámetro reducido
Eje «D» bomba en Duplex EN 1.4462

10LM 250

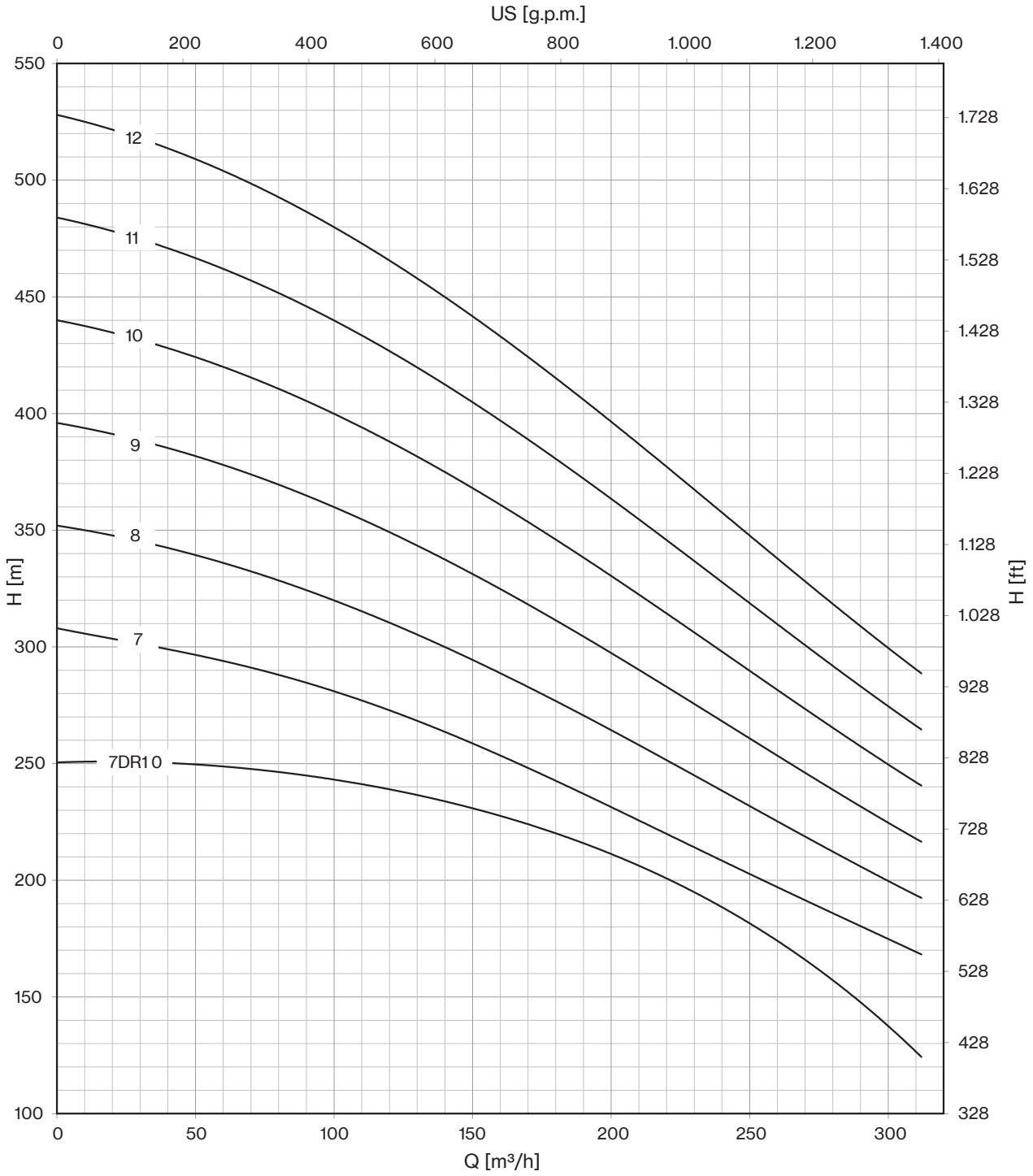

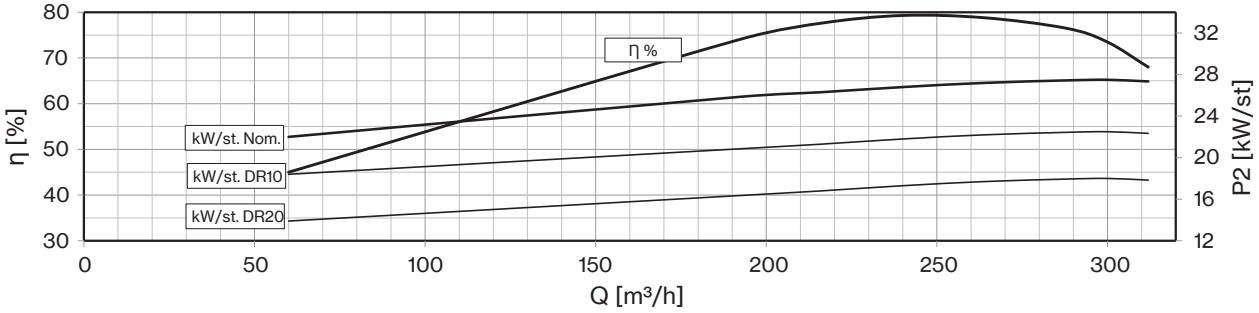

Compatibilidad con el agua potable según DM 174
MEI ≥ 0,4 (reglamento UE N. 547/2012)
Los modelos con menos de 3 etapas reducen el % ef. del 5%
Rendimiento hidráulico según ISO 9906 grado 3B

50 Hz - 2900 rpm					Q								
TIPO	MOTOR ADECUADO 3~ 400V			l/min	0	1000	3400	3800	4200	4600	5000	5400	5800
	P2		TENSIÓN	l/sec	0	16,7	56,7	63,3	70,0	76,7	83,3	90,0	96,7
	CV	kW	A	m³/h	0	60	204	228	252	276	300	324	348
10LM 275/01DR20	35	26	52,9	H (m)	36	36	28	26	25	23	21	19	16
10LM 275/01	50	37	75,8		45	44	37	35	34	32	30	28	25
10LM 275/02DR20	75	55	106,2		72	71	56	52	50	46	42	39	32
10LM 275/02	90	66	126,0		90	87	73	70	67	63	60	56	50
10LM 275/03DR10	125	92	175,1		122	121	97	92	88	82	77	72	62
10LM 275/03D	150	110	211,0		135	131	110	105	101	95	90	85	75
10LM 275/04DR10D	175	130	245,3		163	161	130	123	118	110	103	96	83
10LM 275/04D	200	150	277,2		180	175	146	140	134	126	120	113	100
10LM 275/05DR10D	200	150	277,2		204	202	162	154	147	137	129	120	104
10LM 275/05D	225	165	313,3		225	219	183	175	168	158	150	141	125
10LM 275/06DR10D	250	185	342,2		245	242	194	185	176	164	155	144	125
10LM 275/06D	300	220	430,0		270	262	220	210	202	190	180	169	150

Máx. Rend. % DR20 =	76,1
Máx. Rend. % DR10 =	77,2
Máx. Rend. %	76,5
Máx. kW / Et. DR20 =	25
Máx. kW / Et. DR10 =	29
Máx. kW / Et.	33

NPSH (m)	Q=25%	Q=50%	Q=75%	Q=100%
	3,4	5	7,8	11,8

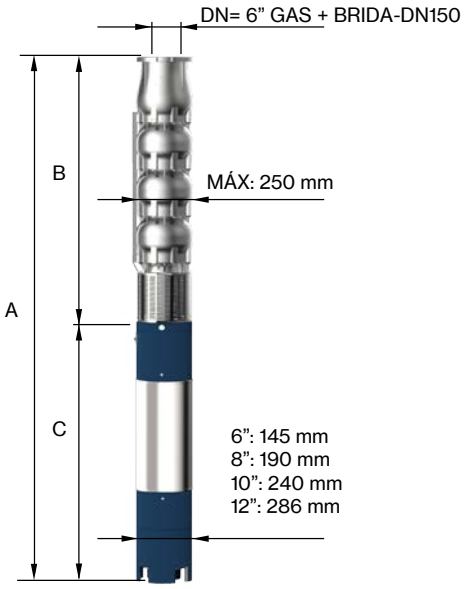

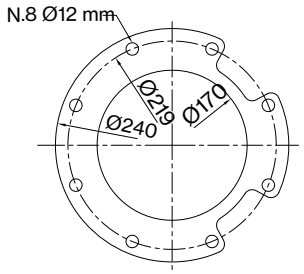

PARA TUBO COMERCIAL
DIÁMETRO EXTERIOR: 168,3 mm

TIPO 3~	SOPORTE DEL MOTOR	DIMENSIONES (mm)			PESO (kg)	
		A	B	C	MOTOR	BOMBA
10LM 275/01DR20-6	6" NEMA	1806	625	1181	100	41
10LM 275/01-6		1966	625	1341	118	41
10LM 275/02DR20-8	8" NEMA	2038	805	1233	200	56
10LM 275/02-8		2107	805	1302	214	56
10LM 275/03DR10-8		2568	985	1583	270	72
10LM 275/03D-8		2718	985	1733	300	72
10LM 275/04DR10D	10"	2799	1165	1634	385	87
10LM 275/04D		2899	1165	1734	415	87
10LM 275/05DR10D		3079	1345	1734	415	103
10LM 275/05D		3199	1345	1854	444	103
10LM 275/06DR10D		3509	1525	1984	480	118
10LM 275/06D		3635	1525	2110	700	118

«DR» : rodete de diámetro reducido
Eje «D» bomba en Duplex EN 1.4462

10LM 275

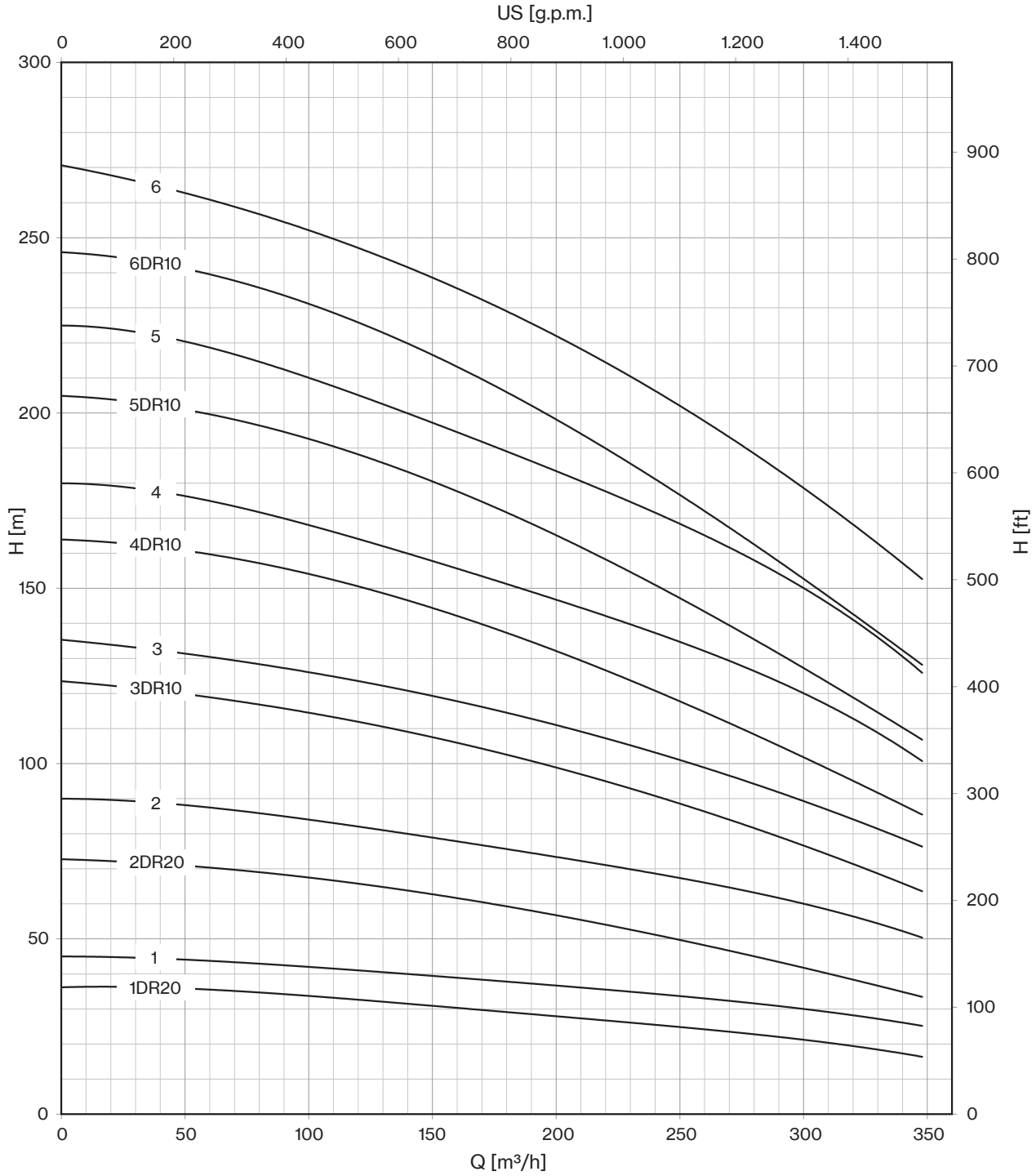

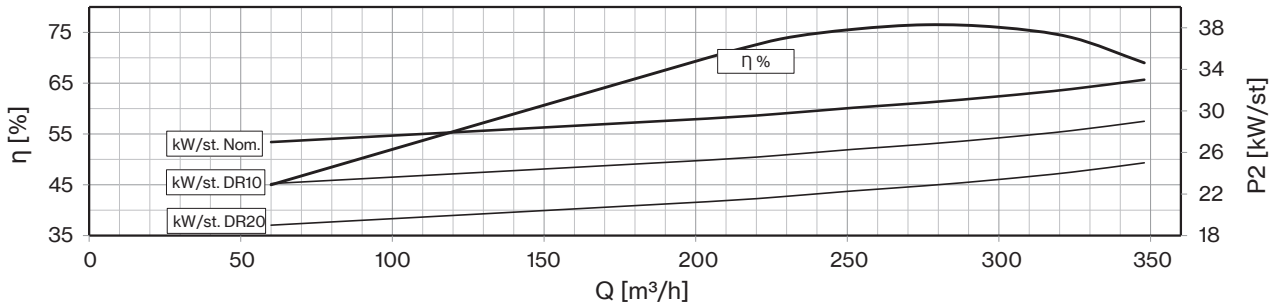

Compatibilidad con el agua potable según DM 174
MEI ≥ 0,4 (reglamento UE N. 547/2012)
Los modelos con menos de 3 etapas reducen el % ef. del 5%
Rendimiento hidráulico según ISO 9906 grado 3B

50 Hz - 2900 rpm					Q								
TIPO	MOTOR ADECUADO 3~ 400V			l/min	0	1000	3400	3800	4200	4600	5000	5400	5800
	P2		TENSIÓN	l/sec	0	16,7	56,7	63,3	70,0	76,7	83,3	90,0	96,7
	CV	kW	A	m³/h	0	60	204	228	252	276	300	324	348
10LM 275/07DR10D	300	220	430,0	H (m)	286	282	227	216	206	192	181	168	146
10LM 275/07D	340	250	481,0		315	306	256	245	235	221	210	197	175
10LM 275/08D	400	300	551,0		360	350	293	280	269	253	240	226	200
10LM 275/09D	400	300	551,0		405	393	329	315	302	284	270	254	225
10LM 275/10D	450	330	620,0		450	437	366	350	336	316	300	282	250
10LM 275/11D	500	370	693,0		495	481	403	385	370	348	330	310	275
10LM 275/12D	550	400	798,0		540	524	439	420	403	379	360	338	300

Máx. Rend. % DR20 =	76,1
Máx. Rend. % DR10 =	77,2
Máx. Rend. %	76,5
Máx. kW / Et. DR20 =	25
Máx. kW / Et. DR10 =	29
Máx. kW / Et.	33

NPSH (m)	Q=25%	Q=50%	Q=75%	Q=100%
	3,4	5	7,8	11,8

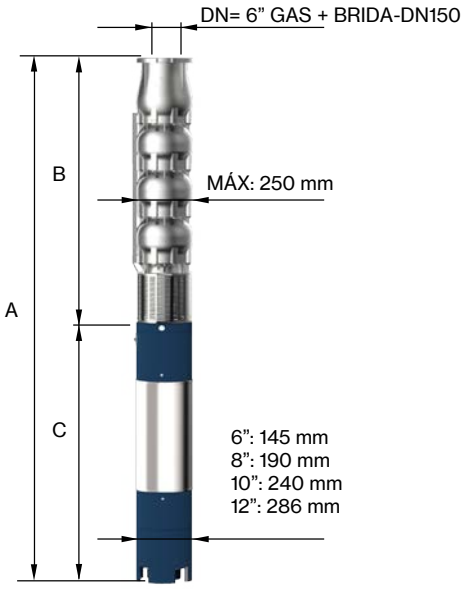

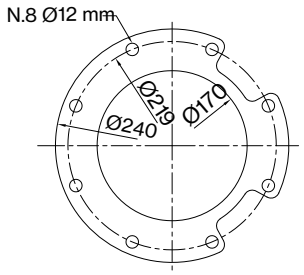

PARA TUBO COMERCIAL
DIÁMETRO EXTERIOR: 168,3 mm

TIPO 3~	SOPORTE DEL MOTOR	DIMENSIONES (mm)			PESO (kg)	
		A	B	C	MOTOR	BOMBA
10LM 275/07DR10D-12	12"	3815	1705	2110	700	134
10LM 275/07D-12		3985	1705	2280	775	134
10LM 275/08D-14	14"	4165	1885	2280	775	149
10LM 275/09D-14		4345	2065	2280	775	165
10LM 275/10D-14		4405	2245	2160	906	180
10LM 275/11D-14		4585	2425	2160	906	196
10LM 275/12D-14		4925	2605	2320	1010	211

«DR» : rodete de diámetro reducido
Eje «D» bomba en Duplex EN 1.4462

10LM 275

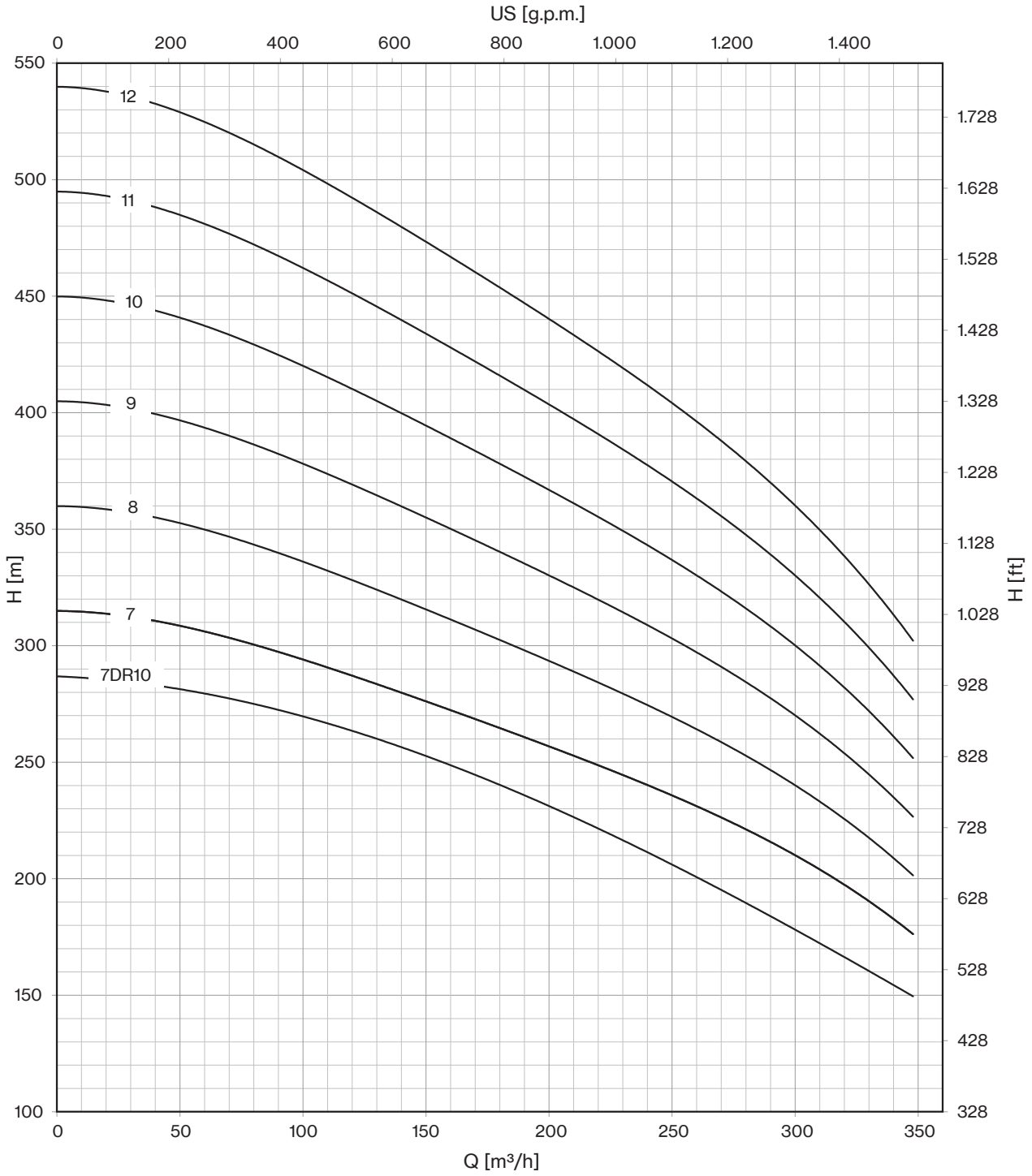

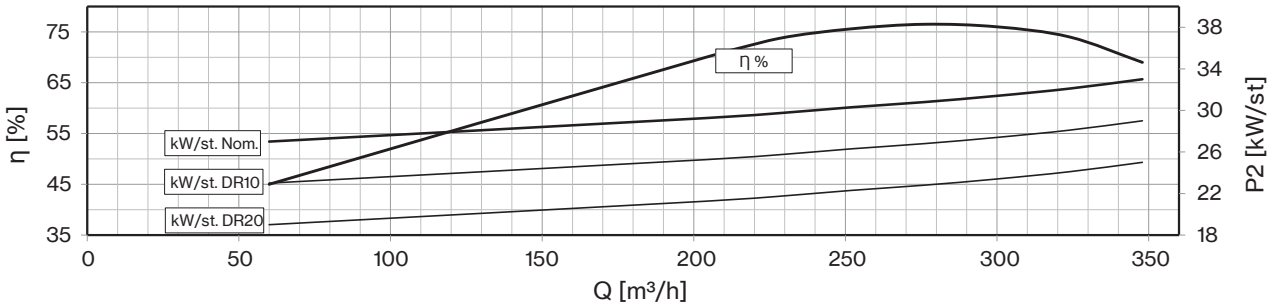

Compatibilidad con el agua potable según DM 174
MEI ≥ 0,4 (reglamento UE N. 547/2012)
Los modelos con menos de 3 etapas reducen el % ef. del 5%
Rendimiento hidráulico según ISO 9906 grado 3B

50 Hz - 2900 rpm					Q								
TIPO	MOTOR ADECUADO 3~ 400V			l/min	0	1500	4000	4500	5000	5500	6000	6500	7000
	P2		TENSIÓN	l/sec	0	25,0	66,7	75,0	83,3	91,7	100,0	108,3	116,7
	CV	kW	A	m³/h	0	90	240	270	300	330	360	390	420
12LM 360/01DR35	50	37	75,8	H (m)	41	40	37	35	33	32	29		
12LM 360/01DR20	75	55	106,2		49	48	47	45	44	42	40	38	34
12LM 360/01	90	66	126,0		62	61	55	53	52	52	50	47	42
12LM 360/02DR35	100	75	143,2		82	80	73	70	66	63	57		
12LM 360/02DR20D	150	110	211,0		98	96	93	90	87	84	80	75	68
12LM 360/02D	175	130	245,3		124	122	109	106	104	103	100	93	84
12LM 360/03DR20D	200	150	277,2		147	144	140	135	131	126	120	113	102
12LM 360/03DR10D	250	185	342,2		165	162	152	149	144	140	132	126	120
12LM 360/03D	300	220	430,0		186	183	164	159	156	155	150	140	126
12LM 360/04DR20D	300	220	430,0		196	192	186	180	174	168	160	150	136
12LM 360/04DR10D	340	250	481,0		220	216	202	198	192	186	176	168	160
12LM 360/04D	400	300	551,0		248	244	218	212	208	206	200	186	168

Máx. Rend. % DR35 =	77,5
Máx. Rend. % DR20 =	80
Máx. Rend. % DR10 =	80,5
Máx. Rend. %	81
Máx. kW / Et. DR35 =	36,80
Máx. kW / Et. DR20 =	49,5
Máx. kW / Et. DR10 =	55,2
Máx. kW / Et.	64,2

NPSH (m)	Q=25%	Q=50%	Q=75%	Q=100%
	3,4	5	7,8	11,8

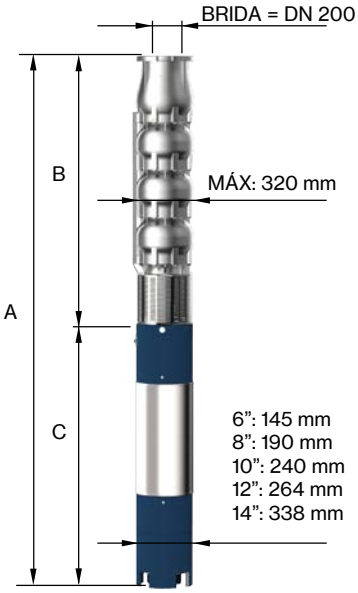

TIPO 3~	SOPORTE DEL MOTOR	DIMENSIONES (mm)			PESO (kg)	
		A	B	C	MOTOR	BOMBA
12LM 360/01DR35-6	6" NEMA	2111	770	1341	118	79
12LM 360/01DR20-8	8" NEMA	2003	770	1233	200	79
12LM 360/01-8		2072	770	1302	214	79
12LM 360/02DR35-8		2383	1000	1383	230	104
12LM 360/02DR20D-8		2733	1000	1733	300	104
12LM 360/02D-10	10"	2634	1000	1634	385	104
12LM 360/03DR20D-10		2964	1230	1734	415	129
12LM 360/03DR10D-10		3214	1230	1984	480	129
12LM 360/03D	12"	3340	1230	2110	700	129
12LM 360/04DR20D		3570	1460	2110	700	154
12LM 360/04DR10D		3740	1460	2280	775	154
12LM 360/04D-14	14"	3740	1460	2280	775	154

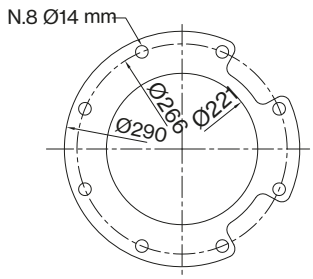

PARA TUBO COMERCIAL
DIÁMETRO EXTERIOR: 219,1 mm

«DR» : rodete de diámetro reducido
Eje «D» bomba en Duplex EN 1.4462

12LM 360

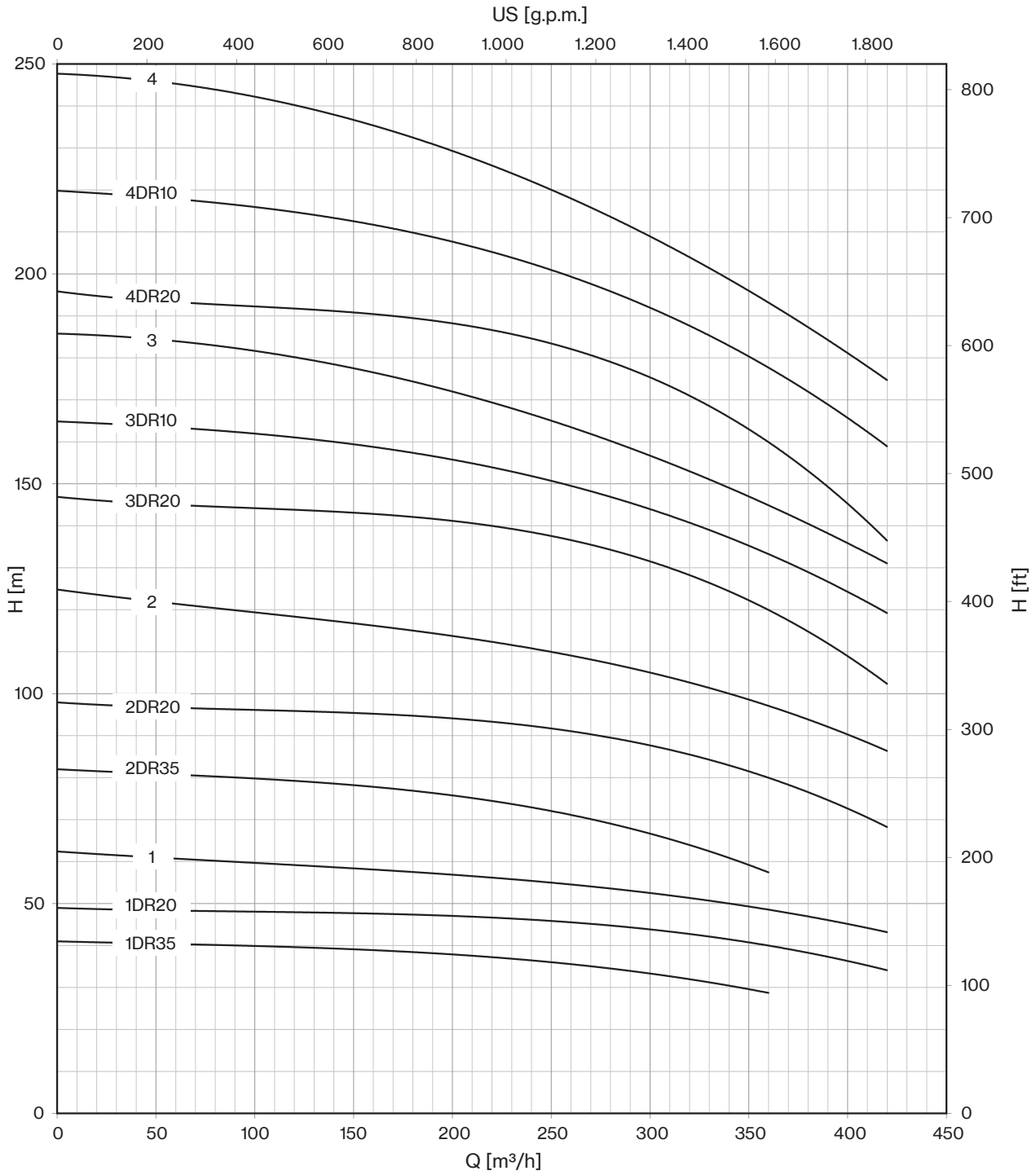

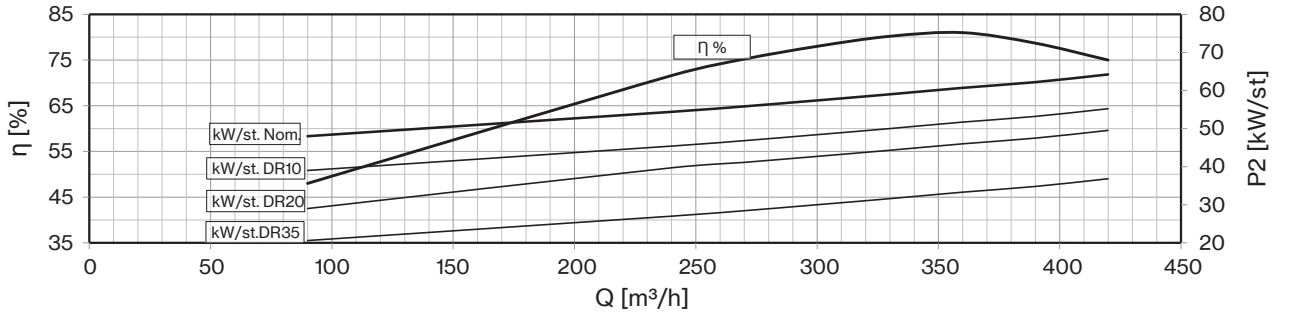

Compatibilidad con el agua potable según DM 174
MEI ≥ 0,4 (reglamento UE N. 547/2012)
Los modelos con menos de 3 etapas reducen el % ef. del 5%
Rendimiento hidráulico según ISO 9906 grado 3B

50 Hz - 2900 rpm					Q								
TIPO	MOTOR ADECUADO 3~ 400V			l/min	0	1500	4000	4500	5000	5500	6000	6500	7000
	P2		TENSIÓN	l/sec	0	25,0	66,7	75,0	83,3	91,7	100,0	108,3	116,7
	CV	kW	A	m³/h	0	90	240	270	300	330	360	390	420
12LM 360/05DR20D	340	250	481,0	H (m)	245	240	233	225	218	210	200	188	170
12LM 360/05DR10D	400	300	551,0		275	270	253	248	240	233	220	210	200
12LM 360/05D	450	330	620,0		310	305	273	265	260	258	250	233	210
12LM 360/06DR10D	500	370	693,0		330	324	304	298	288	280	264	252	240
12LM 360/06D	550	400	798,0		372	366	328	318	312	310	300	280	252
12LM 360/07DR10D	550	400	798,0		385	378	354	347	336	326	308	294	280

Máx. Rend. % DR35 =	77,5
Máx. Rend. % DR20 =	80
Máx. Rend. % DR10 =	80,5
Máx. Rend. %	81
Máx. kW / Et. DR35 =	36,80
Máx. kW / Et. DR20 =	49,5
Máx. kW / Et. DR10 =	55,2
Máx. kW / Et.	64,2

NPSH (m)	Q=25%	Q=50%	Q=75%	Q=100%
	3,4	5	7,8	11,8

TIPO 3~	SOPORTE DEL MOTOR	DIMENSIONES (mm)			PESO (kg)	
		A	B	C	MOTOR	BOMBA
12LM 360/05DR20D	12"	3970	1690	2280	775	179
12LM 360/05DR10D-14	14"	3970	1690	2280	775	179
12LM 360/05D-14		3850	1690	2160	906	179
12LM 360/06DR10D-14		4240	1920	2320	1010	204
12LM 360/06D-14		4380	1920	2460	1105	204
12LM 360/07DR10D-14		4610	2150	2460	1105	229

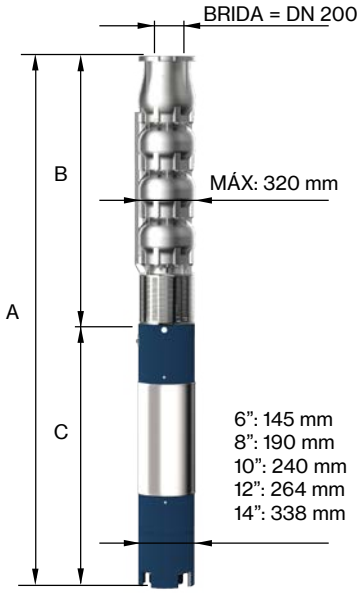

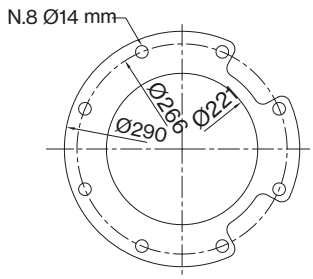

PARA TUBO COMERCIAL
DIÁMETRO EXTERIOR: 219,1 mm

«DR» : rodete de diámetro reducido
Eje «D» bomba en Duplex EN 1.4462

12LM 360

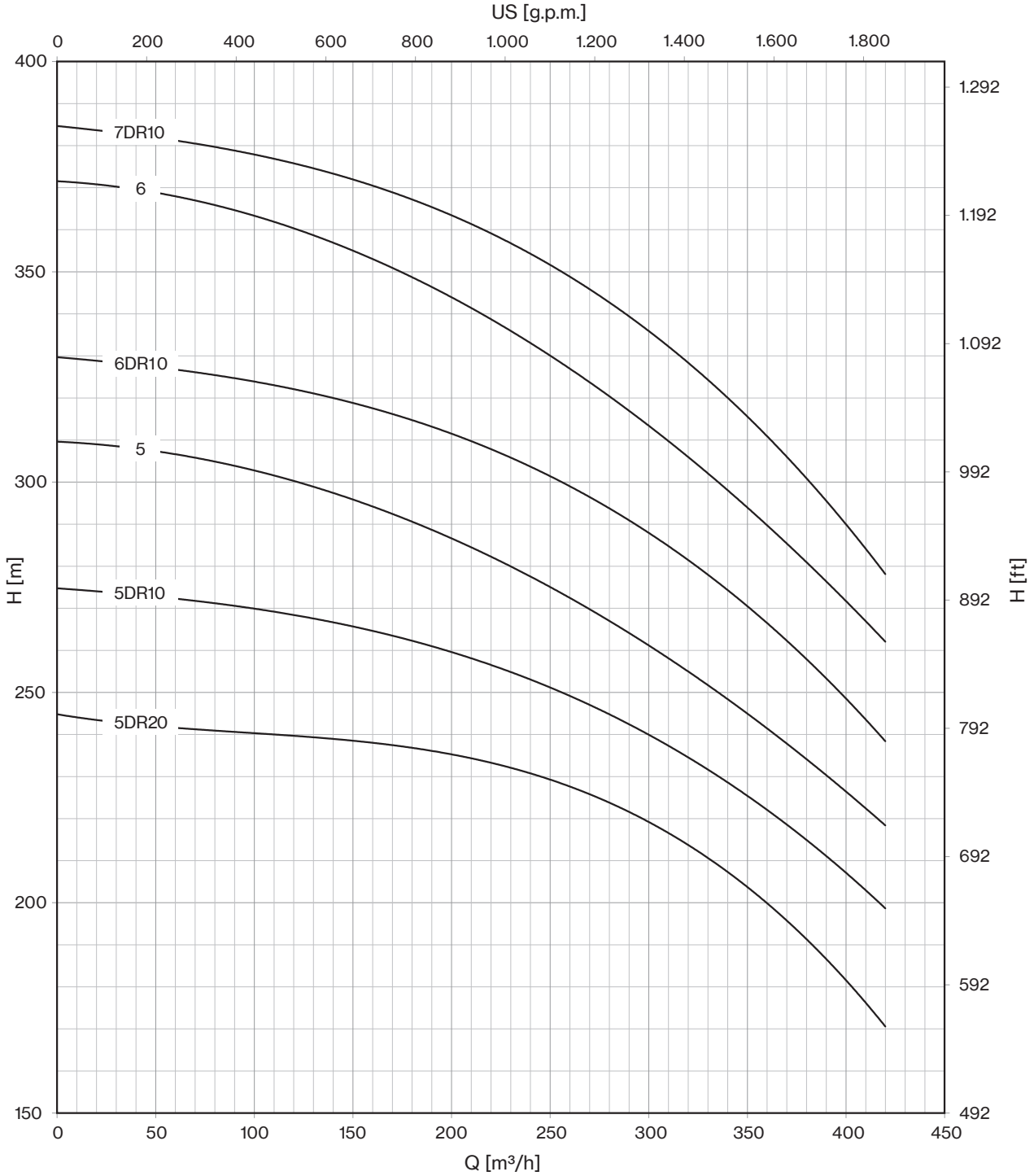

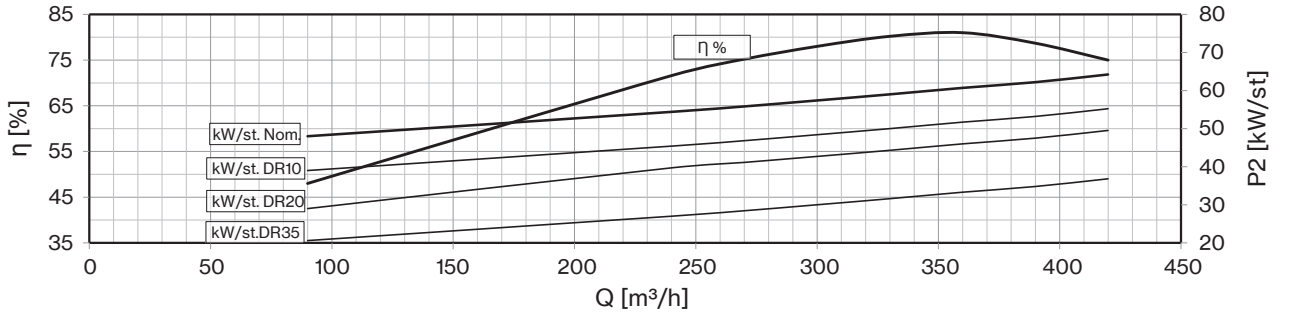

Compatibilidad con el agua potable según DM 174
MEI ≥ 0,4 (reglamento UE N. 547/2012)
Los modelos con menos de 3 etapas reducen el % ef. del 5%
Rendimiento hidráulico según ISO 9906 grado 3B

50 Hz - 2900 rpm					Q								
TIPO	MOTOR ADECUADO 3~ 400V			l/min	0	2000	6000	6500	7000	7500	8000	8500	9000
	P2		TENSIÓN	l/sec	0	33,3	100,0	108,3	116,7	125,0	133,3	141,7	150,0
	CV	kW	A	m³/h	0	120	360	390	420	450	480	510	540
12LM 400/01DR30	50	37	75,8	H (m)	43	42	32	30	27	24			
12LM 400/01DR20	75	55	106,2		47	45	37	35	33	30	26	22	
12LM 400/01DR10	75	55	106,2		53	52	42	40	38	36	32	28	
12LM 400/01	90	66	126,0		58	57	46	44	42	40	37	31	27
12LM 400/02DR30	100	75	143,2		86	84	64	59	54	48			
12LM 400/02DR20	125	92	175,1		94	90	73	69	65	59	52	44	
12LM 400/02DR10D	150	110	211,0		106	104	84	80	76	71	64	56	
12LM 400/02D	175	130	245,3		116	114	92	88	84	80	73	62	54
12LM 400/03DR20D	200	150	277,2		141	135	110	104	98	89	78	66	
12LM 400/03DR10D	225	165	313,3		159	156	126	120	114	107	96	84	
12LM 400/03D	250	185	342,2		174	171	138	132	126	120	110	93	81

Máx. Rend. % DR30 =	81,2
Máx. Rend. % DR20 =	81,8
Máx. Rend. % DR10 =	82,7
Máx. Rend. %	81,6
Máx. Rend. % A =	82,5
Máx. kW / Et. DR30 =	37
Máx. kW / Et. DR20 =	45,6
Máx. kW / Et. DR10 =	53
Máx. kW / Et.	60,4
Máx. kW / Et. A =	67

NPSH (m)	Q=25%	Q=50%	Q=75%	Q=100%
	3,4	5	7,8	11,8

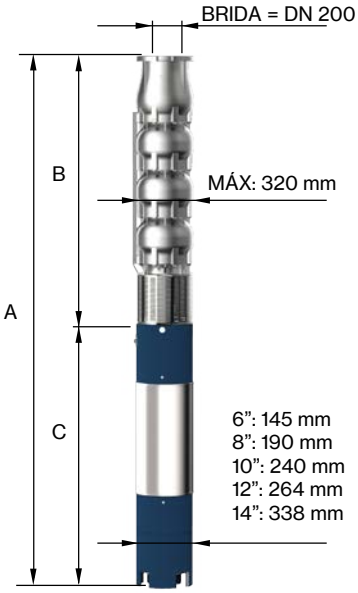

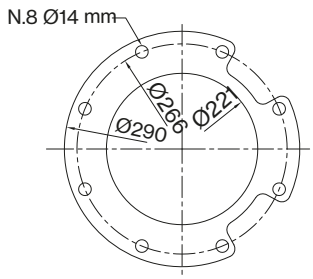

PARA TUBO COMERCIAL
DIÁMETRO EXTERIOR: 219,1 mm

TIPO 3~	SOPORTE DEL MOTOR	DIMENSIONES (mm)			PESO (kg)	
		A	B	C	MOTOR	BOMBA
12LM 400/01DR30-6	6" NEMA	2111	770	1341	118	79
12LM 400/01DR20-8	8" NEMA	2003	770	1233	200	79
12LM 400/01DR10-8		2003	770	1233	200	79
12LM 400/01-8		2072	770	1302	214	79
12LM 400/02DR30-8		2383	1000	1383	230	104
12LM 400/02DR20-8		2583	1000	1583	270	104
12LM 400/02DR10D-8		2733	1000	1733	300	104
12LM 400/02D-10	10"	2634	1000	1634	385	104
12LM 400/03DR20D-10		2964	1230	1734	415	129
12LM 400/03DR10D-10		3084	1230	1854	444	129
12LM 400/03D-10		3214	1230	1984	480	129

«DR» : rodete de diámetro reducido
Eje «D» bomba en Duplex EN 1.4462

12LM 400

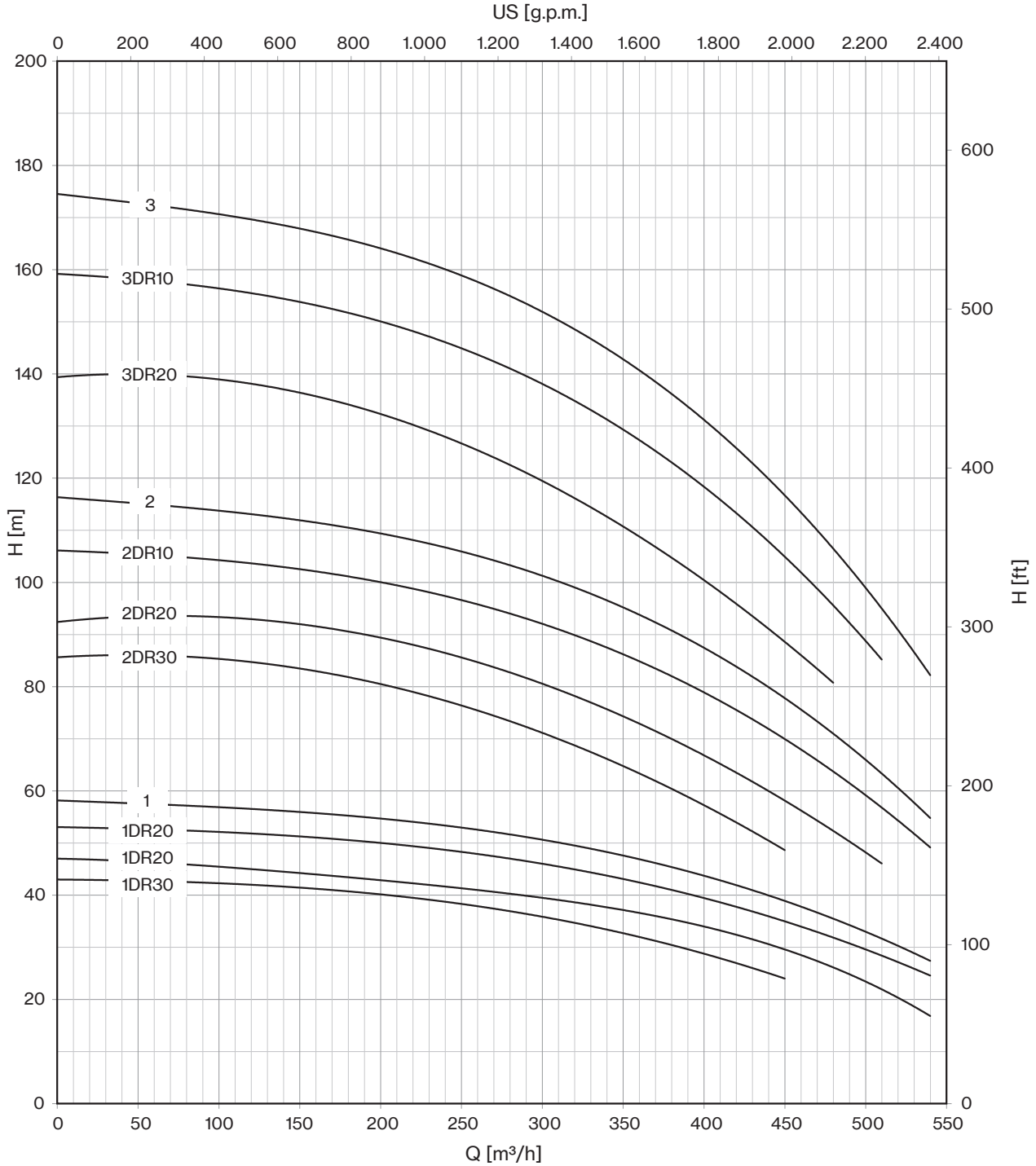

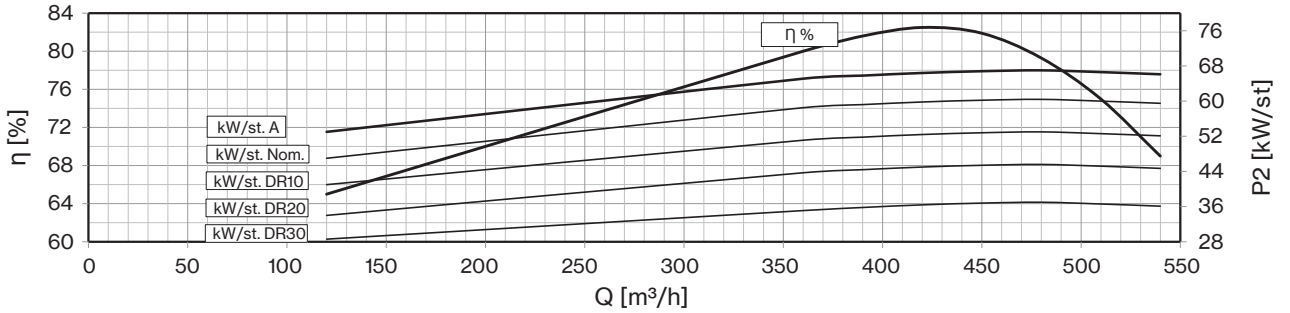

Compatibilidad con el agua potable según DM 174
MEI ≥ 0,4 (reglamento UE N. 547/2012)
Los modelos con menos de 3 etapas reducen el % ef. del 5%
Rendimiento hidráulico según ISO 9906 grado 3B

50 Hz - 2900 rpm					Q								
TIPO	MOTOR ADECUADO 3~ 400V			l/min	0	2000	6000	6500	7000	7500	8000	8500	9000
	P2		TENSIÓN	l/sec	0	33,3	100,0	108,3	116,7	125,0	133,3	141,7	150,0
	CV	kW	A	m³/h	0	120	360	390	420	450	480	510	540
12LM 400/04DR20D	250	185	342,2	H (m)	188	180	146	138	130	118	104	88	
12LM 400/04DR10D	300	220	430,0		212	208	168	160	152	142	128	112	
12LM 400/04D	340	250	481,0		232	228	184	176	168	160	146	124	108
12LM 400/05DR10D	400	300	551,0		265	260	210	200	190	178	160	140	
12LM 400/05D	450	330	620,0		290	285	230	220	210	200	183	155	135
12LM 400/05AD	500	370	693,0		305	300	250	240	230	223	205	195	160
12LM 400/06D	500	370	693,0		348	342	276	264	252	240	220	186	162

Máx. Rend. % DR30 =	81,2
Máx. Rend. % DR20 =	81,8
Máx. Rend. % DR10 =	82,7
Máx. Rend. %	81,6
Máx. Rend. % A =	82,5
Máx. kW / Et. DR30 =	37
Máx. kW / Et. DR20 =	45,6
Máx. kW / Et. DR10 =	53
Máx. kW / Et.	60,4
Máx. kW / Et. A =	67

NPSH (m)	Q=25%	Q=50%	Q=75%	Q=100%
	3,4	5	7,8	11,8

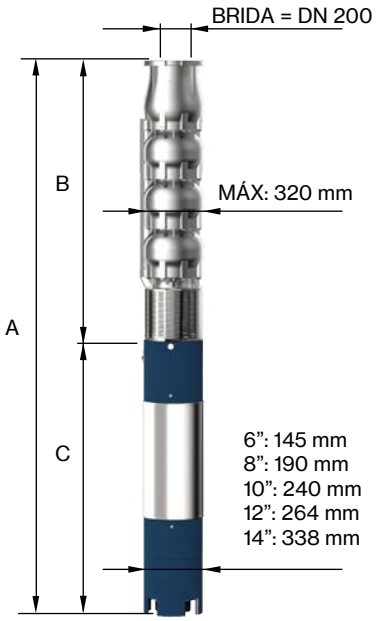

TIPO 3~	SOPORTE DEL MOTOR	DIMENSIONES (mm)			PESO (kg)	
		A	B	C	MOTOR	BOMBA
12LM 400/04DR20D	12"	3444	1460	1984	480	154
12LM 400/04DR10D		3570	1460	2110	700	154
12LM 400/04D		3740	1460	2280	775	154
12LM 400/05 DR10D-14	14"	3970	1690	2280	775	179
12LM 400/05D-14		3850	1690	2160	906	179
12LM 400/05AD-14		4010	1690	2320	1010	179
12LM 400/06D-14		4240	1920	2320	1010	204

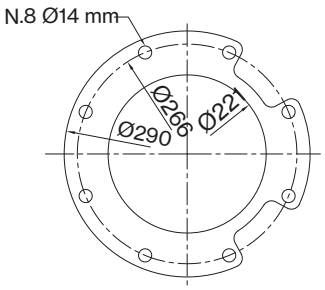

PARA TUBO COMERCIAL
DIÁMETRO EXTERIOR: 219,1 mm

«DR» : rodete de diámetro reducido
Eje «D» bomba en Duplex EN 1.4462

12LM 400

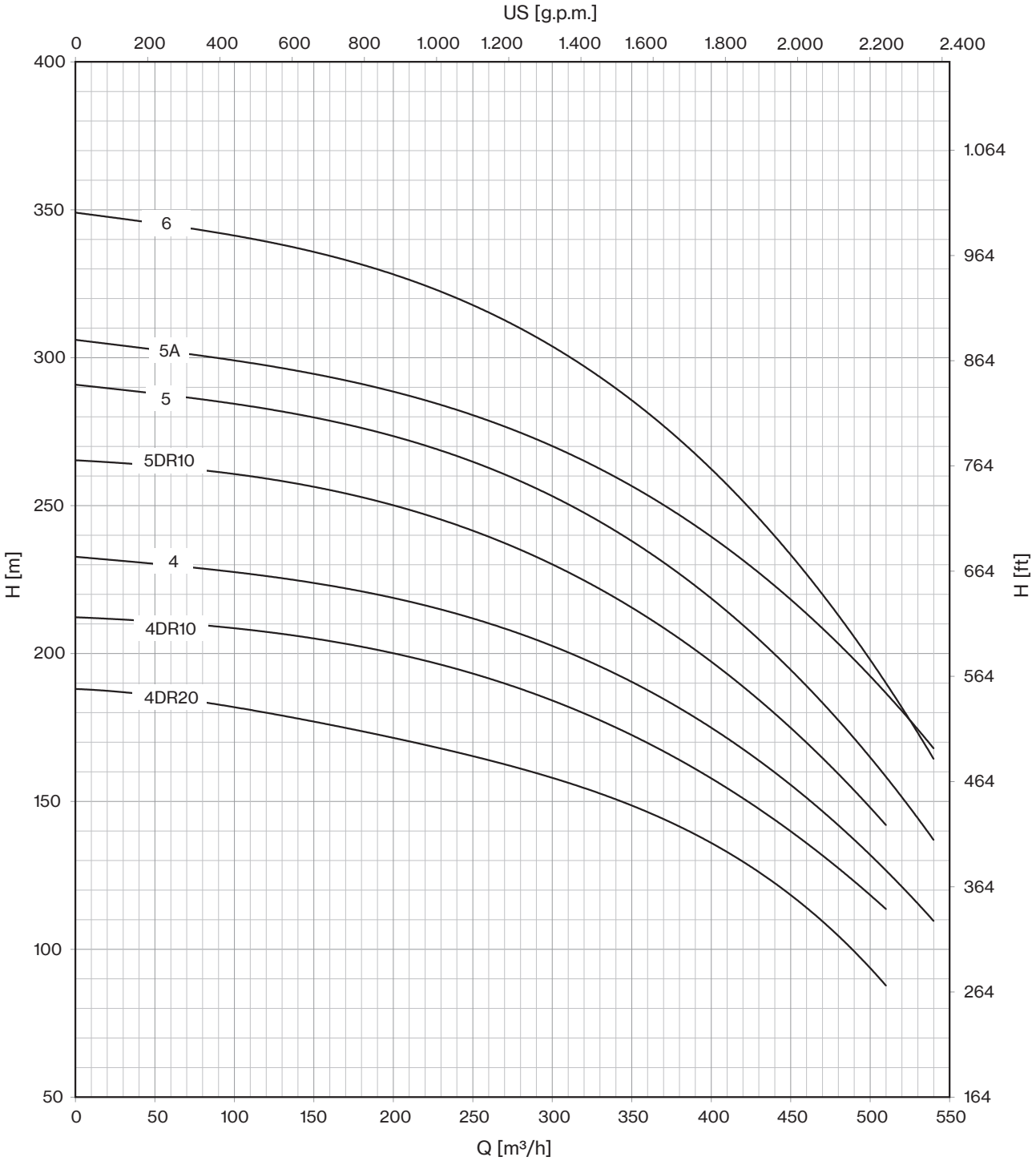

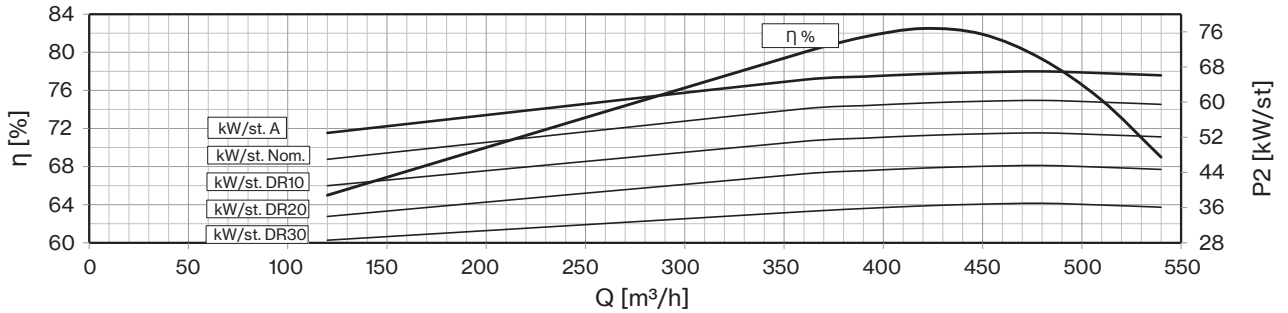

Compatibilidad con el agua potable según DM 174
MEI ≥ 0,4 (reglamento UE N. 547/2012)
Los modelos con menos de 3 etapas reducen el % ef. del 5%
Rendimiento hidráulico según ISO 9906 grado 3B

50 Hz - 2900 rpm					Q								
TIPO	MOTOR ADECUADO 3- 400V			l/min	0	1333	2667	4000	5333	6667	8000	8500	9667
	P2		TENSIÓN	l/sec	0	22,2	44,5	66,7	88,9	111,1	133,3	141,8	161,2
	CV	kW	A	m³/h	0	80	160	240	320	400	480	510	580
E14 A/1D	90	66	126,0	H (m)	71,8	66,5	62,5	58,7	54,4	49,0	41,6	38,2	
E14 A/1C	100	75	143,2		76,8	71,7	67,5	63,8	59,6	54,6	47,9	45,0	39,0
E14 A/1B	125	92	175,1		85,1	79,9	75,6	71,8	67,8	63,3	57,7	55,1	48,2
E14 A/1A	150	110	211,0		97,1	90,8	85,5	80,4	75,6	70,7	65,4	63,0	57,6
E14 A/1	175	130	245,3		108,6	99,3	92,3	87,0	82,5	78,0	73,0	70,8	64,1
E14 A/2D	175	130	245,3		143,5	133,0	125,0	117,4	108,8	98,0	83,2	76,4	
E14 A/2C	200	150	277,2		153,6	143,4	135,0	127,6	119,1	109,1	95,8	90,0	78,0
E14 A/2B	250	185	342,2		170,2	159,8	151,2	143,6	135,6	126,5	115,4	110,2	96,4
E14 A/2A	300	220	430,0		194,3	181,6	171,0	160,8	151,2	141,4	130,8	126,0	115,2
E14 A/2	340	250	481,0		217,3	198,6	184,6	174,0	165,0	156,0	146,0	141,6	128,2

Máx. Rend. %	82,3
Máx. kW / Et. D (230mm) =	64,9
Máx. kW / Et. C (238mm) =	74,0
Máx. kW / Et. B (251mm) =	90,8
Máx. kW / Et. A (268mm) =	109,1
Máx. kW / Et. - (276mm) =	119,3

NPSH (m)	Q=25%	Q=50%	Q=75%	Q=100%
	5,8	6,4	9,4	15,3

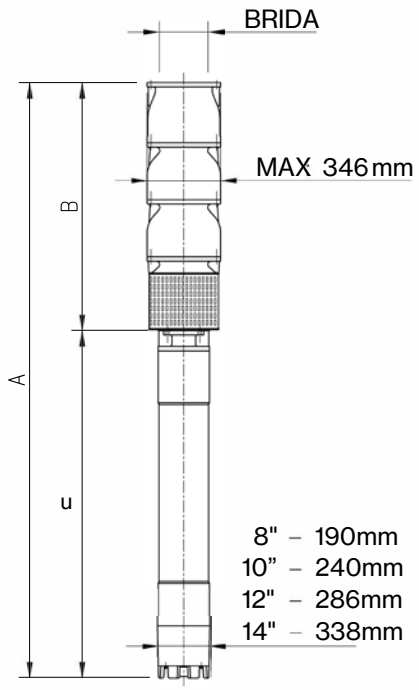

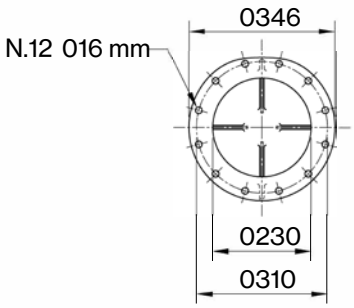

TIPO 3-	SOPORTE DEL MOTOR	DIMENSIONES (mm)			PESO (kg)	
		A	B	C	MOTOR	BOMBA
E14 A/1D-8	8" NEMA	2237	935	1302	214	184
E14 A/1C-8		2318	935	1383	230	184
E14 A/1B-8		2518	935	1583	270	184
E14 A/1A-8		2668	935	1733	300	184
E14 A/1-10	10"	2569	935	1634	385	184
E14 A/2D-10		2809	1175	1634	385	260
E14 A/2C-10		2909	1175	1734	415	260
E14 A/2B-10		3159	1175	1984	480	260
E14 A/2A-12	12"	3285	1175	2110	700	260
E14 A/2-12		3455	1175	2280	775	260

E14 A

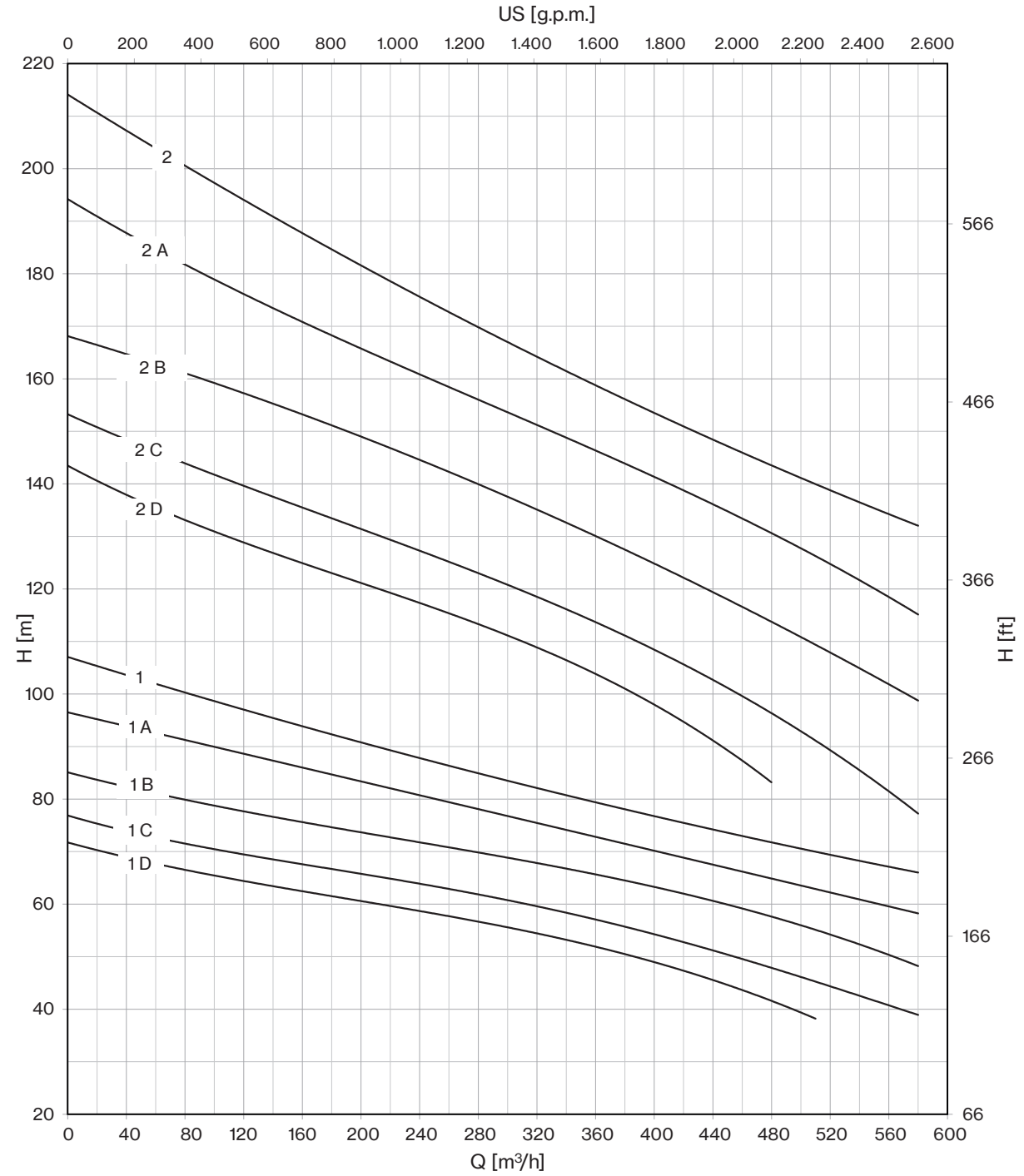

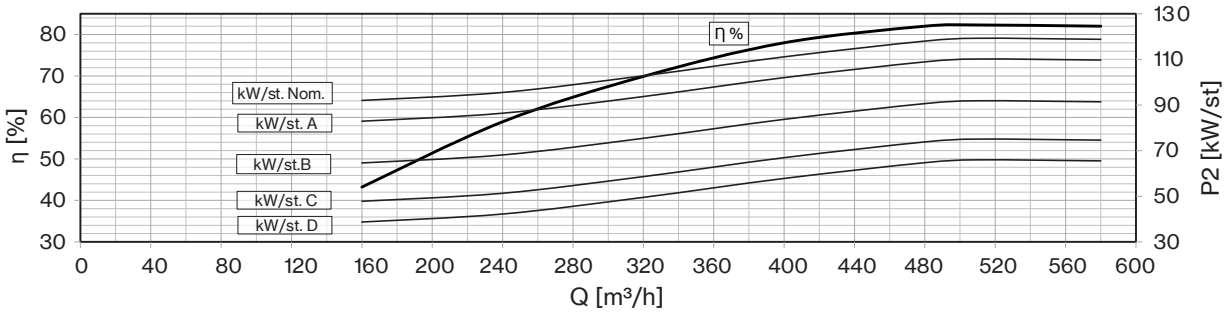

Compatibilidad con el agua potable según DM 174
Los modelos con menos de 3 etapas reducen el % ef. del 5%
Rendimiento hidráulico según ISO 9906 grado 3B

50 Hz - 2900 rpm					Q								
TIPO	MOTOR ADECUADO 3- 400V			l/min	0	1333	4000	5333	6667	9000	10000	12500	14333
	P2		TENSIÓN	l/sec	0	22,2	66,7	88,9	111,1	150,0	166,7	208,3	238,9
	CV	kW	A	m³/h	0	80	240	320	400	540	600	750	860
E14 B/1C	125	92	175,1	H (m)	73,5	72,5	68,0	63,5	57,8	44,0	36,5	14,0	
E14 B/1B	150	110	211,0		80,4	79,5	75,0	71,5	66,0	53,5	46,7	26,5	
E14 B/1A	175	130	245,3		87,0	84,0	79,0	77,0	73,8	66,0	61,5	45,5	29,0
E14 B/1	200	150	277,2		100,8	97,4	90,4	86,9	82,9	74,2	69,0	53,9	38,4
E14 B/2C	250	185	342,2		147,0	145,0	136,0	127,0	115,6	88,0	73,0	28,0	
E14 B/2B	300	220	430,0		160,7	159,0	150,0	143,0	132,0	107,0	93,4	53,0	
E14 B/2A	400	300	551,0		174,0	168,0	158,0	154,0	147,6	132,0	123,0	91,0	58,0
E14 B/2	400	300	551,0		201,6	194,8	180,8	173,8	165,8	148,4	138,0	107,8	76,8

Máx. Rend. %	78,6
Máx. kW / Et. C (240mm) =	91,8
Máx. kW / Et. B (D.250mm) =	109,7
Máx. kW / Et. A (259mm) =	129,6
Máx. kW / Et. - (274mm) =	149,6

NPSH (m)	Q=25%	Q=50%	Q=75%	Q=100%
	6	6,4	8,6	16,3

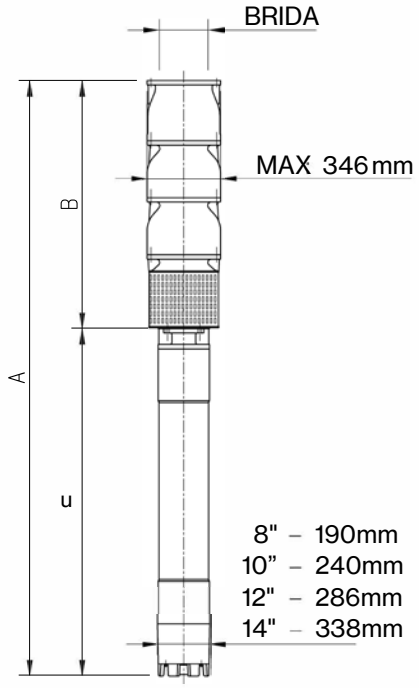

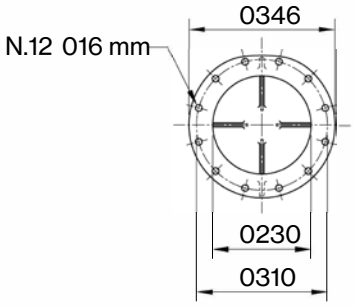

TIPO 3-	SOPORTE DEL MOTOR	DIMENSIONES (mm)			PESO (kg)	
		A	B	C	MOTOR	BOMBA
E14 B/1C-8	8" NEMA	2488	905	1583	270	184
E14 B/1B-8		2638	905	1733	300	184
E14 B/1A-10	10"	2539	905	1634	385	184
E14 B/1-10		2639	905	1734	415	184
E14 B/2C-10		3159	1175	1984	480	260
E14 B/2B-12	12"	3285	1175	2110	700	260
E14 B/2A	14"	3455	1175	2280	775	260
E14 B/2		3455	1175	2280	775	260

E14 B

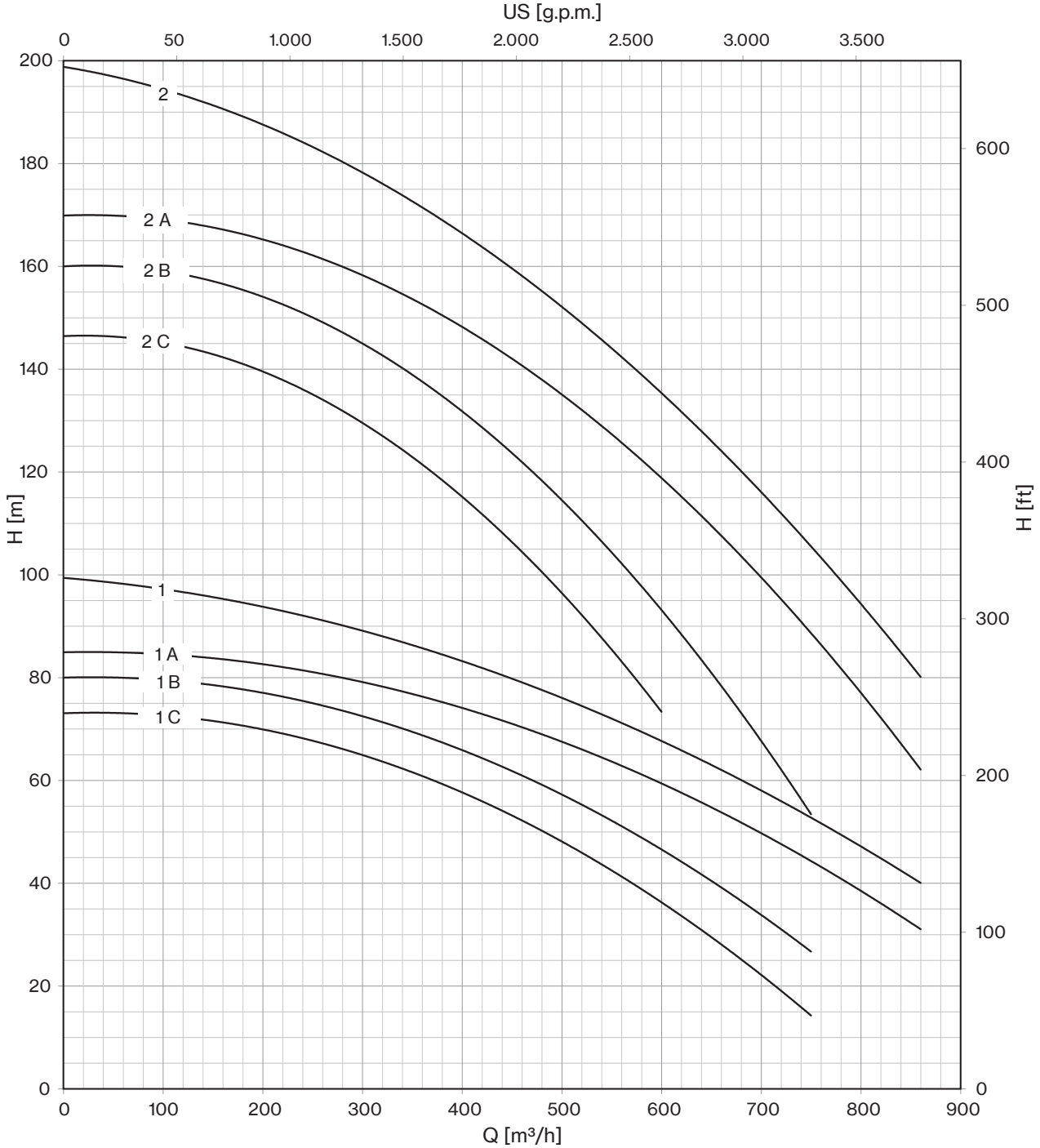

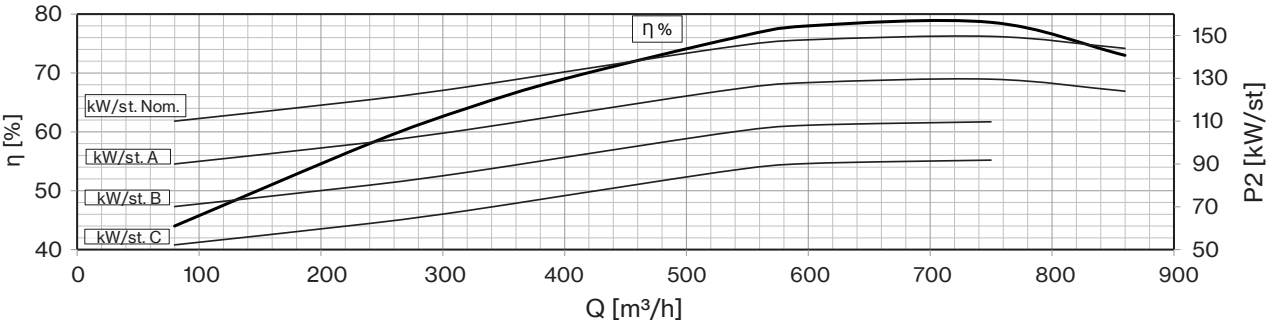

Compatibilidad con el agua potable según DM 174
Los modelos con menos de 3 etapas reducen el % ef. del 5%
Rendimiento hidráulico según ISO 9906 grado 3B

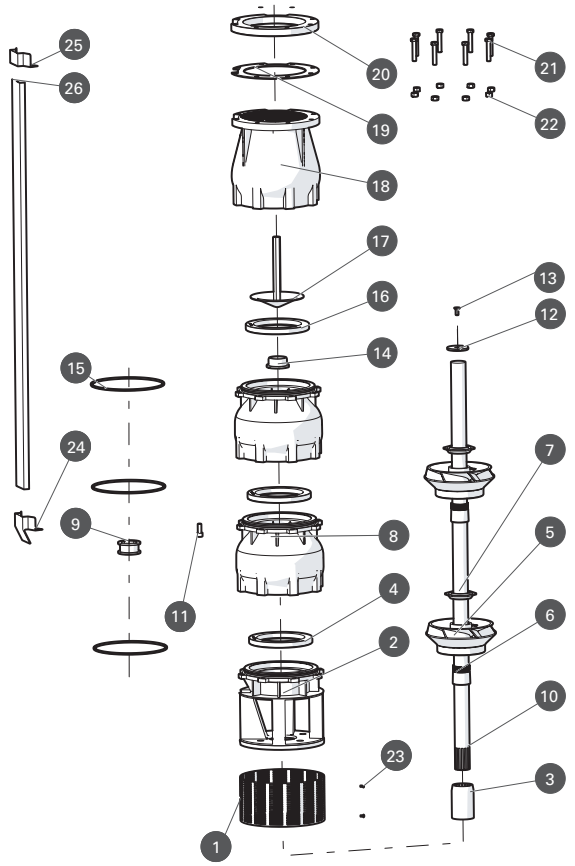

N. CÓDIGO	DESCRIPCIÓN	LMS EJECUCIÓN	LMX EJECUCIÓN	LMD EJECUCIÓN	(*) CANT
1	**FILTRO DE SUCCIÓN**	AISI 304	AISI 316	Duplex EN 1.4462	-
2	**SOPORTE DEL MOTOR**	AISI 304	AISI 316	Duplex EN 1.4462	-
3	**ACOPLAMIENTO**	AISI 304	AISI 316	Duplex EN 1.4462	1
4	**ANILLO DE DESGASTE**	NBR	NBR	NBR	N° de Etapas
5	**RODETE**	AISI 304	AISI 316	Duplex EN 1.4462	-
6	**CONO**	AISI 304	AISI 316	Duplex EN 1.4462	N° de Etapas
7	**ANILLO HEXAGONAL**	AISI 304	AISI 316	Duplex EN 1.4462	N° de Etapas
8	**DIFUSOR**	AISI 304	AISI 316	Duplex EN 1.4462	-
9	**BUJE DE COJINETE**	NBR	NBR	NBR	N° de Etapas
10	**EJE DE LA BOMBA**	AISI 304	AISI 316	Duplex EN 1.4462	1
11	**N. 8 TORNILLOS PARA DIFUSOR**	AISI 304	AISI 316	Duplex EN 1.4462	-
12	**ANILLO**	AISI 304	AISI 316	Duplex EN 1.4462	1
13	**TORNILLO PARA DISCO**	AISI 304	AISI 316	Duplex EN 1.4462	1
14	**CONTRAPRESIÓN**	PTFE+25% CARBÓN	PTFE+25% CARBÓN	PTFE+25% CARBÓN	1
15	**O-RING**	NBR	NBR	NBR	N° de Etapas
16	**JUNTA DE VÁLVULA**	NBR	NBR	NBR	1
17	**TAPA DE VÁLVULA**	AISI 304	AISI 316	Duplex EN 1.4462	-
18	**CUERPO DE VÁLVULA**	AISI 304	AISI 316	Duplex EN 1.4462	-
19	**SELLO DE CONTRABRIDA**	NBR	NBR	NBR	1
20	**CONTRABRIDA**	AISI 304	AISI 316	Duplex EN 1.4462	-
21	**N. 8 TORNILLOS PARA CONTRABRIDA**	AISI 304	AISI 316	Duplex EN 1.4462	-
22	**N. 8 TUERCAS PARA CONTRABRID**	AISI 304	AISI 316	Duplex EN 1.4462	-
23	**N. 2 TORNILLOS PARA FILTRO DE SUCCIÓN**	AISI 304	AISI 316	Duplex EN 1.4462	-
24	**ABRAZADERA INFERIOR**	AISI 304	AISI 316	Duplex EN 1.4462	-
25	**ABRAZADERA SUPERIOR**	AISI 304	AISI 316	Duplex EN 1.4462	-
26	**TAPA DE CABLE**	AISI 304	AISI 316	Duplex EN 1.4462	-

** Cantidad de piezas de recambio recomendadas*

E14

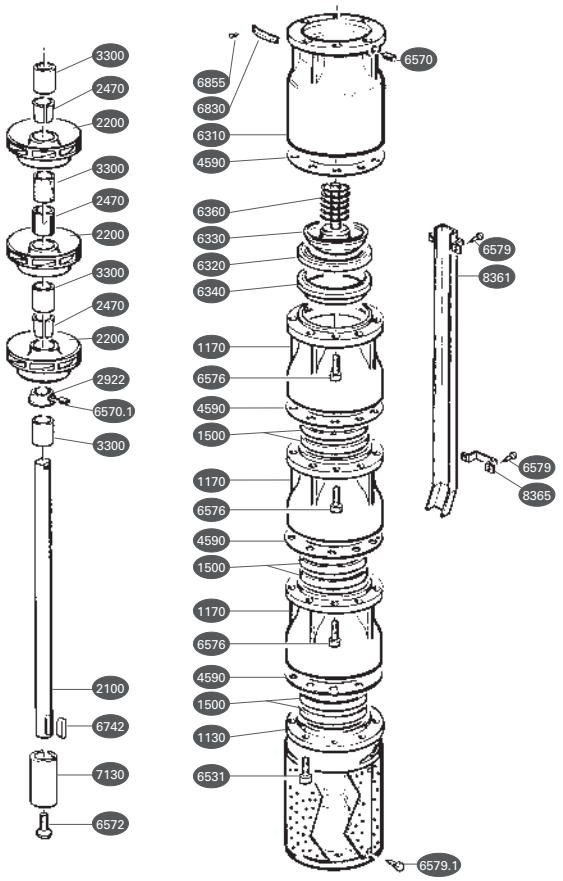

N. CÓDIGO	DESCRIPCIÓN	MATERIAL	(*) CANT
1130	**SOPORTE DEL MOTOR**	Hierro fundido	
1170	**DIFUSOR**	Hierro fundido	
1500	**ANILLO DE DESGASTE**	Caucho	1 × Etapa
2100	**EJE**	Acero inox	
2200	**RODETE**	Hierro fundido	1 × Etapa
2470	**BUJE**	Acero	1 × Etapa
2922	**PROTECTOR DE ARENA**	Latón	
3300	**COJINETE**	Acero - Caucho	1 × Etapa
4590	**PRENSAESTOPAS**	Guarnital	1 × Etapa
6310	**CUERPO DE VÁLVULA**	Cuerpo de la válvula / Hierro fundido	
6320	**ALOJAMIENTO DE VÁLVULA**	Caucho	
6330	**ARANDELA**	Acero inox	
6340	**ANILLO DE ALOJAMIENTO**	Hierro fundido	
6360	**RESORTE**	Acero inox	
6531	**FILTRO**	Acero inox	
6570	**TORNILLO**	Acero inox	
6570.1	**TORNILLO**	Acero inox	
6572	**TORNILLO**	Acero inox	
6576	**TORNILLO**	Acero inox	
6579	**TORNILLO**	Acero inox	
6579.1	**TORNILLO**	Acero inox	
6742	**CHAVETA**	Acero inox	
6830	**ETIQUETA**	Acero inox	
6855	**PASADOR**	Acero inox	
7130	**JUNTA**	Acero inox	
8361	**FUNDA**	Acero inox	
8365	**ABRAZADERA DE PROTECCIÓN DE CABLE**	Acero inox	

** Cantidad de piezas de recambio recomendadas*

MOTORES SUMERGIBLES PARA POZO

MOTORES SUMERGIBLES PARA POZO

4MPE/6MPE

6R/8R/10R

PTR12/PTR14

Línea de motores para bombas eléctricas sumergibles, disponibles con diferentes tecnologías de construcción y en tamaños de 4", 6", 8", 10", 12" y 14".

4MPE/6MPE

Motores sumergibles rebobinables de 4” y 6” rellenos de aceite, caracterizados por un alto par, una estructura mecánica robusta y alta fiabilidad. Aptos para operaciones verticales y horizontales.

Características constructivas	
Soporte superior	hierro fundido niquelado
Camisa exterior, eje y soporte inferior	acero inox AISI 304
Sello mecánico	cerámica-grafito
Cojinetes de bolas	axial y radial lubricado por aceite
Número de arranques/hr	máx. 30
Refrigerante	lubricante dieléctrico no tóxico
Cable	1,75 a 4 m según el tamaño del motor (3 hilos + tierra)
Extensión eje y acoplamiento	norma NEMA
Tensión	1~ 220/230V - 50Hz 3~ 380/415V - 50Hz
Clase de aislamiento	F
Grado de protección	IPX8
Temperatura máx. del líquido	35° C
Profundidad máx. de inmersión	150 m

4MPE

6MPE

4 MPE T 30 H

- carga axial: (en blanco) estándar; **H** alta
- potencia nominal CV: ×10 (4”) ×100 (6”)
- (en blanco) 1~; **T** 3~
- tipo de motor
- tamaño (pulgadas)

4MPE/6MPE

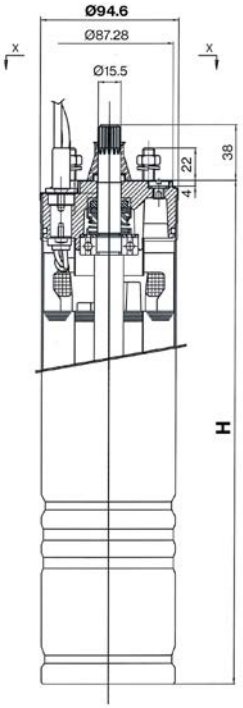

4 "

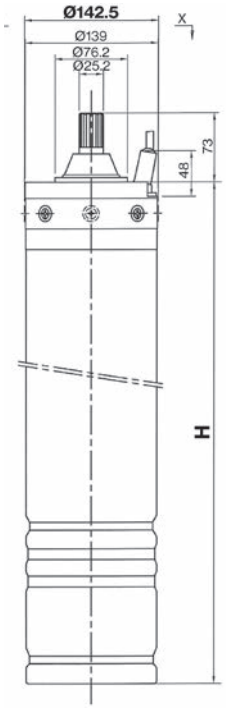

6 "

TIPO 1~ 230V	CV	kW	Carga axial	I_N	I_{START}	C	Rend.	Cos Φ	T_S / T_N	H	Kg	CABLE Longitud	CABLE Sección
			N	A		µF	%			mm		m	mm²
4MPE 5	0,5	0,37	1500	3,4/3,6	10,8	20	53	0,94	1	325	7	1,75	1,5
4MPE 7	0,75	0,55		4,2/4,5	13,9	25	60	0,92	0,87	325	7,6		
4MPE10	1	0,75		5,6/6	18,5	35	62	0,92	0,7	350	8,7		
4MPE15	1,5	1,1		7,8/8,2	23	40	66	0,92	0,5	385	10,3		
4MPE20	2	1,5		10,8/11	38,7	50	68	0,88	0,55	420	12		
4MPE30	3	2,2		14,6/14,8	43,5	70	69	0,94	0,48	470	14,2	2,5	
4MPE30H	3	2,2	7500	14,6/14,8	43,5	70	69	0,94	0,48	520	15,5		

TIPO 3~ 400V	CV	kW	Axial load	I_N	I_{START}	Rend.	Cos Φ	T_S / T_N	H	Kg	CABLE Longitud	CABLE Sección
			N	A		%			mm		m	mm²
4MPET 5	0,5	0,37	1500	1,3/1,6	6,2	60	0,72	2,9	325	6,5	1,75	1,5
4MPET 7	0,75	0,55		1,9/2	8,5	62	0,71	3,1	325	7		
4MPET 10	1	0,75		2,4/2,6	10,9	66	0,71	3,1	325	7,6		
4MPET 15	1,5	1,1		3,2/3,4	14	73	0,7	3,2	350	8,7		
4MPET 20	2	1,5		4,4/4,6	17	73	0,7	3,1	385	10,4		
4MPET 30	3	2,2		5,8/6,2	25	75	0,78	3,1	420	12	2,5	
4MPET 30H	3	2,2	7500	5,8/6,2	25	75	0,78	3,1	470	14,2		
4MPET 40	4	3	2500	7,6/7,8	35	74	0,81	2,8	418	12,8		
4MPET 42	4	3	5000	7,6/7,8	34	74	0,81	2,8	418	13,1		
4MPET 42H	4	3	7500	7,9/8	34	77	0,75	3	550	19		
4MPET 55	5,5	4	2500	9,8/9,9	49	76	0,82	3	468	15,3		
4MPET 57	5,5	4	5000	9,8/9,9	49	76	0,82	3	468	15,6		
4MPET 57H	5,5	4	7500	10/10,2	51	76	0,79	3,2	580	20,5		
4MPET 75	7,5	5,5	2500	13,5/13,8	57	78	0,85	3	538	18,6	3	
4MPET 77	7,5	5,5	5000	13,5/13,8	57	78	0,85	3	538	18,9		
4MPET 77H	7,5	5,5	7500	14,5/14,7	58	76	0,72	3,1	650	22,4	4	2
4MPET 100H	10	7,5		19/19,5	77	79	0,8	3,2	810	27		

TIPO 3~ 400V	CV	kW	Axial load	I_N	I_{START}	Rend.	Cos Φ	T_S / T_N	H	Kg	CABLE	
											Longitud	Sección
			N	A		%			mm		m	mm²
6MPET 55	5,5	4	10000	8,8	45	76	0,82	2,4	540	32	2,8	4
6MPET 75	7,5	5,5		12,5	64	78	0,82	3	570	40		
6MPET 100	10	7,5		16,9	78	77	0,82	2,5	600	42		
6MPET 125	12,5	9,2		21,5	95	80	0,81	2,4	600	45		
6MPET 150	15	11		23,7	121	83	0,83	2,4	700	48		
6MPET 175	17,5	12,8		27,8	145	82	0,84	2,4	700	50		
6MPET 200	20	15		30,4	160	82	0,85	2,5	760	54		
6MPET 250	25	18,5		38,3	225	82	0,85	2,1	830	65		8
6MPET 300	30	22		44	250	83	0,86	2	890	70		
6MPET 400	40	30	20000	62	330	86	0,86	2	1030	90		
6MPET 500	50	37		72	400	86	0,87	2	1170	101		

TIPO 1~	CV	kW	PROTECCIÓN	PANEL DE CONTROL
4MPE 5	0,5	0,37	PML 5/20-4	EQSM + 20µF
4MPE 7	0,75	0,55	PML 7/25-6	EQSM + 25µF
4MPE 10	1	0,75	PML 10/35-7	EQSM + 35µF
4MPE 15	1,5	1	PML 15/40-10	EQSM + 40µF
4MPE 20	2	1,5	PML 20/50-13	EQSM + 50µF
4MPE 30	3	2,2	PML 30/80-18	EQSM + 80µF

TIPO 3~	CV	kW	PROTECCIÓN	PANEL DE CONTROL
4MPET 5	0,5	0,37	PT 7/1,3-2,1	EQSMT 10
4MPET 7	0,75	0,55	PT 7/1,3-2,1	EQSMT 10
4MPET 10	1	0,75	PT 10/1,9-3	EQSMT 10
4MPET 15	1,5	1	PT 15-20/2,9-4,5	EQSMT 10
4MPET 20	2	1,5	PT 20/30-40/4,3-6,8	EQSMT 10
4MPET 30	3	2,2	PT 20/30-40/4,3-6,8	EQSMT 10
4MPET 40	4	3	PT 40-50/5,7-9,1	EQSMT 10
4MPET 55	5,5	4	PT 55-75/8,6-13,5	EQSMT 10
4MPET 75	7,5	5,5	PT 100/12,5-16,5	EQSMT 10
4MPET 100	10	7,5	PT 125-150/16-21	EQSMT 15

TIPO	CV	kW	PROTECCIÓN	PANEL DE CONTROL	PANEL DE CONTROL arranque estrella-triángulo 400/690 V
6MPET 55	5,4	4	PT 55-75/8.6-13.5	EQSMT 10	QST 5
6MPET 75	7,5	5,5	PT 100/12.5-16.5	EQSMT 10	QST 7
6MPET 100	10	7,5	PT 125-150/16-21	EQSMT 10	QST 10
6MPET 125	12,5	9,2	PT 200/22-29	EQSMT 15	QST 15
6MPET 150	15	11	PT 200/22-29	EQSMT 15	QST 15
6MPET 175	17,5	13	-	EQSMT 20	QST 20
6MPET 200	20	15	-	EQSMT 20	QST 20
6MPET 250	25	18,5	-	-	QST 30
6MPET 300	30	22	-	-	QST 30
6MPET 400	40	30	-	-	QST 40
6MPET 500	50	37	-	-	QST 50

6R/8R/10R

Sumergibles para pozo

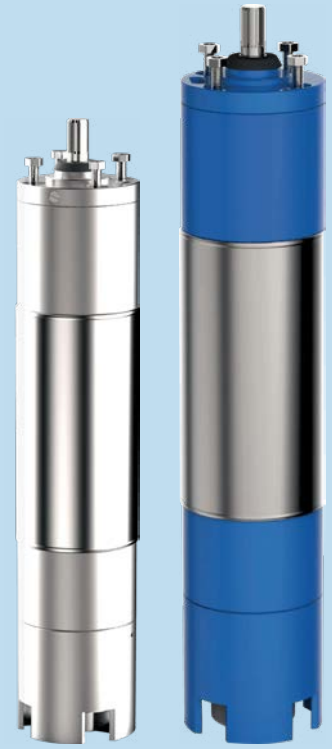

Motores sumergibles rebobinables de 6”, 8” y 10” rellenos de agua con brida de acoplamiento NEMA y extremo de eje. Potencia desde 4 kW hasta 185 kW. Disponibles en PPC (estándar), LPE y PE2+PA clase de aislamiento. El motor puede suministrarse en acero inox AISI 304, AISI 316 o Duplex EN 1.4462.

Características constructivas	
Soporte superior e inferior	G25 (6R / 8R / 10R) acero inox AISI 304 (6RS / 8RS / 10RS) acero inox AISI 316 (6RX / 8RX / 10RX) Duplex EN 1.4462 (6RD / 8RD / 10RD)
Camisa del estator	acero inox AISI 304 - (R) acero inox AISI 304 - (RS) acero inox AISI 316 - (RX) Duplex EN 1.4462 - (RD)
Extremo eje	acero inox AISI 431 - (R) acero inox AISI 431 - (RS) acero inox AISI 316 - (RX) Duplex EN 1.4462 - (RD)
Tipo de sello	retén labial (estándar); sello mecánico (bajo pedido)
Cojinetes	radiales y axiales, lubricados por agua
Cojinetes de bolas	Michell
Tensión	3~ 400V ± 10% - 50Hz 3~ 400/690V ± 10% - 50Hz
Flujo mínimo de refrigeración	0,5 m/s
Clase de aislamiento	Y (máx. 30° C) para PPC F (máx. 50° C) para PE2+PA o LPE
Aislamiento	PPC (estándar) PE2 + PA o LPE (bajo pedido)
Grado de protección	IPX8
Profundidad máx. de inmersión	350m
Disponible a petición	- PT 100 - Arranque Estrella/Triángulo - Camisa de enfriamiento - Sello Cer./Carb./NBR - Sello SIC/SIC/NBR

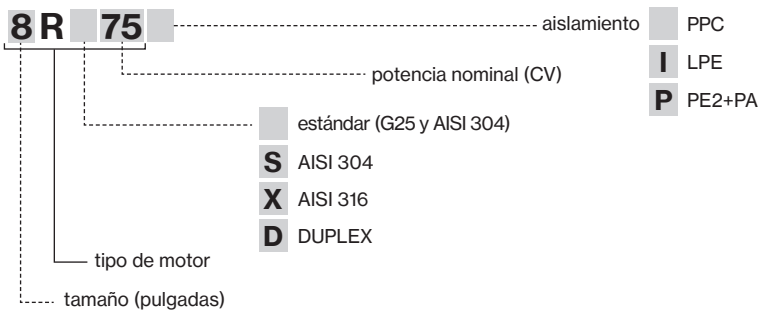

TIPO	CV	kW	V	I_N	rpm	Rendimiento %			Cos Φ			Arranque				Carga axial	Arranques/ hora (máx)
												Directoo		Estrella-triángulo	Estatorico		
				A		50%	75%	100%	50%	75%	100%	Cs/Cn	Is / In	Is / In	Is / In	N	
6R7	7,5	5,5	380 400 415	12,4 12,3 12,3	2846 2859 2880	77,0 76,0 75,0	82,0 81,0 80,0	81,0 80,0 79,0	0,67 0,65 0,63	0,78 0,76 0,74	0,83 0,81 0,79	1,60	5,60	1,90	3,40	16000	15
6R10	10	7,5	380 400 415	16,6 16,3 16,3	2843 2861 2882	78,0 77,0 76,0	82,5 81,5 80,5	82,0 81,0 80,0	0,68 0,66 0,64	0,78 0,76 0,74	0,84 0,82 0,80	1,80	5,70	1,90	3,40		
6R12	12,5	9,2	380 400 415	20,2 19,9 19,9	2846 2864 2886	79,0 78,0 77,0	83,0 82,0 81,0	82,0 81,0 80,0	0,68 0,66 0,64	0,79 0,77 0,75	0,85 0,83 0,81	1,80	5,70	1,90	3,40		
6R15	15	11	380 400 415	23,7 23,4 23,4	2849 2867 2882	80,0 79,0 78,0	84,5 83,5 82,5	83,5 82,5 81,5	0,69 0,67 0,65	0,79 0,77 0,75	0,85 0,83 0,81	1,90	5,90	2,00	3,50		
6R17	17,5	13	380 400 415	27,7 27,3 27,3	2851 2870 2887	81,0 80,0 79,0	84,5 83,5 82,5	84,0 83,0 82,0	0,69 0,67 0,65	0,79 0,77 0,75	0,85 0,83 0,81	1,80	6,00	2,00	3,60		
6R20	20	15	380 400 415	32 31,5 31,5	2852 2871 2883	82,0 81,0 80,0	85,0 84,0 83,0	84,0 83,0 82,0	0,69 0,67 0,65	0,79 0,77 0,75	0,85 0,83 0,81	1,70	5,90	2,00	3,50		
6R25	25	18,5	380 400 415	38,9 38,3 38,6	2854 2873 2889	82,5 81,5 80,0	85,5 84,5 83,0	85,0 84,0 82,5	0,69 0,67 0,65	0,79 0,77 0,75	0,85 0,83 0,81	1,70	5,60	1,90	3,40	25000	
6R30	30	22	380 400 415	45,8 45,1 45,3	2857 2877 2890	82,5 81,5 80,0	85,5 84,5 83,0	85,0 84,0 82,5	0,70 0,68 0,66	0,80 0,78 0,76	0,86 0,84 0,82	1,70	5,90	2,00	3,50		
6R35	35	26	380 400 415	53,8 52,9 53,2	2867 2878 2891	82,5 81,5 80,0	86,0 85,0 83,5	85,5 84,5 83,0	0,71 0,69 0,67	0,81 0,79 0,77	0,86 0,84 0,82	1,70	5,70	1,90	3,40		
6R40	40	30	380 400 415	62,1 61,1 61,4	2861 2880 2892	82,5 81,5 80,0	86,0 85,0 83,5	85,5 84,5 83,0	0,72 0,70 0,68	0,81 0,79 0,77	0,86 0,84 0,82	1,70	5,60	1,90	3,40		
6R50	50	37	380 400 415	77 75,8 76,2	2863 2882 2891	83,0 82,0 80,5	86,5 85,5 84,0	85,0 84,0 82,5	0,72 0,70 0,68	0,81 0,79 0,77	0,86 0,84 0,82	1,60	5,60	1,90	3,40		

Factor de servicio: 50Hz=1 - Sentido de giro (vista desde el lado del saliente del eje: antihorario
Cs = Par de arranque - Cn = Par nominal - Is = Corriente de arranque - In = Corriente nominal

TIPO	CV	kW	Cables		Longitud del cable	Temperatura máx. del agua según tipo de devanado	
			Arranque				
			Directo	Estrella-Triángulo	m	PPC	PE2-PA / LPE
			400 V ± 5%	400 / 690 V			
6R7	7,5	5,5	4G × 4 mm²	2×(4G × 4 mm²)	3	30 °C	50 °C
6R10	10	7,5	4G × 4 mm²	2×(4G × 4 mm²)			
6R12	12,5	9,2	4G × 4 mm²	2×(4G × 4 mm²)			
6R15	15	11	4G × 4 mm²	2×(4G × 4 mm²)			
6R17	17,5	13	4G × 6 mm²	2×(4G × 4 mm²)			
6R20	20	15	4G × 6 mm²	2×(4G × 4 mm²)			
6R25	25	18,5	4G × 6 mm²	2×(4G × 4 mm²)			
6R30	30	22	4G × 6 mm²	2×(4G × 4 mm²)			
6R35	35	26	4G × 10 mm²	2×(4G × 6 mm²)			
6R40	40	30	4G × 10 mm²	2×(4G × 6 mm²)			
6R50	50	37	4G × 10 mm²	2×(4G × 10 mm²)			

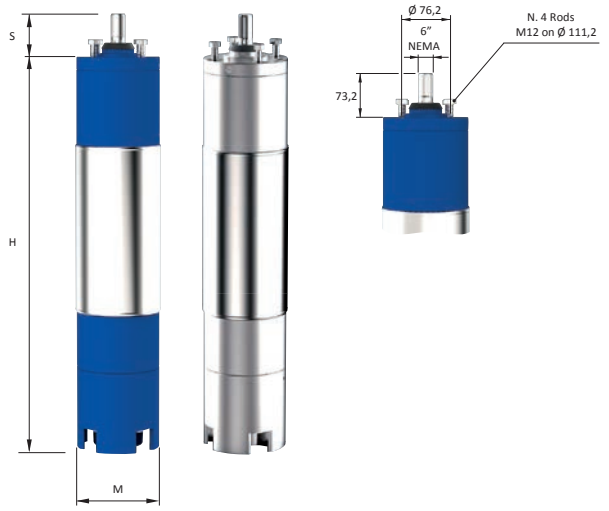

TIPO	DIMENSIONES			Kg
	H	S	M	
	mm			
6R7	671	73,2	145	45
6R10	701			55
6R12	751			60
6R15	811			65
6R17	841			70
6R20	931			75
6R25	991			83
6R30	1071			92
6R35	1181			100
6R40	1251			108
6R50	1341			118

8R-8RS-8RX-8RD

TIPO	CV	kW	V	I_N	rpm	Rendimiento %			Cos Φ			Arranque				Carga axial	Arranques/ hora (máx)
												Directo		Estrella-Triángulo	Statoric		
				A		50%	75%	100%	50%	75%	100%	Cs/Cn	Is / In	Is / In	Is / In	N	
8R40	40	30	380	64,4	2859	79,8	85,2	84,3	0,77	0,81	0,84	2,05	6,40	2,10	3,80	45000	10
			400	61,7	2875	80,1	85,0	84,7	0,76	0,80	0,83						
			415	60	2892	79,3	84,5	85,0	0,75	0,79	0,82						
8R50	50	37	380	75,4	2865	80,3	85,7	84,8	0,79	0,83	0,88	1,95	5,70	2,00	3,70		
			400	73	2888	80,6	85,5	85,2	0,77	0,81	0,86						
			415	71,8	2904	79,8	85,0	85,5	0,75	0,79	0,84						
8R60	60	45	380	90,2	2882	80,8	86,2	85,3	0,76	0,86	0,87	1,95	5,80	2,00	3,70		
			400	86,3	2893	81,1	86,0	85,7	0,74	0,81	0,86						
			415	84,8	2905	80,3	85,5	86,0	0,72	0,79	0,84						
8R75	75	55	380	110,2	2880	81,3	86,7	85,8	0,76	0,85	0,89	1,85	5,80	2,00	3,60		
			400	106,2	2889	81,6	86,5	86,2	0,74	0,81	0,87						
			415	105,4	2901	80,8	86,0	86,5	0,72	0,80	0,84						
8R90	90	66	380	130,7	2881	82,4	87,5	86,8	0,76	0,86	0,89	1,85	5,80	2,00	3,50		
			400	126	2892	82,6	87,4	87,2	0,74	0,82	0,87						
			415	125,1	2905	81,9	86,9	87,5	0,72	0,79	0,84						
8R100	100	75	380	148,5	2882	82,3	87,7	86,8	0,75	0,85	0,89	1,80	5,80	2,00	3,50		
			400	143,2	2893	82,6	87,5	87,2	0,73	0,81	0,87						
			415	142,1	2905	81,8	87,0	87,5	0,71	0,77	0,84						
8R125	125	92	380	183,5	2880	83,0	86,0	85,7	0,75	0,84	0,89	1,80	5,70	1,90	3,50		
			400	175,1	2891	83,5	86,5	86,3	0,74	0,83	0,88						
			415	172,7	2903	83,0	86,0	86,3	0,72	0,81	0,86						
8R150	150	110	380	218,6	2885	85,5	86,5	86,0	0,74	0,83	0,89	1,80	5,70	1,90	3,50		
			400	211	2898	86,1	87,0	86,6	0,73	0,82	0,87						
			415	212,1	2908	85,5	86,5	86,0	0,72	0,81	0,84						

Factor de servicio: 50Hz=1 - Dirección de giro (vista desde el lado de proyección del eje: antihorario)
Cs = Par de arranque - Cn = Par nominal - Is = Corriente de arranque - In = Corriente nominal

TIPO	CV	kW	Cables		Longitud del cable	Temperatura máx. del agua según tipo de devanado	
			Arranque				
			Directo	Estrella-Triángulo			
			400 V ± 5%	400 / 690 V	m	PPC	PE2-PA / LPE
8R40	40	30	3×1×10 mm²	6×1×10 mm²	3	30 °C	50 °C
8R50	50	37	3×1×10 mm²	6×1×10 mm²			
8R60	60	45	3×1×16 mm²	6×1×10 mm²			
8R75	75	55	3×1×16 mm²	6×1×10 mm²			
8R90	90	66	3×1×25 mm²	6×1×16 mm²			
8R100	100	75	3×1×25 mm²	6×1×16 mm²			
8R125	125	92	3×1×25 mm²	6×1×16 mm²			
8R150	150	110	3×1×35 mm²	6×1×25 mm²			

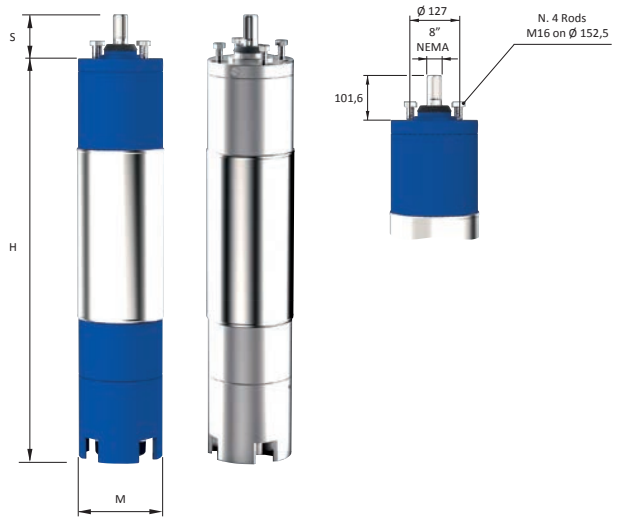

TIPO	DIMENSIONES			Kg
	H	S	M	
	mm			
8R40	993	101,6	194	150
8R50	1043			160
8R60	1123			178
8R75	1233			200
8R90	1302			214
8R100	1383			230
8R125	1583			270
8R150	1733			300

TIPO	CV	kW	V	I_N	rpm	Rendimiento %			Cos Φ			Arranque				Carga axial	Arranques/ hora (máx)
												Directo		Estrella-Triángulo	Statoric		
				A		50%	75%	100%	50%	75%	100%	Cs/Cn	Is / In	Is / In	Is / In	N	
10R100	100	75	380	154,3	2884	86,9	87,0	88,0	0,73	0,80	0,84	1,80	6,40	1,90	3,40	60000	10
			400	142,7	2896	85,9	88,0	88,3	0,72	0,84	0,86						
			415	143,9	2909	86,4	88,3	88,5	0,64	0,77	0,82						
10R125	125	92	380	188,7	2890	87,2	87,3	88,3	0,74	0,83	0,84	1,60	6,30	1,80	3,40		
			400	174,5	2904	86,2	88,3	88,6	0,71	0,83	0,86						
			415	176	2914	86,7	88,6	88,8	0,63	0,75	0,82						
10R150	150	110	380	222,2	2930	87,9	88,0	89,0	0,71	0,81	0,85	1,55	6,70	1,80	3,30		
			400	207	2937	86,9	89,0	89,3	0,73	0,84	0,86						
			415	211,3	2943	87,4	89,3	89,5	0,63	0,77	0,81						
10R175	175	130	380	265,6	2895	87,5	88,2	89,0	0,73	0,81	0,83	1,85	5,80	2,00	3,60		
			400	245,3	2915	86,5	89,3	89,4	0,71	0,83	0,85						
			415	244,6	2928	87,1	89,5	89,6	0,62	0,75	0,82						
10R200	200	150	380	299,1	2898	87,1	88,2	89,0	0,72	0,82	0,84	1,55	6,50	1,80	3,30		
			400	277,2	2917	86,1	88,5	89,1	0,71	0,81	0,86						
			415	278,1	2931	86,5	88,1	88,7	0,65	0,75	0,83						
10R225	225	165	380	337,2	2901	86,5	87,5	88,6	0,72	0,82	0,84	1,55	6,50	1,80	3,30		
			400	313,3	2920	85,4	87,2	88,5	0,71	0,81	0,86						
			415	313,9	2930	86,0	87,3	88,2	0,65	0,75	0,83						
10R250	250	185	380	370	2904	87,4	88,0	89,0	0,73	0,83	0,85	1,50	6,50	1,80	3,30		
			400	342,2	2924	86,5	88,7	89,3	0,72	0,82	0,87						
			415	340,9	2936	87,3	89,3	89,5	0,65	0,77	0,84						

Service factor: 50Hz=1 - Directoion of rotation (view from shaft projection side: anti-clockwise
Cs = Par de arranque - Cn = Par nominal - Is = Corriente de arranque - In = Corriente nominal

TIPO	CV	kW	Cables		Longitud del cable	Temperatura máx. del agua según tipo de devanado	
			Arranque				
			Directo	Estrella-Triángulo	m	PPC	PE2-PA / LPE
			400 V ± 5%	400 / 690 V			
10R100	100	75	3×1×25 mm²	6×1×16 mm²	3	30 °C	50 °C
10R125	125	92	3×1×25 mm²	6×1×16 mm²			
10R150	150	110	3×1×35 mm²	6×1×16 mm²			
10R175	175	130	3×1×35 mm²	6×1×25 mm²			
10R200	200	150	3×1×50 mm²	6×1×25 mm²			
10R225	225	165	3×1×50 mm²	6×1×35 mm²			
10R250	250	185	3×1×50 mm²	6×1×35 mm²			

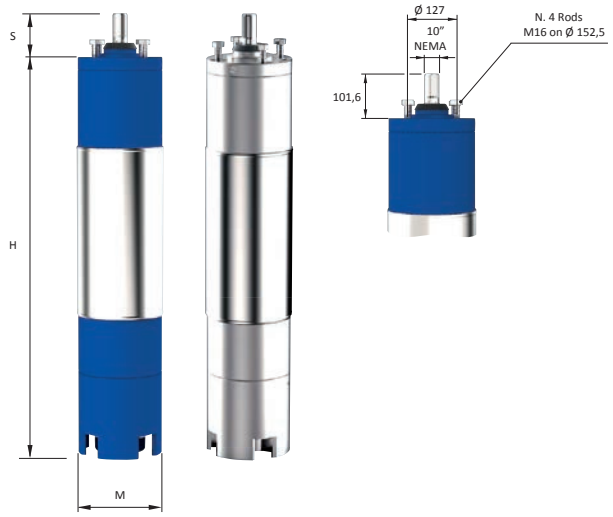

TIPO	DIMENSIONES			Kg
	H	S	M	
	mm			
10R100	1284	101,6	240	270
10R125	1354			310
10R150	1504			350
10R175	1634			385
10R200	1734			415
10R225	1854			444
10R250	1984			480

6R/8R/10R

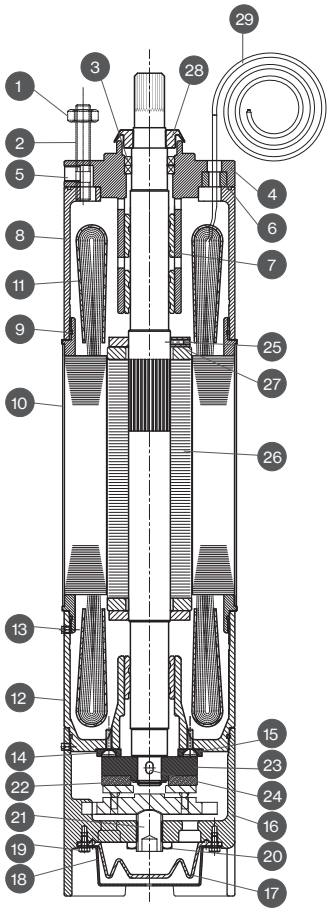

N. CÓDIGO	(*) N°	DESCRIPCIÓN	MATERIAL VERSIÓN ESTÁNDAR R	MATERIAL VERSIÓN RS-RX-RD
1		**N.4 TUERCAS**	AISI 304	AISI 304 / AISI 316 / DUPLEX
2		**N.4 ESPÁRRAGOS**	AISI 304	AISI 304 / AISI 316 / DUPLEX
3(*)	1	**N.2 ANILLOS DE SELLADO**	NBR	NBR
4		**SOPORTE SUPERIOR**	HIERRO FUNDIDO	AISI 304 / AISI 316 / DUPLEX
5		**N.2 GRANOS PARA RELLENO DE LÍQUIDO**	AISI 304	AISI 304 / AISI 316 / DUPLEX
6		**JUNTA TÓRICA**	NBR	NBR
7(*)	3	**N.3 COJINETES**	GRAFITO	GRAFITO
8		**CARCASA DEL MOTOR**	HIERRO FUNDIDO	AISI 304 / AISI 316 / DUPLEX
9(*)	4	**N.4 O-RING**	NBR	NBR
10		**FUNDA EXTERNA DEL MOTOR**	AISI 304	AISI 304 / AISI 316 / DUPLEX
11		**N.2 TAPAS PROTECCIÓN DEVANADO**	POM	POM
12		**SOPORTE INFERIOR**	HIERRO FUNDIDO	AISI 304 / AISI 316 / DUPLEX
13		**N.3 TORNILLOS**	AISI 304	AISI 304 / AISI 316 / DUPLEX
14(*)	2	**N.2 DISKS CONTROSUSPENTION**	TEFLON	TEFLON
15		**N.2 TORNILLOS PARA CONTRASUSPENSIÓN**	AISI 304	AISI 304
16		**BASE DEL MOTOR**	HIERRO FUNDIDO	AISI 304 / AISI 316 / DUPLEX
17(*)	1	**DIAFRAGMA**	NBR	NBR
18		**TAPA DIAFRAGMA**	AISI 304	AISI 304 / AISI 316 / DUPLEX
19		**N.4 TORNILLOS PARA TAPA DIAFRAGMA**	AISI 304	AISI 304 / AISI 316 / DUPLEX
20		**TUERCA**	AISI 304	AISI 304
21		**TORNILLO**	AISI 304	AISI 304
22		**ANILLO DE RETENCIÓN**	AISI 304	AISI 304
23(*)	1	**COJINETE DE EMPUJE**	AISI + GRAFITO	AISI + GRAFITO
24		**LLAVE**	AISI 304	AISI 304
25		**N.2 GRANOS PARA ESTABILIZADOR**	AISI 304	AISI 304
26		**ROTOR COMPLETO**	AISI	AISI
27		**N.2 ESTABILIZADORES**	AISI	AISI
28(*)	1	**DEFLECTOR**	NBR	NBR
29		**CABLE**	H07 RNF	H07 RNF

**Piezas de recambio recomendadas*

CONDICIONES DE FUNCIONAMIENTO A DIFERENTES TEMPERATURAS DEL AGUA

Todos los motores estándar de 6” - 8” - 10” con devanados PPC pueden operar a temperaturas de líquido de hasta 30 °C sin factor de reducción. Desde 31 °C hasta 43 °C, los motores deben ser desclasificados según el factor mostrado en el siguiente gráfico.

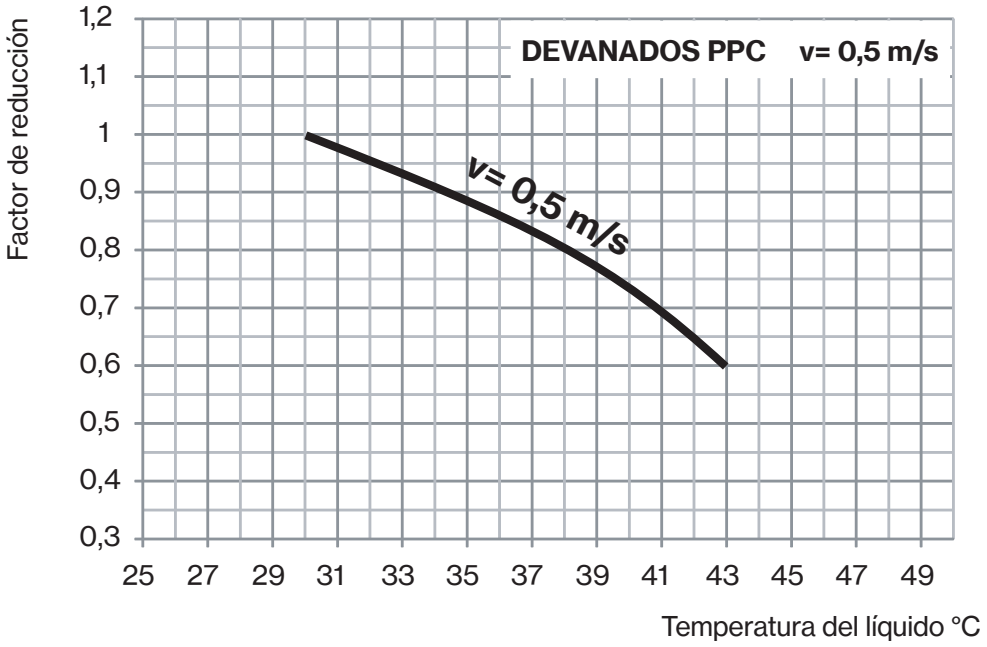

Todos los motores de 6” - 8” - 10” con devanados PE2+PA / LPE pueden operar a temperaturas de líquido de hasta 50 °C sin factor de reducción. Desde 51 °C hasta 64 °C, los motores deben ser desclasificados según el factor mostrado en el siguiente gráfico.

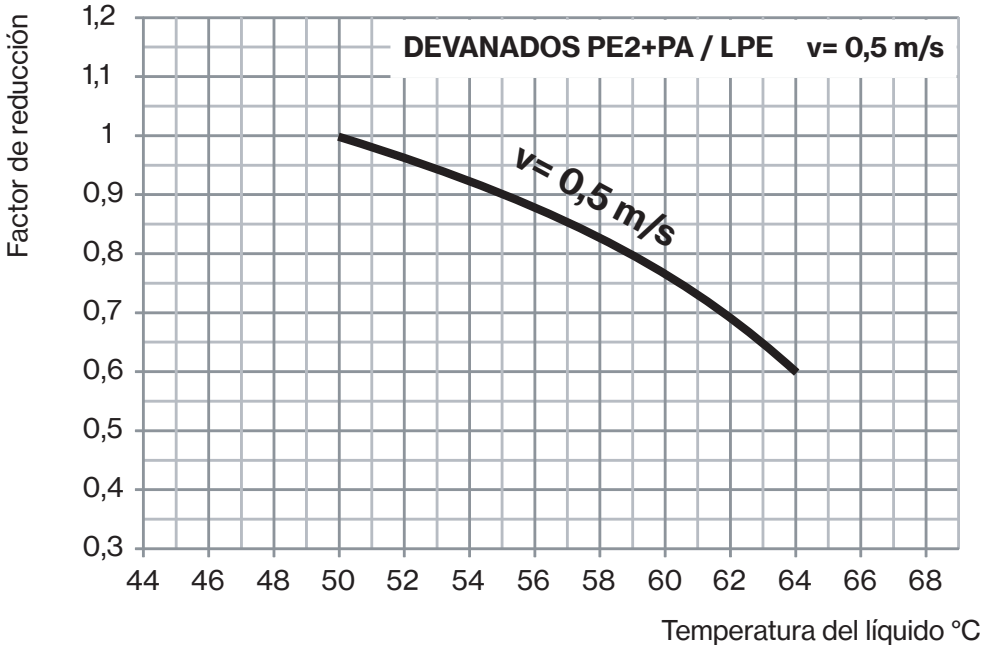

Tamaño del motor	Arranques máximos del motor por hora	Temperatura máxima del devanado (°C)			Temperatura máxima del líquido (°C)		
		PPC	LPE	PE2+PA	PPC	LPE	PE2+PA
6”	15	70	80	80	30	50	50
8”	10	70	80	80	30	50	50
10”	10	70	80	80	30	50	50

PPC = Y Clase de aislamiento
LPE = F Clase de aislamiento
PE2+PA = / F Clase de aislamiento
Velocidad mínima del líquido para motor 6" - 8" - 10": 0,5 m/s

PTR12/PTR14

Sumergibles para pozo

Motores sumergibles rebobinables de 12” - 14” llenos de agua. Potencia desde 185 kW hasta 400 kW. Devanado estándar PE2+PA con clase de aislamiento para temperaturas de hasta 30°C.

Características constructivas	
Soporte superior e inferior	GG25 o acero inox AISI 316
Camisa del estator	acero inox AISI 316
Extremo eje	acero inox
Sello mecánico	SIC / SIC / NBR
Cojinetes	acero / NBR
Voltaje	3~ 380-400V - 50Hz
Flujo de refrigeración	mín. 0,5 m/s
Clase de aislamiento	F
Aislamiento	PE2 + PA
Grado de protección	IPX8
Disponible a petición	- Motor completo en AISI 316 - Motor completo en AISI 904 - PT 100 - Arranque Estrella/Delta - Manguito de refrigeración - Rotación en sentido horario

PTR 12 - 220kW-400V - T

- motor **T** 3~
- tensión nominal
- potencia nominal
- tamaño (pulgadas)
- tipo de motor

TIPO 3~ 400V	V	P_2		I_N	I_S/I_N	P_1	rpm	Rendimiento	Cos Φ	DOL CABLE		S/D CABLE	
										Longitud	Tamaño	Longitud	Tamaño
		CV	kW	A		kW		%		m	mm²	m	mm²
PTR12 - 170kW	3~ 400	230	170	329	6,1	193	2920	88	0,85	8	3x70+1x50	8	6x50+1×50
PTR12 - 190kW		260	190	371	6,2	216	2930	88	0,84		3x70+1x50		6x50+1×50
PTR12 - 220kW		300	220	424	6,1	250	2920	88	0,85		3×70+1×50		6x50+1×50
PTR12 - 250kW		340	250	481	5,9	284	2920	88	0,85		3×70+1×50		6x50+1×50
PTR12 - 300kW		400	300	575	6	341	2905	88	0,87		3x70+1x50		6x50+1×50

TIPO 3~ 400V	V	P_2		I_N	I_S/I_N	P_1	rpm	Rendimiento	Cos Φ	S/D CABLE	
										Longitud	Tamaño
		CV	kW	A		kW		%		m	mm²
PTR14 - 220kW	3~ 380	300	220	423	5,5	247	2900	89	0,89	8	6×70+1×50
PTR14 - 250kW		340	250	479	6	528	2900	89	0,89		6×70+1×50
PTR14 - 300kW		400	300	551	5,8	327	2900	90	0,9		6×95+1×50
PTR14 - 330kW		450	330	620	6	367	2900	90	0,9		6×95+1×50
PTR14 - 370kW		500	370	693	6,4	406	2900	90,5	0,89		6×95+1×50
PTR14 - 400kW		550	400	798	6,8	446	2900	90,5	0,85		6×95+1×50

TIPO	DIMENSIONES				Kg
	Potencia		Carga axial	L	
	CV	kW	N	mm	
PTR12 - 170kW	230	170	70000	1880	605
PTR12 - 190kW	260	190		1980	650
PTR12 - 220kW	300	220		2110	700
PTR12 - 250kW	340	250		2280	775
PTR12 - 300kW	400	300		2280	775

TIPO	DIMENSIONES				Kg
	Potencia		Carga axial	L	
	CV	kW	N	mm	
PTR14 - 220kW	300	220	70000	1760	663
PTR14 - 250kW	340	250		1910	784
PTR14 - 300kW	400	300		2020	845
PTR14 - 330kW	450	330		2160	906
PTR14 - 370kW	500	370		2320	1010
PTR14 - 400kW	550	400		2460	1105

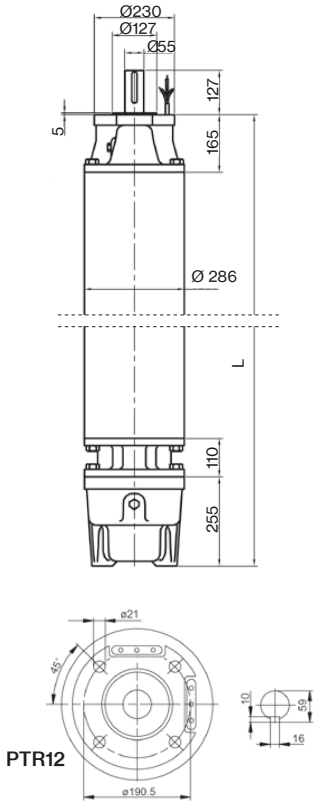

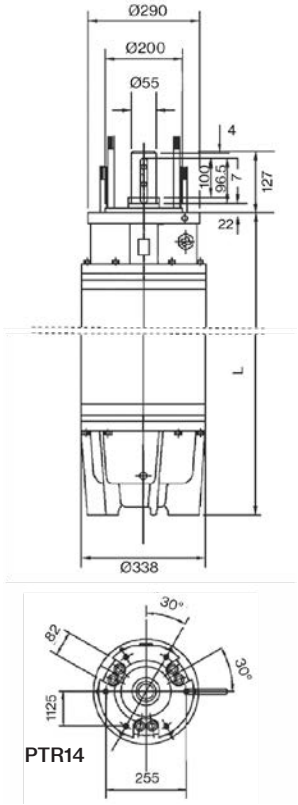

REDUCCIÓN DE POTENCIA A DIFERENTES TEMPERATURAS DEL LÍQUIDO

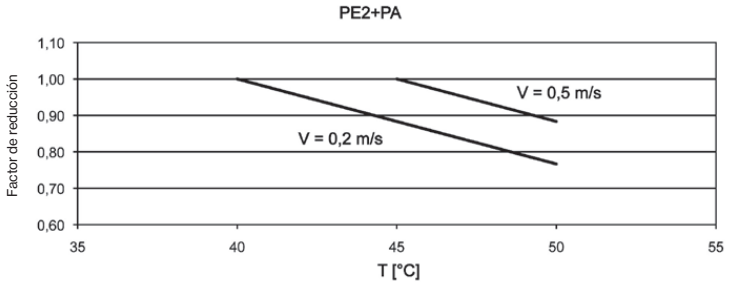

El gráfico anterior no incluye los modelos PTR12 de 220kW, 250kW y 300kW. La temperatura máxima es de 10°C para los modelos PTR12 220kW y 250kW, y de 25°C para el modelo PTR12 300kW.

PTR12/PTR14

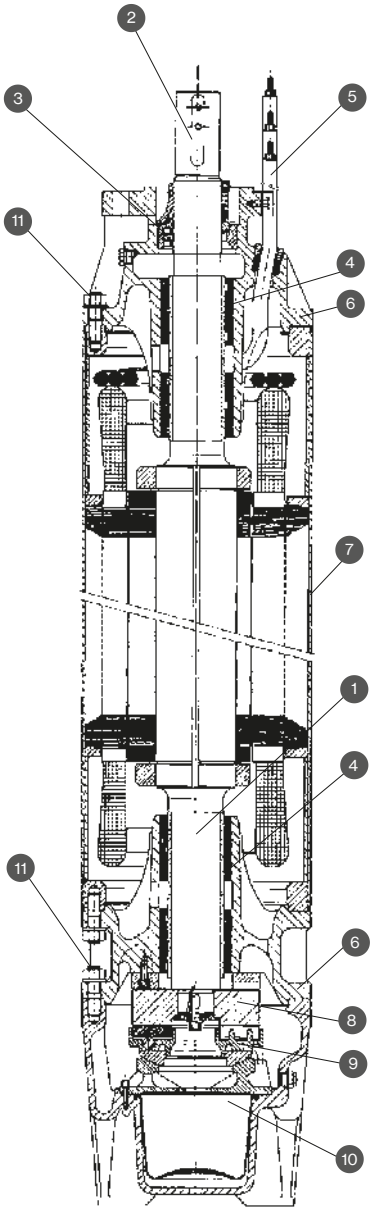

N.°	PARTES	VERSIÓN STD	VERSIÓN 316 SS	VERSIÓN 904 SS
1	**EJE**	acero inox	acero inox	acero inox
2	**TERMINAL DEL EJE**	AISI 316 acero inox	AISI 316 acero inox	AISI 904 acero inox
3	**SELLO MECÁNICO**	cerámica/carbón	SIC/SIC	SIC/SIC
4	**BUJES**	acero/NBR	acero/NBR	acero/NBR
5	**CABLE**	EPDM	EPDM	EPDM
6	**PARTES ESTRUCTURALES**	hierro fundido	AISI 316 acero inox	AISI 904 acero inox
7	**CAMISA**	AISI 316 acero inox	AISI 316 acero inox	AISI 904 acero inox
8	**PLACA DE EMPUJE**	acero	acero	acero
9	**COJINETE DE EMPUJE**	acero/NBR	acero/NBR	acero/NBR
10	**DIAFRAGMA**	EPDM	EPDM	EPDM
11	**TORNILLOS**	AISI 304 acero inox	AISI 316 acero inox	AISI 904 acero inox

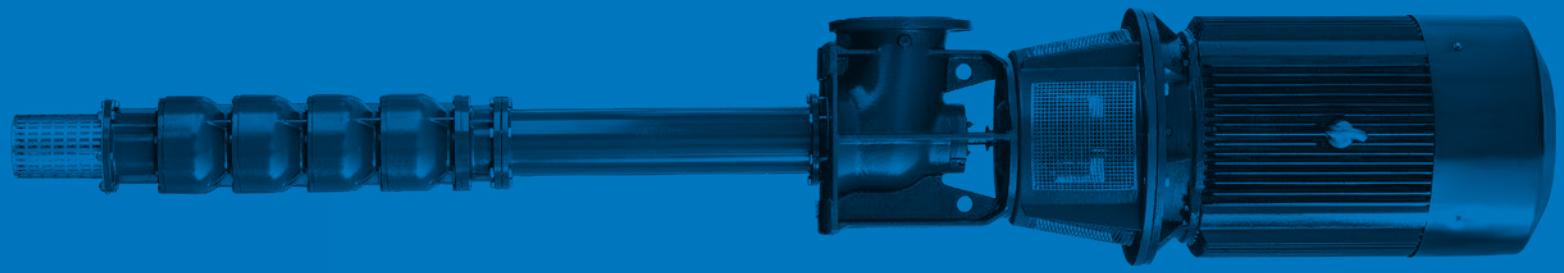

LÍNEA INDUSTRIAL

MS-4MS

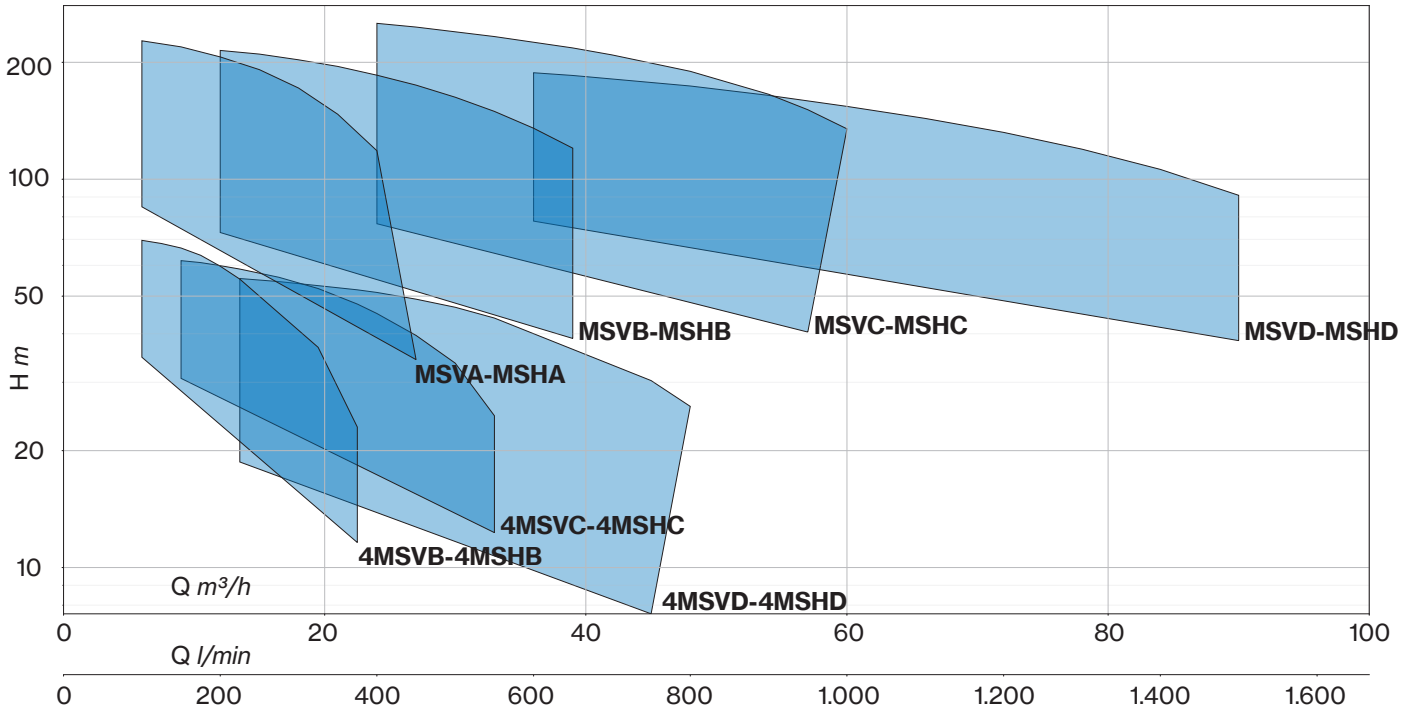
200
100
50
20
10
H m
MSVB-MSHB
MSVC-MSHC
MSVD-MSHD
MSVA-MSHA
4MSVC-4MSHC
4MSVB-4MSHB
4MSVD-4MSHD
Q m³/h
0
20
40
60
80
100
Q l/min
0
200
400
600
800
1.000
1.200
1.400
1.600

MSV-4MSV

Bombas centrífugas multietapa que garantizan alta presión. Especialmente adecuadas para aplicaciones civiles e industriales, en particular sistemas de presurización, lucha contra incendios y lavado.

Características constructivas

Cuerpo bomba	hierro fundido
Soporte del motor	hierro fundido
Rodete	latón
Sello mecánico	cerámica-grafito-NBR
Eje	acero inox AISI 304
Temperatura del líquido	-10 ÷ +90 °C
Presión de trabajo	máx. 30 bar

Motor

Motor de inducción de 2 o 4 polos	3~ 230/400V - 50Hz P ⩽ 4kW 3~ 400/690V - 50Hz P > 4kW
Clase de aislamiento	F
Grado de protección	IPX5

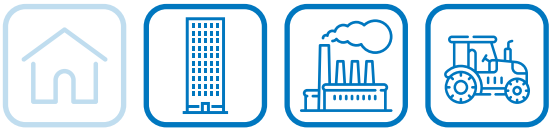

MSV C - 3 / 18,5 -4 -01

- dirección de boquillas: estándar; 01 02 03 bajo pedido
- sello mecánico: estándar; 4 Widia-Widia
- potencia nominal (CV)
- N.° de rodetes
- tamaño hidráulico
- versión bomba: V vertical
- tipo bomba

MSV ~2900 rpm

TIPO - 50 Hz	P2		P1	TENSIÓN	Q (m³/h - l/min - l/s)							
				3~ 400V	0	6	9	12	15	18	21	24
					0	100	150	200	250	300	350	400
					0	1,67	2,5	3,33	4,17	5	5,83	6,67
	CV	kW	kW	A	H (m)							
MSVA-3/5,5	7,5	5,5	6,0	10,1	88,2	86,3	83,7	78,6	71,2	62,6	53,4	43,2
MSVA-4/7,5	10	7,5	7,8	13,0	118,0	116,7	113,0	106,5	96,8	85,2	73,1	59,7
MSVA-5/9,2	12,5	9,2	9,8	16,4	148,2	145,9	138,8	130,0	119,8	105,2	90,7	73,8
MSVA-6/11	15	11	11,8	19,6	177,5	174,2	168,9	158,9	144,2	126,7	107,9	88,0
MSVA-8/15	20	15	15,5	26,3	237,8	233,4	227,0	213,8	194,8	171,4	146,0	119,5

TIPO - 50 Hz	P2		P1	TENSIÓN	Q (m³/h - l/min - l/s)										
				3~ 400V	0	12	15	18	21	24	27	30	33	36	39
					0	200	250	300	350	400	450	500	550	600	650
					0	3,33	4,17	5	5,83	6,67	7,5	8,33	9,17	10	10,83
	CV	kW	kW	A	H (m)										
MSVB-2/7,5	10	7,5	8,2	13,4	74,5	72,7	71,1	68,7	66,1	62,4	58,3	53,8	49,0	43,9	38,6
MSVB-3R/9,2	12,5	9,2	10,0	16,7	101,8	98,9	96,2	91,4	87,4	81,0	74,3	66,5	58,8	50,8	42,4
MSVB-3/11	15	11	11,8	19,6	112,7	109,2	106,9	102,9	99,6	94,1	88,1	81,3	74,5	67,2	59,3
MSVB-4/15	20	15	15,9	26,5	149,7	146,5	143,4	138,2	133,4	125,4	117,1	107,4	97,8	87,7	76,2
MSVB-5/18,5	25	18,5	19,8	33,0	187,7	182,9	179,2	172,3	166,7	157,2	146,7	134,9	122,7	109,9	96,2
MSVB-6/22	30	22	23,6	38,8	225,9	220,4	216,3	207,1	201,1	189,6	176,6	162,5	147,5	131,7	115,1

TIPO - 50 Hz	P2		P1	TENSIÓN	Q (m³/h - l/min - l/s)								
				3~ 400V	0	18	24	30	36	42	48	54	57
					0	300	400	500	600	700	800	900	950
					0	5	6,67	8,33	10	11,67	13,33	15	15,83
	CV	kW	kW	A	H (m)								
MSVC-2R1/11	15	11	13,0	21,4	78,4	79,5	76,3	72,3	67,6	61,8	55,2	46,9	41,8
MSVC-3R/15	20	15	17,4	28,9	110,4	111,9	107,2	101,5	94,5	85,8	75,3	61,5	53,0
MSVC-3/18,5	25	18,5	20,5	34,0	127,6	128,8	124,7	118,8	111,9	104,0	95,1	85,3	79,2
MSVC-4R1/22	30	22	25,3	41,5	159,5	159,0	153,6	145,7	136,3	125,0	112,2	98,1	88,3
MSVC-5/30	40	30	34,6	59,4	214,7	215,7	208,6	198,9	187,2	173,9	158,5	141,2	130,9
MSVC-6/37	50	37	41,2	72,8	256,5	257,1	249,2	238,2	224,6	209,0	191,3	170,7	158,9

TIPO - 50 Hz	P2		P1	TENSIÓN	Q (m³/h - l/min - l/s)										
				3~ 400V	0	30	36	42	48	54	60	66	72	78	84
					0	500	600	700	800	900	1000	1100	1200	1300	1400
					0	8,33	10	11,67	13,33	15	16,67	18,33	20	21,67	23,33
	CV	kW	kW	A	H (m)										
MSVD-2/15	20	15	16,6	27,6	75,9	75,9	73,8	71,0	67,8	64,3	60,4	56,1	51,5	46,4	41,0
MSVD-3R/18,5	25	18,5	20,3	33,7	99,6	99,6	96,0	91,7	87,5	82,7	77,1	70,8	64,0	56,6	48,5
MSVD-3/22	30	22	23,7	39,3	113,1	113,9	110,8	106,7	102,0	96,9	91,4	85,4	78,8	71,2	63,0
MSVD-4/30	40	30	33,0	57,2	152,0	152,5	148,9	144,1	138,7	132,4	125,1	117,0	108,1	98,8	89,0
MSVD-5/37	50	37	40,6	71,9	189,6	191,4	186,4	179,9	173,3	165,7	157,0	147,0	136,0	124,5	112,3

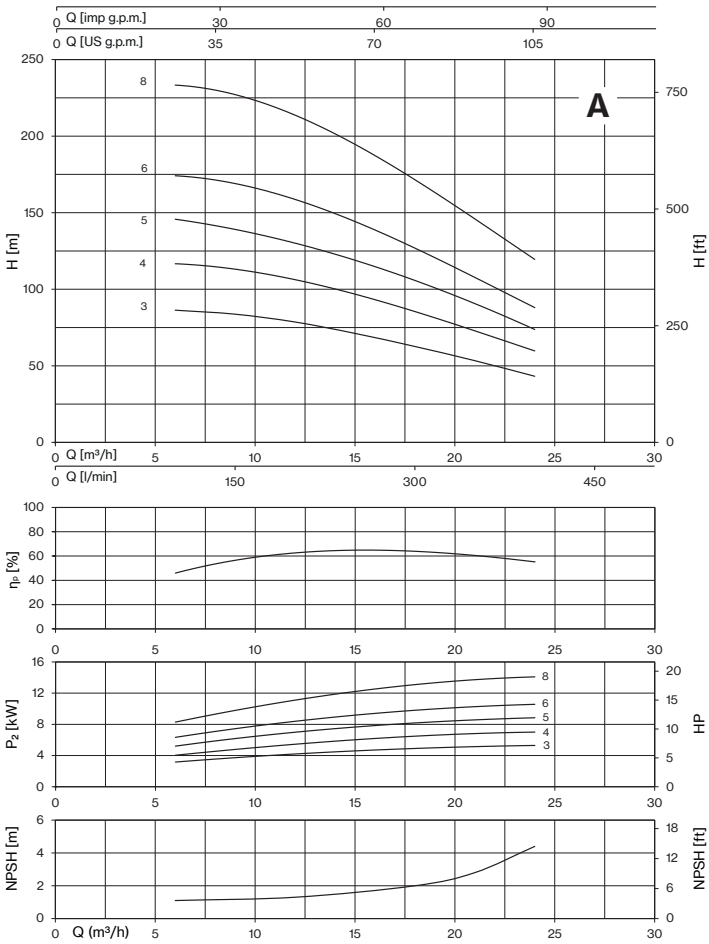
A
Q [imp g.p.m.]
Q [US g.p.m.]
Q [m³/h]
Q [l/min]
H [m]
H [ft]
ηP [%]
P2 [kW]
HP
NPSH [m]
NPSH [ft]
Q (m³/h)

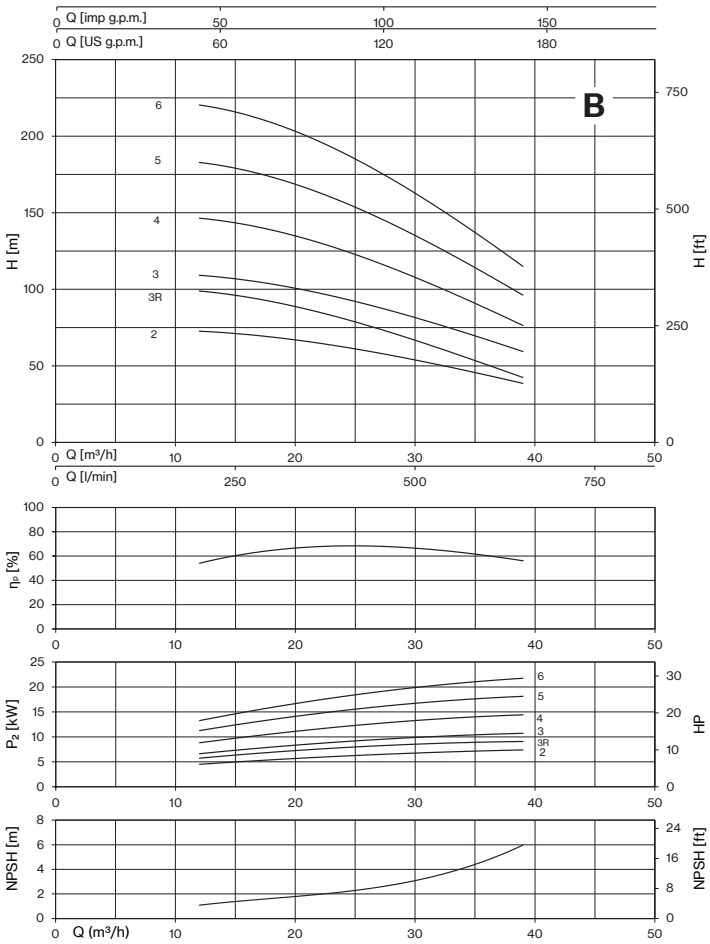
B
Q [imp g.p.m.]
Q [US g.p.m.]
Q [m³/h]
Q [l/min]
H [m]
H [ft]
ηP [%]
P2 [kW]
HP
NPSH [m]
NPSH [ft]
Q (m³/h)

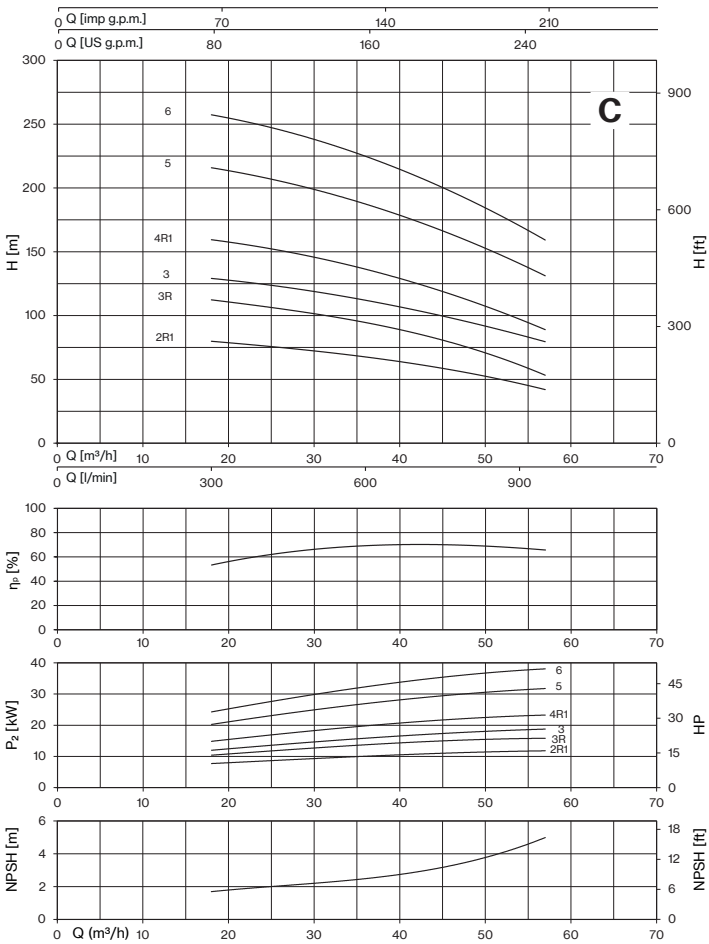
C
Q [imp g.p.m.]
Q [US g.p.m.]
Q [m³/h]
Q [l/min]
H [m]
H [ft]
ηP [%]
P2 [kW]
HP
NPSH [m]
NPSH [ft]
Q (m³/h)

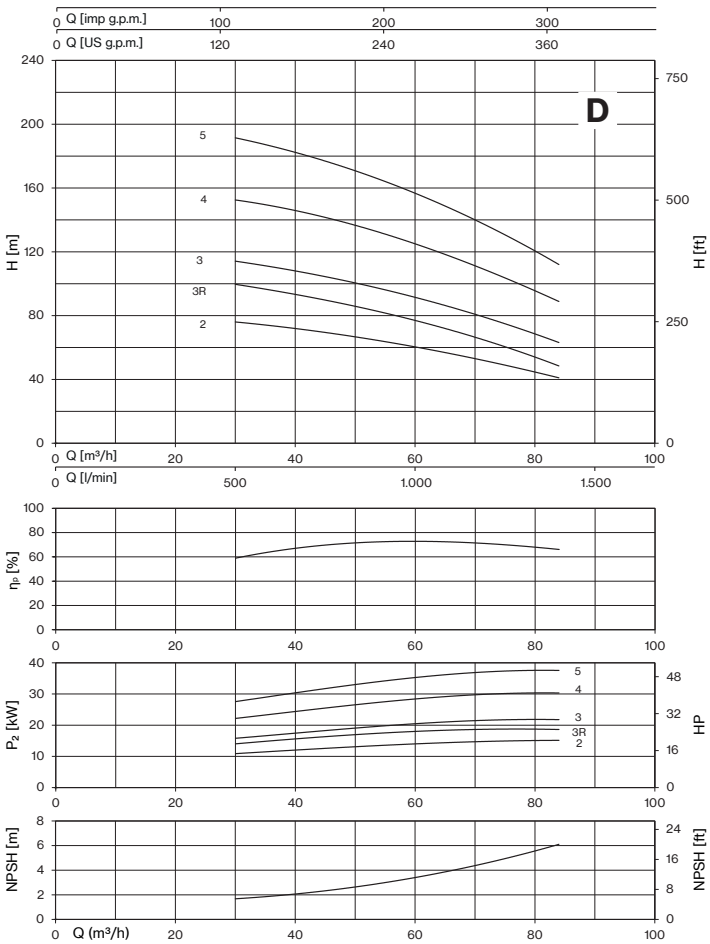
D
Q [imp g.p.m.]
Q [US g.p.m.]
Q [m³/h]
Q [l/min]
H [m]
H [ft]
ηP [%]
P2 [kW]
HP
NPSH [m]
NPSH [ft]
Q (m³/h)

4MSV ~1450 rpm

TIPO - 50 Hz	P2		Q (m³/h - l/min - l/s)								
			0	3	4,5	6	7,5	9	10,5	12	13,5
			0	50	75	100	125	150	175	200	225
			0	0,83	1,25	1,67	2,08	2,50	2,92	3,33	3,75
	CV	kW	H (m)								
4MSVA-8/2,2	3	2,2	56,0	55,7	54,2	51,3	46,3	40,2	33,4	25,7	16,2

TIPO - 50 Hz	P2		Q (m³/h - l/min - l/s)									
			0	6	7,5	9	10,5	12	13,5	16,5	19,5	22,5
			0	100	125	150	175	200	225	275	325	375
			0	1,67	2,08	2,50	2,92	3,33	3,75	4,58	5,42	6,25
	CV	kW	H (m)									
4MSVB-4/2,2	3	2,2	35,4	34,8	34,0	32,8	31,2	29,3	27,0	22,0	16,9	11,6
4MSVB-5/2,2	3	2,2	44,3	43,5	42,5	41,0	39,0	36,6	33,8	27,5	21,1	14,6
4MSVB-6/3	4	3	53,2	52,2	51,3	49,9	47,8	44,7	41,5	34,4	27,7	17,2
4MSVB-8/4	5,5	4	70,9	69,6	68,3	66,5	63,7	59,7	55,3	45,9	36,9	23,0

TIPO - 50 Hz	P2		Q (m³/h - l/min - l/s)											
			0	9	10,5	12	13,5	16,5	19,5	22,5	24	27	30	33
			0	150	175	200	225	275	325	375	400	450	500	550
			0	2,50	2,92	3,33	3,75	4,58	5,42	6,25	6,67	7,50	8,33	9,17
	CV	kW	H (m)											
4MSVC-3/2,2	3	2,2	30,2	30,7	30,5	30,0	29,4	27,9	26,2	24,0	22,8	20,0	16,7	12,3
4MSVC-4/3	4	3	40,1	41,0	40,6	39,9	39,1	37,3	35,0	32,0	30,3	26,9	23,1	16,4
4MSVC-5/4	5,5	4	50,1	51,3	50,8	49,9	48,8	46,6	43,8	40,0	37,8	33,0	27,8	21,0
4MSVC-6/5,5	7,5	5,5	60,3	61,7	61,0	59,9	58,7	55,9	52,3	47,7	45,1	39,6	33,6	24,6

TIPO - 50 Hz	P2		Q (m³/h - l/min - l/s)											
			0	13,5	16,5	19,5	22,5	24	27	30	33	39	45	48
			0	225	275	325	375	400	450	500	550	650	750	800
			0	3,75	4,58	5,42	6,25	6,67	7,50	8,33	9,17	10,83	12,50	13,33
	CV	kW	H (m)											
4MSVD-2/2,2	3	2,2	18,3	18,7	18,4	18,0	17,5	17,2	16,5	15,7	14,7	12,3	7,6	
4MSVD-3/3	4	3	27,1	27,7	27,3	26,7	26,0	25,6	24,6	23,5	22,0	18,4	14,2	
4MSVD-4/4	5,5	4	36,2	36,8	36,1	35,2	34,1	33,6	32,3	30,6	28,7	24,2	19,2	
4MSVD-5/5,5	7,5	5,5	45,2	46,3	45,4	44,4	43,2	42,6	41,0	39,0	36,6	30,9	25,3	22,0
4MSVD-6/7,5	10	7,5	54,2	55,5	54,5	53,2	51,9	51,1	49,1	46,8	43,9	37,0	30,3	26,0

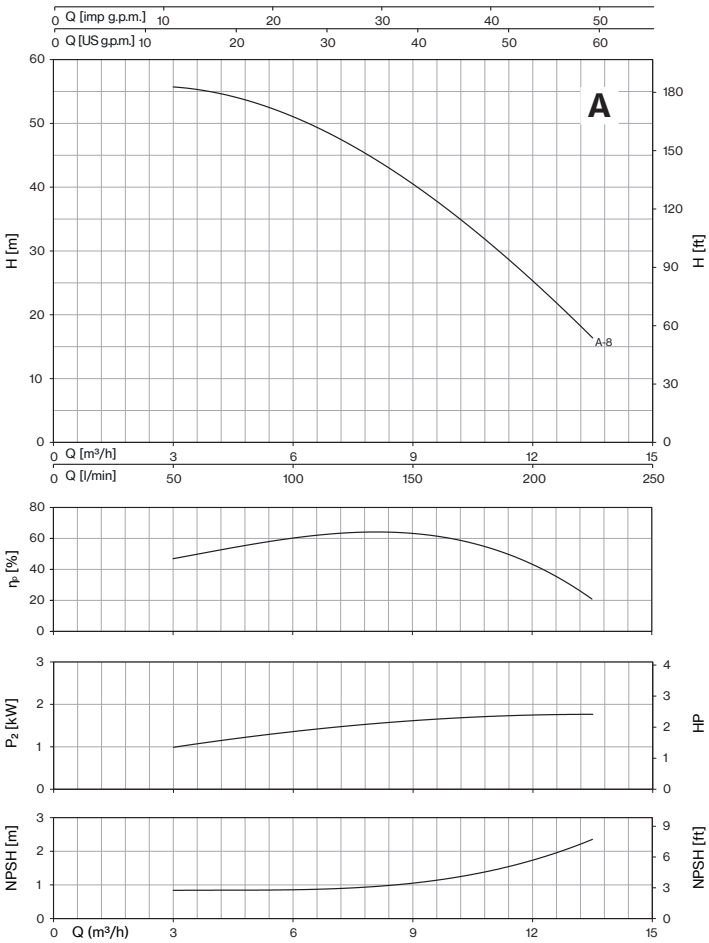
A
Q [imp g.p.m.]
Q [US g.p.m.]
H [m]
H [ft]
A-8
Q [m³/h]
Q [l/min]
ηp [%]
P2 [kW]
HP
NPSH [m]
NPSH [ft]
Q (m³/h)

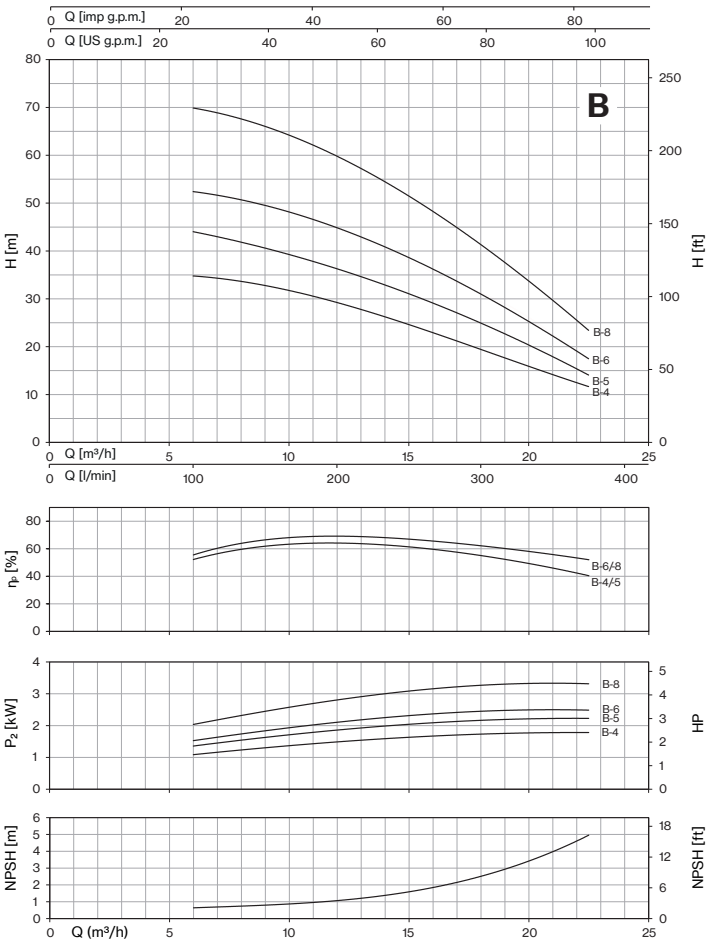
B
Q [imp g.p.m.]
Q [US g.p.m.]
H [m]
H [ft]
B-8
B-6
B-5
B-4
Q [m³/h]
Q [l/min]
ηp [%]
B-6/8
B-4/5
P2 [kW]
HP
NPSH [m]
NPSH [ft]
Q (m³/h)

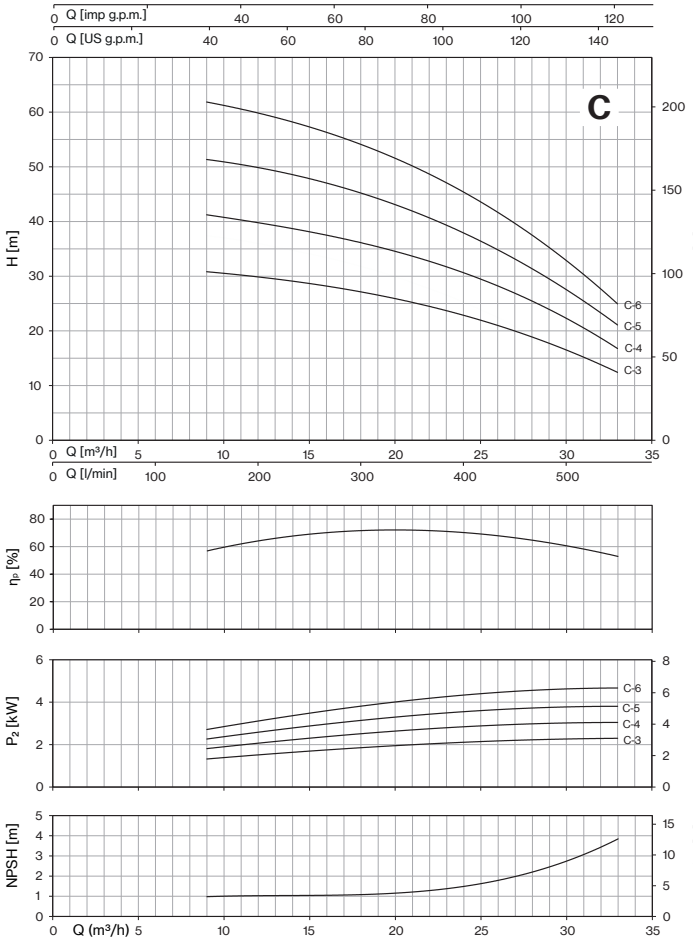
C
Q [imp g.p.m.]
Q [US g.p.m.]
H [m]
H [ft]
C-6
C-5
C-4
C-3
Q [m³/h]
Q [l/min]
ηp [%]
P2 [kW]
HP
NPSH [m]
NPSH [ft]
Q (m³/h)

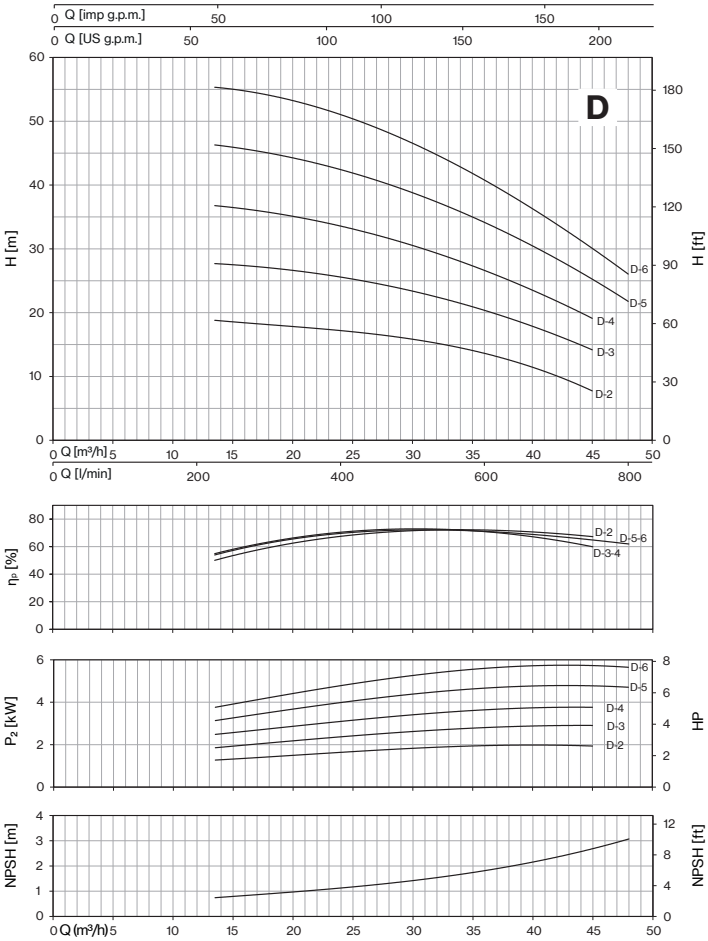
D
Q [imp g.p.m.]
Q [US g.p.m.]
H [m]
H [ft]
D-6
D-5
D-4
D-3
D-2
Q [m³/h]
Q [l/min]
ηp [%]
D-2
D-5-6
D-3-4
P2 [kW]
HP
NPSH [m]
NPSH [ft]
Q (m³/h)

MSV-4MSV

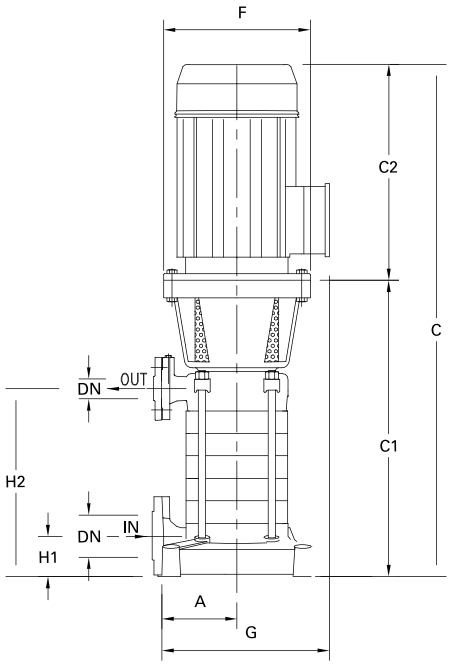

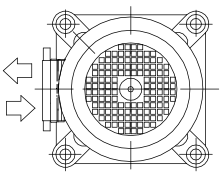

Pos. estándar

ESTÁNDAR

No disponible para la bomba tipo: MSVB 2/7.5, MSVC-2R1/11, MSVD-2/15, 4MSVD-2/2.2

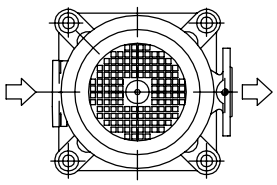

Pos. 01

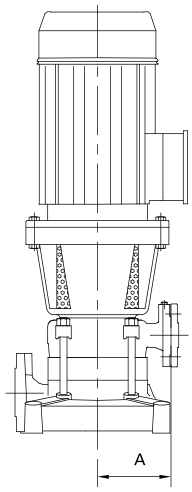

ESTÁNDAR PARA:

MSVB-2/7.5
MSVC-2R1/11
MSVD-2/15
4MSVD-2/2.2

Dirección de las boquillas

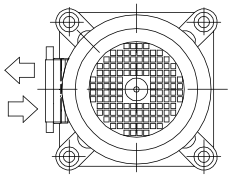

Pos. estándar

No disponible para la bomba tipo: MSVB 2/7.5, MSVC-2R1/11, MSVD-2/15, 4MSVD-2/2.2

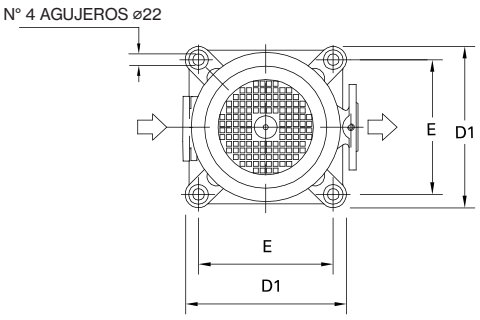

Pos. 01

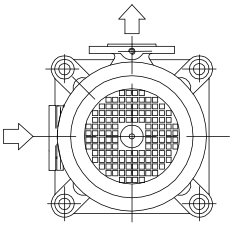

Pos. 02

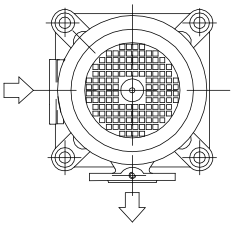

Pos. 03

DIMENSIONES (mm)				
DN	D	K	agujeros	
			n°	ø
40	150	110	4	18
50	165	125	4	18
65	185	145	4	18
80	200	160	8	18

bridas

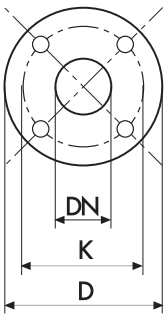

MSV ~2900 rpm

TIPO	DN. ENTRADA	DN. SALIDA	N.° ETAPAS	DIMENSIONES (mm)													Kg
				A	C	C1	C2	D1	E	F	G	H1	H2	I	L	M	
MSVA-3/5,5	(UNI PN 16) 50	(UNI PN 40) 40	3	175	921,5	544,5	377	306	256	300	355	82	255,5	1100	400	500	139,5
MSVA-4/7,5			4		972,5	595,5	377			300	355		306,5	1100	400	500	156
MSVA-5/9,2			5		1062,5	646,5	416			300	355		357,5	1100	400	500	173
MSVA-6/11			6		1113,5	697,5	416			300	355		408,5	1100	400	500	192
MSVA-8/15			8		1297,5	799,5	498			350	410		510,5	1400	500	500	259
MSVB-2/7,5	(UNI PN 16) 50	(UNI PN 40) 40	2	175	870,5	493,5	377	306	256	300	355	82	204,5	1100	400	500	136,5
MSVB-3R/9,2			3		931	515	416			300	335		255,5	1100	400	500	153,5
MSVB-3/11			3		931	515	416			300	355		255,5	1100	400	500	157,5
MSVB-4/15			4		1013	515	498			350	410		306,5	1400	500	500	220,5
MSVB-5/18,5			5		1056	515	541			350	410		357,5	1400	500	500	245
MSVB-6/22			6		1056	515	541			350	410		408,5	1400	500	500	265
MSVC-2R1/11	(UNI PN 16) 65	(UNI PN 40) 50	2	200	944	528	416	332	282	300	380	95	233	1100	400	500	167
MSVC-3R/15			3		1086	588	498			350	435		293	1100	400	500	234
MSVC-3/18,5			3		1129	588	541			350	435		293	1400	500	500	249
MSVC-4R1/22			4		1189	648	541			350	435		353	1400	500	500	273
MSVC-5/30			5		1276	708	568			350	450		413	1400	500	500	321,5
MSVC-6/37			6		1376	768	608			350	450		473	1400	500	500	360,5
MSVD-2/15	(UNI PN 16) 65	(UNI PN 40) 50	2	200	1026	528	498	332	282	350	435	95	233	1400	400	500	219
MSVD-3R/18,5			3		1129	588	541			350	435		293	1400	500	500	247
MSVD-3/22			3		1129	588	541			350	435		293	1400	500	500	257,5
MSVD-4/30			4		1216	648	568			350	450		353	1400	500	500	305
MSVD-5/37			5		1316	708	608			350	450		413	1400	500	500	342,5

4MSV ~1450 rpm

TIPO	DN. ENTRADA	DN. SALIDA	N.° ETAPAS	DIMENSIONES (mm)													Kg
				A	C	C1	C2	D1	E	F	G	H1	H2	I	L	M	
4MSVA-8/2,2	(UNI PN 16) 50	(UNI PN 40) 40	8	175	1078	762,5	315	306	256	250	345	82	510,5	1100	400	500	183
4MSVB-4/2,2			4	175	874	558,5	315	306	256	250	345	82	306,5	1100	400	500	136
4MSVB-5/2,2			5		925	609,5	315			250	345		357,5	1400	500	500	140
4MSVB-6/3			6		976	660,5	315			250	345		408,5	1400	500	500	171
4MSVB-8/4			8		1103	762,5	340			250	368		511	1400	500	500	200
4MSVC-3/2,2	(UNI PN 16) 65	(UNI PN 40) 50	3	200	866	551	315	332	282	250	370	95	293	1100	400	500	192
4MSVC-4/3			4		926	611	315			250	370		353	1100	400	500	194
4MSVC-5/4			5		1011	671	340			250	393		413	1100	400	500	202
4MSVC-6/5,5			6		1116	731	385			300	423		473	1400	500	500	206
4MSVD-2/2,2	(UNI PN 16) 65	(UNI PN 40) 50	2	200	806	491	315	332	282	250	370	95	233	1100	400	500	135
4MSVD-3/3			3		866	551	315			250	370		293	1100	400	500	167
4MSVD-4/4			4		951	611	340			250	393		353	1100	400	500	189
4MSVD-5/5,5			5		1056	671	385			300	423		413	1100	400	500	194
4MSVD-6/7,5			6		1156	731	425			300	423		473	1400	500	500	218

Serie MSV-4MSV - Sello mecánico y cojinetes

SELLO MECÁNICO	MODELO BOMBA	EJE Ø		MATERIAL ESTÁNDAR	OPCIONAL
					4
	MSVA-3/5,5 | MSVB-2/7,5 | 4MSVA-8/2,2| 4MSVB-4/2,2 | 4MSVB-5/2,2 | 4MSVB-6/3 | 4MSVB-8/4	25mm	***Cara rotativa*** ***Cara estacionaria*** ***Elastómero***	Cerámica Grafito NBR	Widia Widia NBR
	MSVC-2R1/11 | MSVD-2/15 | 4MSVC-3/2,2 | 4MSVC-4/3 | 4MSVC-5/4 | 4MSVC-6/5,5-132S | 4MSVD-2/2,2 | 4MSVD-3/3 | 4MSVD-4/4 | 4MSVD-5/5,5 | 4MSVD-6/7,5	35mm	***Cara rotativa*** ***Cara estacionaria*** ***Elastómero***	Cerámica Grafito NBR	Widia Widia NBR
	MSVA-4/7,5 | MSVA-5/9,2 | MSVA-6/11 | MSVA-8/15 | MSVB-3R/9,2 | MSVB-3/11 | MSVB-4/15 | MSVB-5/18,5-160L | MSVB-6/22	25mm / Sello equilibrado	***Cara rotativa*** ***Cara estacionaria*** ***Elastómero***	Widia Grafito NBR	Widia Widia NBR
	MSVC-3R/15 | MSVC-3/18,5 | MSVC-4R1/22 | MSVC-5/30 | MSVC-6/37 | MSVD-3R/18,5 | MSVD-3/22 | MSVD-4/30 | MSVD-5/37	35mm / Sello equilibrado	***Cara rotativa*** ***Cara estacionaria*** ***Elastómero***	Widia Grafito NBR	Widia Widia NBR

COJINETES	MODELO BOMBA	TIPO	
	4MSVA-8/2,2 | 4MSVB-4/2,2 | 4MSVB-5/2,2 | 4MSVC-3/2,2 | 4MSVD-2/2,2	6205-ZZ C3	6205-ZZ C3
	4MSVB-6/3 | 4MSVB-8/4 | 4MSVC-4/3 | 4MSVC-5/4 | 4MSVD-3/3 | 4MSVD-4/4	6206-ZZ C3	6206-ZZ C3
	MSVA-3/5,5-132S | MSVA-4/7,5-132S | MSVA-5/9,2-132M | MSVA-6/11-132M | MSVB-2/7,5-132S | MSVB-3R/9,2-132M | MSVB-3/11-132M | MSVC-2R1/11-132M	6206-ZZ C3	6308-ZZ C3
	4MSVC-6/5,5-132S | 4MSVD-5/5,5-132S | 4MSVD-6/7,5-132S	6208-ZZ C3	6208-ZZ C3
	MSVA-8/15-160M | MSVB-4/15-160M | MSVB-5/18,5-160L | MSVB-6/22-160L | MSVC-3R/15-160M | MSVC-3/18,5-160L | MSVC-4R1/22-160L | MSVD-2/15-160M | MSVD-3R/18,5-160L | MSVD-3/22-160L	6308-ZZ C3	6309-ZZ C3
	MSVC-5/30-180M | MSVC-6/37-180L | MSVD-4/30-180M | MSVD-5/37-180L	6309-ZZ C3	3310-ZZ C3

MSH-4MSH

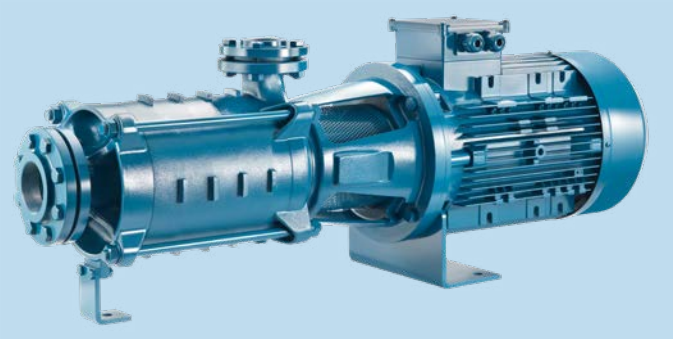

Bombas centrífugas multietapa que garantizan alta presión. Especialmente adecuadas para aplicaciones civiles e industriales, en particular para sistemas de presurización, lucha contra incendios y lavado.

Características constructivas

Cuerpo bomba	hierro fundido
Soporte del motor	hierro fundido
Rodete	latón
Sello mecánico	cerámica-grafito-NBR
Eje	acero inox AISI 304
Temperatura del líquido	-10 ÷ +90 °C
Presión de trabajo	máx. 30 bar

Motor

Motor de inducción de 2 o 4 polos	3~ 230/400V - 50Hz P ⩽ 4kW 3~ 400/690V - 50Hz P > 4kW
Clase de aislamiento	F
Grado de protección	IPX5

MSH C - 3 / 18,5 -4 -01

- dirección de boquillas: estándar; **01** **02** bajo pedido
- sello mecánico: estándar; **4** Widia-Widia
- potencia nominal (CV)
- N.° de rodetes
- tamaño hidráulico
- versión bomba **H** horizontal
- tipo bomba

MSH ~2900 rpm

TIPO - 50 Hz	P2		P1	TENSIÓN	Q (m³/h - l/min - l/s)							
				3~ 400V	0	6	9	12	15	18	21	24
					0	100	150	200	250	300	350	400
					0	1,67	2,5	3,33	4,17	5	5,83	6,67
	CV	kW	kW	A	H (m)							
MSHA-3/5,5	7,5	5,5	6,0	10,1	88,2	86,3	83,7	78,6	71,2	62,6	53,4	43,2
MSHA-4/7,5	10	7,5	7,8	13,0	118,0	116,7	113,0	106,5	96,8	85,2	73,1	59,7
MSHA-5/9,2	12,5	9,2	9,8	16,4	148,2	145,9	138,8	130,0	119,8	105,2	90,7	73,8
MSHA-6/11	15	11	11,8	19,6	177,5	174,2	168,9	158,9	144,2	126,7	107,9	88,0
MSHA-8/15	20	15	15,5	26,3	237,8	233,4	227,0	213,8	194,8	171,4	146,0	119,5

TIPO - 50 Hz	P2		P1	TENSIÓN	Q (m³/h - l/min - l/s)										
				3~ 400V	0	12	15	18	21	24	27	30	33	36	39
					0	200	250	300	350	400	450	500	550	600	650
					0	3,33	4,17	5	5,83	6,67	7,5	8,33	9,17	10	10,83
	CV	kW	kW	A	H (m)										
MSHB-2/7,5	10	7,5	8,2	13,4	74,5	72,7	71,1	68,7	66,1	62,4	58,3	53,8	49,0	43,9	38,6
MSHB-3R/9,2	12,5	9,2	10,0	16,7	101,8	98,9	96,2	91,4	87,4	81,0	74,3	66,5	58,8	50,8	42,4
MSHB-3/11	15	11	11,8	19,6	112,7	109,2	106,9	102,9	99,6	94,1	88,1	81,3	74,5	67,2	59,3
MSHB-4/15	20	15	15,9	26,5	149,7	146,5	143,4	138,2	133,4	125,4	117,1	107,4	97,8	87,7	76,2
MSHB-5/18,5	25	18,5	19,8	33,0	187,7	182,9	179,2	172,3	166,7	157,2	146,7	134,9	122,7	109,9	96,2
MSHB-6/22	30	22	23,6	38,8	225,9	220,4	216,3	207,1	201,1	189,6	176,6	162,5	147,5	131,7	115,1

TIPO - 50 Hz	P2		P1	TENSIÓN	Q (m³/h - l/min - l/s)								
				3~ 400V	0	18	24	30	36	42	48	54	57
					0	300	400	500	600	700	800	900	950
					0	5	6,67	8,33	10	11,67	13,33	15	15,83
	CV	kW	kW	A	H (m)								
MSHC-2R1/11	15	11	13,0	21,4	78,4	79,5	76,3	72,3	67,6	61,8	55,2	46,9	41,8
MSHC-3R/15	20	15	17,4	28,9	110,4	111,9	107,2	101,5	94,5	85,8	75,3	61,5	53,0
MSHC-3/18,5	25	18,5	20,5	34,0	127,6	128,8	124,7	118,8	111,9	104,0	95,1	85,3	79,2
MSHC-4R1/22	30	22	25,3	41,5	159,5	159,0	153,6	145,7	136,3	125,0	112,2	98,1	88,3
MSHC-5/30	40	30	34,6	59,4	214,7	215,7	208,6	198,9	187,2	173,9	158,5	141,2	130,9
MSHC-6/37	50	37	41,2	72,8	256,5	257,1	249,2	238,2	224,6	209,0	191,3	170,7	158,9

TIPO - 50 Hz	P2		P1	TENSIÓN	Q (m³/h - l/min - l/s)										
				3~ 400V	0	30	36	42	48	54	60	66	72	78	84
					0	500	600	700	800	900	1000	1100	1200	1300	1400
					0	8,33	10	11,67	13,33	15	16,67	18,33	20	21,67	23,33
	CV	kW	kW	A	H (m)										
MSHD-2/15	20	15	16,6	27,6	75,9	75,9	73,8	71,0	67,8	64,3	60,4	56,1	51,5	46,4	41,0
MSHD-3R/18,5	25	18,5	20,3	33,7	99,6	99,6	96,0	91,7	87,5	82,7	77,1	70,8	64,0	56,6	48,5
MSHD-3/22	30	22	23,7	39,3	113,1	113,9	110,8	106,7	102,0	96,9	91,4	85,4	78,8	71,2	63,0
MSHD-4/30	40	30	33,0	57,2	152,0	152,5	148,9	144,1	138,7	132,4	125,1	117,0	108,1	98,8	89,0
MSHD-5/37	50	37	40,6	71,9	189,6	191,4	186,4	179,9	173,3	165,7	157,0	147,0	136,0	124,5	112,3

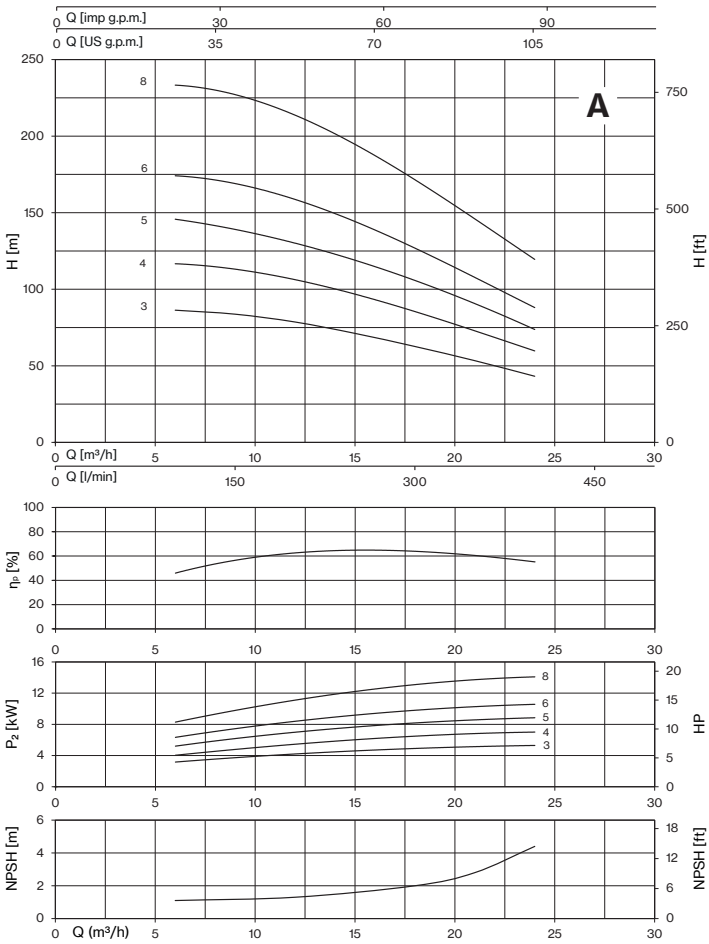
A
Q [imp g.p.m.]
Q [US g.p.m.]
Q [m³/h]
Q [l/min]
H [m]
H [ft]
ηP [%]
P2 [kW]
HP
NPSH [m]
NPSH [ft]
Q (m³/h)
8
6
5
4
3

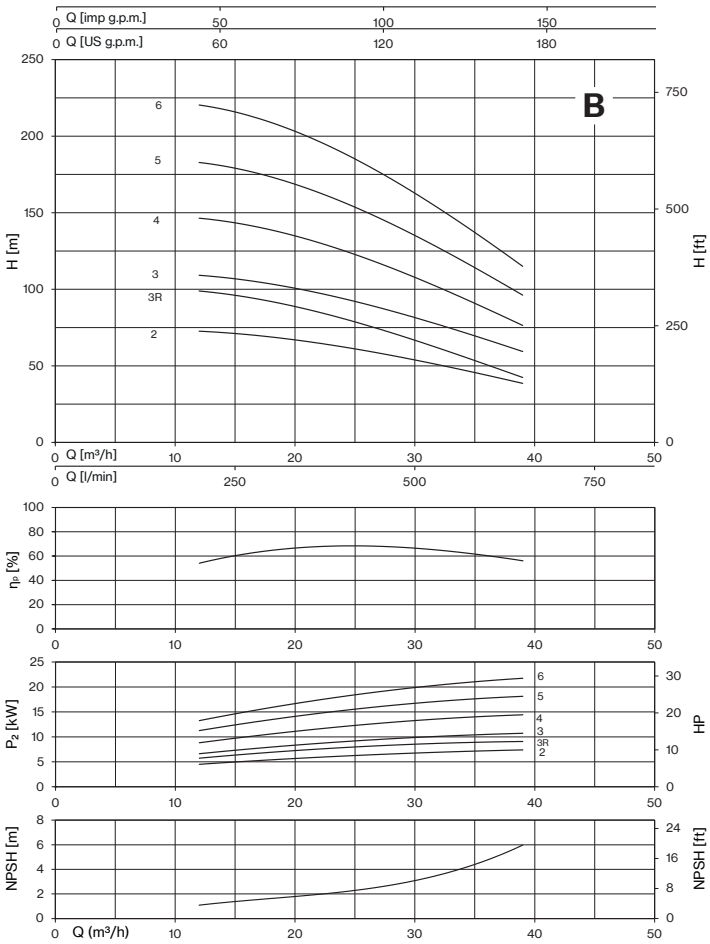
B
Q [imp g.p.m.]
Q [US g.p.m.]
Q [m³/h]
Q [l/min]
H [m]
H [ft]
ηP [%]
P2 [kW]
HP
NPSH [m]
NPSH [ft]
Q (m³/h)
6
5
4
3
3R
2

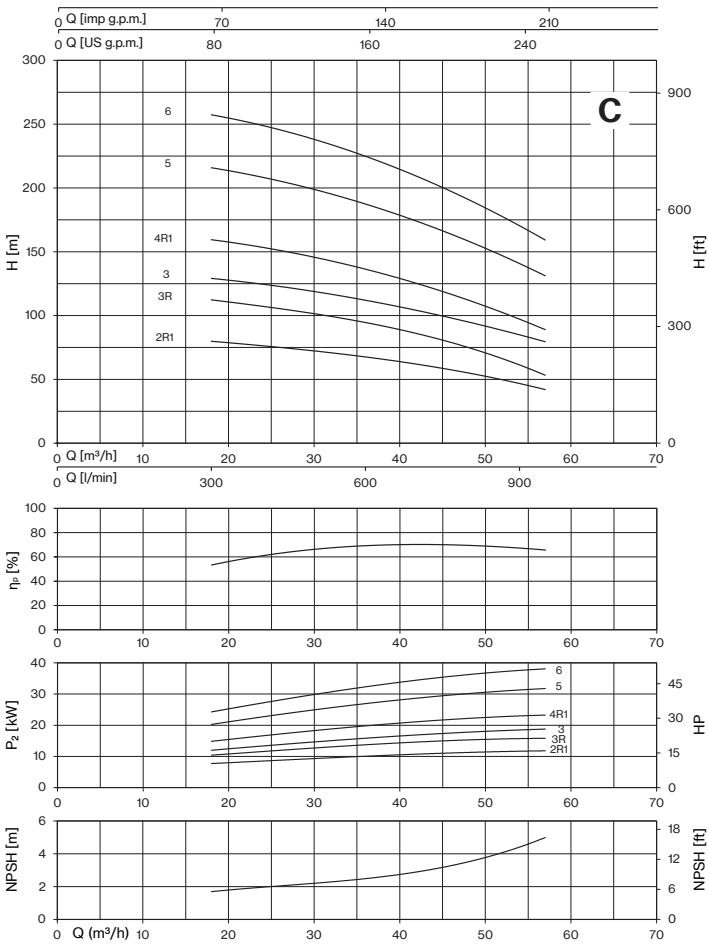
C
Q [imp g.p.m.]
Q [US g.p.m.]
Q [m³/h]
Q [l/min]
H [m]
H [ft]
ηP [%]
P2 [kW]
HP
NPSH [m]
NPSH [ft]
Q (m³/h)
6
5
4R1
3
3R
2R1

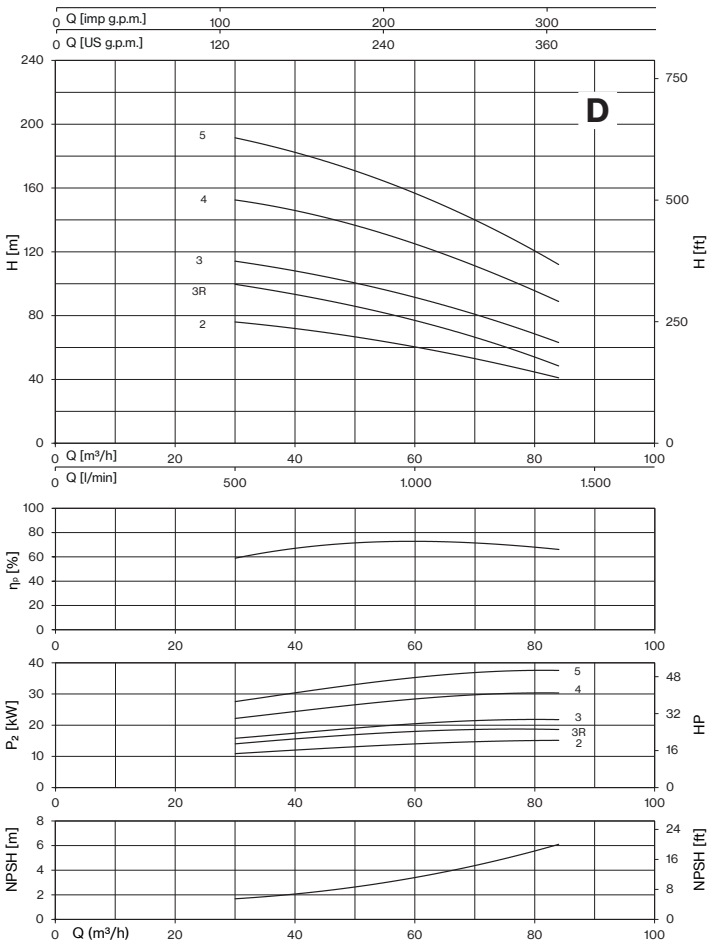
D
Q [imp g.p.m.]
Q [US g.p.m.]
Q [m³/h]
Q [l/min]
H [m]
H [ft]
ηP [%]
P2 [kW]
HP
NPSH [m]
NPSH [ft]
Q (m³/h)
5
4
3
3R
2

4MSH ~1450 rpm

TIPO - 50 Hz	P2		Q (m³/h - l/min - l/s)								
			0	3	4,5	6	7,5	9	10,5	12	13,5
			0	50	75	100	125	150	175	200	225
			0	0,83	1,25	1,67	2,08	2,50	2,92	3,33	3,75
	CV	kW	H (m)								
4MSHA-8/2,2	3	2,2	56,0	55,7	54,2	51,3	46,3	40,2	33,4	25,7	16,2

TIPO - 50 Hz	P2		Q (m³/h - l/min - l/s)									
			0	6	7,5	9	10,5	12	13,5	16,5	19,5	22,5
			0	100	125	150	175	200	225	275	325	375
			0	1,67	2,08	2,50	2,92	3,33	3,75	4,58	5,42	6,25
	CV	kW	H (m)									
4MSHB-4/2,2	3	2,2	35,4	34,8	34,0	32,8	31,2	29,3	27,0	22,0	16,9	11,6
4MSHB-5/2,2	3	2,2	44,3	43,5	42,5	41,0	39,0	36,6	33,8	27,5	21,1	14,6
4MSHB-6/3	4	3	53,2	52,2	51,3	49,9	47,8	44,7	41,5	34,4	27,7	17,2
4MSHB-8/4	5,5	4	70,9	69,6	68,3	66,5	63,7	59,7	55,3	45,9	36,9	23,0

TIPO - 50 Hz	P2		Q (m³/h - l/min - l/s)											
			0	9	10,5	12	13,5	16,5	19,5	22,5	24	27	30	33
			0	150	175	200	225	275	325	375	400	450	500	550
			0	2,50	2,92	3,33	3,75	4,58	5,42	6,25	6,67	7,50	8,33	9,17
	CV	kW	H (m)											
4MSHC-3/2,2	3	2,2	30,2	30,7	30,5	30,0	29,4	27,9	26,2	24,0	22,8	20,0	16,7	12,3
4MSHC-4/3	4	3	40,1	41,0	40,6	39,9	39,1	37,3	35,0	32,0	30,3	26,9	23,1	16,4
4MSHC-5/4	5,5	4	50,1	51,3	50,8	49,9	48,8	46,6	43,8	40,0	37,8	33,0	27,8	21,0
4MSHC-6/5,5	7,5	5,5	60,3	61,7	61,0	59,9	58,7	55,9	52,3	47,7	45,1	39,6	33,6	24,6

TIPO - 50 Hz	P2		Q (m³/h - l/min - l/s)											
			0	13,5	16,5	19,5	22,5	24	27	30	33	39	45	48
			0	225	275	325	375	400	450	500	550	650	750	800
			0	3,75	4,58	5,42	6,25	6,67	7,50	8,33	9,17	10,83	12,50	13,33
	CV	kW	H (m)											
4MSHD-2/2,2	3	2,2	18,3	18,7	18,4	18,0	17,5	17,2	16,5	15,7	14,7	12,3	7,6	
4MSHD-3/3	4	3	27,1	27,7	27,3	26,7	26,0	25,6	24,6	23,5	22,0	18,4	14,2	
4MSHD-4/4	5,5	4	36,2	36,8	36,1	35,2	34,1	33,6	32,3	30,6	28,7	24,2	19,2	
4MSHD-5/5,5	7,5	5,5	45,2	46,3	45,4	44,4	43,2	42,6	41,0	39,0	36,6	30,9	25,3	22,0
4MSHD-6/7,5	10	7,5	54,2	55,5	54,5	53,2	51,9	51,1	49,1	46,8	43,9	37,0	30,3	26,0

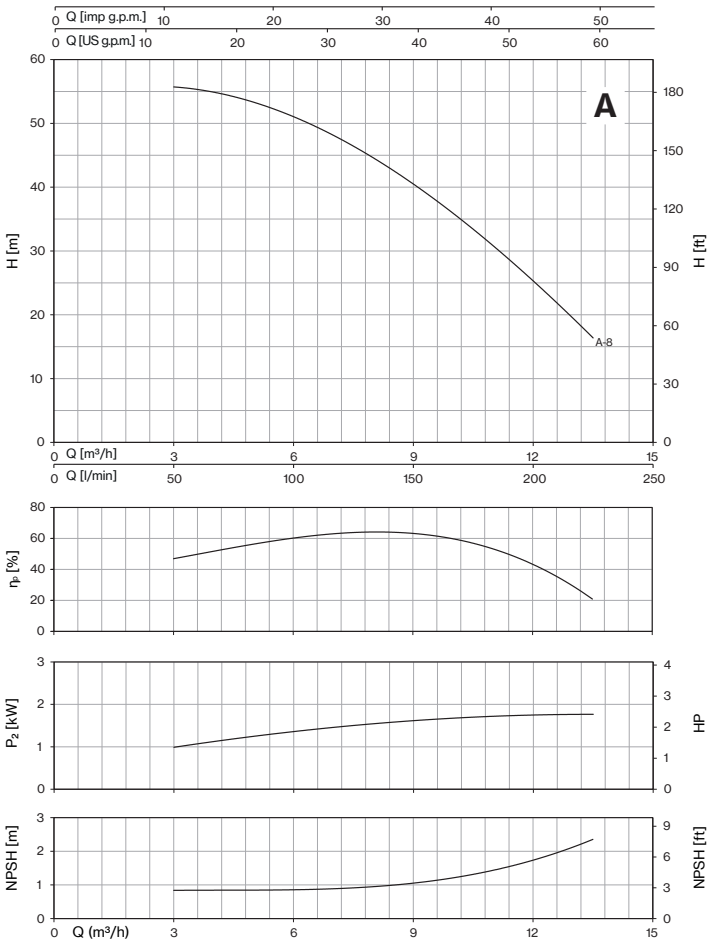
A
Q [imp g.p.m.]
Q [US g.p.m.]
H [m]
H [ft]
A-8
Q [m³/h]
Q [l/min]
ηp [%]
P2 [kW]
HP
NPSH [m]
NPSH [ft]
Q (m³/h)

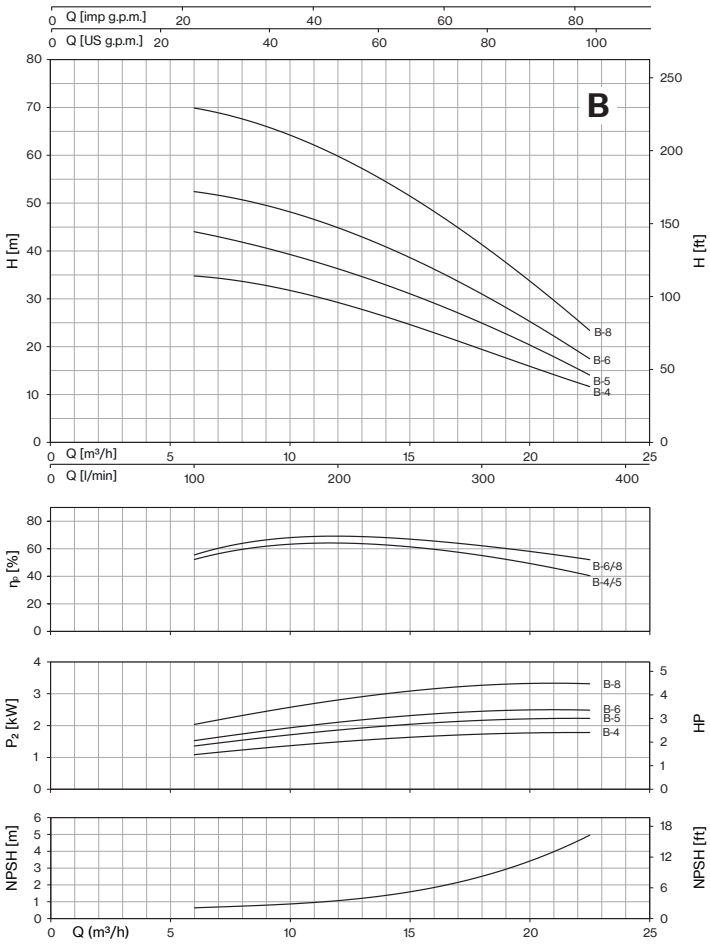
B
Q [imp g.p.m.]
Q [US g.p.m.]
H [m]
H [ft]
B-8
B-6
B-5
B-4
Q [m³/h]
Q [l/min]
ηp [%]
B-6/8
B-4/5
P2 [kW]
HP
NPSH [m]
NPSH [ft]
Q (m³/h)

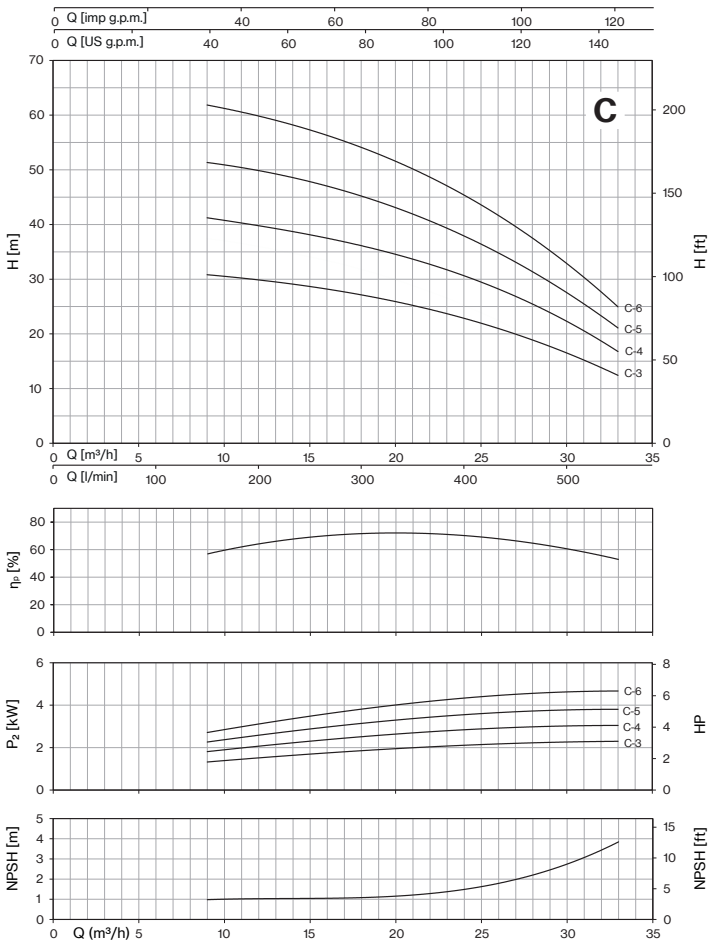
C
Q [imp g.p.m.]
Q [US g.p.m.]
H [m]
H [ft]
C-6
C-5
C-4
C-3
Q [m³/h]
Q [l/min]
ηp [%]
P2 [kW]
HP
NPSH [m]
NPSH [ft]
Q (m³/h)

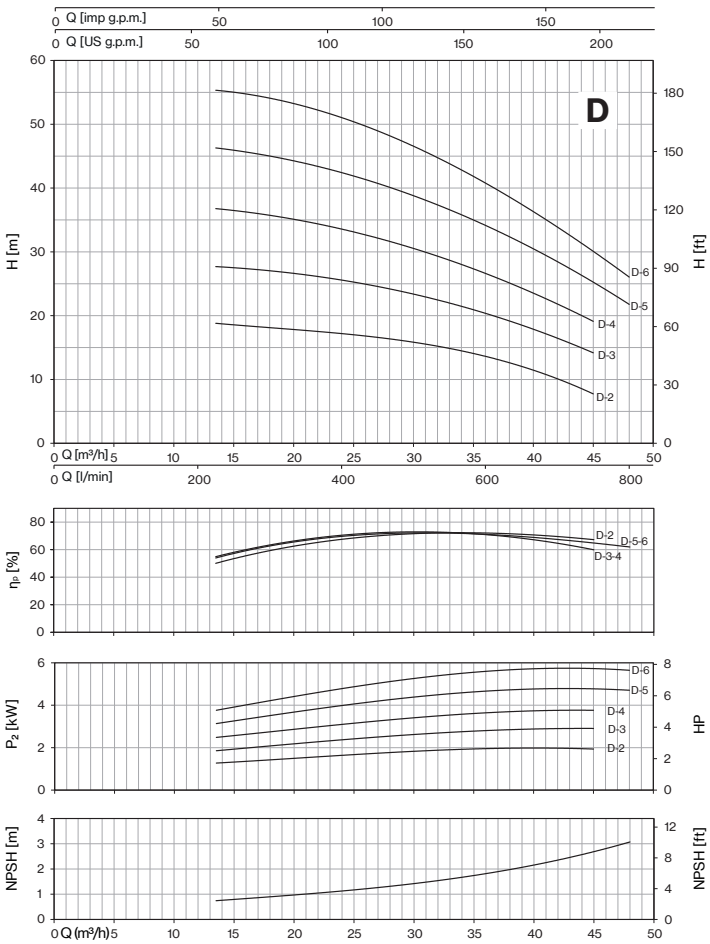
D
Q [imp g.p.m.]
Q [US g.p.m.]
H [m]
H [ft]
D-6
D-5
D-4
D-3
D-2
Q [m³/h]
Q [l/min]
ηp [%]
D-2
D-5-6
D-3-4
P2 [kW]
HP
NPSH [m]
NPSH [ft]
Q (m³/h)

MSH-4MSH

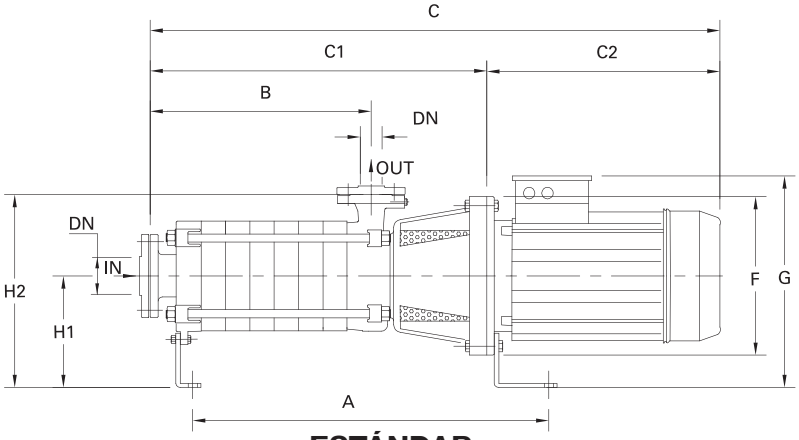

ESTÁNDAR

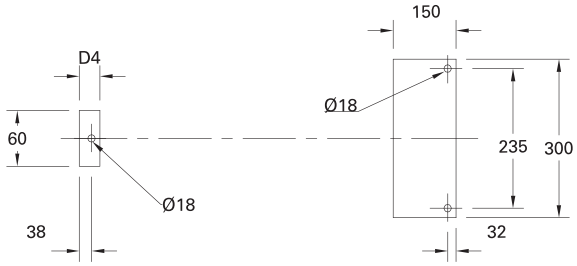

Dirección de las boquillas

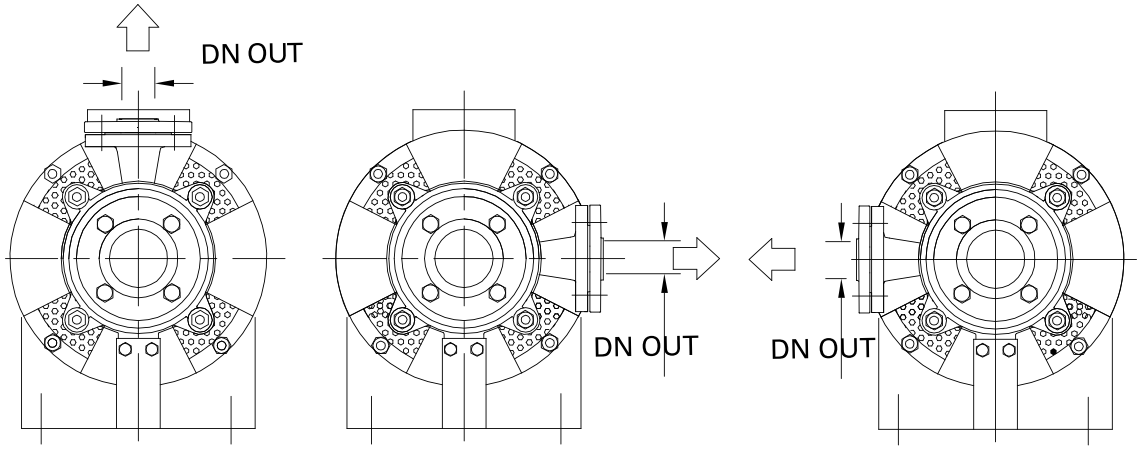

ESTÁNDAR Pos. 01 Pos. 02

DIMENSIONES (mm)				
DN	D	K	agujeros	
			n°	ø
40	150	110	4	18
50	165	125	4	18
65	185	145	4	18
80	200	160	8	18

bridas

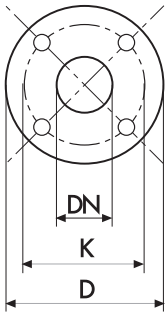

MSH ~2900 rpm

TIPO	DN. ENTRADA	DN. SALIDA	N.° ETAPAS	DIMENSIONES (mm)													Kg
				A	B	C	C1	C2	F	G	H1	H2	D4	I	L	M	
MSHA-3/5,5	(UNI PN 16) 65	(UNI PN 40) 40	3	604	256,5	922,5	545,5	377	300	425	245	420	70	1100	400	500	140,5
MSHA-4/7,5			4	655	307,5	973,5	596,5	377	300	425				1100	400	500	157
MSHA-5/9,2			5	706	358,5	1063,5	647,5	416	300	425				1100	400	500	173,5
MSHA-6/11			6	757	409,5	1114,5	698,5	416	300	425				1100	400	500	192,5
MSHA-8/15			8	859	511,5	1298,5	800,5	498	350	480				1400	500	500	259,5
MSHB-2/7,5	(UNI PN 16) 65	(UNI PN 40) 40	2	553	205,5	531,5	494,5	37	300	425	245	420	70	1100	400	500	137
MSHB-3R/9,2			3	604	256,5	961,5	545,5	416	300	425				1100	400	500	154
MSHB-3/11			3	604	256,5	961,5	545,5	416	300	425				1100	400	500	158
MSHB-4/15			4	655	307,5	1094,5	596,5	498	350	480				1400	500	500	220,5
MSHB-5/18,5			5	706	358,5	1188,5	647,5	541	350	480				1400	500	500	245
MSHB-6/22			6	757	409,5	1239,5	698,5	541	350	480				1400	500	500	265
MSHC-2R1/11	(UNI PN 16) 80	(UNI PN 40) 50	2	596	243	954	538	416	300	425	245	445	60	1100	400	500	165
MSHC-3R/15			3	656	303	1096	598	498	350	480				1100	400	500	231,5
MSHC-3/18,5			3	656	303	1139	598	541	350	480				1400	500	500	246,5
MSHC-4R1/22			4	716	363	1199	658	541	350	480				1400	500	500	270,5
MSHC-5/30			5	776	423	1286	718	568	350	495				1400	500	500	319
MSHC-6/37			6	836	483	1386	778	608	350	495				1400	500	500	358
MSHD-2/15	(UNI PN 10) 80	(UNI PN 40) 50	2	596	243	1036	538	498	350	480	245	445	60	1400	400	500	217
MSHD-3R/18,5			3	656	303	1139	598	541	350	480				1400	500	500	245
MSHD-3/22			3	656	303	1139	598	541	350	480				1400	500	500	255,5
MSHD-4/30			4	716	363	1226	658	568	350	495				1400	500	500	303
MSHD-5/37			5	776	423	1326	718	608	350	495				1400	500	500	340,5

4MSH ~1450 rpm

TIPO	DN. ENTRADA	DN. SALIDA	N.° ETAPAS	DIMENSIONES (mm)													Kg
				A	B	C	C1	C2	F	G	H1	H2	D4	I	L	M	
4MSHA-8/2,2	(UNI PN 16) 65	(UNI PN 40) 40	8	822	511,5	1079	763,5	315	250	415	245	420	70	1100	400	500	183
4MSHB-4/2,2			4	618	511,5	875	559,5	315	250	415	245	420	70	1100	400	500	136
4MSHB-5/2,2			5	670	307,5	926	610,5	315	250	415				1400	500	500	140
4MSHB-6/3			6	720	358,5	977	661,5	315	250	415				1400	500	500	171
4MSHB-8/4			8	720	409,5	1104	763,5	340	250	438				1400	500	500	200
4MSHC-3/2,2	(UNI PN 16) 80	(UNI PN 40) 50	3	620	303	876	561	315	250	415	245	445	60	1100	400	500	192
4MSHC-4/3			4	680	363	936	621	315	250	415				1100	400	500	194
4MSHC-5/4			5	740	423	1021	681	340	250	438				1100	400	500	202
4MSHC-6/5,5			6	800	483	1126	741	385	300	468				1400	500	500	206
4MSHD-2/2,2	(UNI PN 10) 80	(UNI PN 40) 50	2	560	243	816	501	315	250	415	245	445	60	1100	400	500	135
4MSHD-3/3			3	620	303	876	561	315	250	415				1100	400	500	167
4MSHD-4/4			4	680	363	961	621	340	250	438				1100	400	500	189
4MSHD-5/5,5			5	740	423	1066	681	385	300	468				1100	400	500	194
4MSHD-6/7,5			6	887	483	1166	741	425	300	468				1400	500	500	218

Serie MSH-4MSH - Sello mecánico y cojinetes

SELLO MECÁNICO	MODELO BOMBA	EJE Ø		MATERIAL ESTÁNDAR	OPCIONAL
					4
	MSHA-3/5,5 | MSHB-2/7,5 | 4MSHA-8/2,2| 4MSHB-4/2,2 | 4MSHB-5/2,2 | 4MSHB-6/3 | 4MSHB-8/4	25mm	***Cara rotativa*** ***Cara estacionaria*** ***Elastómero***	Cerámica Grafito NBR	Widia Widia NBR
	MSHC-2R1/11 | MSHD-2/15 | 4MSHC-3/2,2 | 4MSHC-4/3 | 4MSHC-5/4 | 4MSHC-6/5,5 | 4MSHD-2/2,2 | 4MSHD-3/3 | 4MSHD-4/4 | 4MSHD-5/5,5 | 4MSHD-6/7,5	35mm	***Cara rotativa*** ***Cara estacionaria*** ***Elastómero***	Cerámica Grafito NBR	Widia Widia NBR
	MSHA-4/7,5 | MSHA-5/9,2 | MSHA-6/11 | MSHA-8/15 | MSHB-3R/9,2 | MSHB-3/11 | MSHB-4/15 | MSHB-5/18,5 | MSHB-6/22	25mm / Sello equilibrado	***Cara rotativa*** ***Cara estacionaria*** ***Elastómero***	Widia Grafito NBR	Widia Widia NBR
	MSHC-3R/15 | MSHC-3/18,5 | MSHC-4R1/22 | MSHC-5/30 | MSHC-6/37 | MSHD-3R/18,5 | MSHD-3/22 | MSHD-4/30 | MSHD-5/37	35mm / Sello equilibrado	***Cara rotativa*** ***Cara estacionaria*** ***Elastómero***	Widia Grafito NBR	Widia Widia NBR

COJINETES	MODELO BOMBA	TIPO	
	4MSHA-8/2,2 | 4MSHB-4/2,2 | 4MSHB-5/2,2 | 4MSHC-3/2,2 | 4MSHD-2/2,2	6205-ZZ C3	6205-ZZ C3
	4MSHB-6/3 | 4MSHB-8/4 | 4MSHC-4/3 | 4MSHC-5/4 | 4MSHD-3/3 | 4MSHD-4/4	6206-ZZ C3	6206-ZZ C3
	MSHA-3/5,5-132S | MSHA-4/7,5-132S | MSHA-5/9,2-132M | MSHA-6/11-132M | MSHB-2/7,5-132S | MSHB-3R/9,2-132M | MSHB-3/11-132M | MSHC-2R1/11-132M	6206-ZZ C3	6308-ZZ C3
	4MSHC-6/5,5-132S | 4MSHD-5/5,5-132S | 4MSHD-6/7,5-132S	6208-ZZ C3	6208-ZZ C3
	MSHA-8/15-160M | MSHB-4/15-160M | MSHB-5/18,5-160L | MSHB-6/22-160L | MSHC-3R/15-160M | MSHC-3/18,5-160L | MSHC-4R1/22-160L | MSHD-2/15-160M | MSHD-3R/18,5-160L | MSHD-3/22-160L	6308-ZZ C3	6309-ZZ C3
	MSHC-5/30-180M | MSHC-6/37-180L | MSHD-4/30-180M | MSHD-5/37-180L	6309-ZZ C3	3310-ZZ C3

SERIE HP

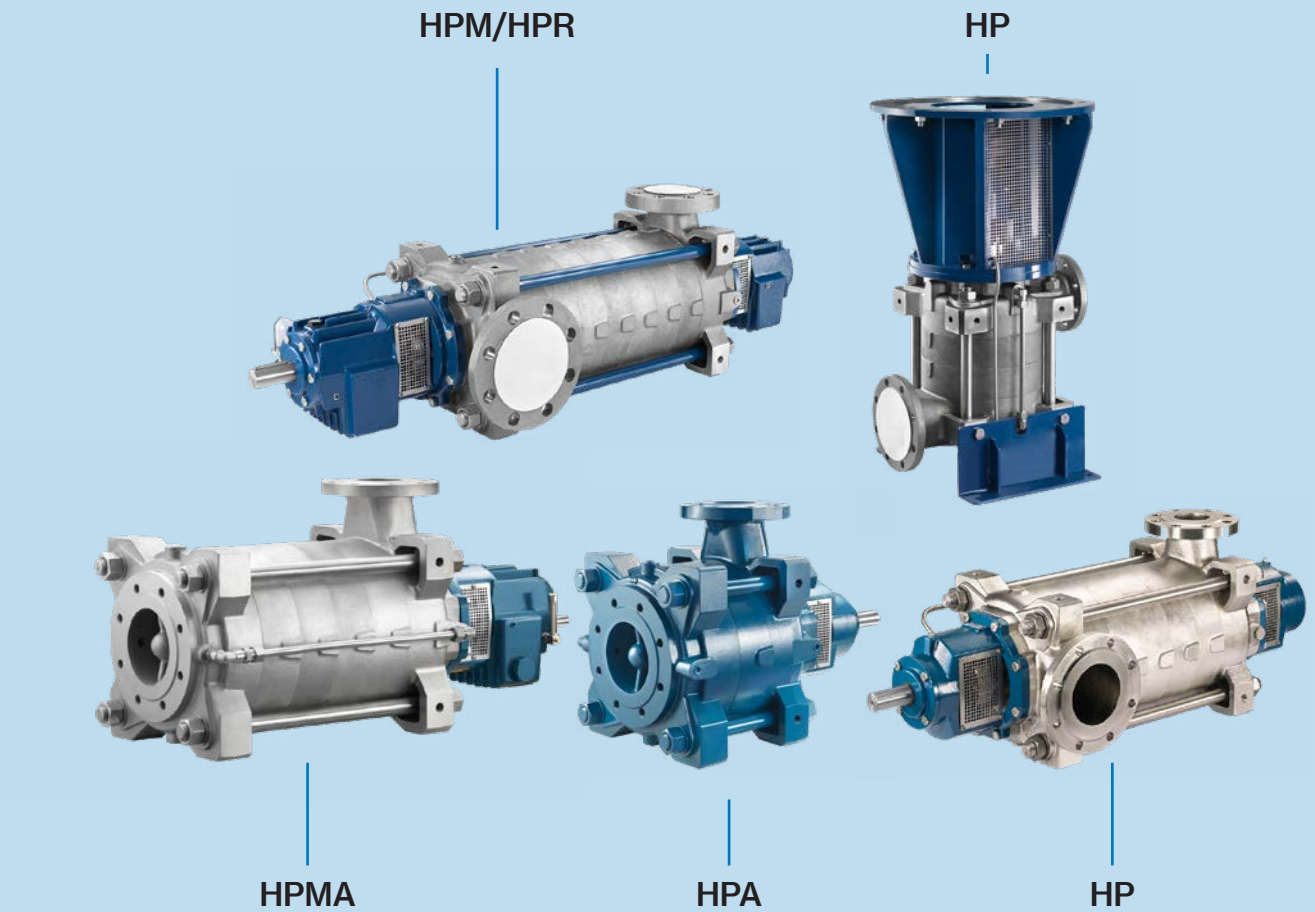

Las bombas centrífugas multietapa de la serie HP tienen una sección transversal radial, lo que permite una instalación horizontal o vertical. Las bridas de las conexiones de aspiración y descarga cumplen con las normas EN o ANSI; estas conexiones pueden operar radialmente y girarse 90° en los modelos HP, HPM y HPR, o tener una conexión de aspiración axial en los modelos HPA y HPMA. Esta familia de bombas está diseñada para operar en condiciones de trabajo pesado y con presiones muy altas (hasta 100 bares en las versiones HPR) y con temperaturas de hasta 180°C. La amplia selección de materiales, los diferentes tipos de sellado en el eje y las diversas soluciones de lubricación para los cojinetes de la bomba hacen que esta línea sea muy versátil e ideal para múltiples aplicaciones en los sectores industrial, energético y de tratamiento de agua.

Aplicaciones:

- Alimentación de calderas
- Desalinización de agua por ósmosis inversa
- Plantas geotérmicas
- Instalaciones de servicio en el sector petroquímico

RANGO DE RENDIMIENTO

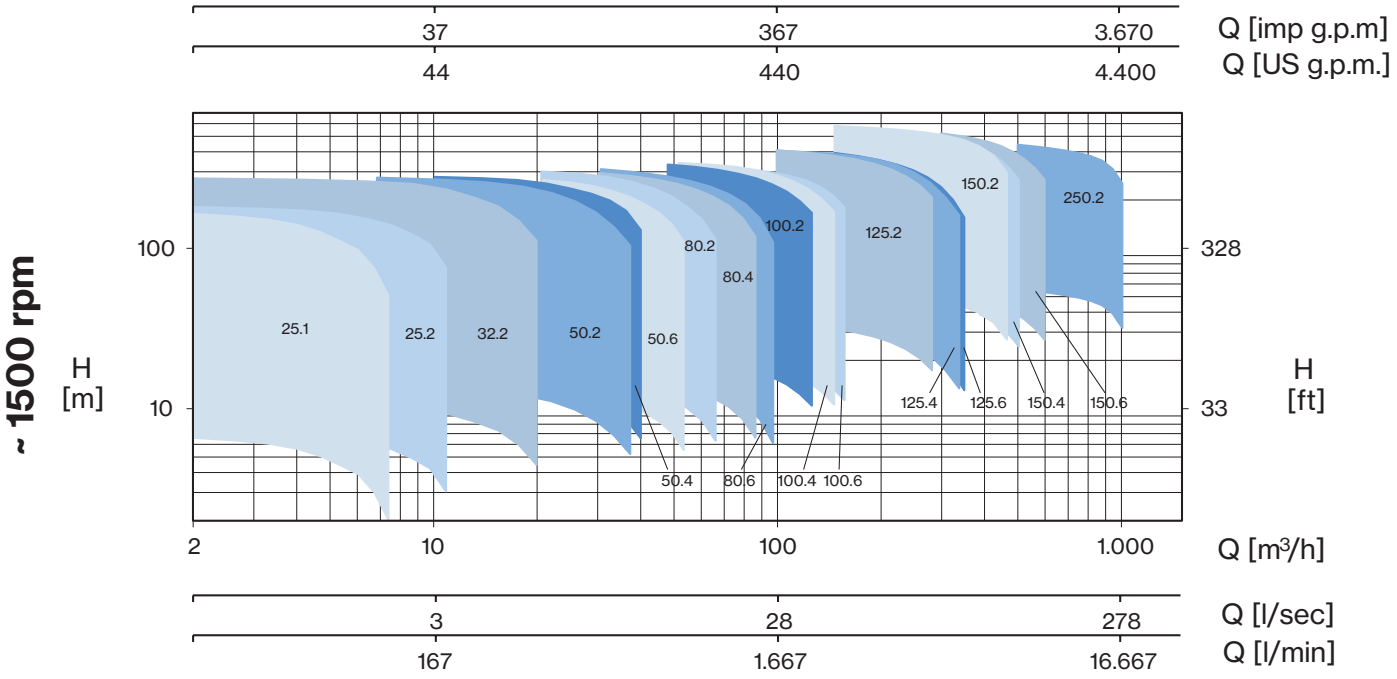

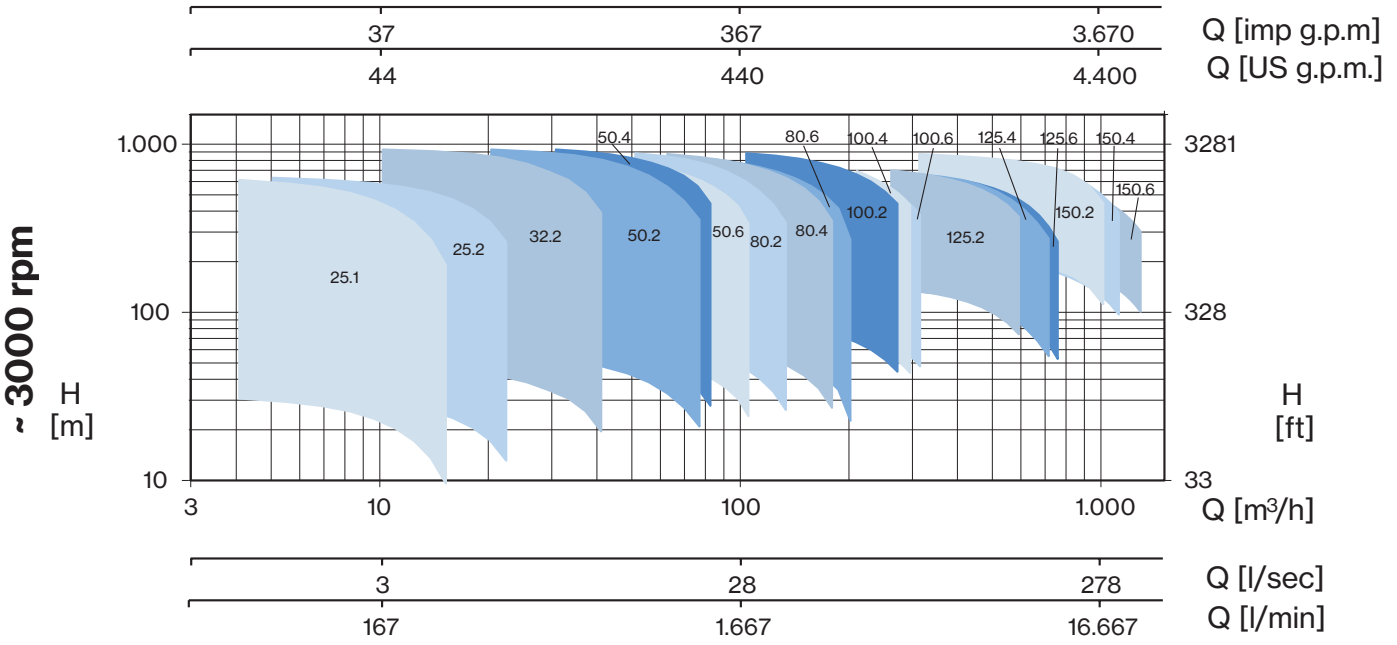

Póngase en contacto con nuestro Departamento Comercial para obtener el catálogo completo

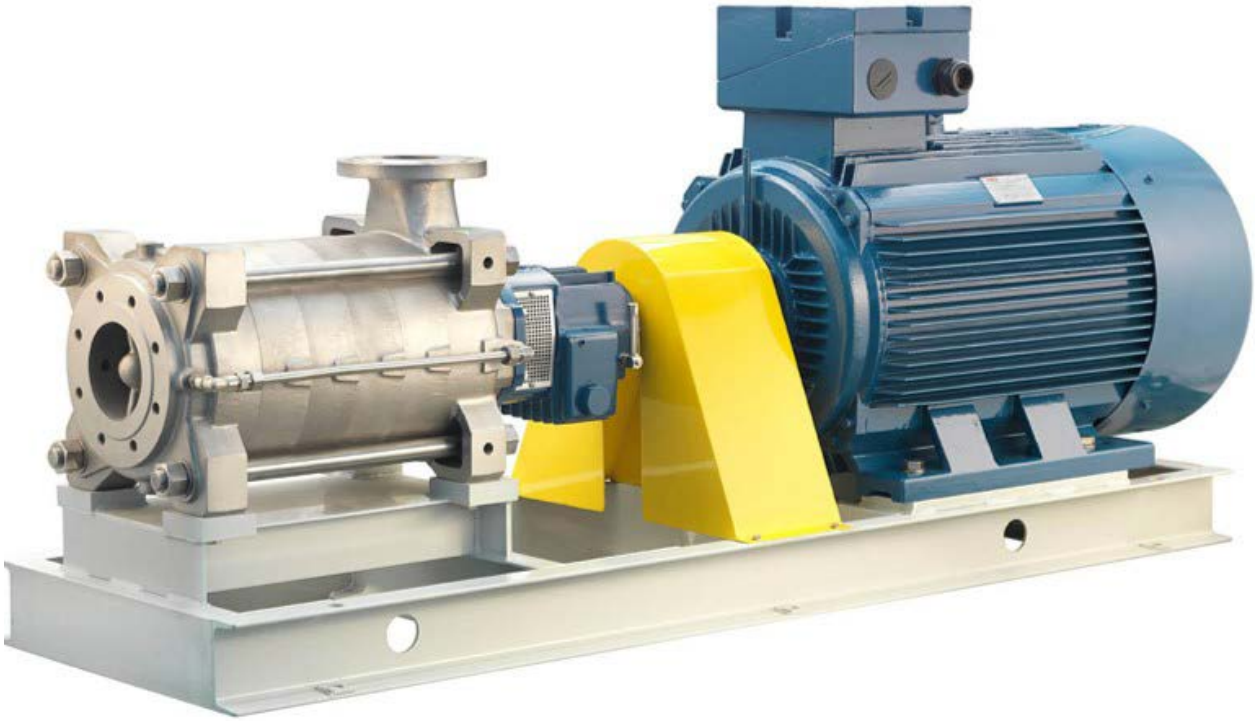

Características principales

- Caudales de hasta 1200 m³/h
- Presión de hasta 1000 m
- Alta eficiencia hidráulica, de hasta el 80%
- Tambor de equilibrado, situado en la carcasa de descarga, que compensa eficazmente el empuje axial producido por los rodetes
- Sistema de sellado versátil: disponible con empaquetadura, sello mecánico simple o equilibrado, y otros tipos especiales bajo pedido
- Cojinetes de la bomba: disponibles con lubricación por grasa o aceite para garantizar una larga vida útil
- Anillos de desgaste: disponibles tanto fijos como rotativos, en diversos materiales con tratamientos de endurecimiento

Datos generales de funcionamiento

- Presión de hasta 100 bar
- Temperaturas desde -20°C hasta +180°C
- Velocidad de rotación de hasta 3.600 rpm
- Bridas estándar: UNI/EN
- Conexión de aspiración: DN 40-300 - PN 16-25
- Conexión de descarga: DN 25-250 - PN 64-100
- Tolerancias de rendimiento: ISO9906-3B

PSC

Bombas centrífugas de una etapa con carcasa partida axialmente horizontal y conexiones de entrada y salida en línea. El diseño del rodete de doble aspiración proporciona un equilibrio hidráulico que mejora la vida útil de los cojinetes.

Características constructivas	
Caudal	hasta 4000 m³/h
Presión	hasta 180 m
Temperatura	de -10 °C a +110 °C
Rotación	1450 - 2900 rpm
Bridas estándar	conforme a EN 1092-2 / PN 16 o PN 25
Puerto de salida	DN65-350 PN 16-25
Lubricación de cojinetes	grasa
Sellado	empaquetadura de glándula; también disponible con sello mecánico
Rodete, cuerpo y anillos de desgaste	hierro fundido; también disponible en bronce o acero inox
Tolerancia de rendimiento	ISO 9906-3B

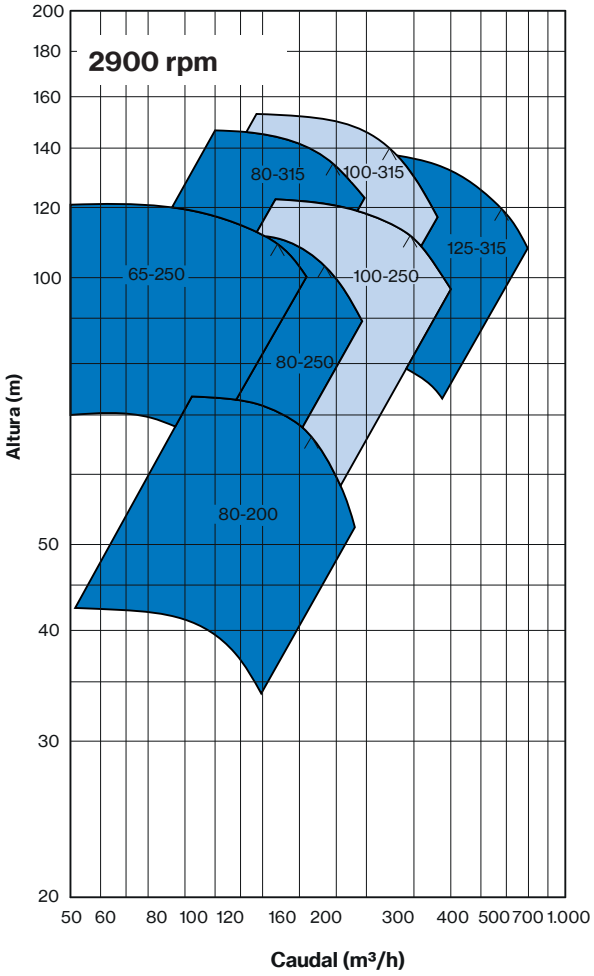
2900 rpm
Altura (m)
Caudal (m³/h)
200
180
160
140
120
100
50
40
30
20
50 60 80 100 120 160 200 300 400 500 700 1.000
80-315
100-315
125-315
65-250
100-250
80-250
80-200

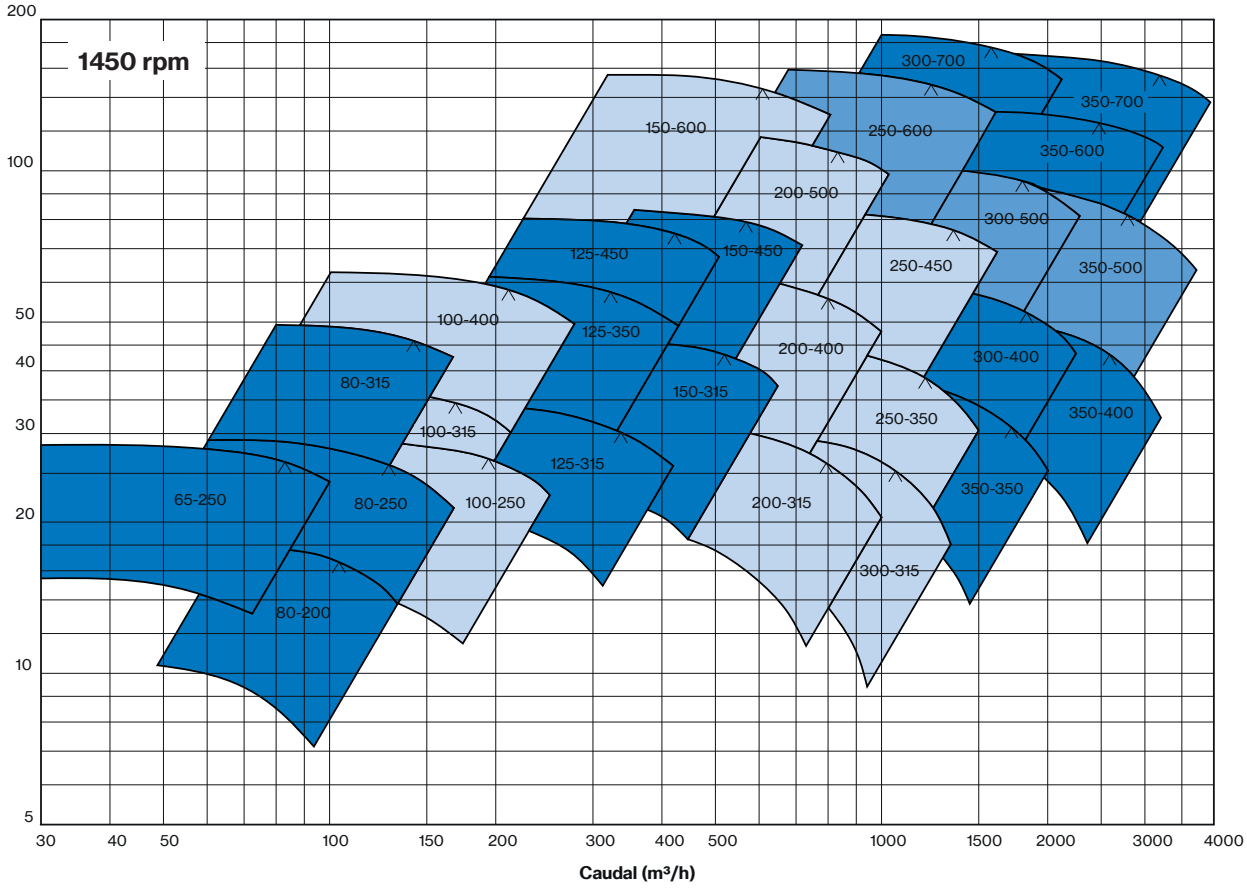
1450 rpm
Caudal (m³/h)
200
100
50
40
30
20
10
5
30 40 50 100 150 200 300 400 500 1000 1500 2000 3000 4000
300-700
350-700
150-600
250-600
350-600
200-500
300-500
125-450
150-450
250-450
350-500
100-400
125-350
200-400
300-400
80-315
150-315
250-350
350-400
100-315
125-315
65-250
80-250
100-250
200-315
350-350
300-315
80-200

PSC

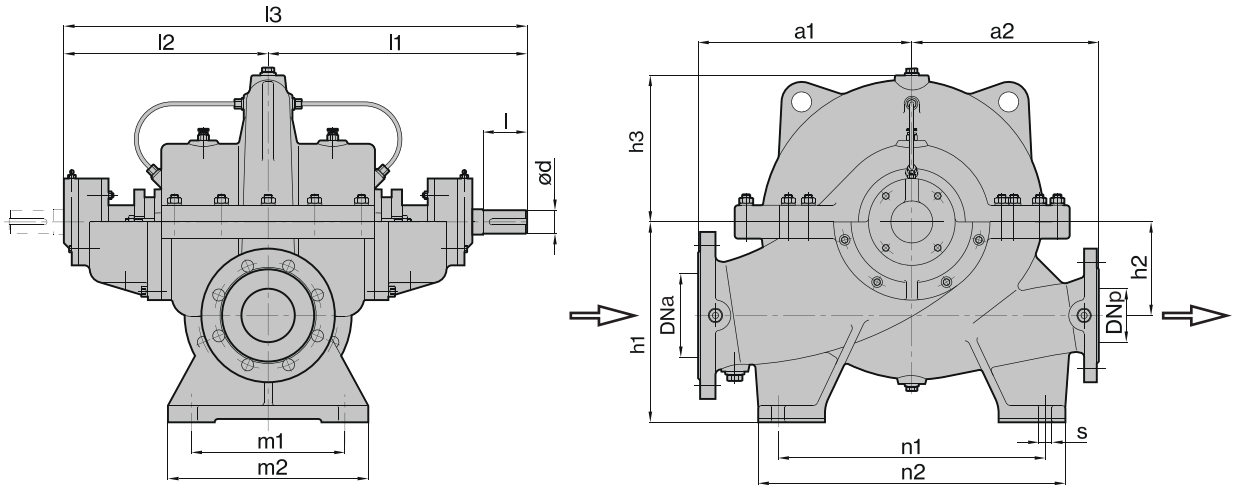

TIPO	DIMENSIONES (mm)																			Kg
	PNa	PNp	DNa	DNp	ød	l	l1	l2	l3	a1	a2	h1	h2	h3	n1	n2	m1	m2	s	
65-250	16	16	100	65	35	80	400	310	710	320	280	300	140	200	400	460	230	300	20	165
80-200	16	16	125	80	35	80	400	310	710	320	280	300	140	200	400	460	230	300	20	165
80-250	16	16	125	80	35	80	400	310	710	320	280	300	140	200	400	460	230	300	20	175
80-315	16	16	125	80	35	80	400	310	710	360	300	300	140	260	400	460	230	300	20	197
100-250	16	16	150	100	42	90	450	350	800	360	310	355	170	235	400	480	280	340	20	220
100-315	16	16	150	100	42	90	450	350	800	360	310	355	170	250	400	480	280	340	20	230
100-400	16	16	150	100	42	90	450	350	800	420	370	355	170	300	460	540	280	340	20	290
125-315	16	16	200	125	55	120	555	420	975	420	370	400	200	280	460	540	320	380	22	330
125-350	16	16	200	125	55	120	555	420	975	470	450	400	200	300	540	660	320	380	22	380
125-450	16	16	200	125	55	120	555	420	975	500	450	400	200	350	540	640	320	380	22	410
150-315	16	16	200	150	55	120	555	420	975	470	400	400	200	310	540	640	320	380	22	395
150-450	16	16	200	150	55	120	555	420	975	500	450	400	200	365	540	640	320	380	22	430
150-600	25	25	250	150	65	130	645	500	1145	550	500	560	300	445	540	640	360	420	22	800
200-315	16	16	250	200	65	130	645	500	1145	500	450	500	240	315	540	640	360	420	22	570
200-400	16	16	250	200	65	130	645	500	1145	500	450	500	240	360	540	640	360	420	22	575
200-500	16	16	250	200	65	130	645	500	1145	550	500	560	300	380	620	720	360	420	22	700
250-350	16	16	300	250	65	130	645	500	1145	600	500	600	300	390	620	720	360	420	22	682
250-450	16	16	300	250	65	130	645	500	1145	600	500	600	300	415	620	720	360	420	22	780
250-600	25	25	300	250	80	170	720	540	1260	650	550	600	300	430	620	710	415	485	26	1190
300-315	16	16	350	300	65	130	645	500	1145	600	500	630	300	400	620	700	360	420	22	700
300-400	16	16	400	300	75	140	770	615	1385	700	550	710	350	450	720	800	420	520	26	1125
300-500	16	16	400	300	85	170	755	585	1340	700	750	710	350	425	700	800	420	520	26	1500
300-700	25	25	400	300	100	180	865	675	1540	750	800	710	350	470	720	880	420	520	26	1650
350-350	16	16	400	350	75	140	770	615	1385	700	550	670	350	450	720	800	420	520	26	1100
350-400	16	16	500	350	75	140	770	615	1385	800	600	800	380	500	800	960	500	600	26	1400
350-500	16	16	500	350	80	170	755	585	1340	800	600	800	400	435	740	900	500	600	26	1435
350-600	25	25	500	350	80	170	825	650	1475	800	600	800	400	510	800	900	500	600	26	1435
350-700	25	25	500	350	100	180	865	675	1540	850	750	850	450	525	720	880	500	600	26	2000

Póngase en contacto con nuestro Departamento Comercial para obtener el catálogo completo

SERIE VP

VP

Bombas de turbina vertical con cabezal de descarga en seco e hidráulica sumergida en depositos o pozos subterraneos indicadas para riego, obras hidráulicas, sistemas contra incendios y aplicaciones industriales. extremadamente versátiles para su uso en áreas no conectadas a la red eléctrica, como unidades de emergencia o respaldo. disponibles en varios materiales y versiones para motores eléctricos o endotérmicos.

Aplicaciones:

- Unidades de bombeo para sistemas de lucha contra incendios
- Acueductos
- Extracción de condensados en plantas de energía
- Plantas geotérmicas
- Tratamiento de agua en plantas de ósmosis inversa

GAMA DE PRESTACIONES

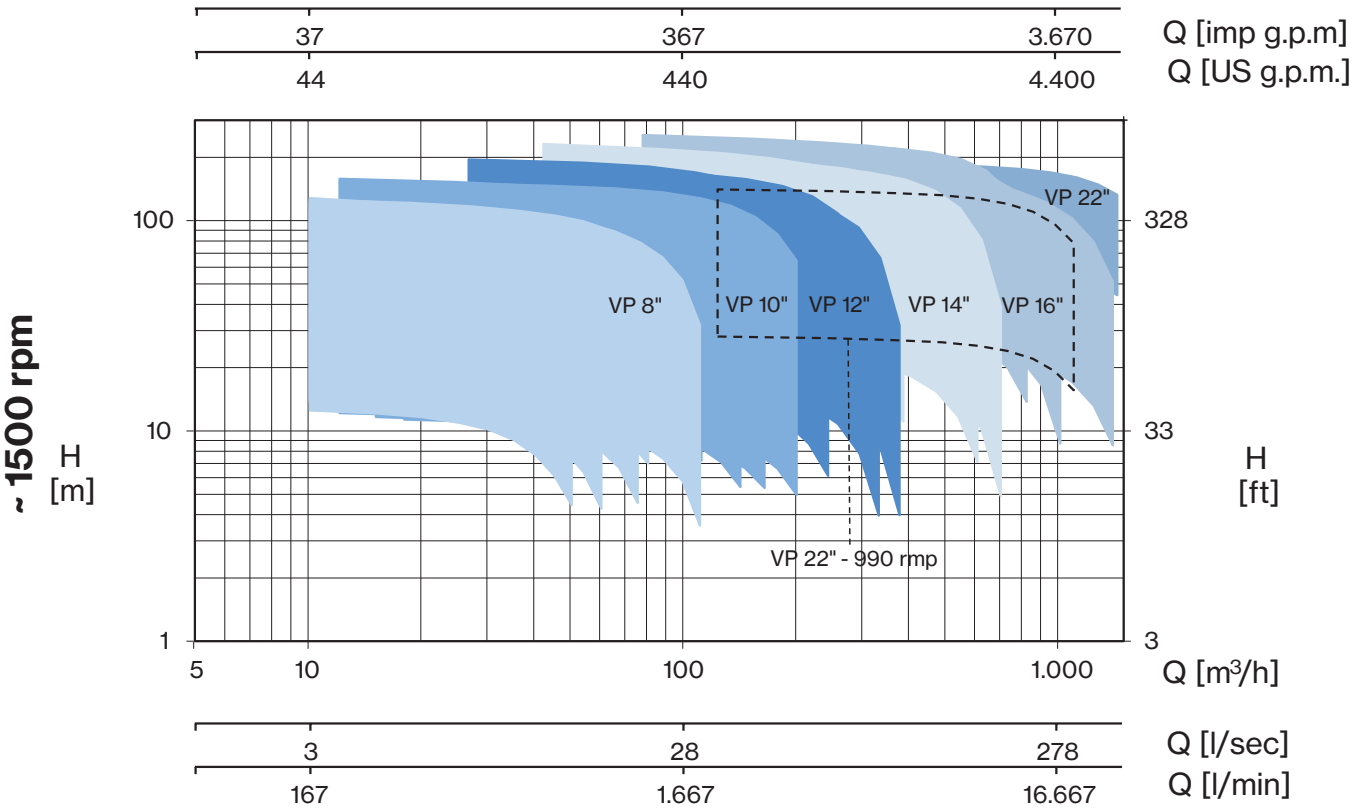

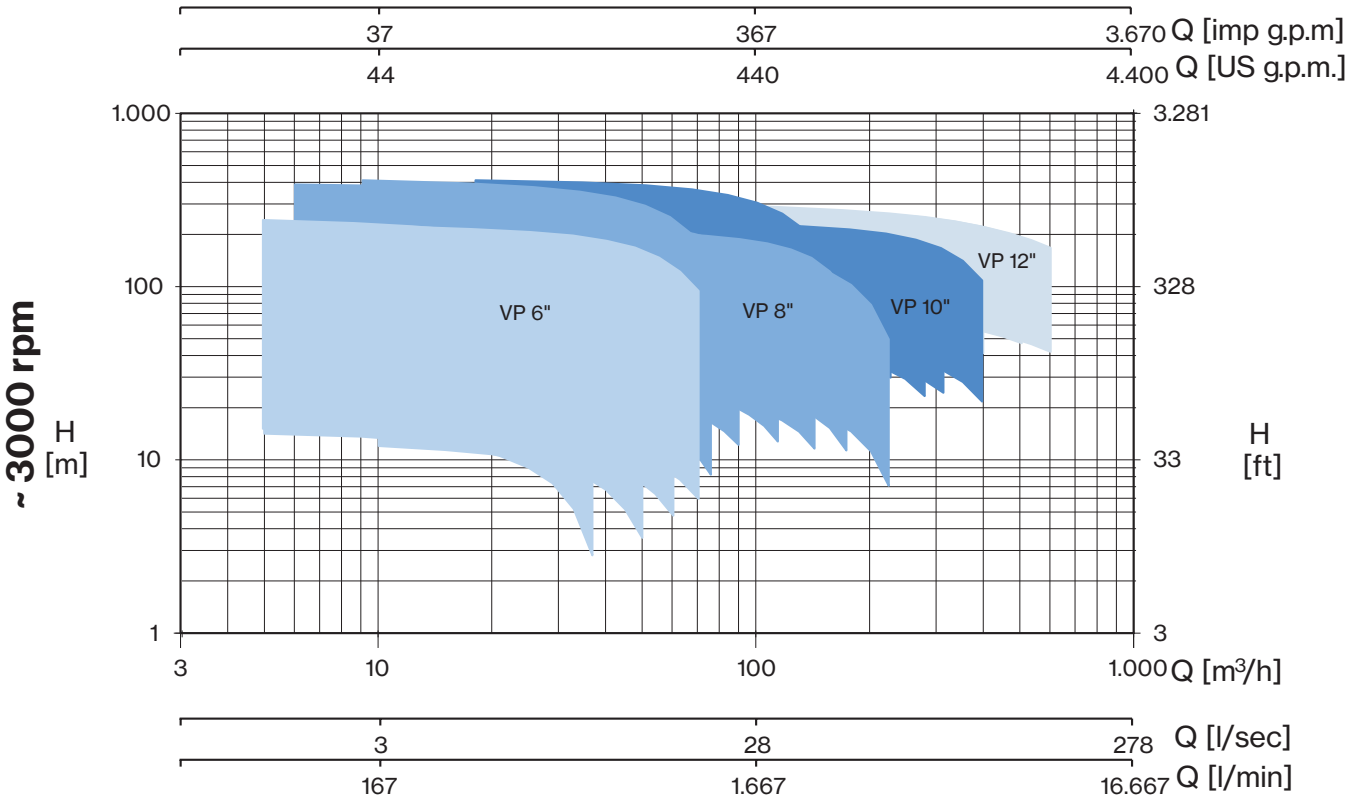

Póngase en contacto con nuestro Departamento Comercial para obtener el catálogo completo

Características principales

- Capacidad: hasta 1.600 m³/h
- Presión: hasta 400 m
- Alta eficiencia hidráulica: hasta el 82%
- Rodamiento de empuje (grasa o aceite con opción de refrigeración externa) para el uso de motores estándar
- Líneas de eje con uniones cónicas para una conexión fiable y duradera del eje
- Cojinetes especiales resistentes al desgaste de líquidos abrasivos y a temperaturas de hasta 140 °C
- Unidad de control para motor eléctrico, transmisión angular bajo solicitud
- Eje en acero inox AISI 420 para versiones estándar
- Parte de la bomba de los modelos VPL fabricada en ejecución estándar en acero inox AISI 304
- Parte de la bomba de los modelos VP fabricada en ejecución estándar en hierro fundido

Especificaciones técnicas operativas para versiones estándar

- Todos los valores de rendimiento hidráulico indicados a continuación están garantizados de acuerdo con la norma ISO 9906-Grado 3B.
- El contenido permitido de sólidos en el líquido bombeado es de 100 g/m³.
- Todos los componentes en contacto con el líquido están disponibles en varios tipos de acero y aleaciones de bronce.

Pentax®

WATER PUMPS

ACCESORIOS

CONTROL ELECTRÓNICO DE FLUJO

HIDROMATIC H2

- Sustitución completa del sistema tradicional de agua compuesto por interruptor de presión y depósito de presión
- Controla el arranque de la bomba eléctrica después de una disminución de presión (apertura de grifos) y detiene el flujo de líquido al nivel de presión máxima de las bombas eléctricas (cierre de grifos)
- Protección contra el funcionamiento en seco
- Presión de arranque ajustable durante la instalación
- Conexiones hidráulicas estándar de 1”M
- Instalación en cualquier posición: tanto vertical como horizontal, según la dirección del flujo
- Placa electrónica fácilmente reemplazable
- No requiere mantenimiento

DATOS TÉCNICOS	
Alimentación	110-230V ac ± 10% 50/60Hz
Corriente nominal máxima	12 A
Rango de presión de arranque	1 - 3,5 bar
Presión máxima	10 bar
Grado de protección	IP65
Temperatura máxima del líquido	55 °C
Temperatura máxima ambiente	55 °C

HIDROTANK H2

- Operaciones automáticas de arranque y parada para bombas eléctricas monofásicas de hasta 2 CV
- Sustitución del sistema tradicional compuesto por interruptor de presión y depósito de presión
- Controla el arranque de la bomba eléctrica después de una disminución de presión (apertura de grifos) y detiene el flujo de líquido al nivel de presión máxima de las bombas eléctricas (cierre de grifos)
- Protección contra el funcionamiento en seco
- Presión de arranque ajustable durante la instalación
- Conexiones hidráulicas estándar de 1”M
- Instalación en cualquier posición: tanto vertical como horizontal, según la dirección del flujo
- Placa electrónica fácilmente reemplazable
- No requiere mantenimiento
- Gracias al depósito de 0,4 L, protege contra arranques y paradas frecuentes requeridos por pequeñas demandas de agua y de aire en el sistema
- Protección de la placa electrónica gracias al nuevo compartimento estanco
- Protección contra golpes de ariete
- Nuevo diseño y concepto
- Incluye depósito de 0,4 L
- Incorporado con sensor de presión
- Parte electrónica impermeable

DATOS TÉCNICOS	
Alimentación	230Vac ± 15% 50/60Hz
Corriente nominal máxima	12 A (2CV) - 1500 W
Rango de presión de arranque	1 ÷ 3,5 bar (ajuste de fábrica: 1,5 bar)
Presión máxima	10 bar
Grado de protección	IP65
Temperatura del líquido	5°C ÷ 35 °C
Temperatura ambiente	5°C ÷ 45°C
Conexión hidráulica	1” M

VARIADORES DE VELOCIDAD

EPIC es un variador de velocidad variable monofásico para bombas trifásicas horizontales y verticales, diseñado para mantener la presión establecida y proteger un sistema de bombeo contra funcionamiento en seco, sobretensión/subtensión y sobrecorriente. Es posible realizar una configuración de refuerzo con hasta 2 bombas en paralelo, utilizando 2 dispositivos EPIC conectados entre sí.

- Control de presión constante
  Configuración inicial fácil
- Instalado directamente en la caja de terminales del motor de bombas horizontales o verticales.
  Arranque y parada suave
  Alternancia para desgaste uniforme de la bomba al conectarse a otro EPIC
  Protección contra funcionamiento en seco (factor de potencia ajustable cosφ), sobrecarga y sobrecorriente.
  Reinicio automático en caso de parada por funcionamiento en seco
  Fusible para protección de entrada del dispositivo.
  Indicador LED para condiciones de espera, funcionamiento y alarma
  Compatibilidad con entornos residenciales gracias a un corrector electrónico integrado del factor de potencia conforme a EN61000-3-2
  2 entradas digitales (N.A. o N.C.) para motor encendido/apagado
  2 entradas analógicas: 4-20 mA y 0-10 VDC
  1 salida digital (N.A. o N.C.) para señal de alarma

Tensión de entrada nominal	Tensión de salida nominal	Corriente de salida nominal	Corriente máxima de la bomba eléctrica	Peso
1 × 230 V	3 × 230 V	7,5 A	6,8 A	2,5 Kg

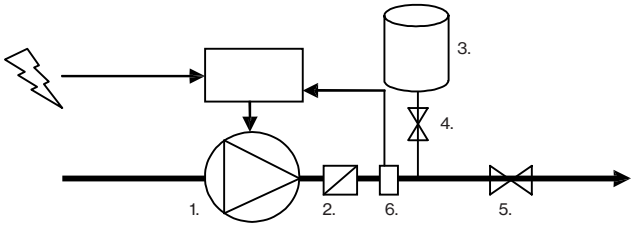

1. Bomba
2. Válvula antirretorno
3. Depósito de presión *(Volumen sugerido: 10% del caudal de la bomba)*
4. Grifo de válvula
5. Válvula
6. Sensor de presión

VSD	3~ TIPO DE BOMBA	Potencia nominal máxima (P2)	
		CV	kW
EPIC (1~ V-in 3~ V-out)	**MPX**	1,2	0,88
	INOX, CH, U 3, U 3S	1,5	1,1
	U 18S, U 18V, U 18SV, U 18L, U 18SL	1,8	1,3
	CAM, CAB, CM, MB, CB, CS 2", U 5, U 5S, U 9, U 9S, U 9V, U 9SV, U 9L, U 9SL, U 18S	2	1,5
	U 3V, U 3SV, U 3L, U 3SL, U 5V, U 5SV, U 5L, U 5SL, U7, U7 S, U 7V, U 7SV, U 7L, U 7SL	2,5	1,85

VARIADORES DE VELOCIDAD

EPIC-A (Avanzado) es un variador de velocidad variable trifásico para bombas trifásicas horizontales y verticales, diseñado para mantener la presión establecida y proteger los sistemas de bombeo conectados en paralelo (hasta 8 bombas).

- Control de presión constante
- Configuración inicial fácil
- Instalación simplificada directamente en la caja de terminales del motor de bombas horizontales o verticales
- Arranque y parada suave
- Alternancia para un desgaste uniforme de la bomba al conectarse a otros dispositivos EPIC-A
- Protección integrada contra sobretensión y subtensión, sobrecorriente y sin carga, y contra altas temperaturas
- Indicador LED para condiciones de espera, funcionamiento y alarma
- Compatibilidad con entornos residenciales gracias a un corrector electrónico de factor de potencia integrado conforme a EN61000-3-2, clase A (EN55011)
- 4 entradas digitales (N.A. o N.C.) para el arranque/parada del motor
- 2 entradas analógicas: 4-20 mA y 0-10 VDC
- 2 salidas digitales (N.A. o N.C.) para señal de alarma

EPIC-A	304	306	309
Instalación	direct on-pump		
Tensión nominal de entrada	3 × 400 V ± 15%		
Tensión nominal de salida	3 × 400 V		
Corriente nominal de salida	4 A	6 A	9 A
Corriente máxima de la bomba eléctrica	3,6 A	5,4 A	8,1 A

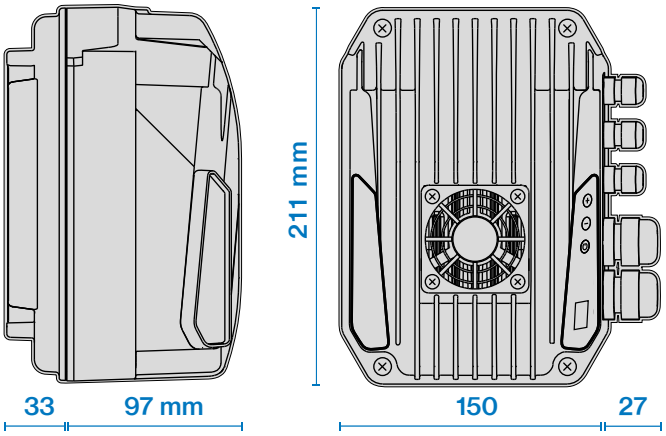

peso máximo 2,5 kg

IPFC 109-311 | IPFC 314-330 | IPFC 338-385

El IPFC es un variador de velocidad para bombas verticales diseñado para controlar y proteger sistemas de bombeo con hasta 8 bombas conectadas en paralelo. El IPFC mantiene la presión establecida, garantizando ahorro de energía y una vida útil prolongada del sistema.

- Control de presión constante
- Instalación directa en la tapa del ventilador del motor de las bombas verticales
- Indicador de corriente de entrada y tensión de suministro
- Arranque y parada suaves
- Registro de horas de funcionamiento y registro de errores y alarmas reportados por el sistema
- Conexión con otros dispositivos para obtener operación combinada con control en cascada y alternancia de bombas
- Pantalla OLED
- Salidas digitales configurables, N.A. o N.C.
- Protección y entradas analógicas/digitales

IPFC	109	114	306	309	311	314	318	325	330	338	348	365	375	385
Tensión nominal de entrada (V)	1 × 230 ± 15%		3 x 400 ± 15%											
Tensión nominal de salida (V)	1 × 230 3 × 230		3 x 400											
Corriente nominal de salida (A)	(1~) 9 (3~) 7	(1~) 9 (3~) 11	(3~) 6	(3~) 9	(3~) 11	(3~) 14	(3~) 18	(3~) 25	(3~) 30	(3~) 38	(3~) 48	(3~) 65	(3~) 75	(3~) 85
Potencia nominal de salida (kW)	(1~) 1,1 (3~) 1,5	(1~) 1,1 (3~) 3	(3~) 2,2	(3~) 4	(3~) 4	(3~) 5,5	(3~) 7,5	(3~) 11	(3~) 15	(3~) 18,5	(3~) 22	(3~) 30	(3~) 37	(3~) 45
Corriente máxima de la bomba eléctrica (A)	(1~) 7,2 (3~) 6,3	(1~) 7,2 (3~) 9,9	(3~) 5,4	(3~) 8,1	(3~) 9,9	(3~) 12,6	(3~) 16,2	(3~) 22,5	(3~) 27	(3~) 34,2	(3~) 43,2	(3~) 58,5	(3~) 67,5	(3~) 76,5
Frecuencia de entrada (Hz)	50 - 60													
Frecuencia PWM (kHz)	2,5 - 4 - 6 - 8 - 10 - 12													
Panel de control	pantalla LCD con retroiluminación de 2 x 16 caracteres y zumbador / Bluetooth ® SMART 4,0													
Señales analógicas de entrada (mA)	n° 4 4-20													
Señales digitales de entrada	n° 2													
Comunicación	RS485 / Bluetooth SMART 4,0													
2 contactos auxiliares DOL para bomba	libre de potencial, N.O., 230 V, Imax, 6 A													
Refrigeración	ventilador de refrigeración auxiliar incorporado / ventilador del motor													
Grado de protección	IP55 (IP54 for IPFC 338 < > IPFC 385)													
Montaje	en la tapa del ventilador del motor con kit / colgado en la pared con kit									en los pies del motor / colgado en la pared con kit				
Temperatura ambiente máxima (°C)	40° C													
Altitud máxima ambiente	1000 m slm / reducción del 2% por cada 100 m													
Cable de alimentación de entrada/salida	2 × PG 13,5 + 3 × PG 9													
Dimensiones (mm)	205 × 205 × h180					260 × 260 × h180				410 × 260 × h680				

Transductor de presión SPD

TIPO	Señal de salida	Tensión de entrada	Presión de trabajo	Presión máxima
SPD	4... 20 mA	9... 28 V	0 - 16 bar 0 - 25 bar	32 bar

UNYCONNECT

Aplicación dedicada para el control y la programación de variadores de velocidad EPIC-A e IPFC

FUNCIONALIDADES DE LA APP

- **Monitor**: supervisión de varios parámetros operativos. Obtención de estadísticas de consumo energético y revisión del historial de alarmas

- **Programar**: crear programas, guardarlos en el archivo, copiarlos a otros dispositivos y compartirlos entre múltiples usuarios

- **Archivo**: crear informes con la posibilidad de añadir notas, imágenes y enviarlos por correo electrónico o mantenerlos en el archivo digital

- **Control remoto**: controlar de forma remota un Aquadomus u otras bombas equipadas con inversores EPIC-A o IPFC mediante Wi-Fi o GSM utilizando un smartphone cercano como módem

- **Manuales**: acceso a manuales y documentación técnica complementaria

- **Guía**: recibir asistencia en línea sobre parámetros y alarmas

Available on the Google Play

Download on the App Store

PROTECCIONES/PANELES DE CONTROL

Leyenda

SERIE	SUMINISTRO ELÉCTRICO		N. BOMBAS			TIPO DE BOMBA			POTENCIA P2	VELOCIDAD		ARRANCADOR DEL MOTOR				REPORTAJE		
	1~	3~	1	2	3	Pozo profundo	Sumergible	Superficie	Kw	Fija	Variable	DOL	Y/Δ	Arranque suave	Arranque con impedancia	Interruptor con protección contra sobrecarga	Panel de control electromecánicol	Panel de control electrónico
PML	■	-	■	-	-	■	-	■	0,37 ÷ 2,2	■	-	■	-	-	-	■	-	-
PMLD	■	-	■	-	-	-	■	-	1,1 ÷ 1,5	■	-	■	-	-	-	■	-	-
PT		■	■	-	-	■	■	■	0,37 ÷ 15	■	-	■	-	-	-	■	-	-
EQSM	■	-	■	-	-	■	■	■	0,37 ÷ 2,2	■	-	■	-	-	-	-	-	■
EQSMT	-	■	■	-	-	■	■	■	0,55 ÷ 15	■	-	■	-	-	-	-	-	■
QST	-	■	■	-	-	■	■	■	4,5 ÷ 220	■	-	-	■	-	-	-	■	-
QSS	-	■	■	-	-	■	-	■	7,5 ÷ 220	■	-	-	-	■	-	-	■	-
QRS	-	■	■	-	-	■	-	-	4,5 ÷ 220	■	-	-	-	-	■	-	■	-
EQ2SM	■	-	-	■	-	■	■	■	0,37 ÷ 15	■	-	■	-	-	-	-	-	■
EQ2SMT	-	■	-	■	-	■	■	■	0,55 ÷ 15	■	-	■	-	-	-	-	-	■
Q2ST	-	■	-	■	-	■	■	■	4,5 ÷ 220	■	-		■	-	-	-	■	-
EQ3SM	■	-	-	-	■	■	■	■	0,37 ÷ 2,2	■	-	■	-	-	-	-	-	■
EQ3SMT	-	■	-	-	■	■	■	■	0,55 ÷ 15	■	-	■	-	-	-	-	-	■

Unidad de protección contra sobrecarga para una bomba monofásica con condensador de funcionamiento

- Alimentación eléctrica: 1x230V-50/60Hz
- Interruptor eléctrico
- Condensador de funcionamiento
- Relé térmico con reinicio externo
- Interruptor principal iluminado 0-1
- Carcasa termoplástica con clasificación IP55
- Salidas con prensaestopas

TIPO	A	CONDENSADOR DE FUNCIONAMIENTO (µF)	POTENCIA	
			CV	kW
PML 5/20-4	4	20	0,5	0,37
PML 7/25-6	5,4	25	0,75	0,55
PML 10/35-7	6,5	35	1	0,75
PML 15/40-10	9	40	1,5	1,1
PML 20/50-13	12,1	50	2	1,5
PML 30/70-18	16,1	70	3	2,2

PROTECCIONES/PANELES DE CONTROL

Unidad de protección contra sobrecarga para una bomba monofásica con condensador de funcionamiento + condensador de arranque con disyuntor

PMLD

- Alimentación eléctrica: 1x230V-50/60Hz
- Interruptor ON/OFF
- Interruptor eléctrico
- Condensador de funcionamiento + condensador de arranque con disyuntor
- Relé térmico con reinicio externo
- Interruptor principal iluminado en verde
- Carcasa termoplástica con clasificación IP55
- Salidas con prensaestopas

TIPO	A	COND. DE FUNCIONAM. (µF)	COND. DE ARRANQUE (µF)	POTENCIA	
				CV	kW
PMLD 15-35-13	13	35	80	1,5	1,1
PMLD 20/50-15	15	50	80	2	1,5

Unidad de protección contra sobrecarga para una bomba trifásica

PT

- Alimentación eléctrica: 3x400V-50/60Hz
- Interruptor ON/OFF
- Dispositivo de protección con relé térmico para sobrecarga del motor o fallo de fase
- Carcasa termoplástica
- Nivel de protección IP55

TIPO	A	POTENCIA	
		CV	kW
PT 5/0,9-1,3	0,9-1,3	0,5	0,37
PT 7/1,3-2,1	1,3-2,1	0,75	0,55
PT 10/1,9-3	1,9-3	1	0,75
PT 15-20/2,9-4,5	2,9-4,5	1,5-2	1,1-1,5
PT 20-30-40/4,3-6,8	4,3-6,8	2-3-4	2,2-3
PT 40-50/5,7-9,1	5,7-9,1	4-5,5	3-4
PT 55-75/8,6-13,5	8,6-13,5	5,5-7,5	4-5,5
PT 100/12,5-16,5	12,5-16,5	10	7,5
PT 125-150-16-21	16-21	12,5-15	9,2-11
PT 200/22-29	22-29	20	15

Panel de control electrónico para 1-2-3 bombas con arranque directo

APLICACIONES

- ✓ PRESURIZACIÓN
- ✓ LLENADO
- ✓ VACIADO
- ✓ DRENAJE

EQSM

TIPO	VERSIÓN	N. DE BOMBAS	A	POTENCIA		PESO (Kg)
				CV	kW	
EQSM	1~	1	0-18	0,5-3	0,37-2,2	1,5
EQSMT 10	3~	1	0-18	0,75-10	0,55-7,5	2,3
EQSMT 15	3~	1	16-25	10-15	7,5-11	2,5
EQSMT 20	3~	1	16-32	15-20	11-15	3
EQ2SM	1~	2	0-18	0,5-3	0,37-2,2	1,5
EQ2SMT 10	3~	2	0-16	0,75-10	0,55-7,5	2,5
EQ2SMT 15	3~	2	16-25	10-15	7,5-11	3
EQ2SMT 20	3~	2	16-32	15-20	11-15	3,5
EQ3SM	1~	3	0-18	0,5-3	0,37-2,2	5
EQ3SMT 10	3~	3	0-18	0,75-10	0,55-7,5	15
EQ3SMT 15	3~	3	16-25	10-15	7,5-11	15
EQ3SMT 20	3~	3	16-32	15-20	11-15	15

- Versión monofásica: 100-240Vac 50/60Hz
- Versión trifásica: 310-450Vac 50/60Hz
- Pantalla LCD para visualizar tensión, corriente, factor de potencia, horas de operación, número de arranques, estado del motor, alarmas, señal analógica y umbrales
- Botones de operación AUTOMÁTICO - 0 - MANUAL
- Control electrónico de tensión y corriente mínimas y máximas, control de fallo o secuencia incorrecta de fases en la entrada de alimentación
- Autotest programable anti-bloqueo
- Protección contra funcionamiento en seco mediante sondas de nivel, flotadores, presostatos y corriente mínima
- Hasta 6 entradas de control: flotadores/presostatos
- Entrada para señal analógica 4-20 mA o 0-10V
- Señal analógica en cm - m - bar
- Entradas de arranque y parada de emergencia con señal analógica
- Entradas de almohadilla térmica Clickson con reinicio automático
- Inversión de entradas (de normalmente abiertas a normalmente cerradas)
- Retardo programable para la activación tras el retorno de la energía eléctrica
- Botones de operación manual (fijo o por pulsación)
- Alarmas programables para tensión, niveles, sobrecarga del motor, corriente mínima del motor, Clickson, contactos de salida, arranques/hora
- Reinicio automático para alarma de corriente mínima con 4 tiempos programables
- Fusibles de protección auxiliar y del motor, protección del interruptor, protección de espera activa
- Caja ABS IP55. Caja metálica IP55 para EQ3SMT
- Alternancia y cambio de motor en caso de fallo para paneles de control de dos y tres bombas
- Predisposición para condensadores en versiones monofásicas (los condensadores están disponibles por separado)

CONDENSADOR PARA EQSM

COND. DE FUNCIONAM.	POTENCIA
	CV
20µF	0,5
25µF	0,75
35µF	1-1,5
40µF	1,5
50µF	2
80µF	3

COND. DE FUNCIO-NAM. + COND. DE ARRANQUE CON DISYUNTOR	POTENCIA
	CV
35µF + 80µF	1,5
50µF + 80µF	2

Panel de control estrella/triángulo para una bomba trifásica

QST

- Alimentación eléctrica: 3x400V-50/60Hz
- Transformador de 24V para el circuito auxiliar
- Entradas y circuitos de baja tensión
- LED azul de suministro eléctrico principal
- LED verde de motor en funcionamiento
- LED rojo de alarma por sobrecarga del motor
- Contactores de línea estrella/triángulo en AC3
- Dispositivos de protección auxiliares y del motor con fusibles
- Interruptor de desconexión con enclavamiento en la puerta principal
- Caja de ABS hasta 11kW, caja metálica a partir de 15kW

TIPO	A	POTENCIA	
		CV	kW
QST 5	13	5,5	4
QST 7	15	7,5	5,5
QST 10	17	10	7,5
QST 15	24	15	11
QST 20	31	20	15
QST 25	38	25	18,5
QST 30	50	30	22
QST 40	60	40	30
QST 50	75	50	37
QST 60	100	60	45
QST 75	124	75	55
QST 100	135	100	75
QST 125	155	125	92
QST 150	200	150	110
QST 180	241	180	132
QST 220	300	220	162
QST 300	410	300	220

Panel de control estrella/triángulo para 2 bombas trifásicas

Q2ST

- Transformador de 24V para el circuito auxiliar
- Entradas y circuitos de baja tensión
- LED azul de suministro eléctrico principal
- LED verde de motor en funcionamiento
- LED rojo de alarma por sobrecarga del motor
- Contactores de línea estrella/triángulo en AC3
- Dispositivos de protección auxiliares y del motor con fusibles
- Interruptor de desconexión con enclavamiento en la puerta principal
- Caja metálica (toda la gama)

TIPO	A	POTENCIA	
		CV	kW
Q2ST 3	8,5	3	2,2
Q2ST 5	13	5,5	4
Q2ST 7	15	7,5	5,5
Q2ST 10	17	10	7,5
Q2ST 15	24	15	11
Q2ST 20	31	20	15
Q2ST 25	38	25	18,5
Q2ST 30	50	30	22
Q2ST 40	60	40	30
Q2ST 50	75	50	37
Q2ST 60	100	60	45
Q2ST 75	124	75	55
Q2ST 100	135	100	75
Q2ST 125	155	125	92
Q2ST 150	200	150	110
Q2ST 180	241	180	132
Q2ST 220	300	220	162
Q2ST 300	410	300	220

Panel de control de arranque suave para 1 bomba trifásica

QSS

- Alimentación eléctrica: 3x400V-50/60Hz
- LED azul de suministro eléctrico principal
- LED verde de motor en funcionamiento
- LED rojo de alarma por sobrecarga del motor
- Entrada NA para el control de arranque
- Dispositivos de protección auxiliares del motor con fusible
- Interruptor de desconexión con enclavamiento en la puerta principal
- Kit de ventilación forzada
- Caja metálica con clasificación IP54
- Temperatura ambiente: -5 ÷ +40°C

TIPO	A	POTENCIA	
		CV	kW
QSS 10	18	10	7,5
QSS 15	25	15	11
QSS 20	30	20	15
QSS 25	37	25	18,5
QSS 30	45	30	22
QSS 40	60	40	30
QSS 50	72	50	37
QSS 60	85	60	45
QSS 75	105	75	55
QSS 80	125	80	59
QSS 100	142	100	75
QSS 125	170	125	92
QSS 150	210	150	110
QSS 180	250	180	132
QSS 220	300	220	162
QSS 300	370	300	220

Panel de control con arranque por impedancia para 1 bomba trifásica

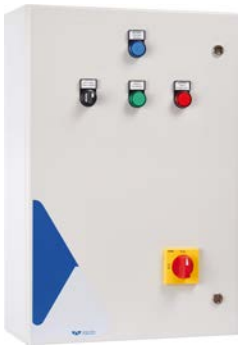

QRS

- Alimentación eléctrica: 3x400V-50/60Hz
- LED azul de suministro eléctrico principal
- LED verde de motor en funcionamiento
- LED rojo de alarma por sobrecarga del motor
- Entrada NA para el control de arranque
- Reactancia de estator con 4 arranques por hora, 2 de ellos consecutivos
- Temporizador ajustable para la reactancia
- Contactores de línea y de arranque por impedancia en AC3
- Interruptor de desconexión con enclavamiento en la puerta principal
  Temperatura ambiente: -5 ÷ +40°C

TIPO	A	POTENCIA	
		CV	kW
QRS 5	13	5,5	4
QRS 7	16	7,5	5,5
QRS 10	20	10	7,5
QRS 15	29	15	11
QRS 20	35	20	15
QRS 25	52	25	18,5
QRS 30	63	30	22
QRS 40	80	40	30
QRS 50	90	50	37
QRS 60	110	60	45
QRS 75	135	75	55
QRS 90	150	90	66
QRS 100	175	100	75
QRS 125	200	125	92
QRS 150	235	150	110
QRS 180	310	180	132
QRS 220	360	220	162
QRS 300	410	300	220

TANQUES

UTILIZACIÓN
Tanques de expansión con membrana intercambiable; la presión de pre-carga en el tanque garantiza una reserva de agua y reduce el número de arranques de la bomba conectada; las membranas están certificadas para su uso con alimentos y pueden ser de EPDM o butilo según el modelo.

CARACTERÍSTICAS DE CONSTRUCCIÓN
Bridas de acero galvanizado o acero inox AISI 304.
Tanques de acero al carbono recubiertos con pintura en polvo o de acero inox AISI 304.
Válvula de pre-carga con tapa protectora.

TIPO	DESCRIPCIÓN
AS 24	24 l. Tanque esférico
ACV 24	24 l. Tanque horizontal
ACZ 24	24 l. Tanque horizontal
ACA 24 SS	24 l. Tanque de acero inox
AC 50	50 l. Tanque horizontal
AC 60	60 l. Tanque horizontal
AC 80	80 l. Tanque horizontal
AC 100	100 l. Tanque horizontal
AC 200	200 l. Tanque horizontal
AC 300	300 l. Tanque horizontal
AV 50	50 l. Tanque vertical
AV 60	60 l. Tanque vertical
AV 80	80 l. Tanque vertical
AV 100	100 l. Tanque vertical
AV 200	200 l. Tanque vertical
AV 300	300 l. Tanque vertical
AV 500	500 l. Tanque vertical
AV 750	750 l. Tanque vertical
AV 1000	1000 l. Tanque vertical

MEMBRANAS

TIPO	DESCRIPCIÓN
MZ 24	membrana EPDM para ACZ 24 l.
M 24	membrana para AS 24 - ACV 24
M 50	membrana para AC 50 - AV 50
M 100	membrana para AC 100 - AV 100
M 200	membrana para AC 200 - AV 200
M 300	membrana para AC 300 - AV 300
M 500	membrana para AV 500
M 750 - 2000	membrana para AV 750 - AV 2000

PRESOSTATOS

TIPO	DESCRIPCIÓN	RANGO A PRESIÓN ASCENDENTE (bar)
PP5	1~ / 3~	1-5
PP12	1~ / 3~	3-12

MANÓMETROS

TIPO	FASE
PR 6	0-6 bar conexión trasera
PR 6 R	0-6 bar conexión radial
PR 12	0-12 bar conexión trasera
PR 10 G	0-10 bar con glicerina
PR 12 G	0-12 bar con glicerina

TUBOS FLEXIBLES

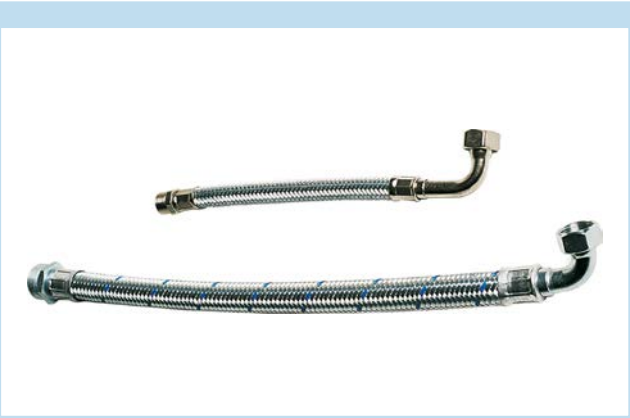

TIPO	DESCRIPCIÓN
FL 530	tubo flexible con codo 1”x530x1”
FL 600	tubo flexible con codo 1”x600x1”
FL 700	tubo flexible con codo 1”x700x1”
FL 850	tubo flexible con codo 1”x850x1”

RACORES

TIPO	DESCRIPCIÓN
R3	racor de latón de 3 vías 1”
R5	racor de latón de 5 vías 1”

TIPO	DESCRIPCIÓN
R5X 1”	racor de 5 vías 1” en AISI 304 con válvula antirretorno incorporada
R5X 1”1/4	racor de 5 vías 1” ¼ en AISI 304 con válvula antirretorno incorporada
R5X 1”1/2	racor de 5 vías 1” ½ en AISI 304 con válvula antirretorno incorporada

VÁLVULAS

TIPO	DESCRIPCIÓN
VF 1”	válvula de pie 1”
VF 1” ¼	válvula de pie 1” ¼
VF 1”½	válvula de pie 1” ½
VF 2”	válvula de pie 1” ½
VR1”	válvula de retención 1”
VR 1”¼	válvula de retención 1” ¼
VR 1”½	válvula de retención 1” ½
VR 2”	válvula de retención 1”

FLOTADORES ELÉCTRICOS

TIPO	DESCRIPCIÓN
GK 2	longitud de cable de 2 m
GK 3	longitud de cable de 3 m
GK 5	longitud de cable de 5 m
GK 10	longitud de cable de 10 m
GAS 5	longitud de cable de 5 m, para aguas residuales
GAS 10	longitud de cable de 10 m, para aguas residuales
GAS 20	longitud de cable de 20 m, para aguas residuales

JUNTAS DE CABLES

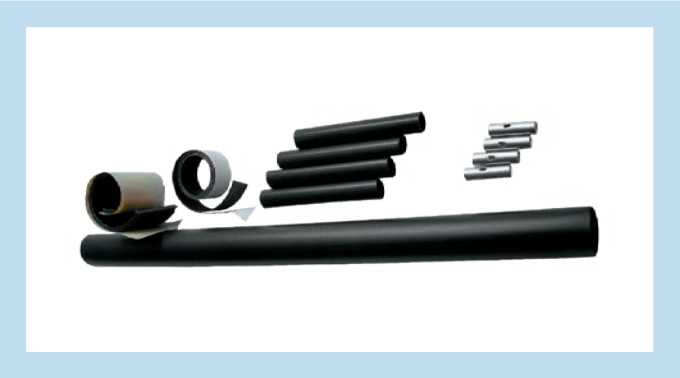

Kit serie GC
Kit de empalme de cables con tubo termorretráctil. Para realizar un empalme profesional, se recomienda utilizar el “Kit GC”, que ofrece excelentes propiedades en términos eléctricos, mecánicos y de resistencia al agua. Este kit está compuesto por: racores de cable de compresión en cobre estañado, tubo termorretráctil de pared delgada para cubrir el conductor del cable, una tira de Scotch 2547, una tira de Scotchfil, tubo termorretráctil de pared media para cubrir el empalme. Se recomienda sellar los dos puntos finales de la funda con cinta aislante texturizada de PVC.

TIPO	Sección de cables mm²	Número de cables
Kit GC 4/2,5	1/2,5	4
Kit GC 4/6	4/6	4
Kit GC 4/10	10	4
Kit GC 4/16	16	4
Kit GC 4/25	25	4
Kit GC 4/35	35	4
Kit GC 4/50	50	4
Kit GC 1/50	50	1
Kit GC 1/70	70	1
Kit GC 1/95	95	1
Kit GC 1/120	120	1
Kit GC 1/150	150	1

SONDAS DE NIVEL

Kit serie K3SL
Kit de sondas de nivel compuesto por 3 electrodos modelo K3SL.
Sonda monopolar diseñada para el control de nivel en pozos y tanques de almacenamiento, fabricada con un electrodo de acero inox AISI 303, un soporte de plástico (PPOX) y un prensaestopas de alta calidad.
Un anillo de sellado y el apriete del prensaestopas PG7 evitan la entrada de agua en el terminal del cable y su oxidación.
Conexión del cable mediante tornillo.
Diámetro externo del cable: de 2,5 a 6 mm / Ø0,1 a 0,24” para garantizar un sellado perfecto.

Sección máxima del cable de conexión: 2,5 mm²
Temperatura máxima de operación: +60 °C

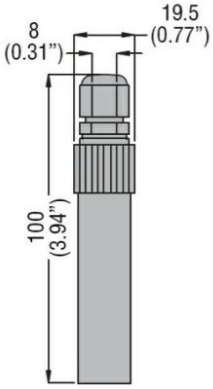

Pentax®

WATER PUMPS

GENERAL SALES CONDITIONS

ART. 1 - DEFINITIONS

For the purpose of this Contract, the following expressions shall bear the respective meaning set forth below:

a) Seller/Producer: means "PENTAX INDUSTRIES SPA";
b) Purchaser: means "natural or legal person who purchases the Seller's goods in business activities";
c) Product/s or Good/s: means "standard product and products which are personalized for the Purchaser, produced and/or sold by the Seller, such as: electric pumps, pumps, and accessories;"
d) Contract and/or General Sales Conditions: means "the present contract;
e) Orders or Request of quotation means "the written request from the Purchaser to buy the Products from the Seller";
f) Order Confirmation: means "the Order acceptance document from the Seller";
g) Party/Parties: means "Seller and/or Purchaser";
h) Technical assistance for installation of Products means "The Seller's assistance through its operators who will travel to the Site, to support the Purchaser's staff by transferring technical notions about ways to install the Products. The Operators will not provide the direct installation of the Products on the Site;
i) Site or Worksite: means "the place of installation of Products";
j) Operator/s: means "the owners of the company, employees and collaborator of the Seller who can go to the Site for Technical assistance for installation of Products.
k) Business day/Business days: means the days from Monday to Friday of each week, excluding Saturdays, Sundays, and public holidays as listed in the official calendar of national holidays in Italy, as well as any company closure days notified in writing by the Seller with at least 8 (eight) days' prior notice. If a contractual deadline falls on a day that is not considered a Business Day, such deadline shall be deemed extended to the next following Business Day.
l) Days: means calendar days, as opposed to Business Days as defined under letter k) above.

ART. 2 – CONTENT AND FORM OF THE CONTRACT

2.1 Replacement of previous agreements and application of present Contract to future sales. The present General Sales Conditions regulate the relationship between the Parties, replace any previous agreement or document signed and apply to all the purchases which will take place between the Parties even if not expressly referred to in subsequent reports, and prevail on the general Conditions of purchase of the Purchaser.

2.2 Modification of the General Sales Conditions. Every modification of the present General Sales conditions shall be expressly confirmed in writing by the Seller.

2.3 Binding Orders. Orders shall be considered binding only when:(i) they are accepted or confirmed in writing by the Seller's legal representative or by a person expressly authorized by the Seller, through the issuance of an Order Confirmation; and (ii) the Order Confirmation is signed by the Purchaser or, alternatively, if 2 (two) Business days have passed since its transmission to the Purchaser without any objections or responses being raised by the latter. The Order becomes irrevocable the moment the Seller has knowledge of it.

2.4 Refusal of Orders. Without prejudice to its own rights, the Seller reserves the right to refuse the Orders if not completed or to block the deliveries of the Products if the Purchaser does not carry out its obligations.

2.5 Modifications and suspension of Contract. If the Purchaser modifies or suspends the Contract, the Seller has the right to terminate the Contract and ask for damage compensation, or to increase the agreed price. It is understood that the Seller shall under no circumstances be obligated to reduce the previously agreed price.

2.6 Order Procedure. The Purchaser sends the Order or the Request of quotation to the Seller in writing. The Seller may send a quotation/offer and subsequently issue the Order confirmation.

2.7 Communication of Wrong Order Confirmations. Should the Purchaser find an error and/or omission of any kind in the Order confirmation, he shall within 2 (two) Business days communicate such circumstances to the Seller, to allow him to check the Order Confirmation and to make the necessary corrections or changes.

2.8. Modifications and improvement to the Products. The Seller reserves the right to modify the Products compared to what is outlined in the related offer and/or Order Confirmation, when such modifications are necessary and/or appropriate due to technical and/or production needs or are mandatory under applicable law governing the Contract, provided that they do not reduce and/or alter the performance and/or quality characteristics of the Products agreed upon between the Parties (by way of example and not limitation: variation of materials, accessories, finishes, color shades, etc.). In the event of modifications and/or improvements, the Seller commits to notifying the Purchaser, who shall not be entitled to terminate the Contract for such reasons.

2.9 Mandatory rules of country of Site. In case the country of the Site for the supply of the Products requests the enforcement of mandatory rules, the Purchaser shall be responsible for communicating to the Seller, the relevant regulations in English, before signing the Order Confirmation. Failure to communicate the above-mentioned regulations, the Purchaser shall not be liable in any way or for any reason for the non-compliance of such regulations.

ART. 3 – PAYMENT CONDITIONS

3.1 Price. The price of the Products shall be indicated in the Order Confirmation.

3.2. Currency. The amounts in the Confirmation Order shall be indicated by the Seller in Euro or in US Dollars (USD).

3.3 Payment conditions. The payment conditions shall be specified in the Order Confirmation, and the Purchaser undertakes to pay by the deadlines indicated in the Order Confirmation, or as otherwise agreed by the Parties.

3.4 Late Payments. If the payments are late, default interest is applied as indicated in D.Lgs 231/2002, as well as bank charges and financing costs incurred by the Seller because of late payment.

3.5 Obligation to pay in case of postponement request of delivery and/or Site is unsuitable to receive Goods. If the Purchaser asks for the postponement of the delivery date of the Goods as indicated in art. 5.2, the Seller has the right to ask the Purchaser for the balance of the price payment and a compensation for the deposit of the Goods at its own site or at a third party's site for its whole duration, with prior written communication to the Purchaser. With the sending of the request of the payment of the price balance, the Purchaser shall be considered as having received formal notice in accordance with the law. The costs and risks of transportation of Goods for their deposit at a third subject's shall be entirely borne by the Purchaser and shall be paid when the invoice is presented. Within the end of every month or at another due date at its discretion, the Seller shall issue an invoice to the Purchaser for the payment of the deposit costs.

3.6 Revision of prices in case of Purchaser's request to modify measurements and/or the Contract. In case the Purchaser requests modification to measurements of Goods in accordance with art. 4.3, or modifications of the Contract (by way of example and not limited to: request for extra Goods, change of material type, color variations, etc..), the Seller shall have the right to a revision of an increased price. The price agreed between the Parties shall not be in any case reduced. In case of non-acceptance of modifications by the Seller, the Purchaser shall pay the entire agreed price.

3.7 Clause limiting the pro position of exceptions. The Purchaser cannot avoid payment of owed amount, as there is a clause expressly called the clause "solve et repete", indicated in article 1462 of the Italian Civil Code.

3.8 Travel allowance. The Seller shall have the right to ask the Purchaser for a travel allowance and a reimbursement of any additional costs to those indicated in the Order Confirmation, as better described in art. 5.5.

ART. 4 – DELIVERY AND PASSING OF RISK

4.1 Delivery date. The delivery date is indicated in the Order Confirmation, the Seller is not liable for any delays in the delivery of Products, determined by fortuitous circumstances, force majeure or in any case circumstances beyond his control. The delivery dates do not have a peremptory or essential nature but are purely meant as approximate and non-binding for the Seller. Any delays in the delivery shall not entail a penalty or indemnity or compensation for damages, or application of default interests, or even a partial termination of the Contract.

4.2 Request for postponement of delivery and/or unsuitability of Site to receive Products. In case the Purchaser requests for any reason a postponement of delivery date of Products (by way of example and not limited to: delay in work progress on Worksite, delay in carrying out of work preparations to receive Products etc), the Seller shall store the Products at its own company or at a third party's and shall have the right to a reimbursement for the deposit of the Products for the whole duration of the deposit of Goods and moreover, shall have the right to the payment of the balance of the price of the Goods as referred to in the above article 3.4.

4.3 Delay in the delivery due to Purchaser. In case the Seller is late in the delivery for reasons caused by the Purchaser, the Seller shall not be liable for the delay or any allowance or damage compensation that may be requested from him, as indicated in art. 4.1.

4.4 Delivery clause. Unless otherwise agreed, the Seller delivers the Products according to Incoterms ® 2020, indicated in the Order Confirmation.

4.5 Passing of risk. Risk of loss or deterioration of Products goes to Purchaser at time of delivery of Products to Purchaser in accordance with art. 4.4.

4.6. Storage Obligation. The Purchaser undertakes to store the Products separately from other goods in the Worksite, in a dry, under shelter and supervised area, considering the particular climactic conditions of the place of destination and the nature of the material with which the Goods are built.

4.7. Communication of any damages during transportation. Upon receiving the Products at his own establishment, the Purchaser must check that the Products are intact and have not undergone deterioration or damages, and must communicate to the Seller and to the carrier any deterioration or damage of the Products within 2 (two) Business days of the receipt of the Products.

ART. 5 – TESTING, INSTALLATION AND TECHNICAL ASSISTANCE FOR INSTALLATION

5.1 Testing. The Purchaser may request, under penalty of forfeiture, the testing of the products in the Order. The testing, if requested, shall be carried out exclusively at one of the Seller's locations, chosen at the Seller's discretion, within 10 (ten) Business days from the notification to the Purchaser that the Products are ready for testing. The Seller may specify a cost for the execution of the testing in the Order Confirmation, which shall be borne by the Purchaser. The Seller shall prepare the "Testing Report," which shall be signed by both Parties. Any interventions for the removal of defects and/or faults shall be quantified and agreed upon by the Parties regarding the timing and methods of intervention, taking into account the Seller's production needs. The lapse of 15 (fifteen) Days without the Purchaser's participation in the testing will result in the Purchaser's waiver of the testing, and the Seller may proceed with the testing internally without any opposition.

5.2 Installation. The Installation of the Products at the Site shall be carried out by and at the expense of the Purchaser, in accordance with the procedures set forth in the "Instruction Manual" provided by the Seller.

5.3. Technical assistance for the installation at the Site. The Purchaser may ask for Technical assistance for the installation of the Goods in the Order, should he ask for it after filling out the Order, the Seller shall accept to carry out the Technical assistance at his discretion. Should the Seller accept to carry out the Technical assistance for installation the Seller shall communicate the relative costs which shall be entirely borne by the Purchaser as indicated in art. 5.7.

5.4. Number of persons. The number of persons (Operators, as defined in art. 1 lett. K) who will be in charge of the Technical assistance for the installation of the Goods shall be decided at the Seller's discretions. All the staff dedicated to the assistance is equipped with suitable individual protection (D.P.I.), based on pinpointed risks, and communicated to the Purchaser by the Seller in writing.

5.5. Extension of stay for Technical Assistance for installation of the Goods. In case the Technical assistance for installation of Goods days agreed on between the Parties should be modified and/or extended for any reason not liable to the Seller, any increased costs shall be borne by the Purchaser (ex. higher travel costs), as well as a daily allowance for each Operator, whose sum is specified in the Order Confirmation or subsequently following the request for Technical assistance for the installation. The Purchaser undertakes to pay for the owed amounts when paying the balance of the price.

5.6. Available spaces on the Site: restrooms and kitchen. The Purchaser undertakes to equip the Site with adequate sanitary facilities and suitable spaces to allow the Operators to cook and have meals. If no hotel is available near the Worksite, the Purchaser shall also arrange for decent and clean accommodation for the Operators' overnight stay.

5.7 Expenses to be borne by the Purchaser. If the Seller carries out the Technical assistance for the installation, the following expenses shall be borne by the Purchaser:

a) travelling expenses (round-trip airfare ticket) and of prophylaxis for each of the Seller's Operators, according to what the Farnesina suggests (Ministry of Foreign Affairs) or what is considered appropriate for each Operator;

b) extra travelling expenses (ex. surcharge or new airfare ticket) for each Operator, because of early or delayed return to Italy for whatever reason which is not attributable to Seller;

c) travel insurance expenses, accident, death, medical assistance in general extra, for each Operator beyond the duration of the stay for reasons not attributable to the Seller;

d) transfers in private car or in public means of transportation from the airport to the accommodation, from the accommodation to the Site and vice versa, of the Operators;

e) room and board expenses for each Operator: each Operator shall have a single room with private restroom at his disposal as well as a laundry service, a bar/restaurant service, a cleaning service and the room shall be in a secure, supervised area. The board shall include: breakfast, quick lunch (also on Worksite), dinner;

f) expenses for interpreting services in English and in the local language at the Site.

ART. 6 - RETENTION TITLE

The Products remain the property of the Seller until full payment of the price as per Article 3.1. Any formalities (e.g., contract registration) required in the Purchaser's country for the validity of this article shall be borne by the Purchaser. The Purchaser undertakes, in the event of resale of the Products to third parties before full payment to the Seller, to inform third parties that the Products belong to the Seller until full payment is made. In the event of termination of the Contract due to the Purchaser's breach, the price installments paid shall be retained by the Seller as compensation within the limits set by law, without prejudice to the right to claim further damages arising from such termination.

ART. 7 - GUARANTEE

7.1 Seller's liability. The Seller is liable for the defects of the Products, only if the defects are not due to the Purchaser's fraud or fault, and the Seller is able to verify the existence of the defects contested by the Purchaser.

7.2 Duration of the guarantee and of the deadline for reporting defects. The defects of the Goods shall be reported in writing to the Seller within 30 (thirty) Days of the discovery or from the time the Purchaser should have known about them. The guarantee shall expire within 2 (two) years of the delivery of the Goods.

7.3 Consequences in case of defects. The Seller may, at its discretion, repair, replace, or issue a credit note in the case of a Product defect, after receiving from the Purchaser photos of the defective Products via email, according to the procedures to be agreed upon by the Parties. If the Seller requests the Purchaser to send the Product to its premises or to those of its supplier for repair, the Purchaser shall bear the cost and risk of transporting the Product, including the cost and risk of returning the Product to the Site.

7.4 Prohibition for the Purchaser to repair the defective Product. The Purchaser is not authorized, in the case of defective Products, to proceed without the written consent of the Seller: a) to repair or replace the defective Product directly or indirectly through third parties; b) to send the Products to the Seller.

7.5. Exclusion of Warranty. The warranty is excluded in the following cases:
(a) failure, delayed, or partial payment of the price by the Purchaser; (b) alterations and/or modifications of the Products not authorized in writing by the Seller; (c) improper use of the Products; (d) storage and/or deposition of the Products in a manner not suitable for the nature and type of the Products; (e) electrical or hydraulic connection errors, or inadequate or absent protection of the Product; (f) improper installation of the Product; (g) the Product has been subjected to overloads beyond the rated limits; (h) contact of the Products with abrasive or corrosive liquids, or any other substances incompatible with the materials used in the construction of the Products; (i) normal wear and tear of the Products and/or their materials; (j) inadequate transportation methods if the transportation is managed by the Purchaser.

7.6 Exclusion of Liability. Without prejudice to the application of the laws regarding liability for damage caused by defective products, the Purchaser hereby waives any claim for damages and any right to cancel the Order, in whole or in part, and/or suspend payment for the Products, even if limited to the disputed batch, pursuant to Article 3.7 of this Contract.

ART. 8 - PACKAGING

8.1 Standard packaging. The standard packaging provided by the Seller for the Products and accessories is in pallets, cartons, or wooden crates.

8.2. Non-standard packaging. If the Purchaser requires a different type of packaging from the standard, it shall be communicated in the Order under penalty of forfeiture.

ART. 9- HARDSHIP CLAUSE

9.1 Bound to perform contractual duties. Each Party of this Contract is bound to perform its contractual duties even if the events have rendered performance more onerous than could reasonably have been anticipated at the time of the formation of the Contract.

9.2 Negotiation of new contractual terms. Notwithstanding art. 9.1, where a Party proves that:

a) the continued performance of its contractual duties has become excessively onerous due to an event beyond its reasonable control which it could not reasonably have been expected to have taken into account at the time of the formation of the Contract; and that

b) it could not reasonably have avoided or overcome the event or its consequences,
the Parties are bound, within a reasonable time of the invocation of this article, to negotiate new contractual terms which reasonably allow for the cons quences of the event.

9.3 Termination of the Contract because of lack of agreement between the Parties. Where art. 9.2 applies, but where new contractual terms which reasonably allow for the consequences of the event are not agreed by the other Party to the Contract as provided in that article, the Party invoking this article is entitled to termination of the Contract.

9.4 Consequences in case of termination of the Contract. If the Seller enforces the present article, and the Purchaser does not agree with the new contractual conditions, the Purchaser shall have the right to terminate the present Contract but shall not be entitled to a refund of what was already paid to the Seller

ART. 10 - EARLY TERMINATION OF THE CONTRACT

10.1 Early termination of the Contract. The Seller may terminate this Contract with immediate effect, by means of an email notification followed by a written notice sent by means of communication ensuring evidence and date of receipt, in case of a breach of contractual obligations by the Purchaser, amounting to a ju-

stifiable reason for immediate contract termination or in case of occurrence of exceptional circumstances which justify the earlier termination, as set forth below.

10.2 Breach of Contractual obligation. The Parties jointly agree that the breach of the provisions under articles 2.5, 3.4, 3.6, 9.3, 11.2, 13.2, 15.2 is to be considered in any case, whatever the importance of the violation, as a justifiable reason for immediate Contract termination. Furthermore, the breach of any other contractual obligation, which is not remedied by the breaching party within 30 (Thirty) days after having been invited in writing to do so by the order Party, shall be considered as a justifiable reason for the immediate Contract termination.

10.3 Exceptional circumstances. Shall be considered as exceptional circumstances justifying the immediate Contract termination: bankruptcy, any kind of composition between the bankrupt and the creditors, death or Purchaser's failure, civil or criminal penalties and any other circumstance that could compromise the Purchaser's reputation, any important changes in the juridical structure or in the management of the Purchaser, as well as any circumstances which may affect the punctual carrying out of the obligations set forth in the Agreement.

10.4 Consequences in case of early termination. In the event of early termination of the contract, the Purchaser recognizes the Seller's right to retain the amounts received by him as an adjustment for the price of the Goods and to request any amount still owing until the complete attainment of the total price indicated in the Order Confirmation in accordance art. 3.1, except for any further damage.

ART.11 - VALIDITY OF THE CONTRACT

1.1 Invalid or unenforceable clause. Should any clause be considered invalid or unenforceable by the judgement of a Court of competent jurisdiction or award of an Arbitral Tribunal, all other provisions shall remain in full force and effect.

11.2 Replacement of any invalid prevision. The Parties agree, however, to replace, when possible, any provision declared invalid by a provision which shall reflect their initial intent, as objectively and consistently as possible and in accordance with the basic relationship existing between the Parties.

ART. 12- NO WAIVER

The non-enforcement of any provision contained in this Contract shall not be construed by the Seller as a waiver of the right to enforce the provision at another time under different circumstances and/or enforce other provisions of this Contract.

ART. 13 - FORCE MAJEURE

13.1 Force majeure events. In the event of an Act of God (including but not limited to a flood, earthquake, typhoon, epidemic or other natural calamity), war, civil war, or armed conflict or the serious threat of the same (including but not limited to a hostile attack, blockade, embargo, riot or insurrection), governmental order or regulation (including but not limited to prohibition or restriction of importation or exportation or the regulation or allocation of energy resources), labour disputes (including but not limited to a strike, slowdown, lockout or sabotage), or any other causes beyond the reasonable control of the parties hereto (including a fire, power failure, delay in the delivery of component and/or raw materials), neither Party shall be liable for any failure to perform any of its obligations hereunder.

13.2 Termination of the Contract due to force majeure. Any Party hereto shall have the right to terminate this Agreement upon prior written notice if either party is unable to fulfil its obligations under this Agreement due to any of the above-mentioned causes and such inability continues for a period of 6 (six) months

ART. 14 - COMMUNICATION

14.1 Form of the communication. All correspondence, communications and documents between the Parties shall be in writing in English, Spanish or French (by e-mail, courier) and shall be sent to the last known address of the other Party.

14.2 Receiving of the communication. The communications sent by mail shall be deemed to be received after 7 (seven) days from the sending. The communications sent by e-mail shall be deemed to be received the same day of the sending.

ART.15 - INTELLECTUAL PROPERTY

15.1 Ownership of Intellectual Property. The Purchaser expressly recognizes the Seller's ownership of intellectual property rights relating to present Contract, by way of example and not limited to (brands, technical and commercial documentation related to samples, catalogues, schedules, ideas, photographic and audiovisual images etc.). Any use, reproduction, dissemination or representation of such document can occur exclusively following a written authorization written by the Seller and within the limits indicated in the same authorization. Such rights are protected by the Italian law and by International regulations.

15.2 Prohibition of anti-competitive behaviour. The Purchaser is prohibited from displaying anti-competitive behaviour of the intellectual property rights, which go against the aforementioned regulations and/or agreements between the Parties.

ART. 16 – MEDIATION AND JURISDICTION

16.1 Dispute resolution with Purchaser residing or having his registered office in the European Union (Mediation and Jurisdiction).

16.1.1 Mediation. Any dispute arising from the relationship between the Parties concerning the interpretation, execution, validity, and termination of this Contract shall be submitted to a mediation procedure conducted by a sole mediator, appointed, and proceeding in accordance with the Mediation Rules of the Mediation Centre for Europe, the Mediterranean and the Middle East having its seat in Strasbourg, which Rules are in force at the date of filing of the application for mediation.

16.1.2 Exclusive jurisdiction. In the event of a negative outcome of the conciliation attempt within forty-five (45) days from the filing of the conciliation request, or within any other term agreed upon by the Parties, the dispute will be exclusively referred to the Court of Verona (Italy).

16.1.3 Venue for mediation procedure. The venue for the mediation procedure is in Padua (Italy). The language of the procedure is English.

16.2 Dispute resolution with Purchaser residing or having its registered office in a Non-EU country (Mediation and Arbitration).

16.2.1 Mediation. Any dispute arising from the relationship between the Parties concerning the interpretation, execution, validity, and termination of this Contract shall be submitted to a mediation procedure conducted by a sole mediator, appointed, and proceeding in accordance with the Mediation Rules of the Mediation Centre for Europe, the Mediterranean and the Middle East having its seat in Strasbourg, which Rules are in force at the date of filing of the application for mediation.

16.2.2 Arbitration. In the event that the mediation is not successful, the arbitration proceedings shall be conducted in accordance with the Arbitration and Internal Rules of the European Court of Arbitration being part of the European Centre of Arbitration, having its seat in Strasbourg and of which adoption of this clause constitutes acceptance, by a sole arbitrator, who will be appointed, by the Central Registrar Strasburg.

16.2.3 Seat of mediation and arbitration, language and substantive law. The seat of the mediation and arbitration proceedings shall be Padua (Italy). The language of the proceedings shall be English. The applicable rules of substantive law shall be Italian law.

16.2.4 Emergency measures. In any case, the Parties reserve the right to seek the competent judicial authority in the event of the need to obtain emergency measures to protect their rights

ART 17 - APPLICABLE LAW

The present Contract is governed by the United Nations Convention on the International Sales of Goods and, with respect to questions not covered by such Convention by the law of Italy.

ART. 18 - PRIVACY POLICY

In compliance with the Italian Personal Data Protection Code Legislative Decree No. 196/2003), and the General Data Protection Regulation (EU Regulation 2016/679) we inform you that your personal information will be recorded and handled for legal, fiscal and commercial purposes. The processing of your personal data may be performed also to send advertising materials or to carry out commercial communication activities related to PENTAX INDUSTRIES SPA. You are not obliged to give us your personal information. If you do not provide your personal information, it may be impossible for us to refer, respond to, or investigate your complaint or request. This provision does not apply to the processing of personal data performed to send advertising materials to carry out commercial communication activities. We may share your information with our employees, contractors acting on our behalf, consultants, any public or private authority that must access your data, who are subject to confidentiality agreements, only for the abovementioned purposes. Your data may be disseminated through our web site or our publications for commercial reasons. The abovementioned collection and handling of information, which may be automatically processed, will be made using those tools as are appropriate to guarantee its security and confidentiality. The collection and handling of your personal information will run for a period of ten (10) years after the termination of the contractual relationship. After that period, the information will be erased. You are entitled to the rights as per articles 15-22 of EU Regulation 2016/679 and you may access your personal information to correct, update, rectify, make anonymous, integrate, cancel and/or block it. The Data Controller is PENTAX INDUSTRIES SPA.

NOTES

NOTES

NOTES

COMPANY WITH QUALITY, ENVIRONMENT, HEALTH AND SAFETY MANAGEMENT CERTIFIED SYSTEMS
UNI EN ISO 9001: Certificate No. 50 100 3634
UNI EN ISO 14001: Certificate No. 50 100 12552
UNI ISO 45001: Certificate No. 50 100 14960

50Hz

Donde hay agua hay Pentax

PENTAX s.p.a.
Viale dell'Industria, 1
37040 Veronella (VR) - Italia
Tel. +39 0442 489500 - Fax +39 0442 489510
www.pentax-pumps.it
com@pentax-pumps.it

rev. 40c ESP_07/2026